Документ подписан простой электронной подписью
Информация о владельце:
ФИО: Райкин Константин Аркадьевич
Должность: Ректор
Дата подписания: 18.11.2025 16:37:51
Уникальный программный ключ:
ed350159abfaee9df3e4fb66e4772c39b680102f

АВТОНОМНАЯ НЕКОММЕРЧЕСКАЯ ОРГАНИЗАЦИЯ ВЫСШЕГО ОБРАЗОВАНИЯ
«ВЫСШАЯ ШКОЛА СЦЕНИЧЕСКИХ ИСКУССТВ»

Факультет ТЕАТРОВЕДЕНИЯ И ТЕАТРАЛЬНЫХ ТЕХНОЛОГИЙ

УТВЕРЖДАЮ

Ректор Райкин К.А.

«02» июня 2025 г.

РАБОЧАЯ ПРОГРАММА ДИСЦИПЛИНЫ *(МОДУЛЯ)*

ИСТОРИЯ РОССИИ

Основная профессиональная образовательная программа
высшего образования – программа бакалавриата по направлению подготовки
52.03.04 ТЕХНОЛОГИЯ ХУДОЖЕСТВЕННОГО ОФОРМЛЕНИЯ СПЕКТАКЛЯ

Направленность (профиль):
СЦЕНИЧЕСКОЕ ОФОРМЛЕНИЕ СПЕКТАКЛЯ
(ХУДОЖНИК-ТЕХНОЛОГ СЦЕНЫ)

Квалификация выпускника
БАКАЛАВР

Москва
2025

Содержание

1. Цель и задачи освоения дисциплины (модуля)

2. Перечень планируемых результатов обучения по дисциплине (модулю), соотнесенных с индикаторами достижения компетенций, обеспечивающие достижение результатов освоения образовательной программы.

3. Место дисциплины в структуре образовательной программы

4. Объем дисциплины (модуля) в зачетных единицах с указанием количества академических часов, выделенных на контактную работу обучающихся с преподавателем (по видам учебных занятий) и на самостоятельную работу обучающихся

5. Содержание дисциплины (модуля), структурированное по темам, разделам с указанием количества академических часов и видов учебных занятий

5.1. Содержание разделов, тем дисциплины (модуля)

5.2. Содержание семинарских/практических занятий

5.3. Самостоятельная работа обучающихся по освоению дисциплины (модуля)

6. Учебно-методическое и информационное обеспечение дисциплины

6.1. Электронный образовательный ресурс

6.2. Перечень основной и дополнительной литературы, необходимой для освоения дисциплины

6.3. Перечень ресурсов информационно-телекоммуникационной сети «Интернет», используемых при освоении дисциплины

7. Описание материально-технической базы, необходимой для осуществления образовательного процесса по дисциплине

7.1. Перечень программного обеспечения

7.2. Материально-техническое обеспечение

8. ФОНД ОЦЕНОЧНЫХ СРЕДСТВ ДЛЯ ПРОВЕДЕНИЯ ПРОМЕЖУТОЧНОЙ АТТЕСТАЦИИ И ТЕКУЩЕГО КОНТРОЛЯ УСПЕВАЕМОСТИ ПО ДИСЦИПЛИНЕ (МОДУЛЮ)

8.1. Текущий контроль успеваемости

8.2. Промежуточная аттестация

9. МЕТОДИЧЕСКИЕ МАТЕРИАЛЫ

Рабочая программа дисциплины:
«История России»

Рабочая программа дисциплины разработана в соответствии с требованиями Федерального государственного образовательного стандарта высшего образования – бакалавриат по направлению подготовки 52.03.04 Технология художественного оформления спектакля, утвержденным приказом Министерства образования и науки Российской Федерации от 16.11.2017 г. № 1123.

Организация-разработчик: АНО «Высшая школа сценических искусств»

1. Цель и задачи освоения дисциплины (модуля)

Цель освоения дисциплины является формирование комплексного представления о культурно-историческом своеобразии России, ее месте в мировой и европейской цивилизации; формирование систематизированных знаний об основных закономерностях и особенностях всемирно-исторического процесса, с акцентом на изучение истории России; введение в круг исторических проблем, связанных с областью будущей профессиональной деятельности, выработка навыков получения, анализа и обобщения исторической информации.

2. Перечень планируемых результатов обучения по дисциплине (модулю), соотнесенных с индикаторами достижения компетенций, обеспечивающие достижение результатов освоения образовательной программы.

Компетенция	Индикатор достижения компетенции (ИД)	Планируемый результат обучения по дисциплине, соотнесенный с ИД
УК-1 Способен осуществлять поиск, критический анализ и синтез информации, применять системный подход для решения поставленных задач	**УК-1.1** Знает принципы сбора, отбора и обобщения информации. **УК-1.2** Умеет соотносить разнородные явления и систематизировать их в рамках избранных видов профессиональной деятельности. **УК-1.3** Владеет навыками системного подхода в выборе оптимальных способов решения задач.	**Знать:** методики поиска, сбора и обработки информации; актуальные российские и зарубежные источники информации в сфере профессиональной деятельности; основные метод системного анализа; источники необходимой информации и особенности применения информации в творческой деятельности; терминологическую систему; **Уметь:** применять методики поиска, сбора и обработки информации; осуществлять критический анализ и синтез информации, полученной из разных источников; критически осмысливать и обобщать теоретическую информацию; **Владеть:** методикой системного подхода для решения поставленных задач.
УК-5 Способен воспринимать межкультурное разнообразие общества в социально-историческом, этическом и философском аспектах	**УК-5.1** Знает основные категории философии, законы исторического развития, основы межкультурной коммуникации. **УК-5.2** Умеет вести коммуникацию с представителями иных национальностей и конфессий с соблюдением этических и межкультурных норм. **УК-5.3** Владеет навыками анализа философских и исторических фактов, опытом оценки явлений культуры.	**Знать:** закономерности и особенности социально-исторического развития различных культур в этическом и философском контексте. **Уметь:** понимать и воспринимать разнообразие общества в социально-историческом, этическом и философском контекстах. **Владеть:** простейшими методами адекватного восприятия межкультурного разнообразия общества в социально-историческом, этическом и философском контекстах; навыками общения в мире культурного многообразия с использованием этических норм поведения.

3. Место дисциплины в структуре образовательной программы

Дисциплина *(модуль)* «История России» относится к обязательной части Блока 1 «Дисциплины (модули)» образовательной программы.

4. Объем дисциплины (модуля) в зачетных единицах с указанием количества академических часов, выделенных на контактную работу обучающихся с преподавателем (по видам учебных занятий) и на самостоятельную работу обучающихся

Вид учебной работы	Трудоемкость		
	зач. ед.	час.	по семестрам, час.

				1	2	3	4
Общая трудоемкость по учебному плану		**4**	**144**	*72*	*72*		
Лекции (Л)			68	32	36		
Семинарские занятия (С)			50	32	18		
Контроль самостоятельной работы (КСР)							
Самостоятельная работа (СРС)			14	4	10		
Консультация			2		2		
Промежуточная аттестации	Экзамен		6		6		
	Зачет/зачет с оценкой		4	4			

5. Содержание дисциплины (модуля), структурированное по темам, разделам с указанием количества академических часов и видов учебных занятий

№ п/п	Наименование раздела, темы	Количество академических часов – всего	из них					Формируемы компетенции
			Лекции	Семинарские	Контроль СРС	Самостоятельная работа	Консультации	
1	**Раздел. 1. От Древней Руси – к царству и империи (IX-XVIII вв.)**	**40**	**20**	**20**		–		УК-1; УК-5
2	Тема 1. История как наука и её место в системе гуманитарного образования. Методы и источники её изучения	8	4	4				УК-1; УК-5
3	Тема 2. Древнейшие человеческие цивилизации. Возникновение и развитие Древнерусского государства. Русь в IX-XIII вв.	8	4	4				УК-1; УК-5
4	Тема 3. Образование Русского централизованного государства в XIV – первой половине XVII в. в контексте развития мировой цивилизации	12	6	6				УК-1; УК-5
5	Тема 4. Складывание абсолютизма. Российская империя в XVIII в.	12	6	6				УК-1; УК-5
6	**Раздел 2. Российская империя в XIX – начале XX вв.**	**28**	**12**	**12**		**4**		УК-1; УК-5
7	Тема 5. Внутренняя и внешняя политика России в XIX в.	14	6	6		2		УК-1; УК-5
8	Тема 6.Политический кризис самодержавия в 1905–1917 гг. Революции в России и их последствия	14	6	6		2		УК-1; УК-5
9	**Раздел 3. Формирование и эволюция советской системы.**	**43**	**24**	**12**		**7**		УК-1; УК-5
10	Тема 7. Формирование советской политической системы. Гражданская война и военная интервенция	7	4	2		1		УК-1; УК-5
11	Тема 8. Политическое и экономическое развитие государства в 20-е–30-е годы. Внешняя политика СССР накануне Второй мировой войны	7	4	2		1		УК-1; УК-5
12	Тема 9. СССР во второй мировой и Великой Отечественной войнах (1939–1941 гг.)	11	4	4		3		УК-1; УК-5
13	Тема 10. Мир и Советский Союз в послевоенные годы (вторая половина 1940-х – начало 1960-х гг.)	9	6	2		1		УК-1; УК-5
14	Тема 11. СССР и мировое сообщество в середине 1960-х – первой половине 1980 гг. Нарастание кризисных явлений	9	6	2		1		УК-1; УК-5
15	**Раздел 4. Распад СССР и становление новой России.**	**21**	**12**	**6**		**3**		УК-1; УК-5

16	Тема 12. Перестройка и её последствия (1985–1993 гг.)	9	6	2		1		УК-1; УК-5
17	Тема 13. Становление новой Российской государственности	12	6	4		2		УК-1; УК-5
Подготовка к зачету/экзамену		**12**				**10**	**2**	
Итого объём часов дисциплины		**144**	**68**	**50**		**24**	**2**	

5.1. Содержание разделов, тем дисциплины (модуля)

Раздел 1. От Древней Руси – к царству и империи (IX–XVIII вв.)

Тема 1. История как наука и её место в системе гуманитарного образования. Методы и источники её изучения.

Тема 2. Древнейшие человеческие цивилизации. Возникновение и развитие Древнерусского государства. Русь в IX-XIII вв.

Тема 3. Образование Русского централизованного государства в XIV – первой половине XVII в. в контексте развития мировой цивилизации.

Тема 4. Складывание абсолютизма. Российская империя в XVIII в.

Раздел 2. Российская Империя в XIX – начале XX вв.

Тема 5. Внутренняя и внешняя политика России в XIX в.

Тема 6. Политический кризис самодержавия в 1905-1917 гг. Революции в России и их последствия.

Раздел 3. Формирование и эволюция советской системы.

Тема 7. Формирование советской политической системы. Гражданская война и военная интервенция.

Тема 8. Политическое и экономическое развитие государства в 20-е-30-е годы. Внешняя политика СССР накануне

Второй мировой войны.

Тема 9. СССР во второй мировой и Великой Отечественной войнах (1939-1941гг.).

Тема 10. Мир и Советский Союз в послевоенные годы (вторая половина 1940-х – начало 1960-х гг.).

Тема 11. СССР и мировое сообщество в середине 1960-х – первой половине 1980-х гг. Нарастание кризисных явлений.

Раздел 4. Распад СССР и становление новой России

Тема 12. Перестройка и её последствия (1985-1993 гг.).

Тема 13. Становление новой Российской государственности (1993-2010 гг.).

5.2. Содержание семинарских занятий

Раздел 1. От Древней Руси – к царству и империи (IX–XVIII вв.)

Вопросы для обсуждения:

1.Всемирная история развития человеческого общества

2.Предпосылки образования государственности у восточных славян. Государство славян – Киевская Русь.

3.Русь и Золотая Орда в XIII–XV вв. Становление российского самодержавия и его особенности. Реформы Ивана Грозного и их значение в истории России. Смутное время и переход власти к новой царствующей династии – Романовых.

4.Реформы Петра I. Особенности Российской модернизации в начале XVIII в. Правление Екатерины II и начало проявления кризиса феодально-крепостнической системы.

Раздел 2. Российская Империя в XIX – начале XX вв.

Вопросы для обсуждения:

1.Основные черты экономического и политического развития Российской империи в период царствования Александра I и Николая I. Начало освободительного движения в стране против крепостничества и самодержавия. «Великие буржуазные реформы» Александра II 60–70 гг.

XIX столетия и их значение для судеб России. Политические и социальные контрреформы Александра III. Успехи России в экономическом развитии

2.Причины первой российской революции. Основные этапы первой российской революции. Итоги революции

Раздел 3. Формирование и эволюция советской системы.

Вопросы для обсуждения:

1.Советская Россия в годы гражданской войны и иностранной интервенции. 1918–1920 гг.

2.Поиск путей строительства социалистического общества в 20-е гг. СССР в 30-е годы: политика «великого перелома»

3.Великая Отечественная война: «открытия» нацистов о советских людях. Великая Отечественная война в воспоминаниях военачальников (на примере одного из них).

4.Борьба за власть после смерти Сталина**.** Изменения в социально-экономической и культурной жизни СССР в конце 50-х – начале 60-х гг.

5.Нарастание кризисных явлений: СССР в период 1965–1985 гг. Трудности и противоречия социально-экономического развития СССР в 70-е–начале 80-х гг.

Раздел 4. Распад СССР и становление новой России

Вопросы для обсуждения:

1.Объективные и субъективные причины «перестройки». Политические и экономические преобразования 1985–1991 гг.

2.Внешняя политика СССР в годы «перестройки».

3.Социально-экономическое и политическое развитие страны в начале XXI столетия.

5.3. Самостоятельная работа обучающихся по освоению дисциплины (модуля)

Раздел (тема) дисциплин, его содержание	Вид, содержание самостоятельной работы
Раздел 1. От Древней Руси – к царству и империи (IX–XVIII вв.)	Подготовка к семинарскому занятию, устному опросу Изучение дополнительной литературы (работа с учебной литературой, методическими материалами по теме) Поиск информации с использованием сети Интернет
Раздел 2. Российская Империя в XIX – начале XX вв.	Подготовка к семинарскому занятию, устному опросу Изучение дополнительной литературы (работа с учебной литературой, методическими материалами по теме) Поиск информации с использованием сети Интернет
Раздел 3. Формирование и эволюция советской системы.	Подготовка к семинарскому занятию, устному опросу Изучение дополнительной литературы (работа с учебной литературой, методическими материалами по теме) Поиск информации с использованием сети Интернет
Раздел 4. Распад СССР и становление новой России	Подготовка к семинарскому занятию, устному опросу Изучение дополнительной литературы (работа с учебной литературой, методическими материалами по теме) Поиск информации с использованием сети Интернет

6. Учебно-методическое и информационное обеспечение дисциплины

6.1. Электронный образовательный ресурс

1.	Электронная библиотечная система «Университетская Библиотека Онлайн»	http://www.biblioclub.ru/

6.2. Перечень основной и дополнительной литературы, необходимой для освоения дисциплины

Основная литература:

1. Туфанов, Е. В. История России: учебник: [16+] / Е. В. Туфанов, И. Н. Карпенко ; Ставропольский государственный аграрный уни34 верситет. – Ставрополь : АГРУС, 2022. – 160 с. : ил., табл. – Режим доступа: по подписке. –

URL: https://biblioclub.ru/index.php?page=book&id=701020 (дата обращения: 14.08.2024). – Библиогр. в кн. – ISBN 978-5-9596-1875-9. – Текст : электронный.
2. Терехов, В. С. История России : учебное пособие для вузов / В. С. Терехов ; Уральский государственный архитектурно-художественный университет (УрГАХУ). – Екатеринбург : Уральский государственный архитектурно-художественный университет (УрГАХУ), 2022. – 205 с. – Режим доступа: по подписке. – URL: https://biblioclub.ru/index.php?page=book&id=698833 (дата обращения: 14.08.2024). – Библиогр. в кн. – ISBN 978-5-7408-0327-2. – Текст : электронный.
3. Орлов, В. В. История России : IX – начало XX века : учебное пособие / В. В. Орлов ; Институт государственного администрирования. – 2-е изд., испр. – Москва : Дашков и К°, 2024. – 448 с. – (Учебные издания для вузов). – Режим доступа: по подписке. – URL: https://biblioclub.ru/index.php?page=book&id=710090 (дата обращения: 14.08.2024). – Библиогр.: с. 373-375. – ISBN 978-5-394-05576-8. – Текст : электронный.
4. Ефремова, У. П. История России : [16+] / У. П. Ефремова. – Москва : Директ-Медиа, 2023. – 152 с. : ил., табл. – Режим доступа: по подписке. – URL: https://biblioclub.ru/index.php?page=book&id=703049 (дата обращения: 14.08.2024). – ISBN 978-5-4499-3756-8. – DOI 10.23681/703049. – Текст : электронный.

Дополнительная литература:

1 История России в новейший период (1914–1953) : учебник : [16+] / А. В. Аверьянов, А. В. Венков, Е. Ф. Кринко, П. Г. Култышев ; Южный федеральный университет. – Ростов-на-Дону ; Таганрог : Южный федеральный университет, 2021. – 346 с. – Режим доступа: по подписке. – URL: https://biblioclub.ru/index.php?page=book&id=683924 (дата обращения: 14.08.2024). – Библиогр. в кн. – ISBN 978-5-9275-3789-1. – Текст : электронный.
2 Земцов, Л. И. История России второй половины XIX века : учебное пособие : [16+] / Л. И. Земцов, И. А. Шевченко ; Липецкий государственный педагогический университет им. П. П. Семенова-Тян-Шанского. – Липецк : Липецкий государственный педагогический университет им. П.П. Семенова-Тян-Шанского, 2023. – Часть 1. Россия в правление Александра II (1855–1881). – 182 с. : ил., табл. – Режим доступа: по подписке. – URL: https://biblioclub.ru/index.php?page=book&id=714524 (дата обращения: 14.08.2024). – Библиогр. в кн. – ISBN 978-5-907655-90-4 (ч. 1). – ISBN 978-5-907655-91-1. – Текст : электронный.
3 История России : учебно-практическое пособие : [12+] / авт.-сост. А. М. Шарипов. – Москва; Берлин : Директ-Медиа, 2021. – 318 с. : табл. – Режим доступа: по подписке. – URL: https://biblioclub.ru/index.php?page=book&id=602375 (дата обращения: 14.08.2024). – Библиогр. в кн. – ISBN 978-5-4499-1941-0. – Текст : электронный.
4 Волков, В. А. Военная история России с древнейших времен до конца XIX века : учебное пособие : [16+] / В. А. Волков, В. Е. Воронин, В. В. Горский. – 2-е изд., стер. – Москва : Прометей, 2022. – 224 с. – Режим доступа: по подписке. – URL: https://biblioclub.ru/index.php?page=book&id=701005 (дата обращения: 14.08.2024). – Библиогр. в кн. – ISBN 978-5-00172-330-1. – Текст : электронный.
5 История России в первой половине XIX века : учебное пособие : [16+] / сост. А. Н. Долгих, И. А. Шевченко ; Липецкий государственный педагогический университет им. П. П. Семенова-Тян-Шанского. – Липецк : Липецкий государственный педагогический университет им. П.П. Семенова-Тян-Шанского, 2022. – 208 с. : ил. – Режим доступа: по подписке. – URL: https://biblioclub.ru/index.php?page=book&id=700323 (дата обращения: 14.08.2024). – Библиогр. в кн. – Текст : электронный.

6.3. Перечень ресурсов информационно-телекоммуникационной сети «Интернет», используемых при освоении дисциплины

1.	Российская Государственная библиотека. Электронный каталог	http://www.rsl.ru/index.php?f=97
2.	Альдебаран.	http://aldebaran.ru/
3.	Библиотека Гумер.	https://www.gumer.info/
4.	Библиотека научной и студенческой информации	http://bibliofond.ru
5.	Научная педагогическая электронная библиотека	http://elib.gnpbu.ru/
6.	Научная электронная библиотека eLIBRARY.RU	http://e-library.ru
7.	Научная электронная библиотека КиберЛенинка	http://cyberleninka.ru

8.	Национальная электронная библиотека	http://нэб.рф
9.	Некоммерческая электронная библиотека «ImWerden»: искусство, театр, кино и музыка	http://imwerden.de/
10.	Портал культурного наследия России	http://www.culture.ru
11.	Российская государственная библиотека искусств	http://liart.ru/ru/
12.	Электронная библиотека учебников	http://studentam.net/
13.	Библиотека Максима Мошкова	http://lib.ru/
14.	Классика.ру	https://klassika.ru/
15.	Русская виртуальная библиотека	https://rvb.ru/
16.	Библиотека изобразительных искусств	http://www.artlib.ru/
17.	Электронные публикации Института русской литературы (Пушкинского Дома) РАН	http://lib.pushkinskijdom.ru/
18.	Журнальный зал	https://magazines.gorky.media/
19.	Энциклопедии Кирилла и Мефодия	http://www.megabook.ru

7. Описание материально-технической базы, необходимой для осуществления образовательного процесса по дисциплине

7.1. Перечень программного обеспечения

1.	Лицензионное программное обеспечение	Windows XP, Microsoft windows 8, Microsoft office 2013
2.	Свободно распространяемое программное обеспечение	OpenOffice: Writer, Calc, Impress, Draw, Base, Math
3.	Свободно распространяемое программное обеспечение отечественного производства	Яндекс.Браузер (https://browser.yandex.ru/), Dicter (https://www.dicter.ru/), Windows Player (https://windowsplayer.ru/), WindowsRar (https://windowsrar.ru/), PDFMaster (https://pdfmaster.ru/), ASTRA LINUX SPECIAL EDITION (https://astralinux.ru/products/astra-linux-special-edition/), LibreOffice (https://ru.libreoffice.org/), Okular (https://okular.kde.org/ru/download/), Редактор изображений Gimp (https://www.gimp.org/)

7.2. Материально-техническое обеспечение

№ п\п	Наименование помещений	Назначение помещений	Оснащенность (оборудование) помещений
1.	Учебная аудитория для проведения учебных занятий № 411	Учебная аудитория для проведения занятий лекционного и (или) семинарского типа и (или) групповые консультации, и (или) индивидуальную работу обучающихся (в том числе индивидуальные консультации), проведения практик, текущего контроля и промежуточной аттестации	– Рабочее место преподавателя: ПК-Моноблок Lenovo с доступом к сети Интернет и обеспечением доступа в электронную информационно-образовательную среду Института.. – Рабочее место обучающегося: 8 шт. ПК Моноблок Lenovo с доступом к сети Интернет и в ЭИОС Института.. – Интерактивная доска (Panasonic UB-T880W с проектором Panasonic PT-CW240). – Мебель учебная (столы, стулья).
2.	Помещение для самостоятельной работы	Помещение для самостоятельной работы обучающихся	Читальный зал: – Посадочных мест: 15 – Рабочее место обучающегося: 15 шт. ПК Моноблок Lenovo с доступом к сети Интернет и в ЭИОС Вуза. – ЖК телевизор «Panasonic 42». – Учебная мебель (столы, стулья)

8. ФОНД ОЦЕНОЧНЫХ СРЕДСТВ ДЛЯ ПРОВЕДЕНИЯ ПРОМЕЖУТОЧНОЙ АТТЕСТАЦИИ И ТЕКУЩЕГО КОНТРОЛЯ УСПЕВАЕМОСТИ ПО ДИСЦИПЛИНЕ (МОДУЛЮ)

8.1. Текущий контроль успеваемости

Показателями оценивания результатов текущего контроля успеваемости обучающихся по дисциплине является:

активность обучающегося в рамках аудиторных учебных занятий: на лекционных и семинарских (практических) занятиях – уровень знаний, умений и навыков, продемонстрированных обучающимся;

результаты самостоятельной работы: письменные работы (доклады, статьи и другие публикации, эссе и т.п.), творческие работы и объекты и др;

посещаемость учебных занятий по дисциплинам (модулям), практикам;

другие значимые результаты работы обучающегося.

Текущий контроль успеваемости по дисциплине (модулю) проводится в ходе семинарских (практических) занятий методами устного или письменного опроса (работ), в процессе выступлений обучающихся.

Критерии оценки и оценочные материалы для проведения текущего контроля успеваемости:

Устный опрос

Устный опрос проводится по пройденным темам курса в ходе семинарских занятий.

Шкала оценивания	Критерии выставления оценок
«Отлично»	1) полное раскрытие вопроса; 2)указание точных названий и определений; 3) правильная формулировка понятий и категорий; 4) самостоятельность ответа, умение вводить и использовать собственные классификации и квалификации, анализировать и делать собственные выводы по рассматриваемой теме; 5) использование дополнительной литературы и иных материалов и др.
«Хорошо»	1) недостаточно полное, по мнению преподавателя, раскрытие темы; 2) несущественные ошибки в определении понятий, категорий и т.п., кардинально не меняющих суть изложения; 3) использование устаревшей учебной литературы и других источников
«Удовлетворительно»	1) отражение лишь общего направления изложения лекционного материала и материала современных учебников; 2) наличие достаточного количества несущественных или одной-двух существенных ошибок в определении понятий и категорий и т. п.; 3) использование устаревшей учебной литературы и других источников; 4) неспособность осветить проблематику учебной дисциплины и др.
«Неудовлетворительно»	1) нераскрытые темы; 2) большое количество существенных ошибок; 3) отсутствие умений и навыков, обозначенных выше в качестве критериев выставления положительных оценок др.

Доклад

Доклады по основным разделам дисциплины заслушиваются в ходе семинарских/практических занятий.

Шкала оценивания	Критерии выставления оценок
Отлично	Соответствие целям и задачам дисциплины, актуальность темы и рассматриваемых проблем, соответствие содержания заявленной теме, заявленная тема полностью раскрыта, рассмотрение дискуссионных вопросов по проблеме, сопоставлены различные точки зрения по

	рассматриваемому вопросу, научность языка изложения, логичность и последовательность в изложении материала, количество исследованной литературы, в том числе новейших источников по проблеме, четкость выводов,
Хорошо	Соответствие целям и задачам дисциплины, актуальность темы и рассматриваемых проблем, соответствие содержания заявленной теме, научность языка изложения, заявленная тема раскрыта недостаточно полно, отсутствуют новейшие литературные источники по проблеме,
Удовлетворительно	Соответствие целям и задачам дисциплины, содержание работы не в полной мере соответствует заявленной теме, заявленная тема раскрыта недостаточно полно, использовано небольшое количество научных источников, нарушена логичность и последовательность в изложении материала
Неудовлетворительно	Работа не соответствует целям и задачам дисциплины, содержание работы не соответствует заявленной теме, содержание работы изложено не научным стилем

Примерные темы докладов по основным разделам дисциплины

Русские земли между Востоком и Западом

1. Расцвет Киевской Руси при Ярославе Мудром
2. Генеалогическое древо первых русских князей: от Рюрика до Ярославичей
3. Междинастические браки в ДРГ
4. Русские земли после смерти Ярослава Мудрого: междоусобная война 1094—1097 гг., Любический съезд князей.
5. Александр Невский: оборона северо-западных земель от немецких рыцарей-крестоносцев и шведов
6. Русь и Орда: социокультурное и политическое взаимодействие
7. Великое Литовское княжество: альтернативный центр объединения русских земель

Образование российского государства. Объединение земель вокруг Москвы

1. Борьба между Москвой и Тверью за ярлык на Великое княжение
2. Возвышение Москвы: Причины превращения Москвы в центр собирания русских земель. Роль Церкви в консолидации земель вокруг Москвы
3. Освобождение русских земель от татаро-монгольского ига: Куликовская битва и Стояние на реке Угре. Значение и итоги
4. Иван III Великий: идея единого государства
5. Строительство московского Кремля

Россия в XVI веке. Кризис Российской государственности в период Смутного времени

1. Иван Грозный, Филипп II Испанский, Генрих VIII Тюдор — сравнительный анализ правлений
2. Ливонская война
3. Кто убил царевича Дмитрия? Угличское расследование и поздние версии
4. Смутное время: предпосылки, причины, периодизация
5. Василий Блаженный. Традиция русского православного юродства

Укрепление Российского централизованного государства в XVII веке.

1. Россия в XVII веке: отсталость или самобытность?
2. Московские бунты: причины, ход событий, итоги
3. Воссоединение России и Украины
4. Эволюция крепостного права в России
5. Малый ледниковый период в Европе и его влияние на историю развития общества
6. История формирования казачества
7. История освоения Сибири
8. Жизнь и смерть протопопа Аввакума
9. История старообрядчества: От Никона до современных русских старообрядцев в Южной Америке

Преобразования XVIII века в России

1. Личность Петра I
2. Причины, сущность, последствия и историографические оценки реформ Петра I
3. Причины и сущность периода дворцовых переворотов XVIII века в России
4. Роль гвардии в дворцовых переворотах
5. Чумной бунт 1771 года и современные кладбища
6. Княжна Тараканова
7. Посвященный абсолютизм в России. Политика «просвещенного абсолютизма» Екатерины II
8. История Русской Америки
9. «Польский вопрос» в истории России
10. Еврейский вопрос в истории России
11. Культура XVIII века.
12. Любовницы Петра I
13. Кунсткамера Петра Великого
14. Возникновение военно-морского русского флота

Реформы и контрреформы XIX века в России

1. Тайные общества в России в нач. XIX века. Причины формирования тайных организаций. Историческое значение восстания декабристов. В чем причины поражения восстания?
2. Модернизация в России в XIX веке: особенности и противоречия
3. Социальная структура Российской империи в XIX веке
4. Наполеон I Бонапарт: путь к власти
5. Кто победил в бородинском сражении?
6. Русское купечество: Мамонтовы, Морозовы, Рябушинские
7. Эволюция крепостного права в России: решила ли Крестьянская реформа крестьянский вопрос?
8. Крымская война

Проблема выбора пути развития в общественной мысли и политических движениях конца XIX – начала XX вв.

1. Газета «Колокол» А.Г. Герцена и Н.П. Огарева
2. Радикализация общественной мысли. «Земля и воля», «хождения в народ»
3. Первые марксисты. В.И. Ленин и газета «Искра», история РСДРП до 1917 года
4. Кровавое воскресение. Историография вопроса
5. Научно-технические открытия и изобретения второй половины XVIII – начала XX вв.
6. Этапы становления русской инженерной школы.
7. Императорское Московское техническое училище в пореформенный период. «Русский метод подготовки инженеров».
8. Убийство студента Иванова. 1869 г. Реальность и художественный вымысле Достоевского в Романе «Бесы».

Россия в 1917 г. и в годы Гражданской войны.

1. Двоевластие в России в 1917 году
2. Причины прихода к власти большевиков
3. Авангардное искусство на службе новой власти
4. Отречение Николая II: хронология событий, итоги
5. Александр Керенский
6. Русская эмиграция: пути эмиграции, причины, значение

Россия в 1920-1930-е гг. СССР в период Великой Отечественной войны

1. Образование СССР, признание СССР на мировой арене
2. Борьба за власть в партийном руководстве СССР в 1920-е гг.
3. «Завещание Ленина»
4. Культурная жизнь в России в 1920-х гг. Культурная революция в СССР.
5. Пионерское движение в СССР

Россия и мир во второй половине XX века

1. Истоки холодной войны. Ядерный паритет держав. Карибский кризис

2. Соперничество СССР и США в космосе
3. Период хрущевской «Оттепели»: изменения в культурной и политической жизни СССР
4. Организация Варшавского договора
5. Саманта Смит
6. Величайшие достижения советской науки
7. Спорт в СССР
8. СССР и Куба
9. Кто убил президента Кеннеди?

«Перестройка» в СССР (1985 — 1991 гг.)
1. «Бархатные» революции в странах Варшавского договора
2. Реформы М.С. Горбачева. Новое экономическое мышление
3. Советско-американские отношения во второй половине 1980-х гг.

Современная Россия: основные тенденции развития
1. Распад СССР: причины и последствия
2. Приватизация в РФ
3. Конституционный кризис 1993 года
4. Первая и Вторая Чеченские компании

8.2. Промежуточная аттестация

Промежуточная аттестация *Зачет/Зачет с оценкой/Экзамен* может проводиться в устной и/или письменной форме.

Описание показателей оценивания формируемых компетенций

Компетенция	Индикатор достижения компетенции (ИД)	Планируемый результат обучения по дисциплине, соотнесенный с ИД
УК-1 Способен осуществлять поиск, критический анализ и синтез информации, применять системный подход для решения поставленных задач	**УК-1.1** Знает принципы сбора, отбора и обобщения информации. **УК-1.2** Умеет соотносить разнородные явления и систематизировать их в рамках избранных видов профессиональной деятельности. **УК-1.3** Владеет навыками системного подхода в выборе оптимальных способов решения задач.	**Знать:** методики поиска, сбора и обработки информации; актуальные российские и зарубежные источники информации в сфере профессиональной деятельности; основные метод системного анализа; источники необходимой информации и особенности применения информации в творческой деятельности; терминологическую систему; **Уметь:** применять методики поиска, сбора и обработки информации; осуществлять критический анализ и синтез информации, полученной из разных источников; критически осмысливать и обобщать теоретическую информацию; **Владеть:** методикой системного подхода для решения поставленных задач.
УК-5 Способен воспринимать межкультурное разнообразие общества в социально-историческом, этическом и философском аспектах	**УК-5.1** Знает основные категории философии, законы исторического развития, основы межкультурной коммуникации. **УК-5.2** Умеет вести коммуникацию с представителями иных национальностей и конфессий с соблюдением этических и межкультурных норм. **УК-5.3** Владеет навыками анализа философских и исторических фактов, опытом оценки явлений культуры.	**Знать:** закономерности и особенности социально-исторического развития различных культур в этическом и философском контексте. **Уметь:** понимать и воспринимать разнообразие общества в социально-историческом, этическом и философском контекстах. **Владеть:** простейшими методами адекватного восприятия межкультурного разнообразия общества в социально-историческом, этическом и философском контекстах; навыками общения в мире культурного многообразия с использованием этических норм поведения.

Шкала оценивания результатов промежуточной аттестации

и критерии выставления оценок

Оценивание результатов промежуточной аттестации по дисциплине определяется шкалой оценивания: «отлично», «хорошо», «удовлетворительно», «неудовлетворительно», «зачтено», «не зачтено».

1. Устная форма: устный ответ на вопросы в форме собеседования по основным темам дисциплины.

Шкала оценивания	Критерии выставления оценок
Отлично/зачтено	Оценка «отлично» выставляется студенту, если он глубоко и прочно усвоил программный материал, исчерпывающе, последовательно, четко и логически стройно его излагает, умеет тесно увязывать теорию с практикой, свободно справляется с задачами, вопросами и другими видами применения знаний, причем не затрудняется с ответом при видоизменении заданий, использует в ответе материал разнообразных литературных источников, владеет разносторонними навыками и приемами выполнения практических задач
Хорошо/зачтено	Оценка «хорошо» выставляется студенту, если он твердо знает материал, грамотно и по существу излагает его, не допускает существенных неточностей в ответе на вопрос, правильно применяет теоретические положения при решении практических вопросов и задач, владеет необходимыми навыками и приемами их выполнения
Удовлетворительно/зачтено	Оценка «удовлетворительно» выставляется студенту, если он имеет знания только основного материала, но не усвоил его деталей, допускает неточности, недостаточно правильные формулировки, нарушения логической последовательности в изложении программного материала, испытывает затруднения при выполнении практических работ
Неудовлетворительно/ не зачтено	Оценка «неудовлетворительно» выставляется студенту, который не знает значительной части программного материала, допускает существенные ошибки, неуверенно, с большими затруднениями выполняет практические работы

2. Письменная форма: выполнение тестовых заданий. Тестовые задания выполняются в течение 45 минут и состоят из 20-30 вопросов разных типов. Преподаватель готовит несколько вариантов тестовых заданий.

Шкала оценивания	Критерии выставления оценок
Отлично/зачтено	85 – 100 %
Хорошо/зачтено	75 – 84 %
Удовлетворительно/зачтено	65 – 74 %
Неудовлетворительно/ не зачтено	0 – 64 %

ОЦЕНОЧНЫЕ МАТЕРИАЛЫ
(типовые контрольные задания и иные материалы) для проведения промежуточной аттестации и оценки сформированности компетенций по дисциплине (модулю)

Примерный перечень вопросов/заданий для проведения промежуточной аттестации

Задание 1. *Прочитайте текст задания и установите последовательность.*

Расположите в хронологической последовательности появление нормативно-правовых документов.

1. Русская правда
2. Соборное уложение
3. Правда Ярославичей
4. Царский судебник

Запишите цифры, которыми обозначены источники русского права, в правильной последовательности в таблицу слева направо.

1	3	4	2

Задание 6. *Прочитайте текст задания и установите соответствие.*

Установите соответствие между событиями реформирования управления в России и их инициаторами.

К каждой позиции, данной в левом столбце, подберите соответствующую позицию из правого столбца:

СОБЫТИЯ РЕФОРМИРОВАНИЯ		**ИНИЦИАТОРЫ**	
А	Разделение страны на губернии	**1**	В.И. Ленин
Б	Упразднение сословий	**2**	Александр I
В	Манифест «Об учреждении министерств»	**3**	Петр I
Г	Манифест об отмене крепостного права	**4**	Александр II

Запишите выбранные цифры под соответствующими буквами

А	**Б**	**В**	**Г**
3	**1**	**2**	**4**

Задание 11. *Прочитайте текст задания, выберите правильный ответ и запишите аргументы, обосновывающие правильность ответа*

Текст: XVII век стал важным периодом в истории России, охарактеризованным кризисами и изменениями. Этот век начинался с Смутного времени, которое стало следствием династических конфликтов, интервенций и народных восстаний. Восстановление порядка и стабильности стало возможным с приходом к власти династии Романовых, что открыло новую страницу в истории страны.

Вопрос: Какое из перечисленных событий наиболее точно иллюстрирует изменения, произошедшие в России в XVII веке?

1. Принятие соборного уложения 1649 года.
2. Открытие первых российских торговых домов за границей.
3. Проведение реформы местного самоуправления.
4. Подписание Нерчинского мира с Империей Цин.

Ответ: 1. Принятие соборного уложения 1649 года.

Обоснование: Принятие Соборного уложения в 1649 году ознаменовало завершение Смутного времени и окончательно оформило крепостное право. Этот документ кодифицировал российское законодательство, и на его основе были установлены основные правила, регулирующие жизнь общества и имущественные отношения, впервые определил статус главы государства, порядок государственной службы, виды государственных и уголовных преступлений. Было важным шагом в формировании государственного аппарата.

Задание 16. *Прочитайте текст задания и запишите развернутый обоснованный ответ.*

Текст: Александр II, правивший в России с 1855 по 1881 год, провел ряд масштабных реформ, направленных на модернизацию страны и улучшение социально-экономической ситуации. Одной из

самых значительных реформ стала отмена крепостного права в 1861 году, что освободило миллионы крестьян и предоставило им определенные права. Кроме того, царь инициировал реформы в судебной системе, системе местного самоуправления, армии и образовании. Однако, несмотря на городскую и сельскую модернизацию, реформы столкнулись с трудностями и противодействием, что в конечном итоге привело к появлению революционных движений.

Вопрос: Какие основные реформы проводил Александр II и какое влияние они оказали на развитие России?

Ответ: Александр II провел ряд значительных реформ, включая отмену крепостного права, реформы судебной системы, местного самоуправления и армии. Эти меры обеспечили возможность модернизации и социального прогресса, однако также привели к социальному неравенству, недовольству крестьян и росту революционных настроений. В результате реформы способствовали как прогрессу, так и политической нестабильности, завершившейся убийством царя в 1881 году.

9. МЕТОДИЧЕСКИЕ МАТЕРИАЛЫ

9.1. Методические рекомендации для подготовки к практическому (семинарскому) занятию

Семинарское занятие является традиционной и распространенной формой организации самостоятельной работы студентов при изучении дисциплин.

Самостоятельная подготовка к семинару направлена:

на развитие способности к чтению научной и иной литературы;

на поиск дополнительной информации, позволяющей глубже разобраться в некоторых вопросах;

на выделение при работе с разными источниками необходимой информации, которая требуется для полного ответа на вопросы плана семинарского занятия;

на выработку умения правильно выписывать высказывания авторов из имеющихся источников информации, оформлять их по библиографическим нормам;

на развитие умения осуществлять анализ выбранных источников информации;

на подготовку собственного выступления по обсуждаемым вопросам;

на формирование навыка оперативного реагирования на разные мнения, которые могут возникать при обсуждении тех или иных научных проблем.

Чтобы наиболее рационально и полно использовать все возможности семинара как вида занятия, для подготовки к нему необходимо:

внимательно прочитать конспект лекции по данной тематике;

ознакомиться с соответствующим разделом учебника;

проработать дополнительную литературу и источники;

решить задачи и выполнить другие письменные задания.

При подготовке к семинару:

проанализируйте тему семинара, подумайте о цели и основных проблемах, вынесенных на обсуждение;

внимательно прочитайте материал, данный преподавателем по этой теме на лекции;

изучите рекомендованную литературу, делая при этом конспекты прочитанного или выписки, которые понадобятся при обсуждении на семинаре;

постарайтесь сформулировать свое мнение по каждому вопросу и аргументирование его обосновать;

запишите возникшие во время самостоятельной работы с учебниками и научной литературой вопросы, чтобы затем на семинаре получить на них ответы.

В процессе работы на семинаре:

внимательно слушайте выступления других участников семинара, старайтесь соотнести, сопоставить их высказывания со своим мнением;

активно участвуйте в обсуждении рассматриваемых вопросов, не бойтесь высказывать свое мнение, но старайтесь, чтобы оно было подкреплено убедительными доводами;

если вы не согласны с чьим-то мнением, смело критикуйте его, но помните, что критика должна быть обоснованной и конструктивной, т. е. нести в себе какое-то конкретное предложение в качестве альтернативы;

после семинара кратко сформулируйте окончательный правильный ответ на вопросы, которые были рассмотрены.

Семинар помогает студентам глубоко овладеть предметом, способствует развитию у них умения самостоятельно работать с учебной литературой и первоисточниками, освоению ими методов научной работы и приобретению навыков научной аргументации, научного мышления.

Памятка «Правила запоминания»

Чтобы разобраться в материале, в процессе чтения или слушания необходимо проводить активную мыслительную обработку материала. В этом случае запоминание будет результатом этой активной работы над материалом и без специальных усилий, направленных на запоминание, не потребуется.

Правила запоминания:

Сосредоточься, нацелься на запоминание.

Старайся понять основной смысл излагаемого материала, иначе будет действовать механическая память, которая менее продуктивна, чем логическая.

Удели особое внимание структуре материала, уясни, чем вызвана такая последовательность его изложения.

Найди смысловые опорные пункты в материале, составь план, соотнеси эти пункты с планом.

Отдели основополагающий материал от иллюстративного, который запоминать не нужно.

Уясни, что ты уже знал и что узнал нового, и сравни новое с тем, что ты знал раньше.

Произнеси несколько раз новые слова, даты.

Проговори вслух формулировки выводов, законов.

Воспроизведи весь материал по плану, стараясь мысленно вообразить прочитанное.

9.2. Методические рекомендации по изучению дополнительной литературы (работа с учебной литературой, методическими материалами по теме)

Важной составляющей учебного процесса в вузе является работа с учебной и методической литературой. Самостоятельная работа студента с учебником позволяет осуществлять подготовку ко всем видам занятий: семинарским, практическим, тестированию, зачетам, экзаменам, вести научно-исследовательскую деятельность. В последние годы можно заметить тот факт, что студенты в вузе при подготовке к занятиям стали все меньше пользоваться учебниками, составлять конспекты. Причин тому множество, но в том числе и элементарное неумение пользоваться учебной литературой.

Учебник – основной и ведущий вид учебной литературы, в нем систематизировано, в сжатом виде излагается основной учебный материал на доступном студенту языке. Однако как пользоваться учебником студентов не учат. Зачастую вузы ограничиваются лишь несколькими методическими рекомендациями: «Читать внимательно, вдумчиво, вести конспект и т.д.». Однако, чтобы материал был усвоен, его мало прочесть, его необходимо понять.

В процессе работы с учебной и научной литературой студент может:

делать записи по ходу чтения в виде простого или развернутого плана (создавать перечень основных вопросов, рассмотренных в источнике);

составлять тезисы (цитирование наиболее важных мест статьи или монографии, короткое изложение основных мыслей автора);

готовить аннотации (краткое обобщение основных вопросов работы);

создавать конспекты (развернутые тезисы, которые).

Выбрав нужный источник, следует найти интересующий раздел по оглавлению или алфавитному указателю, а также одноименный раздел конспекта лекций или учебного пособия. В случае возникших затруднений в понимании учебного материала следует обратиться к другим источникам, где изложение может оказаться более доступным.

Приемы работы с текстом:

1. Проверка по вопросам учебника (устная и письменная);
2. Постановка вопросов к тексту;
3. Взаимная проверка по вопросам в парах;
4. Подробный или краткий пересказ;
5. Пересказ с опорой на план, ключевые слова, на иллюстрации или сочетание этих элементов (опорный конспект)
6. Составление конспекта в виде:

Плана

Схем
Таблиц
Тезисов

7. Комментирование
8. Иллюстрации к тексту
9. Пересказ в парах с опорой на конспект (планы, выписки и схемы);
10. Устное и письменное аннотирование с опорой на конспект;
11. Устное и письменное реферирование (констатирующее и критическое);
12. Устное и письменное рецензирование;
13. Выступления на семинарах;
14. Подготовка учебных докладов и обзорных рефератов (по нескольким источникам);
15. Групповая дискуссия и т.д.

Постановка вопросов к тексту. Этот прием является основным в процессе уяснения содержания, ведет к всестороннему пониманию учебного текста. Понимание текста складывается из понимания отдельных слов, предложений, логической структуры всего текста, его основной идеи и смысла, а также подтекста и общего замысла автора.

Поэтому вопросы могут возникать к разным аспектам текста: к непонятным словам и предложениям, к непонятным логическим связям между предложениями и абзацами текста, к связям содержания читаемого текста с другими текстами на эту тему. Этот прием учит не пропускать ни одного непонятного места в тексте, тут же формулировать вопрос и искать на него ответ.

Составления плана. План есть перечисление всех текстовых субъектов (т.е. тем текста).

Для того чтобы составить план, надо последовательно задавать себе в процессе чтения вопрос "о чем здесь говорится?", вычленять с помощью этого вопроса субъекты высказывания и записывать их в виде пунктов плана.

План может быть простой из нескольких пунктов или развернутый, состоящий из пунктов и подпунктов.

План может быть выполнен в двух формах:

1) в тезисной форме.

2) в форме номинативных (назывных) предложений. Пункты плана совпадают с информативными центрами абзацев.

Составление схемы. Схема — это графическое изображение логических связей между основными текстовыми субъектами. Средствами графического изображения являются геометрические фигуры (прямоугольники и др.) и их соединения (линии, стрелки), а также символические изображения и рисунки предметов. Схема отличается от плана наличием связей между элементами. Связи придают картине целостность и наглядность.

Тезирование (выписки основных суждений). Процесс тезирования состоит в формулировании основных тезисов (положений, утверждений, выводов) изучаемого текста. Тезисы могут быть составлены целиком из авторских высказываний (суждений), и тогда они пишутся в кавычках в виде прямых цитат. Если же тезисы формулируются самим читателем, тогда они излагаются в виде реферативного текста с помощью использования глаголов. Например: автор анализирует, отмечает, сравнивает, доказывает, объясняет и т.п.

Составление таблицы. Этот прием используется для обобщения и систематизации учебной информации, извлеченной из некоторого раздела.

Сокращения в конспектах.

При конспектировании допускается сокращенная запись слов. Но нельзя сокращать слова как попало. Недописанные слова и фразы через какое- то время теряют смысл, забываются, их значение может исказиться.

Для сокращения записи необходимо помнить несколько правил:

В письменной речи наибольшее количество информации приходится на первые буквы слов, поэтому при сокращении прилагательных и причастий можно сохранять 3-4 буквы и окончания. Например: положительный – полж-ный.

Окончания слов в русском языке играют большую роль, поэтому нельзя сокращать те окончания, которые обозначают признаки предметных отношений.

Можно при записи пропускать гласные, поскольку в русском языке смысловая нагрузка ложится на согласные, а гласные выполняют формообразующую функцию. Например: журналист – жрнлст.

Термины, новые слова и понятия записывать полностью. Например: Спектральным анализом наз-ют мет-д исслд-ния химсчк-го сост-ва раз-ных вещ-в по их спектрам испск-ия и поглщ-ия.

Использовать общепринятые сокращения слов и аббревиатур. Например: абсолютный – абс., автономный – авт.

Использовать знаки, получившие название кванторов, которые применяют в конспектах для сокращенной записи. Отработать свою, понятную через любое время систему сокращений.

ПАМЯТКА СТУДЕНТУ

работа с учебной литературой

При чтении не пропускайте ни одного слова, которое Вам непонятно.

Если перестали понимать смысл текста, то вернитесь назад до того места, где начали затрудняться. Причиной непонимания бывают, как правило, иностранные слова, термины. В таком случае обращайтесь к словарям.

Составление терминологического словаря, работа над основными понятиями также поможет в освоении материала.

Научитесь самостоятельно приобретать знания, работать с книгой, со средствами получения и обработки информации.

Научитесь пользоваться словарями, делать выписки, составлять текстовые таблицы, графики, логические схемы.

Особое внимание обратите на развитие интеллектуальных умений и навыков, умение самостоятельно выявлять причины событий, составлять сводные таблицы.

Научитесь анализировать, сравнивать, обобщать, доказывать на основе нескольких источников.

Научитесь вычленять главное, проблему, выдвигать гипотезу.

Добейтесь чтения со скоростью не менее 150 слов в минуту, при этом сразу выделяйте главное и таким образом кратко конспектируйте.

Изучаемый материал надо воспринимать не мозаично (тогда всё главное), а целостно, то есть вести логическую проработку материала по ходу чтения и при этом составлять логические цепочки (схемы).

Больше работайте с карандашом в руке, делайте записи, схемы и т.д. Это способствует лучшему усвоению, запоминанию.

ПРАВИЛА САМОСТОЯТЕЛЬНОЙ РАБОТЫ С УЧЕБНОЙ ЛИТЕРАТУРОЙ

Составить перечень книг, с которыми Вам следует познакомиться; «не старайтесь запомнить всё, что вам в ближайшее время не понадобится, – запомните только, где это можно отыскать».

Сам такой перечень должен быть систематизированным (что необходимо для семинаров, что для экзаменов, что пригодится для написания курсовых и дипломных работ, а что Вас интересует за рамками официальной учебной деятельности, то есть что может расширить Вашу общую культуру...).

Обязательно выписывать все выходные данные по каждой книге (при написании курсовых и дипломных работ это позволит очень сэкономить время).

Разобраться для себя, какие книги (или какие главы книг) следует прочитать более внимательно, а какие – просто просмотреть.

Естественно, все прочитанные книги, учебники и статьи следует конспектировать, но это не означает, что надо конспектировать «все подряд»: можно выписывать кратко основные идеи автора и иногда приводить наиболее яркие и показательные цитаты (с указанием страниц).

Если Вы раньше мало работали с научной литературой, то следует выработать в себе способность «воспринимать» сложные тексты; для этого лучший приём – научиться «читать медленно», когда Вам понятно каждое прочитанное слово (а если слово незнакомое, то либо с помощью словаря, либо с помощью преподавателя обязательно его узнать), и это может занять немалое время (у кого-то – до нескольких недель и даже месяцев); опыт показывает, что после этого студент каким-то «чудом» начинает буквально заглатывать книги и чуть ли не видеть «сквозь обложку», стоящая это работа или нет...

Чтение научного текста является частью познавательной деятельности. Её цель – извлечение из текста необходимой информации. От того на сколько осознанна читающим собственная внутренняя установка при обращении к печатному слову (найти нужные сведения, усвоить информацию полностью или частично, критически проанализировать материал и т.п.) во многом зависит эффективность осуществляемого действия.

.3. Методические рекомендации по написанию Доклада

Доклад-сообщение – это устное выступление на заданную тему. Время доклада 5-7 минут.

Цели доклада-сообщения: Научиться убедительно и кратко излагать свои мысли в устной форме. (Эффективно продавать свой интеллектуальный продукт). Донести информацию до слушателя, установить контакт с аудиторией и получить обратную связь.

План и содержание доклада-сообщения. Важно при подготовке доклада учитывать три его фазы: мотивацию, убеждение, побуждение. В первой фазе доклада рекомендуется использовать: риторические вопросы; актуальные события; оптический или акустический эффект; неожиданное для слушателей начало доклада.

Как правило, используется один из перечисленных приёмов. Главная цель фазы открытия (мотивации) – привлечь внимание слушателей к докладчику, поэтому длительность её минимальна.

При написании доклада по заданной теме обучающийся составляет план, подбирает основные источники. В процессе работы с источниками систематизирует полученные сведения, делает выводы и обобщения.

Ядром хорошего доклада является информация. Она должна быть новой и понятной. Важно в процессе доклада не только сообщить информацию, но и убедить слушателей в правильности своей точки зрения.

Доклад – продукт самостоятельной работы студента, представляющий собой публичное выступление по представлению полученных результатов решения определенной учебно-практической, учебно-исследовательской или научной темы. Средство контроля, важное для формирования универсальных компетенций обучающегося, при развитии навыков самостоятельного творческого мышления и изложения собственных умозаключений на основе изученного или прочитанного материала.

Изложение доклада как целостного авторского текста определяет критерии его оценки: новизна текста; обоснованность выбора источника; степень раскрытия сущности вопроса; соблюдение требований к докладу, соблюдение регламента времени.

АВТОНОМНАЯ НЕКОММЕРЧЕСКАЯ ОРГАНИЗАЦИЯ ВЫСШЕГО ОБРАЗОВАНИЯ
«ВЫСШАЯ ШКОЛА СЦЕНИЧЕСКИХ ИСКУССТВ»

Факультет ТЕАТРОВЕДЕНИЯ И ТЕАТРАЛЬНЫХ ТЕХНОЛОГИЙ

УТВЕРЖДАЮ

Ректор Райкин К.А.

«02» июня 2025 г.

РАБОЧАЯ ПРОГРАММА ДИСЦИПЛИНЫ *(МОДУЛЯ)*

ОСНОВЫ РОССИЙСКОЙ ГОСУДАРСТВЕННОСТИ

Основная профессиональная образовательная программа
высшего образования – программа бакалавриата по направлению подготовки
52.03.04 ТЕХНОЛОГИЯ ХУДОЖЕСТВЕННОГО ОФОРМЛЕНИЯ СПЕКТАКЛЯ

Направленность (профиль):
СЦЕНИЧЕСКОЕ ОФОРМЛЕНИЕ СПЕКТАКЛЯ
(ХУДОЖНИК-ТЕХНОЛОГ СЦЕНЫ)

Квалификация выпускника
БАКАЛАВР

Москва
2025

Содержание

1. Цель и задачи освоения дисциплины (модуля)

2. Перечень планируемых результатов обучения по дисциплине (модулю), соотнесенных с индикаторами достижения компетенций, обеспечивающие достижение результатов освоения образовательной программы.

3. Место дисциплины в структуре образовательной программы

4. Объем дисциплины (модуля) в зачетных единицах с указанием количества академических часов, выделенных на контактную работу обучающихся с преподавателем (по видам учебных занятий) и на самостоятельную работу обучающихся

5. Содержание дисциплины (модуля), структурированное по темам, разделам с указанием количества академических часов и видов учебных занятий

5.1. Содержание разделов, тем дисциплины (модуля)

5.2. Содержание семинарских/практических занятий

5.3. Самостоятельная работа обучающихся по освоению дисциплины (модуля)

6. Учебно-методическое и информационное обеспечение дисциплины

6.1. Электронный образовательный ресурс

6.2. Перечень основной и дополнительной литературы, необходимой для освоения дисциплины

6.3. Перечень ресурсов информационно-телекоммуникационной сети «Интернет», используемых при освоении дисциплины

7. Описание материально-технической базы, необходимой для осуществления образовательного процесса по дисциплине

7.1. Перечень программного обеспечения

7.2. Материально-техническое обеспечение

8. ФОНД ОЦЕНОЧНЫХ СРЕДСТВ ДЛЯ ПРОВЕДЕНИЯ ПРОМЕЖУТОЧНОЙ АТТЕСТАЦИИ И ТЕКУЩЕГО КОНТРОЛЯ УСПЕВАЕМОСТИ ПО ДИСЦИПЛИНЕ (МОДУЛЮ)

8.1. Текущий контроль успеваемости

8.2. Промежуточная аттестация

9. МЕТОДИЧЕСКИЕ МАТЕРИАЛЫ

Рабочая программа дисциплины:
«Основы российской государственности»

Рабочая программа дисциплины разработана в соответствии с требованиями Федерального государственного образовательного стандарта высшего образования – бакалавриат по направлению подготовки 52.03.04 Технология художественного оформления спектакля, утвержденным приказом Министерства образования и науки Российской Федерации от 16.11.2017 г. № 1123.

Организация-разработчик: АНО «Высшая школа сценических искусств»

1. Цель и задачи освоения дисциплины (модуля)

Целями освоения дисциплины является формирование у обучающихся системы знаний, навыков и компетенций, а также ценностей, правил и норм поведения, связанных с осознанием принадлежности к российскому обществу, развитием чувства патриотизма и гражданственности, формированием духовно- нравственного и культурного фундамента развитой и цельной личности, осознающей особенности исторического пути российского государства, самобытность его политической организации и сопряжение индивидуального достоинства и успеха с общественным прогрессом и политической стабильностью своей Родины. Реализация курса предполагает последовательное освоение студентами знаний, представлений, научных концепций, а также исторических, культурологических, социологических и иных данных, связанных с проблематикой развития российской цивилизации и её государственности в исторической ретроспективе и в условиях актуальных вызовов политической, экономической, техногенной и иной природы.

Задачи освоения дисциплины: представить историю России в её непрерывном цивилизационном измерении, отразить её наиболее значимые особенности, принципы и актуальные ориентиры; раскрыть ценностно-поведенческое содержание чувства гражданственности и патриотизма, неотделимого от развитого критического мышления, свободного развития личности и способности независимого суждения об актуальном политико-культурном контексте; рассмотреть фундаментальные достижения, изобретения, открытия и свершения, связанные с развитием русской земли и российской цивилизации, представить их в актуальной и значимой перспективе, воспитывающей в гражданине гордость и сопричастность своей культуре и своему народу; представить ключевые смыслы, этические и мировоззренческие доктрины, сложившиеся внутри российской цивилизации и отражающие её многонациональный, многоконфессиональный и солидарный (общинный) характер; рассмотреть особенности современной политической организации российского общества, каузальную природу и специфику его актуальной трансформации, ценностное обеспечение традиционных институциональных решений и особую поливариантность взаимоотношений российского государства и общества в федеративном измерении; исследовать наиболее вероятные внешние и внутренние вызовы, стоящие перед лицом российской цивилизации и её государственностью в настоящий момент, обозначить ключевые сценарии её перспективного развития; обозначить фундаментальные ценностные принципы (константы) российской цивилизации (единство многообразия, суверенитет (сила и доверие), согласие и сотрудничество, любовь и ответственность, созидание и развитие), а также связанные между собой ценностные ориентиры российского цивилизационного развития (такие как стабильность, миссия, ответственность и справедливость)

2. Перечень планируемых результатов обучения по дисциплине (модулю), соотнесенных с индикаторами достижения компетенций, обеспечивающие достижение результатов освоения образовательной программы.

Компетенция	Индикатор достижения компетенции (ИД)	Планируемый результат обучения по дисциплине, соотнесенный с ИД
УК-5 Способен воспринимать межкультурное разнообразие общества в социально-историческом, этическом и философском аспектах	**УК-5.1** Знает основные категории философии, законы исторического развития, основы межкультурной коммуникации. **УК-5.2** Умеет вести коммуникацию с представителями иных национальностей и конфессий с соблюдением этических и межкультурных норм. **УК-5.3** Владеет навыками анализа философских и исторических фактов, опытом оценки явлений культуры.	**Знать:** закономерности и особенности социально-исторического развития различных культур в этическом и философском контексте. **Уметь:** понимать и воспринимать разнообразие общества в социально-историческом, этическом и философском контекстах. **Владеть:** простейшими методами адекватного восприятия межкультурного разнообразия общества в социально-историческом, этическом и философском контекстах; навыками общения в мире культурного многообразия с использованием этических норм поведения.

3. Место дисциплины в структуре образовательной программы

Дисциплина *(модуль)* «Основы российской государственности» относится к обязательной части Блока 1 «Дисциплины (модули)» образовательной программы.

4. Объем дисциплины (модуля) в зачетных единицах с указанием количества академических часов, выделенных на контактную работу обучающихся с преподавателем (по видам учебных занятий) и на самостоятельную работу обучающихся

Вид учебной работы		Трудоемкость					
		зач. ед.	час.	по семестрам, час.			
				1	2	3	4
Общая трудоемкость по учебному плану		**2**	**72**			*72*	
Лекции (Л)			16			16	
Семинарские занятия (С)			16			16	
Контроль самостоятельной работы (КСР)							
Самостоятельная работа (СРС)			36			36	
Консультация							
Промежуточная аттестации	Экзамен						
	Зачет/зачет с оценкой		4			4	

5. **Содержание дисциплины (модуля), структурированное по темам, разделам с указанием количества академических часов и видов учебных занятий**

№ п/п	Наименование раздела, темы	Количество академических часов – всего	из них					Формируемы компетенции
			Лекции	Семинарские	Контроль СРС	Самостоятельная работа	Консультации	
1	Раздел 1. Что такое Россия	16	4	4		8		УК-5
2	Раздел 2. Российское государство-цивилизация	8	2	2		4		УК-5
3	Раздел 3. Российское мировоззрение и ценности российской цивилизации	12	2	2		8		УК-5
4	Раздел 4. Политическое устройство России	16	4	4		8		УК-5
5	Раздел 5. Вызовы будущего и развитие страны	16	4	4		8		УК-5
Подготовка к экзамену/зачету		4				4		УК-5
Итого объём часов дисциплины		**72**	**16**	**16**		**40**		

5.1. Содержание разделов, тем дисциплины (модуля)

Раздел 1. Что такое Россия

Тема 1. Современная Россия: цифры и факты, достижения и герои.

Страна в её пространственном, человеческом, ресурсном, идейно-символическом и нормативно-политическом измерении. Объективные и харак7 терные данные о России, её географии, ресурсах, экономике. Население, культура, религии и языки. Современное положение российских регионов. Выдающиеся персоналии («герои»). Ключевые испытания и победы России, отразившиеся в её современной истории.

Раздел 2. Российское государство-цивилизация.

Тема 2. Цивилизационный подход: возможности и ограничения.

Исторические, географические, институциональные основания формирования российской цивилизации. Концептуализация понятия «цивилизация». Что такое цивилизация? Какими они были и бывают? Плюсы и минусы цивилизационного подхода. Особенности цивилизационного развития России: история многонационального (наднационального) характера общества, перехода от имперской организации к федеративной, межцивилизационного диалога за пределами России (и внутри неё).

Тема 3. Философское осмысление России как цивилизации.

Роль и миссия России в работах различных отечественных и зарубежных философов, историков, политиков, деятелей культуры.

Раздел 3. Российское мировоззрение и ценности российской цивилизации.

Тема 4. Мировоззрение и идентичность.

Мировоззрение и его значение для человека, общества, государства. Что такое мировоззрение? Теория вопроса и смежные научные концепты. Мировоззрение как функциональная система. Мировоззренческая система российской цивилизации. Представление ключевых мировоззренческих позиций и понятий, связанных с российской идентичностью, в историческом измерении и в контексте российского федерализма. Рассмотрение этих мировоззренческих позиций с точки зрения ключевых элементов общественно-политической жизни (мифы, ценности и убеждения, потребности и стратегии). Значение коммуникационных практик и государственных решений в области мировоззрения (политика памяти, символическая политика и пр.) Самостоятельная картина мира и история особого мировоззрение российской цивилизации.

Тема 5. Мировоззренческие принципы (константы) российской цивилизации.

Ценностные принципы (константы) российской цивилизации: единство многообразия (1), суверенитет (сила и доверие) (2), согласие и сотрудничество (3), любовь и ответственность (4), созидание и развитие (5). Их отражение в актуальных социологических данных и политических исследованиях. «Системная модель мировоззрения» («человек – семья – общество – государство – страна») и её репрезентации («символы – идеи и язык – нормы – ритуалы – институты»).

Раздел 4. Политическое устройство России

Тема 6. Конституционные принципы и разделение властей.

Объективное представление российских государственных и общественных институтов, их истории и ключевых причинно-следственных связей последних лет социальной трансформации. Основы конституционного строя России. Принцип разделения властей и демократия. Особенности современного российского политического класса. Генеалогия ведущих политических институтов, их история причины и следствия их трансформации. Уровни организации власти в РФ.

Тема 7. Стратегическое планирование: национальные проекты и государственные программы.

Государственные проекты и их значение (ключевые отрасли, кадры, социальная сфера).

Раздел 5. Вызовы будущего и развитие страны.

Тема 8. Актуальные вызовы и проблемы развития России.

Глобальные тренды и особенности мирового развития. Техногенные риски, экологические вызовы и экономические шоки. Суверенитет страны и его место в сценариях перспективного развития мира и российской цивилизации. Стабильность, миссия, ответственность и справедливость как ценностные ориентиры для развития и процветания России.

Тема 9. Сценарии развития российской цивилизации.

Сценарии перспективного развития страны и роль гражданина в этих сценариях. Солидарность, единство и стабильность российского общества в цивилизационном измерении. Стремление к компромиссу, альтруизм и взаимопомощь как значимые принципы российской политики. Ответственность и миссия как ориентиры личностного и общественного развития. Справедливость и меритократия в российском обществе. Представление о коммунитарном характере российской гражданственности, неразрывности личного успеха и благосостояния Родины.

5.2. Содержание семинарских занятий

Раздел 1. Что такое Россия

Вопросы для обсуждения:

Обсуждение понятия «российская государственность».

1. Почему это важно для понимания российской политики и экономики?

2. История российской государственности. Как формировалось российское государство и какие элементы стали основополагающими?

3. Основополагающие элементы российской государственности. Обсуждение значимости следующих элементов: территория, границы, нация, национальная идентичность, политическая система, власть.

4. Современная Россия: цифры и факты, достижения и герои. Обсуждение влияния основополагающих элементов на современную Россию. Анализ текущей ситуацию в России и какие изменения могут произойти в будущем.

5. Что такое российская государственность и какие практические вопросы она поднимает для современной России.

«Россия: территория и народ как ключевые факторы ее исторического развития».

1.Дискуссия по концепции территории и народа как формулы существования России.

2. Исторические корни: от первобытных общин до Киевской Руси.

3. Развитие территории и народа в период Московского централизма и времен Романовых династии.

4. Реформы и модернизация в XVIII - первой половине XIX века, формирование национальных и культурных идентичностей.

5. Ускоренное развитие экономики и индустриализации, первые социально-политические кризисы, рост национализма в начале XX века.

6. Период Советской России: территориальные и этнические преобразования, формирование государственных идентичностей.

7. Современная Россия: вызовы и возможности в контексте новых вызовов мирового развития.

8. Дискуссия о территориальных и национальных проблемах современной России и возможных путях их решения, выводы и рекомендации

Раздел 2. Раздел 2. Российское государство-цивилизация.

Вопросы для обсуждения:

1. Теории локальных цивилизаций.

2. Сущность и специфика российской цивилизации.

3. Роль и миссия России в работах различных отечественных и зарубежных философов, историков, политиков, деятелей культуры

Раздел 3. Российское мировоззрение и ценности российской цивилизации.

Вопросы для обсуждения:

1. Ценностные вызовы современной политики

2. Ценности и самобытность российской цивилизации.

3. Системная модель мировоззрения» («человек – семья – общество – государство – страна») и её репрезентации («символы – идеи и язык – нормы – ритуалы – институты»)

Раздел 4. Политическое устройство России

Вопросы для обсуждения:

1. Анализ и обсуждение конституционных изменений в России

2. Уровни и ветви власти

3. Власть и легитимность в конституционном преломлении

Обсуждение и анализ будут основываться на реальных случаях и новостях, что позволит более точно понимать значение конституционных изменений и их значение для России.

4. Анализ конституционно-правового статуса главы государства и парламента Российской Федерации,, анализировать их роль в политической системе страны и обсуждение взаимодействия между ними.

5. Вопросы ответственности главы государства, его права и обязанности, а также роль и функции парламента в государственном управлении.

6. Анализ конституционных принципов судебной власти и деятельности прокуратуры в Российской Федерации на конкретных примерах судебной практики.

Изучение конкретных примеров из российской судебной практики, связанных с работой судов и органов прокуратуры

Раздел 5. Вызовы будущего и развитие страны.

Вопросы для обсуждения:

1.Анализ национальных проектов в РФ в контексте глобализации и борьбы за своё национальное развитие.

2.Планирование будущего: государственные стратегии и гражданское участие

3.Ознакомление с концепцией глобализации и её влиянием на Россию.

4 Изучение основных положений национальных проектов России и их роли в обеспечении устойчивого развития страны.

5. Анализ ожидаемых результатов и эффективности национальных проектов в контексте борьбы за своё национальное развитие.

6. Разработка рекомендаций для совершенствования национальных проектов в соответствии с вызовами глобализации и сохранения национальной идентичности РФ.

7. Представление о характере российской гражданственности, неразрывности личного успеха и благосостояния Родины

5.3. Самостоятельная работа обучающихся по освоению дисциплины (модуля)

Раздел (тема) дисциплин, его содержание	Вид, содержание самостоятельной работы
Раздел 1. Что такое Россия	Подготовка к семинарскому занятию Изучение дополнительной литературы (работа с учебной литературой, методическими материалами по теме) Поиск информации с использованием сети Интернет
Раздел 2. Российское государство-цивилизация	Подготовка к семинарскому занятию Изучение дополнительной литературы (работа с учебной литературой, методическими материалами по теме) Поиск информации с использованием сети Интернет
Раздел 3. Российское мировоззрение и ценности российской цивилизации	Подготовка к семинарскому занятию Изучение дополнительной литературы (работа с учебной литературой, методическими материалами по теме) Поиск информации с использованием сети Интернет
Раздел 4. Политическое устройство России	Подготовка к семинарскому занятию Изучение дополнительной литературы (работа с учебной литературой, методическими материалами по теме) Поиск информации с использованием сети Интернет
Раздел 5. Вызовы будущего и развитие страны	Подготовка к семинарскому занятию Изучение дополнительной литературы (работа с учебной литературой, методическими материалами по теме) Поиск информации с использованием сети Интернет

6. Учебно-методическое и информационное обеспечение дисциплины

6.1. Электронный образовательный ресурс

1.	Электронная библиотечная система «Университетская Библиотека Онлайн»	http://www.biblioclub.ru/

6.2. Перечень основной и дополнительной литературы, необходимой для освоения дисциплины

Основная литература:

1. Городилов, А. А. Государственное устройство и право : учебник : [16+] / А. А. Городилов. – Изд. 3-е, перераб. и доп. – Москва : Директ-Медиа, 2023. – 428 с. – Режим доступа: по подписке. – URL: https://biblioclub.ru/index.php?page=book&id=696159 (дата обращения: 20.08.2024). – Библиогр. в кн. – ISBN 978-5-4499-3412-3. – DOI 10.23681/696159. – Текст : электронный.
2. Большаков, В. И. Системный анализ российской государственности : учебное пособие : [16+] / В. И. Большаков. – Москва ; Берлин : Директ-Медиа, 2016. – 167 с. – Режим доступа: по подписке. – URL: https://biblioclub.ru/index.php?page=book&id=442982 (дата обращения: 20.08.2024). – Библиогр. в кн. – ISBN 978-5-4475-8183-1. – DOI 10.23681/442982. – Текст : электронный.
3. Пикулькин, А. В. Система государственного управления : учебник / А. В. Пикулькин. – 4-е изд., перераб. и доп. – Москва : Юнити-Дана, 2017. – 640 с. – (Золотой фонд российских учебников). – Режим доступа: по подписке. – URL: https://biblioclub.ru/index.php?page=book&id=684605 (дата обращения: 20.08.2024). – Библиогр.: с. 611. – ISBN 978-5-238-01139-4. – Текст : электронный.

4. Савицкий, А. Г. Национальная безопасность : Россия в мире : учебник / А. Г. Савицкий. – Москва : Юнити-Дана, 2017. – 464 с. – Режим доступа: по подписке. – URL: https://biblioclub.ru/index.php?page=book&id=685027 (дата обращения: 20.08.2024). – ISBN 978-5-238-02307-6. – Текст : электронный.
5. История российского правосудия : учебное пособие / А. А. Воротынцева, А. А. Демичев, О. В. Исаенкова [и др.] ; под ред. Н. А. Колоколова. – Москва : Юнити-Дана : Закон и право, 2017. – 447 с. – Режим доступа: по подписке. – URL: https://biblioclub.ru/index.php?page=book&id=691521 (дата обращения: 20.08.2024). – Библиогр. в кн. – ISBN 978-5-238-01560-6. – Текст : электронный.

Дополнительная литература:

1. Моисеев, В. В. История государственного управления в России: учебник для вузов / В. В. Моисеев. – 4-е изд., испр. и доп. – Москва ; Берлин : Директ-Медиа, 2018. – 629 с. : ил., табл. – Режим доступа: по подписке. – URL: https://biblioclub.ru/index.php?page=book&id=480143 (дата обращения: 22.08.2024). – Библиогр.: с. 615-617. – ISBN 978-5-4475-8283-8. – DOI 10.23681/480143. – Текст : электронный.
2. Сорокун, П. В. История отечественного государства и права : учебное пособие : [12+] / П. В. Сорокун. – Москва ; Берлин : Директ-Медиа, 2020. – 198 с. : табл. – Режим доступа: по подписке. – URL: https://biblioclub.ru/index.php?page=book&id=572437 (дата обращения: 22.08.2024). – Библиогр. в кн. – ISBN 978-5-4499-0677-9. – Текст : электронный.
3. Смирнов, С. Н. История отечественного государства и права : учебное пособие / С. Н. Смирнов. – Москва : Юнити-Дана, 2017. – 336 с. – Режим доступа: по подписке. – URL: https://biblioclub.ru/index.php?page=book&id=684788 (дата обращения: 22.08.2024). – Библиогр. в кн. – ISBN 978-5-238-01612-2. – Текст : электронный.
4. Белковец, Л. П. История государства и права России : [16+] / Л. П. Белковец, В. В. Белковец. – Б.м. : б.и., б.г. – 328 с. – Режим доступа: по подписке. – URL: https://biblioclub.ru/index.php?page=book&id=611407 (дата обращения: 22.08.2024). – Библиогр. в кн. – Текст : электронный.

6.3. Перечень ресурсов информационно-телекоммуникационной сети «Интернет», используемых при освоении дисциплины

1.	Российская Государственная библиотека. Электронный каталог	http://www.rsl.ru/index.php?f=97
2.	Альдебаран.	http://aldebaran.ru/
3.	Библиотека Гумер.	https://www.gumer.info/
4.	Библиотека научной и студенческой информации	http://bibliofond.ru
5.	Научная педагогическая электронная библиотека	http://elib.gnpbu.ru/
6.	Научная электронная библиотека eLIBRARY.RU	http://e-library.ru
7.	Научная электронная библиотека КиберЛенинка	http://cyberleninka.ru
8.	Национальная электронная библиотека	http://нэб.рф
9.	Некоммерческая электронная библиотека «ImWerden»: искусство, театр, кино и музыка	http://imwerden.de/
10.	Портал культурного наследия России	http://www.culture.ru
11.	Российская государственная библиотека искусств	http://liart.ru/ru/
12.	Электронная библиотека учебников	http://studentam.net/
13.	Библиотека Максима Мошкова	http://lib.ru/
14.	Классика.ру	https://klassika.ru/
15.	Русская виртуальная библиотека	https://rvb.ru/
16.	Библиотека изобразительных искусств	http://www.artlib.ru/
17.	Электронные публикации Института русской литературы (Пушкинского Дома) РАН	http://lib.pushkinskijdom.ru/
18.	Журнальный зал	https://magazines.gorky.media/
19.	Энциклопедии Кирилла и Мефодия	http://www.megabook.ru

7. Описание материально-технической базы, необходимой для осуществления образовательного процесса по дисциплине

7.1. Перечень программного обеспечения

1.	Лицензионное программное обеспечение	Windows XP, Microsoft windows 8, Microsoft office 2013
2.	Свободно распространяемое программное обеспечение	OpenOffice: Writer, Calc, Impress, Draw, Base, Math
3.	Свободно распространяемое программное обеспечение отечественного производства	Яндекс.Браузер (https://browser.yandex.ru/), Dicter (https://www.dicter.ru/), Windows Player (https://windowsplayer.ru/), WindowsRar (https://windowsrar.ru/), PDFMaster (https://pdfmaster.ru/), ASTRA LINUX SPECIAL EDITION (https://astralinux.ru/products/astra-linux-special-edition/), LibreOffice (https://ru.libreoffice.org/), Okular (https://okular.kde.org/ru/download/), Редактор изображений Gimp (https://www.gimp.org/)

7.2. Материально-техническое обеспечение

№ п\п	Наименование помещений	Назначение помещений	Оснащенность (оборудование) помещений
1.	Учебная аудитория для проведения учебных занятий № 401	Учебная аудитория для проведения занятий лекционного и (или) семинарского типа и (или) групповые консультации, и (или) индивидуальную работу обучающихся (в том числе индивидуальные консультации), проведения практик, текущего контроля и промежуточной аттестации	– Рабочее место преподавателя: ПК-Моноблок Lenovo с доступом к сети Интернет и обеспечением доступа в электронную информационно-образовательную среду Института. – Интерактивная доска (Panasonic UB-T880W с проектором Panasonic PT-CW240). – ЖК телевизор «Panasonic 42». – Мебель учебная (столы, стулья).
2.	Помещение для самостоятельной работы	Помещение для самостоятельной работы обучающихся	Читальный зал: – Посадочных мест: 15 – Рабочее место обучающегося: 15 шт. ПК Моноблок Lenovo с доступом к сети Интернет и в ЭИОС Вуза. – ЖК телевизор «Panasonic 42». – Учебная мебель (столы, стулья)

8. ФОНД ОЦЕНОЧНЫХ СРЕДСТВ ДЛЯ ПРОВЕДЕНИЯ ПРОМЕЖУТОЧНОЙ АТТЕСТАЦИИ И ТЕКУЩЕГО КОНТРОЛЯ УСПЕВАЕМОСТИ ПО ДИСЦИПЛИНЕ (МОДУЛЮ)

8.1. Текущий контроль успеваемости

Показателями оценивания результатов текущего контроля успеваемости обучающихся по дисциплине является:

активность обучающегося в рамках аудиторных учебных занятий: на лекционных и семинарских (практических) занятиях – уровень знаний, умений и навыков, продемонстрированных обучающимся;

результаты самостоятельной работы: письменные работы (доклады, статьи и другие публикации, эссе и т.п.), творческие работы и объекты и др;

посещаемость учебных занятий по дисциплинам (модулям), практикам;

другие значимые результаты работы обучающегося.

Текущий контроль успеваемости по дисциплине (модулю) проводится в ходе семинарских (практических) занятий методами устного или письменного опроса (работ), в процессе выступлений обучающихся.

Критерии оценки и оценочные материалы для проведения текущего контроля успеваемости:

Устный опрос

Устный опрос проводится по пройденным темам курса в ходе семинарских занятий.

Шкала оценивания	Критерии выставления оценок
«Отлично»	1) полное раскрытие вопроса; 2)указание точных названий и определений; 3) правильная формулировка понятий и категорий; 4) самостоятельность ответа, умение вводить и использовать собственные классификации и квалификации, анализировать и делать собственные выводы по рассматриваемой теме; 5) использование дополнительной литературы и иных материалов и др.
«Хорошо»	1) недостаточно полное, по мнению преподавателя, раскрытие темы; 2) несущественные ошибки в определении понятий, категорий и т.п., кардинально не меняющих суть изложения; 3) использование устаревшей учебной литературы и других источников
«Удовлетворительно»	1) отражение лишь общего направления изложения лекционного материала и материала современных учебников; 2) наличие достаточного количества несущественных или одной-двух существенных ошибок в определении понятий и категорий и т. п.; 3) использование устаревшей учебной литературы и других источников; 4) неспособность осветить проблематику учебной дисциплины и др.
«Неудовлетворительно»	1) нераскрытые темы; 2) большое количество существенных ошибок; 3) отсутствие умений и навыков, обозначенных выше в качестве критериев выставления положительных оценок др.

Доклад

Доклады по основным разделам дисциплины заслушиваются в ходе семинарских/практических занятий.

Шкала оценивания	Критерии выставления оценок
Отлично	Соответствие целям и задачам дисциплины, актуальность темы и рассматриваемых проблем, соответствие содержания заявленной теме, заявленная тема полностью раскрыта, рассмотрение дискуссионных вопросов по проблеме, сопоставлены различные точки зрения по

	рассматриваемому вопросу, научность языка изложения, логичность и последовательность в изложении материала, количество исследованной литературы, в том числе новейших источников по проблеме, четкость выводов,
Хорошо	Соответствие целям и задачам дисциплины, актуальность темы и рассматриваемых проблем, соответствие содержания заявленной теме, научность языка изложения, заявленная тема раскрыта недостаточно полно, отсутствуют новейшие литературные источники по проблеме,
Удовлетворительно	Соответствие целям и задачам дисциплины, содержание работы не в полной мере соответствует заявленной теме, заявленная тема раскрыта недостаточно полно, использовано небольшое количество научных источников, нарушена логичность и последовательность в изложении материала
Неудовлетворительно	Работа не соответствует целям и задачам дисциплины, содержание работы не соответствует заявленной теме, содержание работы изложено не научным стилем

Примерные темы докладов по основным разделам дисциплины

1. Формирование российской государственности: от Древней Руси до Московского княжества
2. Истоки российской государственности: от древнерусских племён до Киевской Руси.
3. Роль князя Владимира Святославовича в становлении русской государственности.
4. Система управления Древнерусского государства: истоки и особенности.
5. Монголо-татарское иго как фактор влияния на российскую государственность.
6. Установление Московского княжества: ключевые события и личности.
7. Иван III и формирование централизованного государства.
8. Реформа Ивана IV (Грозного): значимость и последствия.
9. Держава Романовых: становление и развитие.
10. Влияние реформ Екатерины II на российскую государственность.
11. Развитие конституционализма в России: от 1905 года до революции.
12. Рассмотрение ключевых этапов становления российского государства.
13. Роль православия в формировании российской государственности
14. Влияние православной церкви на культурные, политические и социальные аспекты жизни страны.
15. Петра I и его реформы: модернизация России в XVIII веке
16. Анализ преобразований Петра Великого и их влияние на развитие Российской империи.
17. Крепостное право в России: причины возникновения и последствия отмены
18. Исследование крепостного права как социального института и его роли в истории России.
19. Русская культура XIX века: литература, искусство и философия
20. Обзор культурных достижений эпохи и их значение для формирования национального самосознания.
21. Февральская революция 1917 года: причины, ход событий и итоги
22. Подробный анализ причин и последствий Февральской революции.
23. Октябрьская революция 1917 года: формирование Советского государства
24. Государственное управление в России в XIX веке.
25. Период Гражданской войны и его влияние на государственность.
26. Организация и функционирование советской власти: от революции до конца 1980-х.
27. Изучение Октябрьской революции и её влияния на мировую историю.
28. Коллективизация и индустриализация в СССР: достижения и издержки
29. Оценка успехов и проблем коллективизации и индустриализации в Советском Союзе.
30. Великая Отечественная война: героизм народа и вклад в Победу
31. Подвиг советского народа в годы Великой Отечественной войны.
32. Перестройка и распад СССР: причины и последствия
33. Анализ факторов, приведших к распаду Советского Союза, и их влияние на современную Россию.
34. Конституционное устройство современной России
35. Конституции Российской Федерации: историческая динамика.
36. Сравнительный анализ царской и советской административных систем.
37. Роль местного самоуправления в российской государственности.

38. Специфика российского федерализма: история и современность.
39. Основные принципы и особенности конституционного строя Российской Федерации.
40. Федерализм в России: история и современное состояние
41. Развитие федеративных отношений в России и их роль в государственном устройстве.
42. Правовая система России: традиции и новации
43. Эволюция правовой системы России и её современные особенности.
44. Правовая система России: от кодификации до гражданского кодекса.
45. Влияние международного права на российскую государственность.
46. Роль православной церкви в формировании российской идентичности.
47. Влияние русской культуры на государственное устройство.
48. Основы социальной политики в российском государстве.
49. Права человека в контексте российской государственности.
50. Государственная идеология России: от империи до современности.
51. Россия как многонациональное государство: история и вызовы.
52. Роль молодежи в формировании гражданского общества в России.
53. Социальное движение и протесты в истории российской государственности.
54. Влияние экономической политики на стабильность государства.
55. Образование и государственность: традиции и инновации.
56. Связь между военной силой и политической властью в России.
57. Политические партии и их влияние на развитие российской государственности.
58. Проблемы коррупции и их влияние на государственные институты.
59. Роль науки и технологий в управлении государством.
60. Изменения в системе государственной безопасности России.
61. Экологическая политика и её место в государственной стратегии.
62. Санкции и их влияние на российскую экономику и политику.
63. Внешняя политика как инструмент государственной устойчивости.
64. Иммиграция и интеграция в российское общество.
65. Современные вызовы российскому государству: терроризм и экстремизм.
66. Роль медиа в формировании общественного мнения и государственной политики.
67. Проблемы развития сельских территорий в контексте государственной политики.
68. Цифровизация и её влияние на российскую государственность.
69. Женщины в российской политике: история и современные достижения.
70. Роль орденов и наград в формировании государственной идентичности.
71. Гражданское общество в России: перспективы развития
72. Роль гражданского общества в современном российском государстве.
73. Национальная политика России: мультикультурализм и интеграция
74. Особенности национальной политики России и проблемы межнациональных отношений.
75. Экологическая политика России: вызовы и решения
76. Проблемы экологии в России и меры по их решению.
77. Социальная политика России: поддержка населения и борьба с бедностью
78. Анализ социальной политики современного российского государства.
79. Экономическая модель России: ресурсы, промышленность, инновации
80. Характеристика экономической модели России и её потенциал.
81. Внешняя политика России: исторические этапы и современные тенденции
82. Исторический обзор внешней политики России и её современная стратегия.
83. Научно-технический прогресс в России: достижения и вызовы
84. Научные и технологические успехи России и стоящие перед страной задачи.
85. Молодёжная политика России: воспитание гражданственности и патриотизма
86. Направления молодёжной политики и их значимость для будущего страны.
87. Информационная безопасность России: угрозы и защита
88. Вопросы информационной безопасности в условиях современных вызовов.
89. Спортивная политика России: олимпийские победы и национальные программы
90. Спортивные достижения России и государственная поддержка спорта.
91. Россия в глобальном мире: интеграционные процессы и международное сотрудничество
92. Участие России в международных организациях и процессах глобализации.
93. Будущее России: прогнозы и сценарии развития
94. Возможные пути развития России в будущем и факторы, влияющие на этот процесс.

8.2. Промежуточная аттестация

Промежуточная аттестация *Зачет/Зачет с оценкой/Экзамен* может проводиться в устной и/или письменной форме.

Описание показателей оценивания формируемых компетенций

Компетенция	Индикатор достижения компетенции (ИД)	Планируемый результат обучения по дисциплине, соотнесенный с ИД
УК-5 Способен воспринимать межкультурное разнообразие общества в социально-историческом, этическом и философском аспектах	**УК-5.1** Знает основные категории философии, законы исторического развития, основы межкультурной коммуникации. **УК-5.2** Умеет вести коммуникацию с представителями иных национальностей и конфессий с соблюдением этических и межкультурных норм. **УК-5.3** Владеет навыками анализа философских и исторических фактов, опытом оценки явлений культуры.	**Знать:** закономерности и особенности социально-исторического развития различных культур в этическом и философском контексте. **Уметь:** понимать и воспринимать разнообразие общества в социально-историческом, этическом и философском контекстах. **Владеть:** простейшими методами адекватного восприятия межкультурного разнообразия общества в социально-историческом, этическом и философском контекстах; навыками общения в мире культурного многообразия с использованием этических норм поведения.

Шкала оценивания результатов промежуточной аттестации и критерии выставления оценок

Оценивание результатов промежуточной аттестации по дисциплине определяется шкалой оценивания: «отлично», «хорошо», «удовлетворительно», «неудовлетворительно», «зачтено», «не зачтено».

1. Устная форма: устный ответ на вопросы в форме собеседования по основным темам дисциплины.

Шкала оценивания	Критерии выставления оценок
Отлично/зачтено	Оценка «отлично» выставляется студенту, если он глубоко и прочно усвоил программный материал, исчерпывающе, последовательно, четко и логически стройно его излагает, умеет тесно увязывать теорию с практикой, свободно справляется с задачами, вопросами и другими видами применения знаний, причем не затрудняется с ответом при видоизменении заданий, использует в ответе материал разнообразных литературных источников, владеет разносторонними навыками и приемами выполнения практических задач
Хорошо/зачтено	Оценка «хорошо» выставляется студенту, если он твердо знает материал, грамотно и по существу излагает его, не допускает существенных неточностей в ответе на вопрос, правильно применяет теоретические положения при решении практических вопросов и задач, владеет необходимыми навыками и приемами их выполнения
Удовлетворительно/зачтено	Оценка «удовлетворительно» выставляется студенту, если он имеет знания только основного материала, но не усвоил его деталей, допускает неточности, недостаточно правильные формулировки, нарушения логической последовательности в изложении программного материала, испытывает затруднения при выполнении практических работ
Неудовлетворительно/ не зачтено	Оценка «неудовлетворительно» выставляется студенту, который не знает значительной части программного материала, допускает существенные ошибки, неуверенно, с большими затруднениями выполняет практические работы

2. Письменная форма: выполнение тестовых заданий. Тестовые задания выполняются в течение 45 минут и состоят из 20-30 вопросов разных типов. Преподаватель готовит несколько вариантов тестовых заданий.

Шкала оценивания	Критерии выставления оценок
Отлично/зачтено	85 – 100 %
Хорошо/зачтено	75 – 84 %
Удовлетворительно/зачтено	65 – 74 %
Неудовлетворительно/ не зачтено	0 – 64 %

ОЦЕНОЧНЫЕ МАТЕРИАЛЫ
(типовые контрольные задания и иные материалы)
для проведения промежуточной аттестации
и оценки сформированности компетенций по дисциплине (модулю)

Примерный перечень вопросов/заданий для проведения промежуточной аттестации

Задание 1. *Прочитайте текст задания и установите последовательность.*

Расположите события в хронологическом порядке, начиная с самого раннего:

1. Провозглашение России империей
2. Крещение Руси
3. Издание Русской правды
4. Призвание варягов
5. Стояние на Угре
6. Соборное уложение

Запишите соответствующую последовательность цифр слева направо

4	2	3	5	6	1

Задание 6. *Прочитайте текст задания и установите соответствие.*

Установите соответствие между основными принципами государственной политики и их описаниями:
К каждой позиции, данной в левом столбце, подберите соответствующую позицию из правого столбца:

ПРИНЦИПЫ		ОПИСАНИЕ	
А	Законность	**1**	Признание и уважение прав человека и его достоинства.
Б	Социальная справедливость	**2**	Обеспечение правовой основой всех государственных действий.
В	Плюрализм	**3**	Разнообразие точек зрения и политических систем.
Г	Гуманизм	**4**	Ориентированность на интересы всех слоев населения.

Запишите выбранные цифры под соответствующими буквами

А	Б	В	Г
2	**4**	**3**	**1**

Задание 13. *Прочитайте текст задания, выберите правильный ответ и запишите аргументы, обосновывающие правильность ответа*

В 2020 году в России прошел общенациональный референдум, в результате которого были внесены изменения в Конституцию. Одним из ключевых пунктов стало указание на приоритет Конституции России над международными нормами. Этот шаг был воспринят как важный для укрепления суверенитета страны.

Вопрос: Какое значение имеют поправки к Конституции, принятые в 2020 году?

1. Поправки к Конституции укрепляют правовые основы государственной власти, обеспечивая большую защиту для граждан.
2. Поправки способствуют улучшению инвестиционного климата и привлечению иностранных инвестиций.
3. Поправки служат основой для дальнейшего развития экономических реформ и модернизации страны.
4. Поправки к Конституции подчеркивают приоритет национального законодательства и укрепляют государственные институты.

Ответ: **4**

Обоснование: Поправки к Конституции поставили Конституцию России выше международных норм, что позволяет подчеркнуть суверенитет страны. Указание на приоритет Конституции создает основу для укрепления государственных институтов и защиты интересов граждан.

Задание 14. *Прочитайте текст задания и запишите развернутый обоснованный ответ.*

Вопрос: Ценности Российской цивилизации сложились под влиянием истории, культуры и религии. Человек в российском обществе воспринимается не только как индивид, но и как часть сообщества. Какие понятия являются основными в рамках ценностей Российской цивилизации?

Ответ: Ценности Российской цивилизации являются результатом исторического пути страны и отражают уникальность ее культуры. Коллективизм, духовные традиции, важность семьи и социальная ответственность формируют основу русской идентичности и оказывают влияние на все аспекты жизни общества.

9. МЕТОДИЧЕСКИЕ МАТЕРИАЛЫ

9.1. Методические рекомендации для подготовки к практическому (семинарскому) занятию

Семинарское занятие является традиционной и распространенной формой организации самостоятельной работы студентов при изучении дисциплин.

Самостоятельная подготовка к семинару направлена:

на развитие способности к чтению научной и иной литературы;

на поиск дополнительной информации, позволяющей глубже разобраться в некоторых вопросах;

на выделение при работе с разными источниками необходимой информации, которая требуется для полного ответа на вопросы плана семинарского занятия;

на выработку умения правильно выписывать высказывания авторов из имеющихся источников информации, оформлять их по библиографическим нормам;

на развитие умения осуществлять анализ выбранных источников информации;

на подготовку собственного выступления по обсуждаемым вопросам;

на формирование навыка оперативного реагирования на разные мнения, которые могут возникать при обсуждении тех или иных научных проблем.

Чтобы наиболее рационально и полно использовать все возможности семинара как вида занятия, для подготовки к нему необходимо:

внимательно прочитать конспект лекции по данной тематике;

ознакомиться с соответствующим разделом учебника;

проработать дополнительную литературу и источники;

решить задачи и выполнить другие письменные задания.

При подготовке к семинару:

проанализируйте тему семинара, подумайте о цели и основных проблемах, вынесенных на обсуждение;

внимательно прочитайте материал, данный преподавателем по этой теме на лекции;

изучите рекомендованную литературу, делая при этом конспекты прочитанного или выписки, которые понадобятся при обсуждении на семинаре;

постарайтесь сформулировать свое мнение по каждому вопросу и аргументирование его обосновать;

запишите возникшие во время самостоятельной работы с учебниками и научной литературой вопросы, чтобы затем на семинаре получить на них ответы.

В процессе работы на семинаре:

внимательно слушайте выступления других участников семинара, старайтесь соотнести, сопоставить их высказывания со своим мнением;

активно участвуйте в обсуждении рассматриваемых вопросов, не бойтесь высказывать свое мнение, но старайтесь, чтобы оно было подкреплено убедительными доводами;

если вы не согласны с чьим-то мнением, смело критикуйте его, но помните, что критика должна быть обоснованной и конструктивной, т. е. нести в себе какое-то конкретное предложение в качестве альтернативы;

после семинара кратко сформулируйте окончательный правильный ответ на вопросы, которые были рассмотрены.

Семинар помогает студентам глубоко овладеть предметом, способствует развитию у них умения самостоятельно работать с учебной литературой и первоисточниками, освоению ими методов научной работы и приобретению навыков научной аргументации, научного мышления.

Памятка «Правила запоминания»

Чтобы разобраться в материале, в процессе чтения или слушания необходимо проводить активную мыслительную обработку материала. В этом случае запоминание будет результатом этой активной работы над материалом и без специальных усилий, направленных на запоминание, не потребуется.

Правила запоминания:

Сосредоточься, нацелься на запоминание.

Старайся понять основной смысл излагаемого материала, иначе будет действовать механическая память, которая менее продуктивна, чем логическая.

Удели особое внимание структуре материала, уясни, чем вызвана такая последовательность его изложения.

Найди смысловые опорные пункты в материале, составь план, соотнеси эти пункты с планом.

Отдели основополагающий материал от иллюстративного, который запоминать не нужно.

Уясни, что ты уже знал и что узнал нового, и сравни новое с тем, что ты знал раньше.

Произнеси несколько раз новые слова, даты.

Проговори вслух формулировки выводов, законов.

Воспроизведи весь материал по плану, стараясь мысленно вообразить прочитанное.

9.2. Методические рекомендации по изучению дополнительной литературы (работа с учебной литературой, методическими материалами по теме)

Важной составляющей учебного процесса в вузе является работа с учебной и методической литературой. Самостоятельная работа студента с учебником позволяет осуществлять подготовку ко всем видам занятий: семинарским, практическим, тестированию, зачетам, экзаменам, вести научно-исследовательскую деятельность. В последние годы можно заметить тот факт, что студенты в вузе при подготовке к занятиям стали все меньше пользоваться учебниками, составлять конспекты. Причин тому множество, но в том числе и элементарное неумение пользоваться учебной литературой.

Учебник – основной и ведущий вид учебной литературы, в нем систематизировано, в сжатом виде излагается основной учебный материал на доступном студенту языке. Однако как пользоваться учебником студентов не учат. Зачастую вузы ограничиваются лишь несколькими методическими рекомендациями: «Читать внимательно, вдумчиво, вести конспект и т.д.». Однако, чтобы материал был усвоен, его мало прочесть, его необходимо понять.

В процессе работы с учебной и научной литературой студент может:

делать записи по ходу чтения в виде простого или развернутого плана (создавать перечень основных вопросов, рассмотренных в источнике);

составлять тезисы (цитирование наиболее важных мест статьи или монографии, короткое изложение основных мыслей автора);

готовить аннотации (краткое обобщение основных вопросов работы);

создавать конспекты (развернутые тезисы, которые).

Выбрав нужный источник, следует найти интересующий раздел по оглавлению или алфавитному указателю, а также одноименный раздел конспекта лекций или учебного пособия. В случае возникших затруднений в понимании учебного материала следует обратиться к другим источникам, где изложение может оказаться более доступным.

Приемы работы с текстом:

1. Проверка по вопросам учебника (устная и письменная);
2. Постановка вопросов к тексту;
3. Взаимная проверка по вопросам в парах;
4. Подробный или краткий пересказ;
5. Пересказ с опорой на план, ключевые слова, на иллюстрации или сочетание этих элементов (опорный конспект)
6. Составление конспекта в виде:
   - Плана
   - Схем
   - Таблиц
   - Тезисов
7. Комментирование
8. Иллюстрации к тексту
9. Пересказ в парах с опорой на конспект (планы, выписки и схемы);
10. Устное и письменное аннотирование с опорой на конспект;
11. Устное и письменное реферирование (констатирующее и критическое);
12. Устное и письменное рецензирование;
13. Выступления на семинарах;
14. Подготовка учебных докладов и обзорных рефератов (по нескольким источникам);
15. Групповая дискуссия и т.д.

Постановка вопросов к тексту. Этот прием является основным в процессе уяснения содержания, ведет к всестороннему пониманию учебного текста. Понимание текста складывается из понимания отдельных слов, предложений, логической структуры всего текста, его основной идеи и смысла, а также подтекста и общего замысла автора.

Поэтому вопросы могут возникать к разным аспектам текста: к непонятным словам и предложениям, к непонятным логическим связям между предложениями и абзацами текста, к связям содержания читаемого текста с другими текстами на эту тему. Этот прием учит не пропускать ни одного непонятного места в тексте, тут же формулировать вопрос и искать на него ответ.

Составления плана. План есть перечисление всех текстовых субъектов (т.е. тем текста).

Для того чтобы составить план, надо последовательно задавать себе в процессе чтения вопрос "о чем здесь говорится?", вычленять с помощью этого вопроса субъекты высказывания и записывать их в виде пунктов плана.

План может быть простой из нескольких пунктов или развернутый, состоящий из пунктов и подпунктов.

План может быть выполнен в двух формах:

1) в тезисной форме.

2) в форме номинативных (назывных) предложений. Пункты плана совпадают с информативными центрами абзацев.

Составление схемы. Схема — это графическое изображение логических связей между основными текстовыми субъектами. Средствами графического изображения являются геометрические фигуры (прямоугольники и др.) и их соединения (линии, стрелки), а также символические изображения и рисунки предметов. Схема отличается от плана наличием связей между элементами. Связи придают картине целостность и наглядность.

Тезирование (выписки основных суждений). Процесс тезирования состоит в формулировании основных тезисов (положений, утверждений, выводов) изучаемого текста. Тезисы могут быть составлены целиком из авторских высказываний (суждений), и тогда они пишутся в кавычках в виде прямых цитат. Если же тезисы формулируются самим читателем, тогда они излагаются в виде реферативного текста с помощью использования глаголов. Например: автор анализирует, отмечает, сравнивает, доказывает, объясняет и т.п.

Составление таблицы. Этот прием используется для обобщения и систематизации учебной информации, извлеченной из некоторого раздела.

Сокращения в конспектах.

При конспектировании допускается сокращенная запись слов. Но нельзя сокращать слова как попало. Недописанные слова и фразы через какое- то время теряют смысл, забываются, их значение может исказиться.

Для сокращения записи необходимо помнить несколько правил:

В письменной речи наибольшее количество информации приходится на первые буквы слов, поэтому при сокращении прилагательных и причастий можно сохранять 3-4 буквы и окончания. Например: положительный – полж-ный.

Окончания слов в русском языке играют большую роль, поэтому нельзя сокращать те окончания, которые обозначают признаки предметных отношений.

Можно при записи пропускать гласные, поскольку в русском языке смысловая нагрузка ложится на согласные, а гласные выполняют формообразующую функцию. Например: журналист – жрнлст.

Термины, новые слова и понятия записывать полностью. Например: Спектральным анализом наз-ют мет-д исслд-ния химсчк-го сост-ва раз-ных вещ-в по их спектрам испск-ия и поглщ-ия.

Использовать общепринятые сокращения слов и аббревиатур. Например: абсолютный – абс., автономный – авт.

Использовать знаки, получившие название кванторов, которые применяют в конспектах для сокращенной записи. Отработать свою, понятную через любое время систему сокращений.

ПАМЯТКА СТУДЕНТУ

работа с учебной литературой

При чтении не пропускайте ни одного слова, которое Вам непонятно.

Если перестали понимать смысл текста, то вернитесь назад до того места, где начали затрудняться. Причиной непонимания бывают, как правило, иностранные слова, термины. В таком случае обращайтесь к словарям.

Составление терминологического словаря, работа над основными понятиями также поможет в освоении материала.

Научитесь самостоятельно приобретать знания, работать с книгой, со средствами получения и обработки информации.

Научитесь пользоваться словарями, делать выписки, составлять текстовые таблицы, графики, логические схемы.

Особое внимание обратите на развитие интеллектуальных умений и навыков, умение самостоятельно выявлять причины событий, составлять сводные таблицы.

Научитесь анализировать, сравнивать, обобщать, доказывать на основе нескольких источников.

Научитесь вычленять главное, проблему, выдвигать гипотезу.

Добейтесь чтения со скоростью не менее 150 слов в минуту, при этом сразу выделяйте главное и таким образом кратко конспектируйте.

Изучаемый материал надо воспринимать не мозаично (тогда всё главное), а целостно, то есть вести логическую проработку материала по ходу чтения и при этом составлять логические цепочки (схемы).

Больше работайте с карандашом в руке, делайте записи, схемы и т.д. Это способствует лучшему усвоению, запоминанию.

ПРАВИЛА САМОСТОЯТЕЛЬНОЙ РАБОТЫ С УЧЕБНОЙ ЛИТЕРАТУРОЙ

Составить перечень книг, с которыми Вам следует познакомиться; «не старайтесь запомнить всё, что вам в ближайшее время не понадобится, – запомните только, где это можно отыскать».

Сам такой перечень должен быть систематизированным (что необходимо для семинаров, что для экзаменов, что пригодится для написания курсовых и дипломных работ, а что Вас интересует за рамками официальной учебной деятельности, то есть что может расширить Вашу общую культуру...).

Обязательно выписывать все выходные данные по каждой книге (при написании курсовых и дипломных работ это позволит очень сэкономить время).

Разобраться для себя, какие книги (или какие главы книг) следует прочитать более внимательно, а какие – просто просмотреть.

Естественно, все прочитанные книги, учебники и статьи следует конспектировать, но это не означает, что надо конспектировать «все подряд»: можно выписывать кратко основные идеи автора и иногда приводить наиболее яркие и показательные цитаты (с указанием страниц).

Если Вы раньше мало работали с научной литературой, то следует выработать в себе способность «воспринимать» сложные тексты; для этого лучший приём – научиться «читать медленно», когда Вам понятно каждое прочитанное слово (а если слово незнакомое, то либо с помощью словаря, либо с помощью преподавателя обязательно его узнать), и это может занять немалое время (у кого-то – до нескольких недель и даже месяцев); опыт показывает, что после этого студент каким-то «чудом» начинает буквально заглатывать книги и чуть ли не видеть «сквозь обложку», стоящая это работа или нет...

Чтение научного текста является частью познавательной деятельности. Её цель – извлечение из текста необходимой информации. От того на сколько осознанна читающим собственная внутренняя установка при обращении к печатному слову (найти нужные сведения, усвоить информацию полностью или частично, критически проанализировать материал и т.п.) во многом зависит эффективность осуществляемого действия.

.3. Методические рекомендации по написанию Доклада

Доклад-сообщение – это устное выступление на заданную тему. Время доклада 5-7 минут.

Цели доклада-сообщения: Научиться убедительно и кратко излагать свои мысли в устной форме. (Эффективно продавать свой интеллектуальный продукт). Донести информацию до слушателя, установить контакт с аудиторией и получить обратную связь.

План и содержание доклада-сообщения. Важно при подготовке доклада учитывать три его фазы: мотивацию, убеждение, побуждение. В первой фазе доклада рекомендуется использовать: риторические вопросы; актуальные события; оптический или акустический эффект; неожиданное для слушателей начало доклада.

Как правило, используется один из перечисленных приёмов. Главная цель фазы открытия (мотивации) – привлечь внимание слушателей к докладчику, поэтому длительность её минимальна.

При написании доклада по заданной теме обучающийся составляет план, подбирает основные источники. В процессе работы с источниками систематизирует полученные сведения, делает выводы и обобщения.

Ядром хорошего доклада является информация. Она должна быть новой и понятной. Важно в процессе доклада не только сообщить информацию, но и убедить слушателей в правильности своей точки зрения.

Доклад – продукт самостоятельной работы студента, представляющий собой публичное выступление по представлению полученных результатов решения определенной учебно-практической, учебно-исследовательской или научной темы. Средство контроля, важное для формирования универсальных компетенций обучающегося, при развитии навыков самостоятельного творческого мышления и изложения собственных умозаключений на основе изученного или прочитанного материала.

Изложение доклада как целостного авторского текста определяет критерии его оценки: новизна текста; обоснованность выбора источника; степень раскрытия сущности вопроса; соблюдение требований к докладу, соблюдение регламента времени.

АВТОНОМНАЯ НЕКОММЕРЧЕСКАЯ ОРГАНИЗАЦИЯ ВЫСШЕГО ОБРАЗОВАНИЯ
«ВЫСШАЯ ШКОЛА СЦЕНИЧЕСКИХ ИСКУССТВ»

Факультет ТЕАТРОВЕДЕНИЯ И ТЕАТРАЛЬНЫХ ТЕХНОЛОГИЙ

УТВЕРЖДАЮ

Ректор Райкин К.А.

«02» июня 2025 г.

РАБОЧАЯ ПРОГРАММА ДИСЦИПЛИНЫ *(МОДУЛЯ)*

ФИЛОСОФИЯ

Основная профессиональная образовательная программа
высшего образования – программа бакалавриата по направлению подготовки
52.03.04 ТЕХНОЛОГИЯ ХУДОЖЕСТВЕННОГО ОФОРМЛЕНИЯ СПЕКТАКЛЯ

Направленность (профиль):
СЦЕНИЧЕСКОЕ ОФОРМЛЕНИЕ СПЕКТАКЛЯ
(ХУДОЖНИК-ТЕХНОЛОГ СЦЕНЫ)

Квалификация выпускника
БАКАЛАВР

Москва
2025

Содержание

1. Цель и задачи освоения дисциплины (модуля)

2. Перечень планируемых результатов обучения по дисциплине (модулю), соотнесенных с индикаторами достижения компетенций, обеспечивающие достижение результатов освоения образовательной программы.

3. Место дисциплины в структуре образовательной программы

4. Объем дисциплины (модуля) в зачетных единицах с указанием количества академических часов, выделенных на контактную работу обучающихся с преподавателем (по видам учебных занятий) и на самостоятельную работу обучающихся

5. Содержание дисциплины (модуля), структурированное по темам, разделам с указанием количества академических часов и видов учебных занятий

5.1. Содержание разделов, тем дисциплины (модуля)

5.2. Содержание семинарских/практических занятий

5.3. Самостоятельная работа обучающихся по освоению дисциплины (модуля)

6. Учебно-методическое и информационное обеспечение дисциплины

6.1. Электронный образовательный ресурс

6.2. Перечень основной и дополнительной литературы, необходимой для освоения дисциплины

6.3. Перечень ресурсов информационно-телекоммуникационной сети «Интернет», используемых при освоении дисциплины

7. Описание материально-технической базы, необходимой для осуществления образовательного процесса по дисциплине

7.1. Перечень программного обеспечения

7.2. Материально-техническое обеспечение

8. ФОНД ОЦЕНОЧНЫХ СРЕДСТВ ДЛЯ ПРОВЕДЕНИЯ ПРОМЕЖУТОЧНОЙ АТТЕСТАЦИИ И ТЕКУЩЕГО КОНТРОЛЯ УСПЕВАЕМОСТИ ПО ДИСЦИПЛИНЕ (МОДУЛЮ)

8.1. Текущий контроль успеваемости

8.2. Промежуточная аттестация

9. МЕТОДИЧЕСКИЕ МАТЕРИАЛЫ

Рабочая программа дисциплины:
«Философия»

Рабочая программа дисциплины разработана в соответствии с требованиями Федерального государственного образовательного стандарта высшего образования – бакалавриат по направлению подготовки 52.03.04 Технология художественного оформления спектакля, утвержденным приказом Министерства образования и науки Российской Федерации от 16.11.2017 г. № 1123.

Организация-разработчик: АНО «Высшая школа сценических искусств»

1. Цель и задачи освоения дисциплины (модуля)

1. Цель и задачи освоения дисциплины (модуля)

Цель освоения дисциплины – введение студентов в философско-антропологические и социально-философские проблемы; формирование и совершенствование навыков самостоятельного аналитического и диалектического мышления в сфере гуманитарного знания; овладение принципами рационального философского подхода к процессам и тенденциям современного информационного общества.

Задачи дисциплины: через предметное знакомство с историей философской мысли, выработать у студентов потребность к творческому овладению мировым философским наследием; развивать интерес к самостоятельному решению сложных мировоззренческих проблем через изучение как исторического, так и систематического курсов философии; сформировать навыки системного диалектического мышления с использованием современного научного аппарата понятий, принципов, законов и методов.

2. Перечень планируемых результатов обучения по дисциплине (модулю), соотнесенных с индикаторами достижения компетенций, обеспечивающие достижение результатов освоения образовательной программы.

Компетенция	Индикатор достижения компетенции (ИД)	Планируемый результат обучения по дисциплине, соотнесенный с ИД
УК-1 Способен осуществлять поиск, критический анализ и синтез информации, применять системный подход для решения поставленных задач	**УК-1.1** Знает принципы сбора, отбора и обобщения информации. **УК-1.2** Умеет соотносить разнородные явления и систематизировать их в рамках избранных видов профессиональной деятельности. **УК-1.3** Владеет навыками системного подхода в выборе оптимальных способов решения задач.	**Знать:** методики поиска, сбора и обработки информации; актуальные российские и зарубежные источники информации в сфере профессиональной деятельности; основные метод системного анализа; источники необходимой информации и особенности применения информации в творческой деятельности; терминологическую систему; **Уметь:** применять методики поиска, сбора и обработки информации; осуществлять критический анализ и синтез информации, полученной из разных источников; критически осмысливать и обобщать теоретическую информацию; **Владеть:** методикой системного подхода для решения поставленных задач.
УК-5 Способен воспринимать межкультурное разнообразие общества в социально-историческом, этическом и философском аспектах	**УК-5.1** Знает основные категории философии, законы исторического развития, основы межкультурной коммуникации. **УК-5.2** Умеет вести коммуникацию с представителями иных национальностей и конфессий с соблюдением этических и межкультурных норм. **УК-5.3** Владеет навыками анализа философских и исторических фактов, опытом оценки явлений культуры.	**Знать:** закономерности и особенности социально-исторического развития различных культур в этическом и философском контексте. **Уметь:** понимать и воспринимать разнообразие общества в социально-историческом, этическом и философском контекстах. **Владеть:** простейшими методами адекватного восприятия межкультурного разнообразия общества в социально-историческом, этическом и философском контекстах; навыками общения в мире культурного многообразия с использованием этических норм поведения.

3. Место дисциплины в структуре образовательной программы

Дисциплина *(модуль)* «Философия» относится к обязательной части Блока 1 «Дисциплины (модули)» образовательной программы.

4. Объем дисциплины (модуля) в зачетных единицах с указанием количества академических часов, выделенных на контактную работу обучающихся с преподавателем (по видам учебных занятий) и на самостоятельную работу обучающихся

Вид учебной работы		Трудоемкость					
		зач. ед.	час.	по семестрам, час.			
				3	4	5	6
Общая трудоемкость по учебному плану		**3**	**108**				***108***
Лекции (Л)			36				36
Семинарские занятия (С)			18				18
Контроль самостоятельной работы (КСР)							
Самостоятельная работа (СРС)			46				46
Консультация			2				2
Промежуточная аттестации	Экзамен		6				6
	Зачет/зачет с оценкой						

5. Содержание дисциплины (модуля), структурированное по темам, разделам с указанием количества академических часов и видов учебных занятий

№ п/п	Наименование раздела, темы	Количество академических часов – всего	из них					Формируемы компетенции
			Лекции	Семинарские	Контроль СРС	Самостоятельная работа	Консультации	
1	Тема 1. Введение. Предмет философии.	10	4	2		4		УК-1; УК-5
2	Тема 2. Учение о бытии	12	4	2		6		УК-1; УК-5
3	Тема 3. Проблема человека в философии	10	4	2		4		УК-1; УК-5
4	Тема 4. Социальная философия	10	4	2		4		УК-1; УК-5
5	Тема 5. Проблема сознания в философии	12	4	2		6		УК-1; УК-5
6	Тема 6. Философские проблемы культуры	12	4	2		6		УК-1; УК-5
7	Тема 7. Учение о ценностях	12	4	2		6		УК-1; УК-5
8	Тема 8 Учение о познании	12	4	2		6		УК-1; УК-5
9	Тема 9. Будущее человечества и глобальные проблемы современности (проблемная лекция)	10	4	2		4		УК-1; УК-5
Подготовка к экзамену/зачету						**6**		УК-1; УК-5
Итого объём часов дисциплины		**108**	**36**	**18**		**52**	**2**	

5.1. Содержание разделов, тем дисциплины (модуля)

Тема 1. Введение. Предмет философии.

Этимология слова «философия», понятия «мудрость» и «любомудрие». История возникновения философии из мифологии в Китае, Индии и Древней Греции. Связь ранней философии с мифологией. Принципиальное отличие философских систем от мифов.

Предмет философии и круг ее проблем. Четыре основных вопроса философии по И. Канту. Человек – центральная проблема философии. Философия как самопознание человека, условие его становления свободной и ответственной личностью.

Философия и мировоззрение. Роль философии в формировании духовной культуры личности. Философия как особый тип духовной деятельности. Сравнение философии с другими формами духовной деятельности. Общие и отличительные черты философии и науки, философии и религии, философии и искусства. Философия как самосознание культуры. Специфика

философского знания. Причины принципиальной плюралистичности философского знания. Историческая изменчивость философии и наличие в ней «вечных проблем».

Структура философской системы: онтология, гносеология, аксиология (этика, эстетика), социальная философия.

Современные школы и направления философии: антропология, логика, философия истории, философия политики и права, философия науки и техники, философия экономики, философия религии, философия культуры и др.

Тема 2. Учение о бытии

«Бытие» в истории философии. Бытие как единство мира у «досократиков». Бытие как «чистая мысль» (Парменид). Античные оппоненты категории «бытие» (софисты, киники). Отождествление бытия с Божественным миром в религиозной философии.

Субъективизация бытия в Новое время. Отождествление бытия с физической природой (XVIII в.). Современные представления о бытии. Основные виды бытия. Бытие и небытие. Понятие «становление». Субстанция как общее основание многообразия бытия. Монизм и дуализм. Понятие «материи» в истории философии и науки. Современные научно-философские представления о материи. Структура материи в неживой природе, в живой природе.

Пространство и время в истории философской и научной мысли. Субстанциальная и реляционная концепции пространства и времени. Основные и относительные свойства пространства и времени. Понятия нефизических пространства и времени (биологическое пространство-время; социальное пространство-время, психологическое пространство-время).

Движение и развитие. Диалектическая и эволюционная модели развития. Динамические и статистические закономерности. Детерминизм и индетерминизм. Принцип системности. Синергетика как теория самоорганизации систем и ее место в современной научной картине мира.

Основные характеристики самоорганизующихся систем. Самоорганизация в природе и обществе. Становление и развитие научной картины мира; коперниканский переворот и его последствия. Современная квантоворелятивистская картина мира. Многообразие и единство мира.

Современное понимание единства мира («антропный принцип»).

Тема 3. Проблема человека в философии

Антропология – центральная часть любой философской системы. Представления о совершенном человеке в истории философии (Др. Восток, Античность, Средние века, Возрождение, Новое время, Просвещение, XIX-XX вв.).

Связь антропологии с онтологией. Соотношение понятий «дух», «душа», «тело» в истории философии и в современности. Духовность и бездуховность. Единство духовного, социального и природного в человеке. Родовая сущность человека. Критика биологизма, социологизма и рационалистических концепций. Основные категории человеческого бытия: свобода выбора, творчество, любовь, счастье, вера и др. Жизнь, смерть и бессмертие.

Понятие «смысл жизни» в истории философии и современности. Этические концепции в истории философии. «Золотое правило» нравственности. Современные этические концепции. Этические понятия: ответственность, справедливость, милосердие, честность и честь, достоинство и др. Профессиональная этика (инженера, врача, учителя, журналиста и др.). Этические, эстетические и религиозные ценности и их роль в человеческой жизни. Основные характеристики человека: несводимость, непредопределенность, незаменимость и неповторимость, невыразимость. Самоценность человеческой жизни. Философские проблемы биоэтики

Тема 4. Социальная философия

1. Типы социального познания и предмет социальной философии.
2. Функции социальной философии:
1) гносеологическая функция;
2) методологическая функция;
3) интеграция и синтез социального знания;
4) прогностическая функция;
5) мировоззренческая функция;
6) аксиологическая или ценностная функция;
7) социальная функция;
8) гуманистическая функция.
3. Специфика социальных фактов и ценностей.

Социальные факты в современной социальной философии:

(а) совокупные, систематизированные характеристики массового поведения;

(б) совокупные, систематизированные характеристики массового сознания — мнений, оценок, суждений, верований и т. п.;

(в) совокупные, обобщенные характеристики продуктов материальной и духовной человеческой деятельности;

(г) в феноменологически ориентированной социологии в качестве социального факта рассматривается отдельное событие, случай, состояние социального взаимодействия, подлежащее интерпретации с позиций деятельного субъекта.

Социальные ценности:

в широком смысле – значимость явлений и предметов реальной действительности с точки зрения их соответствия или несоответствия потребностям общества, социальной группы, личности.

в узком смысле – нравственные и эстетические требования, выработанные человеческой культурой и являющиеся продуктами общественного сознания.

4. Сходства и различия формационного и цивилизационного подходов к изучению истории общества.

Тема 5. Проблема сознания в философии

Представления о сознании в истории философии. Отождествление сознания с душой: анимизм и гилозоизм в мифологии и ранней греческой философии. Открытие направленности сознания на объект в классической античной философии (Сократ, Платон, Аристотель, Эпикур). Религиозная трактовка души и сознания в средние века (открытие внутреннего духовного мира, самосознания, понятия интуиции). Отождествление сознания с мышлением в Новое время: механицизм и рационализм в трактовке сознания у Р. Декарта; учение о сознании эмпириков (Т. Гоббс, Д. Локк). Материалистические концепции сознания XVIII- XIX вв., XX в. (просветители, «вульгарный материализм», марксистская философия). Открытие бессознательного и вера в могущество иррационального в сознании в XIX в. («воля к жизни» А. Шопенгауэра, «воля к власти» Ф. Ницше, бессознательное З. Фрейда, «коллективное бессознательное» К. Юнга).

Современная трактовка сознания в экзистенциализме, феноменологии, герменевтике, структурализме, постмодернизме.

Сознание как объект междисциплинарных исследований в современном мире.

Сознание и мозг. Изучение мозга человека. Сознание как субъективная реальность. Структура сознания.

Сознание и бессознательное.

Связь сознания с языком и мышлением. Знак, значение, смысл, информация. Знаки и символы, их отличие. Символика в жизни человека и в культуре. Невербальное общение. Общественная природа сознания. Самосознание и личность. Сознание индивида и общественное сознание. Массовое сознание.

Тема 6. Философские проблемы культуры

Определение культуры. Проблема типологии культур. Цивилизация и культура.

Основные понятия: культура, материальная культура, духовная культура, цивилизация, культурно-исторический тип, опредмечивание, распредмечивание, архетип.

Комплекс разных значений понятия «культура» Цицерона о культуре – «культура ума есть философия».

Современные значения понятия «культура». Антропологический поход. З. Фрейд и его содержание культуры. Социологический подход. Особенностью философского подхода. В рамках традиционного философского подхода в содержание культуры включается совокупность созданных человеком материальных и духовных ценностей. (Ценности – материальные и духовные объекты, способные удовлетворить человека и общество в целом). Замечания к определению культуры современных философов.

Культура как многофункциональное общественное явление. Культура как процесс.

Культура как существенная ценностная характеристика. Человеческая деятельность – причина существования культуры. В содержании культуры фиксируется способ человеческой деятельности, ее результаты, их влияние на процесс становления и развития человека.

Типология культур. Н.Я. Данилевский о типологии культур. Особенности развития культурно-исторических типов. О. Шпенглер (см. работу «Закат Европы») и его положение о полной независимости развития отдельных культурных образований. Типология культур в марксистской философии.

Различение культуры и цивилизации .Различие подходов, связь цивилизации с культурой. Прогресс культуры как высший показатель развития цивилизованного общества. Культура – мера развития человека, цивилизация – степень самодвижения культуры.

Тема 7 .Учение о ценностях

1.Понятие ценностей. Виды ценностей. 2.Основные нравственные ценности. 3.Смысл человеческого бытия. 4.Эстетические ценности.

Основные понятия: *ценности, аксиология*, *объект ценностей, субъект ценностей, система ценностей, нравственный идеал, свобода и ответственность.*

Ценностные отношения в философии - предмет *аксиологии* (теория ценностей).

Особенность ценностных (аксиологических) отношений.

Ценности, складывающиеся в ходе исторического развития человеческой культуры.

Значимость предмета (его полезность, а особенно смысл). Способы закрепления и передачи ценностей из поколения в поколение. Культурная задача сохранения и передачи ценностей.

Виды ценностных отношений.

Наиболее значимые *нравственные* ценности - *свобода, справедливость, счастье*. Человек и его жизнь как величайшие ценности.

Тип человека, *нравственный идеал* данной культуры.

Идеал современного человека.

Необходимые в обществе ограничения свободы (полный социальный произвол невозможен – «моя свобода размахивать руками заканчивается там, где начинается нос соседа») опираются не на внешнее принуждение (долг, честь и т.д.). Высокий уровень внутренней *ответственности*.

Смысл человеческого бытия.

Понятие смысла человеческого бытия в двух аспектах: социальном и личностном. Проблема определения *смысла человеческого бытия.* Мораль – неписаный закон.

Важная ценностная проблема в сфере религии – необходимость выбора конкретного религиозного мировоззрения.

Эстетические ценности. Красота – особая ценность, переживание человеком гармонии с миром. Особенность эстетических ценностей. Красота, созданная собственными усилиями человека. Б*еобразное, возвышенное, низменное, трагическое и комическое* в системе эстетических ценностей.

Тема 8 Учение о познании

Познание как основная форма духовного освоения мира человеком. Соотношение познавательной и практической деятельности человека. Ценность знания в современном (информационном) обществе. Предмет эпистемологии и характер ее вопросов. Агностицизм в истории философии (Д. Юм, Д. Беркли и др.).

Классическая теория познания: основные принципы. Становление субъектно-объектного видения мира. Онтологизм (Платон, Аристотель и др.), скептицизм (софисты и др.) и критицизм (И. Кант) в эпистемологии. Эпистемологический поворот (XVIIXVIII вв.). Классический эпистемологический фундаментализм: рационализм (Р. Декарт) и эмпиризм (Ф. Бэкон).

XX век: становление неклассической теории познания. Проблема субъекта познания в современной эпистемологии.

Познание как исторический и социокультурный процесс. Структура знания: перцептивное знание (чувственно данное), повседневное знание (здравый смысл), рациональное знание. Взаимообусловленность основных уровней человеческого знания. Формы чувственного познания: ощущения, восприятия, представления. Формы рационального познания: понятия, суждения, умозаключения. Рациональное и иррациональное в познавательной деятельности. Интуиция и творчество. Знание и вера. Личностное знание (М. Полани).

Проблема истины в философии. Истина и заблуждение. Критерии истины. Концепции истины в современной эпистемологии: корреспондентная, когерентная, прагматическая, конвенциональная, герменевтическая.

Специфика истины в гуманитарных и естественных науках. Виды познания: обыденное, религиозное, художественное, научное, философское. Специфика научного познания в гуманитарных, социальных, естественных и технических науках (общие и отличительные черты).

Тема 9. Будущее человечества и глобальные проблемы современности (проблемная лекция)

Особенности философского подхода к обществу. Понимание общественной жизни людей в истории философии. Учения об идеальном государстве (Платон, Т. Мор, Т. Кампанелла). Теория общественного договора (Т. Гоббс, Ж. Ж. Руссо). Ш. Монтескье о географических факторах развития общества. Социология как научный подход к анализу общества (О. Конт). Материалистическое понимание истории К. Марксом. Представления об обществе в философии и социологии XIX-XX вв. (Э. Дюркгейм, П. Сорокин и др.). Идеалистический детерминизм (Гегель, Конт, П. Сорокин) и материалистический детерминизм (К. Маркс). Плюралистический подход к общественному развитию в теории факторов (М. Вебер). Формационная (марксизм) и цивилизационная (Н. Я. Данилевский, О. Шпенглер, А. Тойнби) концепции общественного развития. Структура общества и его система. Основные сферы жизнедеятельности общества: материально-производственная, социальная, политическая и духовная. Общество как саморазвивающаяся система. Гражданское общество и государство. Семья – основа гражданского общества и государства. Философское осмысление современной семьи в России. Семейные этические ценности: целомудрие, верность, терпимость, служение друг другу, милосердие.

Родительская любовь и забота, задачи семейного воспитания. Ценность и незаменимость семьи. Проблемы общественного развития и социального прогресса. Свобода и необходимость в общественном процессе, насилие и ненасилие, соотношение стихийности и сознательности. Массовое общество и индивидуальность человека. Феномен глобализации в современном мире: философский анализ. Будущее: процветание человечества или крах цивилизаций? Культура и цивилизация: взаимосвязь и противоречия. Диалог культур и сценарии будущего. Роль философии как интегрирующего фактора культуры.

Вопросы для собеседования

1.Философия и мировоззрение.
2.Мировоззрение и его исторические типы.
3.Предмет, метод, функции и структура философии.
4.Специфика философского знания.
5.Основной вопрос философии.
6.Категория бытия.
7.Основные формы бытия.
8.Главные онтологические категории.
9.Понятие и структура материи.
10.Развитие определения материи в истории философии.
11.Движение. Основные формы и типы движения.
12.Пространство и время как формы бытия материи.
13.Специфика и взаимосвязь.
14.Субстанциональная и реляционная концепции пространства и времени.
15.Сознание как форма отражения объективной действительности.
16.Основные подходы к проблеме сознания.
17.Формы и свойства сознания.
18.Мышление и язык.
19.Сознание и бессознательное.
20.Идея бессознательного и психоанализ З. Фрейда.
21.Неофрейдизм.
22.Теория архетипов К. Юнга.
22.Познание, его формы.
23.Субъект и объект познания.
24.Основные подходы к познанию.
25.Объективность, абсолютность, относительность и конкретность истины.
26.Истина и заблуждение.
27.Практика как источник и критерий истины.
28.Виды практики.
29.Научное познание, его специфика и уровни.
30.Методы научного познания.
31.Проблема человека в философии.
32.Основные характеристики человека и основополагающие категории человеческого бытия.
33.Человек, индивид, личность.
34.Личность как субъект и объект общественной жизни.

35.Структура и социальные качества личности.
36.Общество как саморазвивающаяся система.
37.Сферы жизнедеятельности общества.
38.Структура общества.
39.Общественное сознание и его структура.
40.Формы общественного сознания.
41.Источники развития общества.
42.Концепции исторического развития общества.
43.Философия и наука.
44.Основные категории научной картины мира.
45.Научные конструкции Вселенной и философские представления о месте человека в космосе.
46.Философия и религия.
47.Противоречия между религиями и экуменическое движение.
48.Религия в жизни современного человека.
49.Феномен искусства.
50.Талант и гений.
51.Искусство в эпоху постмодерна.
52.Понятие культуры.
53Структурные элементы и функции культуры.
54.Культура и цивилизация.
55.Общественный прогресс и глобальные проблемы современности.

5.2. Содержание семинарских занятий

Тема 1. Введение. Предмет философии.

Вопросы для обсуждения:

1.Понятие философии.

2.Структура философии. Основные разделы философского знания.

3.Мировоззренческая, методологическая, гносеологическая и аксиологическая функции философии.

4.Место и роль философии в культуре. Философия и личность.

5.Каково влияние мировоззрения на исторические судьбы человека и общества?

6.Каково представление о предмете философии в истории философии?

7.Как произошла трансформация мифологического сознания и возникновение философского мышления?

8.В чем специфика мифологического, религиозного и философского мировоззрения

9.Что понимается под основным вопросом философии?

10.Каковы функции философии?

11.Раскройте суть идеализма, материализма и дуализма.

12.Что такое монизм в философии?

13.Какова роль плюрализма в развитии философской мысли?

Темы для докладов

1.Специфика философского знания.

2.Мифология: прошлое и настоящее.

3.Философия как самосознание эпохи.

4.Место философии в системе гуманитарного знания.

5.Особенности философского мировоззрения.

6.Основные типы мировоззрения.

7.Отличие теологии от философии в осмыслении сути мироздания.

Тема 2. Учение о бытии

Вопросы для обсуждения:

1.Природа онтологического знания.

2.Объективная и субъективная реальность. Монистическая и плюралистическая картина бытия.

3.Идея субстанции. Атрибутивная модель материальногообъекта.

4.Материальное и идеальное.

5.Обыденная, научная и религиозная картины мира.

6.Формирование идеи саморазвивающейся Вселенной.

7.Чем отличается понимание материи в Античности и Новое время?

8.Какие свойства и почему принадлежат материальной субстанции с точки зрения Декарта и Локка?

9.Что значит тезис Беркли «материя - это представление»?

10.В чем разница в понимании движения в механике Аристотеля и Ньютона?

11.Какие явления природы атомистическая теория вещества объяснить не в состоянии?

12.Какие факты подтверждают объективное существование электромагнитного поля?

13.Каковы причины необратимости времени?

14.От чего зависит кривизна пространства?

15.Какие свойства сознания присущи неживой природе?

16.Обладают ли животные интеллектом?

17.Где находятся мысли?

Темы для докладов

1.Категория бытия в философии.

2.Понятия «мир», «реальность» и «картина мира». Условия формирования картины мира и ее изменения.

3.Современное понимание материи как единство свойств сохранения, движения, пространства и времени.

4.Субстанциональная и реляционная концепции пространства в истории философии и науки.

5.Развитие представлений о свойствах пространства и времени в математике и физике в ХГХ-ХХ вв.

6.Направления развития с точки зрения термодинамики и синергетики.

7.Сознание и материя: сходства и различия.

8.Психофизическая проблема: история и современность.

9.Человеческое сознание и искусственный интеллект.

10.История представлений об идеальном: от субстанции до интенциональности.

Тема 3. Проблема человека в философии

Вопросы для обсуждения:

1.Человек как предмет философского исследования. Образ человека в философско-мировоззренческих системах Востока и Запада.

2.Философские аспекты проблемы антропосоциогенеза.

3.Взаимосвязь природного, социального и духовного в поведении человека и его деятельности.

4.Социальный детерминизм и свобода воли.

5.Отчуждение как проблема современного общества.

6.Проблема смысла жизни как философская проблема.

7.Творчество как самовыражение человека.

8.Как рассматривался человек в философии Древней Греции?

9.Какое понимание человека сформировалось в эпоху средневековья?

10.Чем отличается представление о человеке в эпоху Возрождения от традиционных представлений средневековья?

11.В чем видели сущность человека философы немецкой классической философии?

12.Каким образом рассмотрели структуру психики человека З.Фрейд и К.-Г.Юнг?

13.В чем смысл проблемы человека в экзистенциализме?

14.Назовите имена философов-экзистенциалистов, которые занимались проблемой смысла бытия и жизни. Каковы их основные идеи в понимании проблемы смысла жизни?

15.Как Шопенгауэр и Ницше оценивают мир, человека и место человека в мире?

16.Как литературные герои Л.Толстого решают проблему смысла жизни?

17.Какое позитивное решение проблемы смысла жизни находят русские философы?

18.Смысл жизни. Проблема «подлинного» и «неподлинного» бытия.

19.Делает ли разум человека человеком?

Темы для докладов

1.Образ человека в культуре Возрождения.

2.Проблема взаимоотношений личности и общества в марксизме.

3.Проблема человека в экзистенциализме.

4.Человек и свобода в философии Н.А.Бердяева.

5.Проблема человека в истории философии.

6.Сартр: «фундаментальный проект» человеческого существования. Тема свободы.

7.Индивидуальный бунт, в философии А.Камю как способ преодоления абсурда.

8.Природное и общественное в человеке.

9.Личность. Проблемы свободы и ответственности.

10.Проблема смысла жизни, смерти и бессмертия человека в духовном опыте человечества.

11.Личность, ее ценностные ориентации и социальные

Тема 4. Социальная философия

Вопросы для обсуждения:

1.Общество как объект философского познания. Основные философско-методологические подходы к анализу общества:

– натуралистическое течение в социальной философии (социал-дарвинизм, географический детерминизм, неонатурализм);

– антинатуралистическое течение в социальной философии (философия жизни, неокантианство, философская герменевтика).

2.Специфика общества как надбиологической системы.

Системообразующие факторы общества:

– люди как элементы системы;

– связи и отношения, возникающие между людьми (экономические, социальные, политические, духовные);

3.Социальные институты как специфические общественные образования, возникающие в результате социальных отношений.

4.Политика и экономика. Управление и власть.

5.Что такое общество, каковы его признаки?

6.Что представляет собой социальная структура общества?

7.Охарактеризуйте гражданское общество.

8.Что такое страта?

9.Что находится в основе существования общества? Какие точки зрения на этот счет Вы знаете?

10.Гражданское общество, проблемы его формирования.

11.Государство, сущность, происхождение, основные типы.

12.Чем определяется уровень развития общества?

13.Законы природы и законы общества: общее и специфическое.

14.Может ли общество существовать без власти и без государства?

15.Существует ли направление в развитии общества?

Темы для докладов

1.Социальное пространство и время.

2.Теория «общественного договора» Т.Гоббса, Дж.Локка и Ж-Ж-Руссо.

3.Социальная структура российского общества.

4.Теория стратификации П.А.Сорокина.

5.Ж.-Ж. Руссо о природе и цивилизации.

6.К. Маркс и его теория способа производства.

7.Неомарксистская теория о способе производства.

8.Полезность и престиж.

9.Непродуктивное накопление вещей в целях престижа как аспект потребления.

10.Феномен показного потребления

Тема 5. Проблема сознания в философии

Вопросы для обсуждения:

Основные в понятия: деятельность, общение, психика, душа, дух, создание, идеальное, самосознание, бессознательное, подсознательное, анимизм, гилозоизм, язык, знак, значение, информация.

1.Проблема души, тела и сознания в истории философии.

2.Возникновение и сущность сознания.

3.Структура сознания. Проблема самосознания.

4.Сознание, язык, информация.

Темы для докладов, сообщений

1.Деятельность, психика и сознание, их сущность, специфика и взаимосвязь.
2.Проблема идеальности сознания.
3.Проблема возникновения и развития сознания.
4.Общественная природа сознания.
5.Знаковая природа языка
6.Сознание и информация.
7.Сознательное, бессознательное, подсознательное.

Тема 6. Философские проблемы культуры

Вопросы для обсуждения:

1.Философский взгляд на культуру. Культура как научное понятие и как феномен.
2.Материальная и духовная культура. Семиотика культуры.
3.Культура и цивилизация. Типы цивилизаций. Цивилизации в современном мире. Судьбы культуры и цивилизации в XX веке.
4.Механизмы культурной динамики. Культура и творчество.
5.Место культуры в общественной жизни. Особенности русской культуры. Взаимоотношение культур.
6.Что такое культура?
7.В результате чего появляется цивилизация?
8.Как соотносятся понятия культуры и цивилизации?
9.Каков механизм развития цивилизаций в теории А.Тойнби?
10.Какие существуют точки зрения на проблему обоснования культуры?
11.В чем смысл монолинейных и полилинейных представлений о развитии культуры?
12.Что означает понятие «экология культуры»?
13.Что такое "вторая природа"?
14.В чем заключалась новизна подхода Н.Я.Данилевского к пониманию динамики культуры?
15.Диалог культур. Запад и Восток в условиях глобального кризиса.

Темы для докладов

1.П.Сорокин: социальная и культурная динамика.
2.К.Ясперс о смысле истории.
3.С.Хантингтон о конфликте современных цивилизаций.
4.Особенность подхода Н.Я.Данилевского к пониманию динамики культуры.
5.Механизм развития цивилизаций в теории А.Тойнби.
6.Россия между Востоком и Западом: проблема культурной идентичности.
7.Культура: понятие и сущность.
8.Культура и цивилизация: многообразие их форм, особенности взаимодействия.

Тема 7 .Учение о ценностях

Вопросы для обсуждения:

1.Аксиология как наука о ценностях.
– Ценность как феномен онтологический
– Ценность как феномен антропологический
– Ценность как феномен социологический
– Ценность как феномен экономический. Проблема цены и ценности.
– Проблема смысла жизни. Жизнь как ценность.
– Творчество и ценности. Самовыражение человека.
– Ценности человечества и акмеология.
2 .Учение о ценностях и экзистенция:
– учение о ценностях в античности,
– учение о ценностях в Средневековье,
– учение о ценностях в Новое время,
– ценности в массовом, потребительском обществе,
– человек как ценность, личность и свобода,
– бытие как ценность.
3.Как проявляется ценностная ориентация религиозной личности?
4.Общечеловеческие ценности; иллюзия или реальность?
5.Правда и правдоподобие в искусстве.
6.Почему происходит смена ценностей в истории человечества?

7.Как относился к вопросу о ценностях Сократ?
8.Как связывал учение о Благе с учением о Едином и Бытии Платон?
9.Какие основные черты аксиологической системы в Средневековье?
10.В чем состояло учение о ценностях в концепциях гуманистов?
11.Какова роль ценностей в концепции «человек-машина» в Новое время?
12.Значение моральных ценностей по Канту.
13.Как раскрывал учение о ценностях Гегель?
14.Как применяется аксиология в педагогике?
15.Как применяется аксиология в психологии?
16.Как применяется аксиология в социологии?
17.Каково ценностное измерение человека в философской антропологии?

Темы для докладов

1.Мораль и формирование личности
2.Мораль и социальные идеалы.
3.Мораль и этикет.
4.Эстетические ценности и их роль в жизни человека.
5.Феномен «двойных стандартов» в системе морали.
6.Феномен «плавающей системы координат» в современном обществе.
7.Аксиология в системе гуманитарных наук.
8.Оппозиция «долг-чувство» в западной культуре.
9.Системе ценностей в русской культуре.
11.Влияние религии на формирование ценностей. Религиозные ценности и свобода слова.
12.Нигилизм и аксиология
13.Ценности в массовом обществе.
14.Переоценка и обесценивание ценностей в культуре постмодернизма.
15.Идеал морального поведения в античности (Платон, Аристотель, стоики)
16.Кодекс чести в средневековье (по циклу о короле Артуре)
17.Учение о долге в социальных учениях Нового времени (Монтень, Локк, Кант)
18.Натуралистический психологизм (Мейнонг, Перри, Дьюи, Льюис).
19.Трансцендентализм и аксиология (Виндельбанд и Риккерт)
20.Персоналистический онтологизм (Гартман, Шелер)
21.Культурно-исторический релятивизм и аксиологический плюрализм в философии Дильтея.
22.Аксиология и учение о социальном действии у Вебера.
23.Структурно-функционально анализ аксиологии у Парсонса.
24.Ценности и бытие в философской антропологии Макса Шелера.
25.Экзистенциальные аспекты аксиологии в русском менталитете (Ильин, Франк, Бердяев).
26.Общество потребления и система ценностей

Тема 8 Учение о познании

Вопросы для обсуждения:

1.Что есть знание (знание и непосредственное переживание; знание и вера; знание и эстетическое восприятие)?
2.Проблема познаваемости мира. Сущность агностицизма.
3.Проблема объекта и субъекта познания.
4.Чувственное и рациональное познание:
– основные формы чувственного познания; ощущение, восприятие, представление;
– основные формы рационального познания; понятие, суждение, умозаключение;
– соотношение чувств и разума. Сенсуализм и рационализм в европейской философии Нового времени.
– культурная обусловленность познания.
5.Специфика социального познания.
6.Как представляет процесс познания классическая философия?
7.Какова роль генетических факторов в становлении способности человеческого познания?
8.В чем заключена роль эпигенетических правил?
9.Каковы функции долговременной и кратковременной памяти?
10.Дайте характеристику когнитивным типам познания.
11.Что представляют собой восходящий и нисходящий информационные процессы?
12.Какова функция мифа в эволюции познания?

13.Что есть научная истина, каковы её критерии?
14.Можно ли достичь истины ненаучными способами познания?
15.В чем социальная опасность искажения истины?
16.В чем отличие мнения от знания?
17.Что такое релятивизм?
18.В чем отличие эмпиризма от рационализма?

Темы для докладов

1.Роль генетических факторов в когнитивной эволюции.
2.Особенности архаичного познания в эволюции человека.
3.Вера в сверхъестественное как атрибут архаичного познания.
4.Миф, как социокультурный феномен, роль мифа в эволюции познания.
5.Возникновение древней науки, как элемента рациональной теологии, религиозно-мистических представлений о мире.
6.Роль языка в формировании познавательных способностей человека.
7.Отражение на уровне познания, как особый способ освоения мира, структура и формы отражения.
8.Проблема истины и её критерии.
9.Полемика эмпириков и рационалистов в Новое время.

Тема 9. Будущее человечества и глобальные проблемы современности (проблемная лекция)

Вопросы для обсуждения:

1.Человечество как объект философского познания.
Основные философско-методологические подходы к анализу человечества:
– Человек как часть природы (социал-дарвинизм, географический детерминизм, неонатурализм);
– Человек как духовное существо (философия жизни, неокантианство, философская герменевтика).
– Человечество в контексте футурологии.
2.Основные проблемы современного общества
– Социальный детерминизм и свобода воли.
– Отчуждение как проблема современного общества.
– Техника и техногенный мир. Понятие артефакта.
– Человек и природа. Специфика человеческого бытия в мире.
– Категория «естественного» и «искусственного».
– Виртуальная реальность.
– Глобальные экологические проблемы и современная цивилизация.
3.Перечислите методы научного прогнозирования.
4.Что такое футурология?
5.Точность научного предвидения и периодизация будущего.
6.Представьте и обоснуйте свою модель будущего.
7.Почему современный мир оказался перед лицом глобальных перемен?
8.В чем сущность концепции Римского клуба?
9.Перечислите глобальные проблемы современности.
10.Каким вы видите будущее человечества?
11.Могут ли сценарии будущего быть научными?
12.В какой степени глобальные проблемы выражают единство человечества, а в какой - его разобщенность?

Темы для докладов

1.Возможные сценарии будущего человечества.
2.Глобальность противоречий между обществом, человеком и природой в современную эпоху.
3.Римский клуб о глобальных проблемах современности.
4.Демографические проблемы современности.
5.Глобальные экологические проблемы и современная цивилизация.
6.Проблемы сохранения культурного наследия различных стран.
7.Техника и исторические этапы ее развития.
8.Наука и техника. Основные вопросы философии техники.
9.Техносфера и биосфера? Общее и специфическое.
10.Техника и технология.

11.Соотношение науки и политики, науки и этики.
12.Техника и исторические этапы ее развития.
13.Гуманитарные, естественные и технические науки: проблема соотношения.

5.3. Самостоятельная работа обучающихся по освоению дисциплины (модуля)

Раздел (тема) дисциплин, его содержание	Вид, содержание самостоятельной работы
Тема 1. Введение. Предмет философии.	Подготовка к семинарскому занятию, устному опросу Изучение дополнительной литературы (работа с учебной литературой, методическими материалами по теме) Поиск информации с использованием сети Интернет
Тема 2. Учение о бытии	Подготовка к семинарскому занятию, устному опросу Изучение дополнительной литературы (работа с учебной литературой, методическими материалами по теме) Поиск информации с использованием сети Интернет
Тема 3. Проблема человека в философии	Подготовка к семинарскому занятию, устному опросу Изучение дополнительной литературы (работа с учебной литературой, методическими материалами по теме) Поиск информации с использованием сети Интернет
Тема 4. Социальная философия	Подготовка к семинарскому занятию, устному опросу Изучение дополнительной литературы (работа с учебной литературой, методическими материалами по теме) Поиск информации с использованием сети Интернет
Тема 5. Проблема сознания в философии	Подготовка к семинарскому занятию, устному опросу Изучение дополнительной литературы (работа с учебной литературой, методическими материалами по теме) Поиск информации с использованием сети Интернет
Тема 6. Философские проблемы культуры	Подготовка к семинарскому занятию, устному опросу Изучение дополнительной литературы (работа с учебной литературой, методическими материалами по теме) Поиск информации с использованием сети Интернет
Тема 7. Учение о ценностях	Подготовка к семинарскому занятию, устному опросу Изучение дополнительной литературы (работа с учебной литературой, методическими материалами по теме) Поиск информации с использованием сети Интернет
Тема 8 Учение о познании	Подготовка к семинарскому занятию, устному опросу Изучение дополнительной литературы (работа с учебной литературой, методическими материалами по теме) Поиск информации с использованием сети Интернет
Тема 9. Будущее человечества и глобальные проблемы современности (проблемная лекция)	Подготовка к семинарскому занятию, устному опросу Изучение дополнительной литературы (работа с учебной литературой, методическими материалами по теме) Поиск информации с использованием сети Интернет

6. Учебно-методическое и информационное обеспечение дисциплины

6.1. Электронный образовательный ресурс

1.	Электронная библиотечная система «Университетская Библиотека Онлайн»	http://www.biblioclub.ru/

6.2. Перечень основной и дополнительной литературы, необходимой для освоения дисциплины

Основная литература:

1. Балашов, Л. Е. Философия : учебник : [16+] / Л. Е. Балашов. – 8-е изд. – Москва : Дашков и К°, 2023. – 626 с. : ил. – Режим доступа: по подписке. – URL: https://biblioclub.ru/index.php?page=book&id=699219 (дата обращения: 16.08.2024). – ISBN 978-5-394-05240-8. – Текст : электронный.

2. Щербакова, Ю. В. Философия : шпаргалка : учебное пособие : [16+] / Ю. В. Щербакова ; Научная книга. – 2-е изд. – Саратов : Научная книга, 2020. – 40 с. : табл. – Режим доступа: по подписке. – URL: https://biblioclub.ru/index.php?page=book&id=578525 (дата обращения: 16.08.2024). – ISBN 978-5-9758-1968-0. – Текст : электронный.
3. Берсенева, Т. П. Философия : учебное пособие : [16+] / Т. П. Берсенева ; Сибирский государственный университет физической культуры и спорта, Кафедра социально-экономических дисциплин. – Омск : Сибирский государственный университет физической культуры и спорта, 2020. – 122 с. : табл. – Режим доступа: по подписке. – URL: https://biblioclub.ru/index.php?page=book&id=690227 (дата обращения: 16.08.2024). – Текст : электронный.
4. Кокаревич, М. Н. Философия : основные разделы философского знания : учебное пособие / М. Н. Кокаревич, В. Г. Ланкин, Т. А. Шаповалова-Гупал ; под ред. М. Н. Кокаревич ; Томский государственный архитектурно-строительный университет. – Томск : Томский государственный архитектурно-строительный университет (ТГАСУ), 2022. – 296 с. : ил. – (Учебники ТГАСУ). – Режим доступа: по подписке. – URL: https://biblioclub.ru/index.php?page=book&id=701736 (дата обращения: 16.08.2024). – Библиогр.: с. 261-265. – ISBN 978-5-6048769-4-7. – Текст : электронный.
5. Сабиров, В. Ш. Основы философии : учебник : [12+] / В. Ш. Сабиров, О. С. Соина. – 4-е изд., стер. – Москва : ФЛИНТА, 2024. – 343 с. – Режим доступа: по подписке. – URL: https://biblioclub.ru/index.php?page=book&id=115126 (дата обращения: 16.08.2024). – ISBN 978-5-9765-1233-7. – Текст : электронный.
6. Мороз, Е. Ф. Философия. Современная западная философия : учебное пособие : [16+] / Е. Ф. Мороз. – Москва ; Берлин : Директ-Медиа, 2021. – 128 с. – Режим доступа: по подписке. – URL: https://biblioclub.ru/index.php?page=book&id=615674 (дата обращения: 16.08.2024). – Библиогр. в кн. – ISBN 978-5-4499-1701-0. – DOI 10.23681/615674. – Текст : электронный

Дополнительная литература:

1. Ткачева, И. В. Краткий конспект лекций по философии: учебное пособие : [16+] / И. В. Ткачева. – Москва ; Берлин : Директ-Медиа, 2021. – 96 с. – Режим доступа: по подписке. – URL: https://biblioclub.ru/index.php?page=book&id=621178 (дата обращения: 16.08.2024). – ISBN 978-5-4499-2751-4. – DOI 10.23681/621178. – Текст : электронный.
2. Беляев, Д. А. История древнегреческой философии: учебное пособие : [16+] / Д. А. Беляев ; Липецкий государственный педагогический университет им. П. П. Семенова-Тян-Шанского. – 2-е изд., доп. – Липецк : Липецкий государственный педагогический университет им. П.П. Семенова-Тян-Шанского, 2021. – 76 с. – Режим доступа: по подписке. – URL: https://biblioclub.ru/index.php?page=book&id=693660 (дата обращения: 16.08.2024). – Библиогр. в кн. – ISBN 978-5-907461-16-1. – Текст : электронный.
3. История античной философии : учебное пособие для бакалавриата теологии : [16+] / Р. В. Светлов, Е. В. Алымова, Н. П. Волкова [и др.] ; под общ. ред. Р. В. Светлова. – Москва : Общецерковная аспирантура и докторантура им. святых равноапостольных Кирилла и Мефодия : Познание, 2020. – 361 с. – (Учебник бакалавра теологии. Дополнительная литература). – Режим доступа: по подписке. – URL: https://biblioclub.ru/index.php?page=book&id=621805 (дата обращения: 16.08.2024). – ISBN 978-5-906960-84-9. – Текст : электронный.
4. Беляев, Д. А. Немецкая классическая философия: учебное пособие: [16+] / Д. А. Беляев ; Липецкий государственный педагогический университет им. П. П. Семенова-Тян-Шанского. – Липецк : Липецкий государственный педагогический университет им. П.П. Семенова-Тян-Шанского, 2020. – 82 с. – Режим доступа: по подписке. – URL: https://biblioclub.ru/index.php?page=book&id=619317 (дата обращения: 16.08.2024). – Библиогр. в кн. – ISBN 978-5-907335-06-6. – Текст: электронный.

6.3. Перечень ресурсов информационно-телекоммуникационной сети «Интернет», используемых при освоении дисциплины

1.	Российская Государственная библиотека. Электронный каталог	http://www.rsl.ru/index.php?f=97
2.	Альдебаран.	http://aldebaran.ru/
3.	Библиотека Гумер.	https://www.gumer.info/

4.	Библиотека научной и студенческой информации	http://bibliofond.ru
5.	Научная педагогическая электронная библиотека	http://elib.gnpbu.ru/
6.	Научная электронная библиотека eLIBRARY.RU	http://e-library.ru
7.	Научная электронная библиотека КиберЛенинка	http://cyberleninka.ru
8.	Национальная электронная библиотека	http://нэб.рф
9.	Некоммерческая электронная библиотека «ImWerden»: искусство, театр, кино и музыка	http://imwerden.de/
10.	Портал культурного наследия России	http://www.culture.ru
11.	Российская государственная библиотека искусств	http://liart.ru/ru/
12.	Электронная библиотека учебников	http://studentam.net/
13.	Библиотека Максима Мошкова	http://lib.ru/
14.	Классика.ру	https://klassika.ru/
15.	Русская виртуальная библиотека	https://rvb.ru/
16.	Библиотека изобразительных искусств	http://www.artlib.ru/
17.	Электронные публикации Института русской литературы (Пушкинского Дома) РАН	http://lib.pushkinskijdom.ru/
18.	Журнальный зал	https://magazines.gorky.media/
19.	Энциклопедии Кирилла и Мефодия	http://www.megabook.ru

7. Описание материально-технической базы, необходимой для осуществления образовательного процесса по дисциплине

7.1. Перечень программного обеспечения

1.	Лицензионное программное обеспечение	операционная система Windows XP, Microsoft windows 8, Microsoft office 2013
2.	Свободно распространяемое программное обеспечение	OpenOffice: Writer, Calc, Impress, Draw, Base, Math
3.	Свободно распространяемое программное обеспечение отечественного производства	Яндекс.Браузер (https://browser.yandex.ru/), Dicter (https://www.dicter.ru/), Windows Player (https://windowsplayer.ru/), WindowsRar (https://windowsrar.ru/), PDFMaster (https://pdfmaster.ru/), ASTRA LINUX SPECIAL EDITION (https://astralinux.ru/products/astra-linux-special-edition/), LibreOffice (https://ru.libreoffice.org/), Okular (https://okular.kde.org/ru/download/), Редактор изображений Gimp (https://www.gimp.org/)

7.2. Материально-техническое обеспечение

№ п\п	Наименование помещений	Назначение помещений	Оснащенность (оборудование) помещений
1.	Учебная аудитория для проведения учебных занятий № 401	Учебная аудитория для проведения занятий лекционного и (или) семинарского типа и (или) групповые консультации, и (или) индивидуальную работу обучающихся (в том числе индивидуальные консультации), проведения практик, текущего контроля и промежуточной аттестации	– Рабочее место преподавателя: ПК-Моноблок Lenovo с доступом к сети Интернет и обеспечением доступа в электронную информационно-образовательную среду Института. – Интерактивная доска (Panasonic UB-T880W с проектором Panasonic PT-CW240). – ЖК телевизор «Panasonic 42». – Мебель учебная (столы, стулья).
2.	Помещение для самостоятельной работы	Помещение для самостоятельной работы обучающихся	Читальный зал: – Посадочных мест: 15 – Рабочее место обучающегося: 15 шт. ПК Моноблок Lenovo с доступом к сети Интернет и в ЭИОС Вуза. – ЖК телевизор «Panasonic 42». – Учебная мебель (столы, стулья)

8. ФОНД ОЦЕНОЧНЫХ СРЕДСТВ ДЛЯ ПРОВЕДЕНИЯ ПРОМЕЖУТОЧНОЙ АТТЕСТАЦИИ И ТЕКУЩЕГО КОНТРОЛЯ УСПЕВАЕМОСТИ ПО ДИСЦИПЛИНЕ (МОДУЛЮ)

8.1. Текущий контроль успеваемости

Показателями оценивания результатов текущего контроля успеваемости обучающихся по дисциплине является:

активность обучающегося в рамках аудиторных учебных занятий: на лекционных и семинарских (практических) занятиях – уровень знаний, умений и навыков, продемонстрированных обучающимся;

результаты самостоятельной работы: письменные работы (доклады, статьи и другие публикации, эссе и т.п.), творческие работы и объекты и др;

посещаемость учебных занятий по дисциплинам (модулям), практикам;

другие значимые результаты работы обучающегося.

Текущий контроль успеваемости по дисциплине (модулю) проводится в ходе семинарских (практических) занятий методами устного или письменного опроса (работ), в процессе выступлений обучающихся.

Критерии оценки и оценочные материалы для проведения текущего контроля успеваемости:

Устный опрос

Устный опрос проводится по пройденным темам курса в ходе семинарских занятий.

Шкала оценивания	Критерии выставления оценок
«Отлично»	1) полное раскрытие вопроса; 2)указание точных названий и определений; 3) правильная формулировка понятий и категорий; 4) самостоятельность ответа, умение вводить и использовать собственные классификации и квалификации, анализировать и делать собственные выводы по рассматриваемой теме; 5) использование дополнительной литературы и иных материалов и др.
«Хорошо»	1) недостаточно полное, по мнению преподавателя, раскрытие темы; 2) несущественные ошибки в определении понятий, категорий и т.п., кардинально не меняющих суть изложения; 3) использование устаревшей учебной литературы и других источников
«Удовлетворительно»	1) отражение лишь общего направления изложения лекционного материала и материала современных учебников; 2) наличие достаточного количества несущественных или одной-двух существенных ошибок в определении понятий и категорий и т. п.; 3) использование устаревшей учебной литературы и других источников; 4) неспособность осветить проблематику учебной дисциплины и др.
«Неудовлетворительно»	1) нераскрытые темы; 2) большое количество существенных ошибок; 3) отсутствие умений и навыков, обозначенных выше в качестве критериев выставления положительных оценок др.

Доклад

Доклады по основным разделам дисциплины заслушиваются в ходе семинарских/практических занятий.

Шкала оценивания	Критерии выставления оценок
Отлично	Соответствие целям и задачам дисциплины, актуальность темы и рассматриваемых проблем, соответствие содержания заявленной теме,

	заявленная тема полностью раскрыта, рассмотрение дискуссионных вопросов по проблеме, сопоставлены различные точки зрения по рассматриваемому вопросу, научность языка изложения, логичность и последовательность в изложении материала, количество исследованной литературы, в том числе новейших источников по проблеме, четкость выводов,
Хорошо	Соответствие целям и задачам дисциплины, актуальность темы и рассматриваемых проблем, соответствие содержания заявленной теме, научность языка изложения, заявленная тема раскрыта недостаточно полно, отсутствуют новейшие литературные источники по проблеме,
Удовлетворительно	Соответствие целям и задачам дисциплины, содержание работы не в полной мере соответствует заявленной теме, заявленная тема раскрыта недостаточно полно, использовано небольшое количество научных источников, нарушена логичность и последовательность в изложении материала
Неудовлетворительно	Работа не соответствует целям и задачам дисциплины, содержание работы не соответствует заявленной теме, содержание работы изложено не научным стилем

Примерные темы докладов по основным разделам дисциплины

1. Биоэтика и медицинская этика. Клятва Гиппократа. Модели и подходы к проблеме нравственности в медицине.
2. Благо как этическая категория. Исторический контекст и современность.
3. Война: морально-этические проблемы. Взгляд различных философов на проблему войны.
4. Добро и зло как этические категории. Исторический контекст и современность.
5. Долг как этическая категория. Исторический контекст и современность.
6. Категорический императив Иммануила Канта – история и современность.
7. Ответственность как этическая категория. Исторический контекст и современность.
8. Преступление и наказание: этический аспект. Исторические предпосылки возникновения смертной казни.
9. Совесть как этическая категория. Исторический контекст и современность.
10. Справедливость как этическая категория. Исторический контекст и современность.
11. «Стремиться к добру, избегать зла» Фомы Аквинского как высшая моральная норма.
12. Стремление к «максимальной выгоде для максимального количества людей» Иеремии Бентама как руководящий принцип этики.
13. Честь и достоинство как этические категории. Исторический контекст и современность.
14. Экологический кризис и формирование экологической этики.
15. Этика «благоговения перед жизнью» Альберта Швейцера – основная идея, содержание, актуальность.
16. Философия сознания: Что такое сознание и как оно связано с телом? Обсуждение различных теорий, включая дуализм, физикализм и функционализм.
17. Этика искусственного интеллекта: Каковы моральные и этические последствия использования ИИ в нашей жизни? Должны ли ИИ-системы иметь права?
18. Философия науки: Каковы границы научного знания? Обсуждение философских проблем, связанных с научной методологией и фальсификации.
19. Экзистенциализм и смысл жизни: Как экзистенциалисты, такие как Сартр и Камю, трактуют понятие смысла жизни в условиях абсурда?
20. Феноменология и субъективный опыт: Как феноменологический подход помогает понять человеческий опыт и восприятие реальности?
21. Постмодернизм и критика метанарративов: В чем суть постмодернистской критики больших нарративов, и как это связано с культурными изменениями в современном обществе?
22. Политическая философия и справедливость: Каковы различные концепции справедливости у философов, таких как Джон Роулз и Роберт Нозик?
23. Философия языка: Как язык формирует наше мышление и восприятие мира? Обсуждение идей Витгенштейна и других философов языка.
24. Этика в биомедицинских исследованиях: Обсуждение моральных дилемм, связанных с экспериментами на людях, генетической модификацией и клонированием.

25. Философия счастья: Как различные философские традиции (стоиконизм, утилитаризм, аристотелевская этика) подходят к пониманию счастья?

* Выберите тему для доклада. Сначала необходимо задаться важными вопросами по содержательному анализу выбранной проблемы:

1) По каким причинам, каким философом (философами), в какой период истории философии и в каких социальных и культурных условиях была впервые сформулирована эта проблема?

2) Какова общая формулировка, структура проблемы, ее основные аспекты? К какому разделу (разделам) философии как теоретической дисциплины ее можно отнести?

3) Как развивалось обсуждение этой проблемы на различных этапах истории философии?

4) Какие философы принимали в нем участие? Какие (возможно противоположные) точки зрения по этой проблеме они высказывали? Почему? Что нового в углублении постановки и возможных решений проблемы появилось в результате этого обсуждения?

5) Каково отношение (позиция) основных течений современной философии к данной проблеме?

6) Каково современное философско-мировоззренческое, общекультурное, научное, возможно идеологическое значение проблемы? В чем ее актуальность сегодня?

Ваш ответ должен быть аргументирован, снабжен некоторым количеством примеров, иллюстрирующих ваше понимание. Это значит, что ответ не должен быть декларативным и абстрактным. Покажите в нем уровень своей эрудиции, не бойтесь примеров из любой области, близкой вам.

Вступление к докладу должно содержать обоснование актуальности выбранной темы: поразмышляйте, почему данный вопрос волновал людей раньше и продолжает волновать теперь, чем он важен для них. Сопоставьте существующие точки зрения, постарайтесь определить их слабые и сильные стороны. Не стесняйтесь высказывать свое мнение, отношение к проблеме. При работе над докладом опирайтесь на имеющиеся у вас знания, житейский и профессиональный опыт.

8.2. Промежуточная аттестация

Промежуточная аттестация *Зачет/Зачет с оценкой/Экзамен* может проводиться в устной или письменной форме.

Описание показателей оценивания формируемых компетенций

Компетенция	Индикатор достижения компетенции (ИД)	Планируемый результат обучения по дисциплине, соотнесенный с ИД
УК-1 Способен осуществлять поиск, критический анализ и синтез информации, применять системный подход для решения поставленных задач	**УК-1.1** Знает принципы сбора, отбора и обобщения информации. **УК-1.2** Умеет соотносить разнородные явления и систематизировать их в рамках избранных видов профессиональной деятельности. **УК-1.3** Владеет навыками системного подхода в выборе оптимальных способов решения задач.	**Знать:** методики поиска, сбора и обработки информации; актуальные российские и зарубежные источники информации в сфере профессиональной деятельности; основные метод системного анализа; источники необходимой информации и особенности применения информации в творческой деятельности; терминологическую систему; **Уметь:** применять методики поиска, сбора и обработки информации; осуществлять критический анализ и синтез информации, полученной из разных источников; критически осмысливать и обобщать теоретическую информацию; **Владеть:** методикой системного подхода для решения поставленных задач.
УК-5 Способен воспринимать межкультурное разнообразие общества в социально-историческом,	**УК-5.1** Знает основные категории философии, законы исторического развития, основы межкультурной коммуникации. **УК-5.2** Умеет вести коммуникацию с представителями иных	**Знать:** закономерности и особенности социально-исторического развития различных культур в этическом и философском контексте. **Уметь:** понимать и воспринимать разнообразие общества в социально-историческом, этическом и философском контекстах.

этическом и философском аспектах	национальностей и конфессий с соблюдением этических и межкультурных норм. **УК-5.3** Владеет навыками анализа философских и исторических фактов, опытом оценки явлений культуры.	**Владеть:** простейшими методами адекватного восприятия межкультурного разнообразия общества в социально-историческом, этическом и философском контекстах; навыками общения в мире культурного многообразия с использованием этических норм поведения.

Шкала оценивания результатов промежуточной аттестации и критерии выставления оценок

Оценивание результатов промежуточной аттестации по дисциплине определяется шкалой оценивания: «отлично», «хорошо», «удовлетворительно», «неудовлетворительно», «зачтено», «не зачтено».

1. Устная форма: устный ответ на вопросы в форме собеседования по основным темам дисциплины.

Шкала оценивания	Критерии выставления оценок
Отлично/зачтено	Оценка «отлично» выставляется студенту, если он глубоко и прочно усвоил программный материал, исчерпывающе, последовательно, четко и логически стройно его излагает, умеет тесно увязывать теорию с практикой, свободно справляется с задачами, вопросами и другими видами применения знаний, причем не затрудняется с ответом при видоизменении заданий, использует в ответе материал разнообразных литературных источников, владеет разносторонними навыками и приемами выполнения практических задач
Хорошо/зачтено	Оценка «хорошо» выставляется студенту, если он твердо знает материал, грамотно и по существу излагает его, не допускает существенных неточностей в ответе на вопрос, правильно применяет теоретические положения при решении практических вопросов и задач, владеет необходимыми навыками и приемами их выполнения
Удовлетворительно/зачтено	Оценка «удовлетворительно» выставляется студенту, если он имеет знания только основного материала, но не усвоил его деталей, допускает неточности, недостаточно правильные формулировки, нарушения логической последовательности в изложении программного материала, испытывает затруднения при выполнении практических работ
Неудовлетворительно/ не зачтено	Оценка «неудовлетворительно» выставляется студенту, который не знает значительной части программного материала, допускает существенные ошибки, неуверенно, с большими затруднениями выполняет практические работы

2. Письменная форма: выполнение тестовых заданий. Тестовые задания выполняются в течение 45 минут и состоят из 20-30 вопросов разных типов. Преподаватель готовит несколько вариантов тестовых заданий.

Шкала оценивания	Критерии выставления оценок
Отлично/зачтено	85 – 100 %
Хорошо/зачтено	75 – 84 %
Удовлетворительно/зачтено	65 – 74 %
Неудовлетворительно/ не зачтено	0 – 64 %

ОЦЕНОЧНЫЕ МАТЕРИАЛЫ
(типовые контрольные задания и иные материалы) для проведения промежуточной аттестации и оценки сформированности компетенций по дисциплине (модулю)

Примерный перечень вопросов/заданий для проведения промежуточной аттестации

Задание 1. *Прочитайте текст задания и установите соответствие.*

Соотнесите понятия и их определения.
К каждой позиции, данной в левом столбце, подберите соответствующую позицию из правого столбца:

ПОНЯТИЕ		ОПРЕДЕЛЕНИЕ	
А	Онтология	**1**	Философское учение о познании
Б	Гносеология	**2**	Философское учение о ценностях
В	Антропология	**3**	Философское учение об обществе
Г	Аксиология	**4**	Философское учение о человеке
Д	Социальная философия	**5**	Философское учение о бытии

Запишите выбранные цифры под соответствующими буквами

А	Б	В	Г	Д
5	**1**	**4**	**2**	**3**

Задание 9. *Прочитайте текст задания и установите последовательность.*

Расположите в хронологической последовательности основные этапы антропогенеза:

1. Архантропы – homo habilis
2. Неоантропы – homo sapiens
3. Австралопитековые – homo erectus
4. Неандертальцы – homo sapiens neanderthalensis

Запишите соответствующую последовательность цифр слева направо

1	3	4	2

Задание 11. *Прочитайте текст задания и выберите правильный ответ*

Определите функцию философии, о которой идет речь в высказывании русского философа XIX в. В.С. Соловьева: «…безусловно необходимы для жизни человеческой убеждения и воззрения высшего порядка, т.е. такие, что разрешали бы существенные вопросы ума, вопросы об истине сущего, о смысле или разуме явлений, и вместе с тем удовлетворяли бы высшим требованиям воли, ставя безусловную цель для хотения, определяя верховную норму деятельности, давая внутреннее содержание всей жизни».

1. Мировоззренческая;
2. Аксиологическая;
3. Методологическая;
4. Гносеологическая

Ответ: **1**

Задание 16. *Прочитайте текст задания, выберите правильный ответ и запишите аргументы, обосновывающие правильность ответа*

Вопрос: На вопрос: «Обладает ли мир в своем существовании единством и что является основой этого единства?» отвечает раздел философского знания –…

1. Гносеология
2. Антропология
3. Аксиология

4. Онтология

Ответ: **4.** Онтология

Обоснование: Онтология – это учение о бытии, которое является одним из базисных компонентов философии. Онтология изучает фундаментальные принципы устройства бытия, его начала, сущностные формы, свойства и категориальные распределения.

Задание 22. *Прочитайте текст задания и запишите развернутый обоснованный ответ.*

Вопрос: Известный древнегреческий афоризм призывает: «Не будь ни слишком грубым, ни слишком упрямым, ни слишком склонным к доказательствам, ни слишком гневливым. Упрямство обижает, мягкость вызывает презрение, излишние доказательства обижают, слепая вера делает смешным, неверие ведет к пороку».
Сформулируйте закон, к соблюдению которого призывает афоризм.

Ответ: Закон диалектики, к которому призывает данный афоризм, – это закон «золотой середины». Этот закон основан на идее баланса и умеренности во всех сферах жизни

9. МЕТОДИЧЕСКИЕ МАТЕРИАЛЫ

9.1. Методические рекомендации для подготовки к практическому (семинарскому) занятию

Семинарское занятие является традиционной и распространенной формой организации самостоятельной работы студентов при изучении дисциплин.

Самостоятельная подготовка к семинару направлена:

на развитие способности к чтению научной и иной литературы;

на поиск дополнительной информации, позволяющей глубже разобраться в некоторых вопросах;

на выделение при работе с разными источниками необходимой информации, которая требуется для полного ответа на вопросы плана семинарского занятия;

на выработку умения правильно выписывать высказывания авторов из имеющихся источников информации, оформлять их по библиографическим нормам;

на развитие умения осуществлять анализ выбранных источников информации;

на подготовку собственного выступления по обсуждаемым вопросам;

на формирование навыка оперативного реагирования на разные мнения, которые могут возникать при обсуждении тех или иных научных проблем.

Чтобы наиболее рационально и полно использовать все возможности семинара как вида занятия, для подготовки к нему необходимо:

внимательно прочитать конспект лекции по данной тематике;

ознакомиться с соответствующим разделом учебника;

проработать дополнительную литературу и источники;

решить задачи и выполнить другие письменные задания.

При подготовке к семинару:

проанализируйте тему семинара, подумайте о цели и основных проблемах, вынесенных на обсуждение;

внимательно прочитайте материал, данный преподавателем по этой теме на лекции;

изучите рекомендованную литературу, делая при этом конспекты прочитанного или выписки, которые понадобятся при обсуждении на семинаре;

постарайтесь сформулировать свое мнение по каждому вопросу и аргументирование его обосновать;

запишите возникшие во время самостоятельной работы с учебниками и научной литературой вопросы, чтобы затем на семинаре получить на них ответы.

В процессе работы на семинаре:

внимательно слушайте выступления других участников семинара, старайтесь соотнести, сопоставить их высказывания со своим мнением;

активно участвуйте в обсуждении рассматриваемых вопросов, не бойтесь высказывать свое мнение, но старайтесь, чтобы оно было подкреплено убедительными доводами;

если вы не согласны с чьим-то мнением, смело критикуйте его, но помните, что критика должна быть обоснованной и конструктивной, т. е. нести в себе какое-то конкретное предложение в качестве альтернативы;

после семинара кратко сформулируйте окончательный правильный ответ на вопросы, которые были рассмотрены.

Семинар помогает студентам глубоко овладеть предметом, способствует развитию у них умения самостоятельно работать с учебной литературой и первоисточниками, освоению ими методов научной работы и приобретению навыков научной аргументации, научного мышления.

Памятка «Правила запоминания»

Чтобы разобраться в материале, в процессе чтения или слушания необходимо проводить активную мыслительную обработку материала. В этом случае запоминание будет результатом этой активной работы над материалом и без специальных усилий, направленных на запоминание, не потребуется.

Правила запоминания:

Сосредоточься, нацелься на запоминание.

Старайся понять основной смысл излагаемого материала, иначе будет действовать механическая память, которая менее продуктивна, чем логическая.

Удели особое внимание структуре материала, уясни, чем вызвана такая последовательность его изложения.

Найди смысловые опорные пункты в материале, составь план, соотнеси эти пункты с планом.

Отдели основополагающий материал от иллюстративного, который запоминать не нужно.

Уясни, что ты уже знал и что узнал нового, и сравни новое с тем, что ты знал раньше.

Произнеси несколько раз новые слова, даты.

Проговори вслух формулировки выводов, законов.

Воспроизведи весь материал по плану, стараясь мысленно вообразить прочитанное.

9.2. Методические рекомендации по изучению дополнительной литературы (работа с учебной литературой, методическими материалами по теме)

Важной составляющей учебного процесса в вузе является работа с учебной и методической литературой. Самостоятельная работа студента с учебником позволяет осуществлять подготовку ко всем видам занятий: семинарским, практическим, тестированию, зачетам, экзаменам, вести научно-исследовательскую деятельность. В последние годы можно заметить тот факт, что студенты в вузе при подготовке к занятиям стали все меньше пользоваться учебниками, составлять конспекты. Причин тому множество, но в том числе и элементарное неумение пользоваться учебной литературой.

Учебник – основной и ведущий вид учебной литературы, в нем систематизировано, в сжатом виде излагается основной учебный материал на доступном студенту языке. Однако как пользоваться учебником студентов не учат. Зачастую вузы ограничиваются лишь несколькими методическими рекомендациями: «Читать внимательно, вдумчиво, вести конспект и т.д.». Однако, чтобы материал был усвоен, его мало прочесть, его необходимо понять.

В процессе работы с учебной и научной литературой студент может:

делать записи по ходу чтения в виде простого или развернутого плана (создавать перечень основных вопросов, рассмотренных в источнике);

составлять тезисы (цитирование наиболее важных мест статьи или монографии, короткое изложение основных мыслей автора);

готовить аннотации (краткое обобщение основных вопросов работы);

создавать конспекты (развернутые тезисы, которые).

Выбрав нужный источник, следует найти интересующий раздел по оглавлению или алфавитному указателю, а также одноименный раздел конспекта лекций или учебного пособия. В случае возникших затруднений в понимании учебного материала следует обратиться к другим источникам, где изложение может оказаться более доступным.

Приемы работы с текстом:

1. Проверка по вопросам учебника (устная и письменная);

2. Постановка вопросов к тексту;
3. Взаимная проверка по вопросам в парах;
4. Подробный или краткий пересказ;
5. Пересказ с опорой на план, ключевые слова, на иллюстрации или сочетание этих элементов (опорный конспект)
6. Составление конспекта в виде:
   Плана
   Схем
   Таблиц
   Тезисов
7. Комментирование
8. Иллюстрации к тексту
9. Пересказ в парах с опорой на конспект (планы, выписки и схемы);
10. Устное и письменное аннотирование с опорой на конспект;
11. Устное и письменное реферирование (констатирующее и критическое);
12. Устное и письменное рецензирование;
13. Выступления на семинарах;
14. Подготовка учебных докладов и обзорных рефератов (по нескольким источникам);
15. Групповая дискуссия и т.д.

Постановка вопросов к тексту. Этот прием является основным в процессе уяснения содержания, ведет к всестороннему пониманию учебного текста. Понимание текста складывается из понимания отдельных слов, предложений, логической структуры всего текста, его основной идеи и смысла, а также подтекста и общего замысла автора.

Поэтому вопросы могут возникать к разным аспектам текста: к непонятным словам и предложениям, к непонятным логическим связям между предложениями и абзацами текста, к связям содержания читаемого текста с другими текстами на эту тему. Этот прием учит не пропускать ни одного непонятного места в тексте, тут же формулировать вопрос и искать на него ответ.

Составления плана. План есть перечисление всех текстовых субъектов (т.е. тем текста).

Для того чтобы составить план, надо последовательно задавать себе в процессе чтения вопрос "о чем здесь говорится?", вычленять с помощью этого вопроса субъекты высказывания и записывать их в виде пунктов плана.

План может быть простой из нескольких пунктов или развернутый, состоящий из пунктов и подпунктов.

План может быть выполнен в двух формах:

1) в тезисной форме.

2) в форме номинативных (назывных) предложений. Пункты плана совпадают с информативными центрами абзацев.

Составление схемы. Схема — это графическое изображение логических связей между основными текстовыми субъектами. Средствами графического изображения являются геометрические фигуры (прямоугольники и др.) и их соединения (линии, стрелки), а также символические изображения и рисунки предметов. Схема отличается от плана наличием связей между элементами. Связи придают картине целостность и наглядность.

Тезирование (выписки основных суждений). Процесс тезирования состоит в формулировании основных тезисов (положений, утверждений, выводов) изучаемого текста. Тезисы могут быть составлены целиком из авторских высказываний (суждений), и тогда они пишутся в кавычках в виде прямых цитат. Если же тезисы формулируются самим читателем, тогда они излагаются в виде реферативного текста с помощью использования глаголов. Например: автор анализирует, отмечает, сравнивает, доказывает, объясняет и т.п.

Составление таблицы. Этот прием используется для обобщения и систематизации учебной информации, извлеченной из некоторого раздела.

Сокращения в конспектах.

При конспектировании допускается сокращенная запись слов. Но нельзя сокращать слова как попало. Недописанные слова и фразы через какое- то время теряют смысл, забываются, их значение может исказиться.

Для сокращения записи необходимо помнить несколько правил:

В письменной речи наибольшее количество информации приходится на первые буквы слов, поэтому при сокращении прилагательных и причастий можно сохранять 3-4 буквы и окончания. Например: положительный – полж-ный.

Окончания слов в русском языке играют большую роль, поэтому нельзя сокращать те окончания, которые обозначают признаки предметных отношений.

Можно при записи пропускать гласные, поскольку в русском языке смысловая нагрузка ложится на согласные, а гласные выполняют формообразующую функцию. Например: журналист – жрнлст.

Термины, новые слова и понятия записывать полностью. Например: Спектральным анализом наз-ют мет-д исслд-ния химсчк-го сост-ва раз-ных вещ-в по их спектрам испск-ия и поглщ-ия.

Использовать общепринятые сокращения слов и аббревиатур. Например: абсолютный – абс., автономный – авт.

Использовать знаки, получившие название кванторов, которые применяют в конспектах для сокращенной записи. Отработать свою, понятную через любое время систему сокращений.

ПАМЯТКА СТУДЕНТУ

работа с учебной литературой

При чтении не пропускайте ни одного слова, которое Вам непонятно.

Если перестали понимать смысл текста, то вернитесь назад до того места, где начали затрудняться. Причиной непонимания бывают, как правило, иностранные слова, термины. В таком случае обращайтесь к словарям.

Составление терминологического словаря, работа над основными понятиями также поможет в освоении материала.

Научитесь самостоятельно приобретать знания, работать с книгой, со средствами получения и обработки информации.

Научитесь пользоваться словарями, делать выписки, составлять текстовые таблицы, графики, логические схемы.

Особое внимание обратите на развитие интеллектуальных умений и навыков, умение самостоятельно выявлять причины событий, составлять сводные таблицы.

Научитесь анализировать, сравнивать, обобщать, доказывать на основе нескольких источников.

Научитесь вычленять главное, проблему, выдвигать гипотезу.

Добейтесь чтения со скоростью не менее 150 слов в минуту, при этом сразу выделяйте главное и таким образом кратко конспектируйте.

Изучаемый материал надо воспринимать не мозаично (тогда всё главное), а целостно, то есть вести логическую проработку материала по ходу чтения и при этом составлять логические цепочки (схемы).

Больше работайте с карандашом в руке, делайте записи, схемы и т.д. Это способствует лучшему усвоению, запоминанию.

ПРАВИЛА САМОСТОЯТЕЛЬНОЙ РАБОТЫ С УЧЕБНОЙ ЛИТЕРАТУРОЙ

Составить перечень книг, с которыми Вам следует познакомиться; «не старайтесь запомнить всё, что вам в ближайшее время не понадобится, – запомните только, где это можно отыскать».

Сам такой перечень должен быть систематизированным (что необходимо для семинаров, что для экзаменов, что пригодится для написания курсовых и дипломных работ, а что Вас интересует за рамками официальной учебной деятельности, то есть что может расширить Вашу общую культуру...).

Обязательно выписывать все выходные данные по каждой книге (при написании курсовых и дипломных работ это позволит очень сэкономить время).

Разобраться для себя, какие книги (или какие главы книг) следует прочитать более внимательно, а какие – просто просмотреть.

Естественно, все прочитанные книги, учебники и статьи следует конспектировать, но это не означает, что надо конспектировать «все подряд»: можно выписывать кратко основные идеи автора и иногда приводить наиболее яркие и показательные цитаты (с указанием страниц).

Если Вы раньше мало работали с научной литературой, то следует выработать в себе способность «воспринимать» сложные тексты; для этого лучший приём – научиться «читать медленно», когда Вам понятно каждое прочитанное слово (а если слово незнакомое, то либо с помощью словаря, либо с помощью преподавателя обязательно его узнать), и это может занять немалое время (у кого-то – до нескольких недель и даже месяцев); опыт показывает, что после этого студент каким-то «чудом» начинает буквально заглатывать книги и чуть ли не видеть «сквозь обложку», стоящая это работа или нет...

Чтение научного текста является частью познавательной деятельности. Её цель – извлечение из текста необходимой информации. От того на сколько осознанна читающим собственная внутренняя установка при обращении к печатному слову (найти нужные сведения, усвоить информацию полностью или частично, критически проанализировать материал и т.п.) во многом зависит эффективность осуществляемого действия.

9.3. Методические рекомендации по написанию Доклада

Доклад-сообщение – это устное выступление на заданную тему. Время доклада 5-7 минут.

Цели доклада-сообщения: Научиться убедительно и кратко излагать свои мысли в устной форме. (Эффективно продавать свой интеллектуальный продукт). Донести информацию до слушателя, установить контакт с аудиторией и получить обратную связь.

План и содержание доклада-сообщения. Важно при подготовке доклада учитывать три его фазы: мотивацию, убеждение, побуждение. В первой фазе доклада рекомендуется использовать: риторические вопросы; актуальные события; оптический или акустический эффект; неожиданное для слушателей начало доклада.

Как правило, используется один из перечисленных приёмов. Главная цель фазы открытия (мотивации) – привлечь внимание слушателей к докладчику, поэтому длительность её минимальна.

При написании доклада по заданной теме обучающийся составляет план, подбирает основные источники. В процессе работы с источниками систематизирует полученные сведения, делает выводы и обобщения.

Ядром хорошего доклада является информация. Она должна быть новой и понятной. Важно в процессе доклада не только сообщить информацию, но и убедить слушателей в правильности своей точки зрения.

Доклад – продукт самостоятельной работы студента, представляющий собой публичное выступление по представлению полученных результатов решения определенной учебно-практической, учебно-исследовательской или научной темы. Средство контроля, важное для формирования универсальных компетенций обучающегося, при развитии навыков самостоятельного творческого мышления и изложения собственных умозаключений на основе изученного или прочитанного материала.

Изложение доклада как целостного авторского текста определяет критерии его оценки: новизна текста; обоснованность выбора источника; степень раскрытия сущности вопроса; соблюдение требований к докладу, соблюдение регламента времени.

АВТОНОМНАЯ НЕКОММЕРЧЕСКАЯ ОРГАНИЗАЦИЯ ВЫСШЕГО ОБРАЗОВАНИЯ
«ВЫСШАЯ ШКОЛА СЦЕНИЧЕСКИХ ИСКУССТВ»

Факультет ТЕАТРОВЕДЕНИЯ И ТЕАТРАЛЬНЫХ ТЕХНОЛОГИЙ

УТВЕРЖДАЮ

Ректор Райкин К.А.

«02» июня 2025 г.

РАБОЧАЯ ПРОГРАММА ДИСЦИПЛИНЫ *(МОДУЛЯ)*

ИНОСТРАННЫЙ ЯЗЫК

Основная профессиональная образовательная программа
высшего образования – программа бакалавриата по направлению подготовки
52.03.04 ТЕХНОЛОГИЯ ХУДОЖЕСТВЕННОГО ОФОРМЛЕНИЯ СПЕКТАКЛЯ

Направленность (профиль):
СЦЕНИЧЕСКОЕ ОФОРМЛЕНИЕ СПЕКТАКЛЯ
(ХУДОЖНИК-ТЕХНОЛОГ СЦЕНЫ)

Квалификация выпускника
БАКАЛАВР

Москва
2025

Содержание

1. Цель и задачи освоения дисциплины (модуля)

2. Перечень планируемых результатов обучения по дисциплине (модулю), соотнесенных с индикаторами достижения компетенций, обеспечивающие достижение результатов освоения образовательной программы.

3. Место дисциплины в структуре образовательной программы

4. Объем дисциплины (модуля) в зачетных единицах с указанием количества академических часов, выделенных на контактную работу обучающихся с преподавателем (по видам учебных занятий) и на самостоятельную работу обучающихся

5. Содержание дисциплины (модуля), структурированное по темам, разделам с указанием количества академических часов и видов учебных занятий

5.1. Содержание разделов, тем дисциплины (модуля)

5.2. Содержание семинарских/практических занятий

5.3. Самостоятельная работа обучающихся по освоению дисциплины (модуля)

6. Учебно-методическое и информационное обеспечение дисциплины

6.1. Электронный образовательный ресурс

6.2. Перечень основной и дополнительной литературы, необходимой для освоения дисциплины

6.3. Перечень ресурсов информационно-телекоммуникационной сети «Интернет», используемых при освоении дисциплины

7. Описание материально-технической базы, необходимой для осуществления образовательного процесса по дисциплине

7.1. Перечень программного обеспечения

7.2. Материально-техническое обеспечение

8. ФОНД ОЦЕНОЧНЫХ СРЕДСТВ ДЛЯ ПРОВЕДЕНИЯ ПРОМЕЖУТОЧНОЙ АТТЕСТАЦИИ И ТЕКУЩЕГО КОНТРОЛЯ УСПЕВАЕМОСТИ ПО ДИСЦИПЛИНЕ (МОДУЛЮ)

8.1. Текущий контроль успеваемости

8.2. Промежуточная аттестация

9. МЕТОДИЧЕСКИЕ МАТЕРИАЛЫ

Рабочая программа дисциплины:
«Иностранный язык»

Рабочая программа дисциплины разработана в соответствии с требованиями Федерального государственного образовательного стандарта высшего образования – бакалавриат по направлению подготовки 52.03.04 Технология художественного оформления спектакля, утвержденным приказом Министерства образования и науки Российской Федерации от 16.11.2017 г. № 1123.

Организация-разработчик: АНО «Высшая школа сценических искусств»

1. Цель и задачи освоения дисциплины (модуля)

1. Цель и задачи освоения дисциплины (модуля)

Целью обучения является практическое овладение иностранным языком.

Задачи освоения дисциплины: приобретение умений и навыков в различных видах речевой деятельности, позволяющих по окончании курса; иметь представление о нормах изучаемого языка в сферах межличностного и делового общения; владеть навыками выражения своего мнения в межличностном и деловом общении на иностранном языке; читать и составлять деловую корреспонденцию; аннотировать и реферировать оригинальные тексты по специальности; пользуясь отраслевым словарем, самостоятельно читать оригинальную литературу по специальности; выявлять способы наиболее целесообразного использования языковых средств в соответствии со структурой и содержанием деловых документов; использовать знания иностранного языка в профессиональной деятельности и межличностном общении; владеть навыками публичной речи, аргументации, ведения дискуссий на английском языке в объеме, предусмотренном учебной программой.

2. Перечень планируемых результатов обучения по дисциплине (модулю), соотнесенных с индикаторами достижения компетенций, обеспечивающие достижение результатов освоения образовательной программы

Компетенция	Индикатор достижения компетенции (ИД)	Планируемый результат обучения по дисциплине, соотнесенный с ИД
УК-4 Способен осуществлять деловую коммуникацию в устной и письменной формах на государственном языке Российской Федерации и иностранном(ых) языке(ах)	**УК-4.1** Знает литературную форму государственного языка, основы устной и письменной коммуникации на иностранном языке, функциональные стили государственного языка, требования к деловой коммуникации. **УК-4.2** Умеет выражать свои мысли на государственном и иностранном языках в ситуации деловой коммуникации. **УК-4.3** Владеет навыками составления текстов на государственном и иностранном языках, перевода профессиональных текстов с иностранного(-ых) на государственный язык и с государственного языка на иностранный(-ые).	**Знать:** систему норм русского литературного языка при его использовании в качестве государственного языка РФ и нормы иностранного(ых) языка(ов); принципы построения устного и письменного высказывания на русском и иностранном(ых) языке(ах); правила и закономерности различных форм, видов деловой устной и письменной коммуникации; **Уметь:** использовать языковые средства для достижения профессиональных целей на государственном и иностранном(ых) языке(ах) в рамках межличностного и межкультурного общения; применять на практике деловую коммуникацию в устной и письменной формах, методы и навыки делового общения на русском и иностранном(ых) языке(ах); **Владеть:** навыками чтения и перевода текстов на иностранном(ых) языке(ах) в профессиональном общении; навыками деловых коммуникаций в устной и письменной форме на русском и иностранном(ых) языке(ах); практическими навыками использования современных коммуникативных технологий.

3. Место дисциплины в структуре образовательной программы

Дисциплина *(модуль)* «Иностранный язык» относится к обязательной части Блока 1 «Дисциплины (модули)» образовательной программы.

4. Объем дисциплины (модуля) в зачетных единицах с указанием количества академических часов, выделенных на контактную работу обучающихся с преподавателем (по видам учебных занятий) и на самостоятельную работу обучающихся

Вид учебной работы		Трудоемкость							
		зач. ед.	час.	по семестрам, час.					
				1	2	3	4	5	6
Общая трудоемкость по учебному плану		**10**	**360**			**72**	**108**	**72**	**108**
Лекции (Л)									
Практические занятия (Пр)			86			16	18	16	36
Семинарские занятия (С)									
Курсовой проект (КРП)									
Самостоятельная работа (СРС)			254			52	86	52	64
Консультация			2						2
Промежуточная аттестации	Экзамен		6						6
	Зачет/зачет с оценкой		12			4	4	4	

5. Содержание дисциплины (модуля), структурированное по темам, разделам с указанием количества академических часов и видов учебных занятий

№ п/п	Наименование раздела, темы	Количество академических часов – всего	из них					Формируемы компетенции
			Лекции	Практические	Контроль СРС	Самостоятельная работа	Консультации	
1	Тема 1.1 Let me introduce myself. Greetings.	16		4		12		УК-4
2	Тема 1.2. Questions. Типы вопросов в английском языке.	16		4		12		УК-4
3	Тема 2.1. Theatre terms. People in the theatre. Parts of the theatre.	18		4		14		УК-4
4	Тема. 2.2. Verbs. Глагол: временные формы.	18		4		14		УК-4
5	Тема 3.1. Everyday life. Timetable. My higher school.	17		3		14		УК-4
6	Тема 3.2. Nouns Существительное.	17		3		14		УК-4
7	Тема 4.1. Russian theatres. Greatest Russian theatrical directors and playwrights.	17		3		14		УК-4
8	Тема 4.2. Article. Артикль определенный, неопределенный.	17		3		14		УК-4
9	Тема 5.1. British theatre. Театр в Англии.	17		3		14		УК-4
10	Тема 5.2. Passive Voice. Пассивный и активный залог. Сложности употребления и способы перевода пассивных конструкций на русский язык.	19		3		16		УК-4
11	Тема 6.1. William Shakespeare. Вильям Шекспир.	16		4		12		УК-4
12	Тема 6.2. Modal Verbs. Модальные глаголы.	16		4		12		УК-4
13	Тема 7.1. Shakespeare’s Globe theatre. Театр Шекспира.	18		4		14		УК-4
14	Тема 7.2. Direct and Indirect Speech.	18		4		14		УК-4
15	Тема 8.1. Shakespeare’s plays and poetry. Пьесы Шекспира и его поэзия.	11		4		7		УК-4
16	Тема 8.2. Adjectives. Прилагательное. Степени сравнения прилагательных.	11		4		7		УК-4
17	Тема 8.3. Numerals.Числительные.	11		4		7		УК-4
18	Тема 9.1. World theatres. Лучшие театры мира	11		4		7		УК-4
19	Тема 9.2. Adverbs. Наречие.	11		4		7		УК-4
20	Тема 10.1. Moscow and Russian theatres. Moscow and Russian theatres festivals. Московские и	11		4		7		УК-4

	российские театры. Московские и российские театральные фестивали.							
21	Тема 10.2.-Conditionals.Условные предложения.	11		4		7		УК-4
22	Тема 11.1 Career, a job. CV, job interview, cover letter. Карьера, работа. Собеседование, резюме, сопроводительное письмо.	11		4		7		УК-4
23	Тема 11.2. (Non-finite Verbs) Gerund, Infinitive, Participle. Неличные формы глагола. Герундий. Инфинитив. Причастие.	12		4		8		УК-4
Подготовка к экзамену/зачету		**20**				**18**	**2**	
Итого объём часов дисциплины		**360**		**86**		**272**	**2**	

5.1. Содержание разделов, тем дисциплины (модуля)

Содержание практических занятий

Тема 1.1 Let me introduce myself. Greetings. Позвольте представиться. Приветствие. Are you a polite person? Насколько вежливый вы человек.

Тема 1.2. Questions. Типы вопросов в английском языке.

Тема 2.1. Theatre terms. People in the theatre. Parts of the theatre. Theatre things Театральные специальности. Части театра. Предметы в театре.

Тема. 2.2. Verbs. Глагол: временные формы.

Тема 3.1. Everyday life. Time table. My higher school. Распорядок дня. Учеба. Мое учебное заведение.

Тема 3.2. Nouns Существительное.

Тема 4.1. Russian theatres. Greatest Russian theatrical directors and playwrights. Theatre plays. Основы истории театра в России. Известные русские театральные режиссеры драматурги. Пьеса и спектакль

Тема 4.2. Article. Артикль определенный, неопределенный.

Тема 5.1. British theatre. Театр в Англии.

Тема 5.2. .Passive Voice. Пассивный и активный залог. Сложности употребления и способы перевода пассивных конструкций на русский язык.

Тема 6.1. William Shakespeare. Вильям Шекспир.

Тема 6.2. Modal Verbs. Модальные глаголы.

Тема 7.1. Shakespeare's Globe theatre. Театр Шекспира.

Тема 7.2. Direct and Indirect Speech.

Тема 8.1. Shakespeare's plays and poetry. Пьесы Шекспира и его поэзия.

Тема 8.2. Adjectives. Прилагательное. Степени сравнения прилагательных.

Тема 8.3. Numerals.Числительные.

Тема 9.1. World theatres. Лучшие театры мира

Тема 9.2. Adverbs. Наречие.

Тема 10.1. Moscow and Russian theatres. Moscow and Russian theatres festivals. Московские и российские театры. Московские и российские театральные фестивали.

Тема 10.2.-Conditionals.Условные предложения.

Тема 11.1 Career, a job. CV, job interview, cover letter. Карьера, работа. Собеседование, резюме, сопроводительное письмо.

Тема 11.2. (Non-finite Verbs) Gerund, Infinitive, Participle. Неличные формы глагола. Герундий. Инфинитив. Причастие.

5.2. Самостоятельная работа обучающихся по освоению дисциплины (модуля)

Раздел (тема) дисциплин, его содержание	Вид и содержание самостоятельной работы
Тема 1.1 Let me introduce myself. Greetings. Позвольте представиться. Приветствие. Are you a polite person? Насколько вежливый вы человек.	Составление и рассказ о себе. Подготовка устно вопросов своему партнеру (ролевая игра «Первое знакомство»).

Тема 1.2. Questions. Типы вопросов в английском языке.	Чтение текста. Выполнение заданий к тексту с разными типами вопросов.
Тема 2.1. Theatre terms. People in the theatre. Parts of the theatre. Theatre things Театральные специальности. Части театра. Предметы в театре.	Составление словаря терминов, кроссвордов, выполнение заданий.
Тема. 2.2. Verbs. Глагол: временные формы.	Составление собственных карточек, таблиц для запоминания неправильных глаголов, правил образования времен глаголов. Выполнение домашних упражнений.
Тема 3.1. Everyday life. Time table. My higher school. Распорядок дня. Учеба. Мое учебное заведение.	Написание рассказа о себе, своем вузе, изучение сайта вуза, повторение конструкций для описания на английском.
Тема 3.2. Nouns Существительное.	Подготовка устного сообщения по теме образования количественных числительных. Выполнение упражнений, запоминание правил и исключений
Тема 4.1. Russian theatres. Greatest Russian theatrical directors and playwrights. Theatre plays. Основы истории театра в России. Известные русские театральные режиссеры драматурги. Пьеса и спектакль	Творческое задание – описать понравившийся спектакль.
Тема 4.2. Article. Артикль определенный, неопределенный.	Выполнение упражнений, запоминание имен собственных с определенным артиклем.
Тема 5.1. British theatre. Театр в Англии.	Чтение текстов, просмотр видео, подготовка к обсуждению театров.
Тема 5.2. .Passive Voice. Пассивный и активный залог. Сложности употребления и способы перевода пассивных конструкций на русский язык.	Повторение правил, выполнение упражнений
Тема 6.1. William Shakespeare. Вильям Шекспир.	Чтение биографии, статей о Шекспире, о театре того времени.
Тема 6.2. Modal Verbs. Модальные глаголы.	Повторение правил, выполнение упражнений
Тема 7.1. Shakespeare’s Globe theatre. Театр Шекспира.	Изучение материалов о создании театра, о необычности театра.
Тема 7.2. Direct and Indirect Speech.	Выполнение заданий – переписать рассказ в косвенной речи.
Тема 8.1. Shakespeare’s plays and poetry. Пьесы Шекспира и его поэзия.	Подготовка к обсуждению пьес, заучивание наизусть высказываний Шекспира.
Тема 8.2. Adjectives. Прилагательное. Степени сравнения прилагательных.	Чтение текстов по теме, составление сообщений, выполнение заданий, подготовка презентации об одном из известных деятелей театра.
Тема 8.3. Numerals.Числительные.	Повторение правил, выполнение упражнений
Тема 9.1. World theatres. Лучшие театры мира	Подготовка презентации, чтение статей о театральных событиях, выполнение упражнений.
Тема 9.2. Adverbs. Наречие.	Выполнение заданий на отработку правил образования наречий, порядок слов в предложении.
Тема 10.1. Moscow and Russian theatres. Moscow and Russian theatres festivals. Московские и российские театры. Московские и российские театральные фестивали.	Чтение материалов и статей о театрах, просмотр видео, подготовка материла для обсуждения.
Тема 10.2.-Conditionals.Условные предложения.	Творческое задание – составить 10 предложений, что было бы…(нереальная ситуация).
Тема 11.1 Career, a job. CV, job interview, cover letter. Карьера, работа. Собеседование, резюме, сопроводительное письмо.	Подготовка ролевой игры – (собеседование при приеме на работу).
Тема 11.2. (Non-finite Verbs)	Повторение правил, выполнение упражнений

Gerund, Infinitive, Participle. Неличные формы глагола. Герундий. Инфинитив. Причастие.	

6. Учебно-методическое и информационное обеспечение дисциплины

6.1. Электронный образовательный ресурс

1.	Электронная библиотечная система «Университетская Библиотека Онлайн»	http://www.biblioclub.ru/

6.2. Учебная и дополнительная литература

Основная литература:

1. Петрова, Ю. А. Английский язык: учебник: [16+] / Ю. А. Петрова, Е. Н. Сагайдачная, В. Б. Черемина ; Ростовский государственный экономический университет (РИНХ). – Ростов-на-Дону : Издательско-полиграфический комплекс РГЭУ (РИНХ), 2020. – 210 с. : ил., табл. – Режим доступа: по подписке. – URL: https://biblioclub.ru/index.php?page=book&id=611191 (дата обращения: 26.09.2024). – Текст : электронный.
2. Миньяр-Белоручева, А. П. Английский язык: история, политика, международные отношения : учебное пособие для студентов бакалавриата и специалитета : [16+] / А. П. Миньяр-Белоручева, Е. В. Княжинская, С. В. Петросянц. – Москва : Директ-Медиа, 2023. – 176 с. – Режим доступа: по подписке. – URL: https://biblioclub.ru/index.php?page=book&id=705134 (дата обращения: 26.09.2024). – ISBN 978-5-4499-3845-9. – DOI 10.23681/705134. – Текст : электронный.
3. Тихонов, А. А. Английский язык: теория и практика перевода : учебное пособие : [12+] / А. А. Тихонов. – Москва: ФЛИНТА, 2019. – 120 с. : табл. – Режим доступа: по подписке. – URL: https://biblioclub.ru/index.php?page=book&id=611202 (дата обращения: 26.09.2024). – ISBN 978-5-9765-4143-6. – Текст : электронный.

Дополнительная литература:

1. Семенова, Г. В. Английский язык для заочников: учебное пособие: [16+] / Г. В. Семенова, О. В. Розанова, М. В. Лунев ; Тульский государственный университет. – Тула : Тульский государственный университет, 2019. – 228 с. – Режим доступа: по подписке. – URL: https://biblioclub.ru/index.php?page=book&id=611445 (дата обращения: 26.09.2024). – Библиогр. в кн. – Текст : электронный.
2. Тихонов, А. А. Грамматика английского языка : просто и доступно : учебное пособие : [12+] / А. А. Тихонов. – Москва : ФЛИНТА, 2019. – 240 с. : табл. – Режим доступа: по подписке. – URL: https://biblioclub.ru/index.php?page=book&id=611203 (дата обращения: 26.09.2024). – ISBN 978-5-9765-4144-3. – Текст : электронный.
3. Тихонов, А. А. Английский язык : теория и практика перевода : учебное пособие : [12+] / А. А. Тихонов. – Москва : ФЛИНТА, 2019. – 120 с. : табл. – Режим доступа: по подписке. – URL: https://biblioclub.ru/index.php?page=book&id=611202 (дата обращения: 26.09.2024). – ISBN 978-5-9765-4143-6. – Текст : электронный.
4. Чеснокова, Е. В. Обучение второму иностранному языку : учебное пособие : [16+] / Е. В. Чеснокова, Г. Н. Завьялова, Л. А. Чахоян ; Липецкий государственный педагогический университет им. П. П. Семенова-Тян-Шанского. – Липецк : Липецкий государственный педагогический университет им. П.П. Семенова-Тян-Шанского, 2022. – 89 с. : ил., табл. – Режим доступа: по подписке. – URL: https://biblioclub.ru/index.php?page=book&id=700308 (дата обращения: 19.08.2024). – ISBN 978-5-907461-78-9. – Текст : электронный.

6.3. Электронные и Internet-ресурсы:

1.	Российская Государственная библиотека. Электронный каталог	http://www.rsl.ru/index.php?f=97
2.	Альдебаран.	http://aldebaran.ru/

3.	Библиотека Гумер.	https://www.gumer.info/
4.	Библиотека научной и студенческой информации	http://bibliofond.ru
5.	Научная педагогическая электронная библиотека	http://elib.gnpbu.ru/
6.	Научная электронная библиотека eLIBRARY.RU	http://e-library.ru
7.	Научная электронная библиотека КиберЛенинка	http://cyberleninka.ru
8.	Национальная электронная библиотека	http://нэб.рф
9.	Некоммерческая электронная библиотека «ImWerden»: искусство, театр, кино и музыка	http://imwerden.de/
10.	Портал культурного наследия России	http://www.culture.ru
11.	Российская государственная библиотека искусств	http://liart.ru/ru/
12.	Электронная библиотека учебников	http://studentam.net/
13.	Библиотека Максима Мошкова	http://lib.ru/
14.	Классика.ру	https://klassika.ru/
15.	Русская виртуальная библиотека	https://rvb.ru/
16.	Библиотека изобразительных искусств	http://www.artlib.ru/
17.	Электронные публикации Института русской литературы (Пушкинского Дома) РАН	http://lib.pushkinskijdom.ru/
18.	Журнальный зал	https://magazines.gorky.media/
19.	Энциклопедии Кирилла и Мефодия	http://www.megabook.ru

7. Описание материально-технической базы, необходимой для осуществления образовательного процесса по дисциплине

7.1. Перечень программного обеспечения

1.	Лицензионное программное обеспечение	операционная система Windows XP, Microsoft windows 8, Microsoft office 2013
2.	Свободно распространяемое программное обеспечение	OpenOffice: Writer, Calc, Impress, Draw, Base, Math
3.	Свободно распространяемое программное обеспечение отечественного производства	Яндекс.Браузер (https://browser.yandex.ru/), Dicter (https://www.dicter.ru/), Windows Player (https://windowsplayer.ru/), WindowsRar (https://windowsrar.ru/), PDFMaster (https://pdfmaster.ru/), ASTRA LINUX SPECIAL EDITION (https://astralinux.ru/products/astra-linux-special-edition/), LibreOffice (https://ru.libreoffice.org/), Okular (https://okular.kde.org/ru/download/), Редактор изображений Gimp (https://www.gimp.org/)

7.2. Материально-техническое обеспечение

№ п\п	Наименование помещений	Назначение помещений	Оснащенность (оборудование) помещений
1.	Учебная аудитория для проведения учебных занятий № 414	Учебная аудитория для проведения занятий лекционного и (или) семинарского типа и (или) групповые консультации, и (или) индивидуальную работу обучающихся (в том числе индивидуальные консультации), проведения практик, текущего контроля и промежуточной аттестации	– Рабочее место преподавателя: ПК-Моноблок Lenovo с доступом к сети Интернет и обеспечением доступа в электронную информационно-образовательную среду Института.. – Интерактивная доска (Panasonic UB-T880W с проектором Panasonic PT-CW240). – Мебель учебная (столы, стулья).
2.	Помещение для самостоятельной работы	Помещение для самостоятельной работы обучающихся	Читальный зал: – Посадочных мест: 15 – Рабочее место обучающегося: 15 шт. ПК Моноблок Lenovo с доступом к сети

			Интернет и в ЭИОС Вуза. – ЖК телевизор «Panasonic 42». – Учебная мебель (столы, стулья)

8. ФОНД ОЦЕНОЧНЫХ СРЕДСТВ ДЛЯ ПРОВЕДЕНИЯ ПРОМЕЖУТОЧНОЙ АТТЕСТАЦИИ И ТЕКУЩЕГО КОНТРОЛЯ УСПЕВАЕМОСТИ ПО ДИСЦИПЛИНЕ (МОДУЛЮ)

8.1. Текущий контроль успеваемости

Показателями оценивания результатов текущего контроля успеваемости обучающихся по дисциплине является:

активность обучающегося в рамках аудиторных учебных занятий: на лекционных и семинарских (практических) занятиях – уровень знаний, умений и навыков, продемонстрированных обучающимся;

результаты самостоятельной работы: письменные работы (доклады, статьи и другие публикации, эссе и т.п.), творческие работы и объекты;

посещаемость учебных занятий по дисциплинам (модулям), практикам;

другие значимые результаты работы обучающегося.

Текущий контроль успеваемости по дисциплине (модулю) проводится в ходе семинарских (практических) занятий методами устного или письменного опроса (работ), в процессе выступлений обучающихся.

Критерии оценки и оценочные материалы для проведения текущего контроля успеваемости:

Проверочные задания

Шкала оценивания	Критерии выставления оценок
	Говорение (монологическая речь)
Отлично	Студент логично строит монологическое высказывание (описание, рассказ) в соответствии с коммуникативной задачей, сформулированной в задании; лексические единицы и грамматические структуры используются уместно; ошибки отсутствуют; речь понятна: все звуки в потоке речи произносятся правильно, соблюдается правильный интонационный рисунок; объем высказывания – не менее 12 фраз (неподготовленный монолог), не менее 25 фраз (подготовленный монолог).
Хорошо	Студент логично строит монологическое высказывание (описание, рассказ) в соответствии с коммуникативной задачей, сформулированной в задании; используемые лексические единицы и грамматические структуры соответствуют поставленной коммуникативной задаче; студент допускает отдельные фонетические, лексические и/или грамматические ошибки, которые не препятствуют пониманию его речи; объем высказывания – не менее 9 фраз (неподготовленный монолог), не менее 18 фраз (подготовленный монолог).
Удовлетворительно	Студент строит монологическое высказывание (описание, рассказ) в соответствии с коммуникативной задачей, сформулированной в задании. Вместе с тем, высказывание не всегда логично, имеются паузы, повторы; допускаются лексические и грамматические ошибки, которые затрудняют понимание; речь отвечающего в целом понятна, интонационный рисунок в основном соблюдается; объем высказывания – не менее 6 фраз (неподготовленный монолог), не менее 12–13 фраз (подготовленный монолог).

Неудовлетворительно	Коммуникативная задача не выполнена. Содержание ответа не соответствует поставленной в задании коммуникативной задаче; допускаются многочисленные лексические и грамматические ошибки, которые затрудняют понимание; речь плохо воспринимается на слух из-за большого количества фонетических ошибок; студент использует зрительную опору.
	Говорение (диалогическая речь)
Отлично	Студент строит диалогическое общение в соответствии с коммуникативной задачей; демонстрирует навыки и умения речевого взаимодействия с партнером: способен начать, поддержать и закончить разговор. Владеет стратегиями восстановления сбоя в процессе коммуникации (переспрос, перефразирование); используемый языковой материал соответствует поставленной коммуникативной задаче; лексические и грамматические ошибки отсутствуют. Речь отвечающего понятна и фонетически корректна; правильное речевое поведение; объем высказывания – не менее 10–12 реплик с каждой стороны.
Хорошо	Студент строит диалогическое общение в соответствии с коммуникативной задачей; демонстрирует навыки и умения языкового взаимодействия с партнером: способен начать, поддержать и закончить разговор; используемый словарный запас и грамматические структуры соответствуют поставленной коммуникативной задаче; могут допускаться лексико-грамматические ошибки, не препятствующие пониманию; речь понятна и фонетически корректна; объем высказывания – не менее 8 реплик с каждой стороны.
Удовлетворительно	Студент пытается строить диалог в соответствии с коммуникативной задачей, но слабо владеет навыками речевого взаимодействия с партнером. Допускает сбои в процессе коммуникации; в используемых лексических единицах и грамматических структурах допускаются грубые ошибки, затрудняющие общение; речевое поведение не соответствует ситуации общения; объем высказывания – не менее 5–6 реплик с каждой стороны.
Неудовлетворительно	Коммуникативная задача не выполнена. Студент не владеет навыками выстраивания беседы; используется крайне ограниченный словарный запас, допускаются многочисленные фонетические, лексические и грамматические ошибки, которые исключают возможность успешного коммуникативного взаимодействия партнеров; студент использует зрительную опору.
	Чтение
Отлично	Владеет навыками фонетического чтения (знает и применяет правила чтения); детально понимает содержание текста; умеет выделять значимую/запрашиваемую информацию; справляется со всеми заданиями к тексту.
Хорошо	Владеет навыками фонетического чтения (знает правила чтения, умеет исправить допущенные ошибки); понимает содержание текста за исключением некоторых деталей; умеет выделять значимую информацию; справляется с 2/3 заданий к тексту.
Удовлетворительно	Слабо владеет навыками фонетического чтения (не знает или не умеет применять правила чтения); понимает основное содержание текста; слабо владеет навыками детального понимания; не умеет выделять запрашиваемую информацию; справляется более чем с 1/2 (60%) заданий к тексту.
Неудовлетворительно	Не владеет навыками фонетического чтения (не знает правила чтения); слабо понимает содержание прочитанного; не умеет выделять значимую информацию; справляется менее чем с 40% заданий к тексту.
	Письменные задания
Отлично	Применение лексики адекватно коммуникативной задаче;

	орфографические, грамматические ошибки отсутствуют/не препятствуют решению коммуникативной задачи. Коммуникативная задача решена полностью.
Хорошо	В письменном тексте имеются орфографические/грамматические и/или лексические ошибки, незначительно затрудняющие понимание текста. Коммуникативная задача в целом решена.
Удовлетворительно	Понимание письменного текста затруднено наличием большого количества грамматических ошибок или неадекватным употреблением лексики. Коммуникативная задача решена частично.
Неудовлетворительно	Объем письменного высказывания не соответствует норме. Допущены грубые грамматические ошибки. Коммуникативная задача не решена.
Аудирование	
Отлично	Студент детально понимает содержание аудиотекста; Умеет выделять значимую/запрашиваемую информацию; справляется со всеми установочными заданиями.
Хорошо	Студент понимает содержание аудиотекста; умеет выделять значимую/запрашиваемую информацию; справляется с 2/3 заданий; допускает не более 2–3 смысловых ошибок (искажение, опущение, добавление информации) при ответе на вопросы к тексту (10 вопросов).
Удовлетворительно	Студент слабо понимает основное содержание аудиотекста, справляется не менее чем с половиной заданий; слабо выделяет значимую/запрашиваемую информацию; допускает не более 5 смысловых ошибок (искажение, опущение, добавление информации) при ответе на вопросы к прослушанному тексту (10 вопросов).
Неудовлетворительно	Студент не понимает содержания аудиотекста, не выполняет более половины заданий.

Составление словаря терминов на английском языке по театральной тематике

Алгоритм составление терминологического словаря по театральной тематике

Словарь составляется на листах формата А4 в печатной виде (шрифт TNR , 14 пт, интервал 1,5)

Расположить термины в алфавитном порядке.

К каждому термину дайте определение, используя: записи лекционных и практических занятий; основной учебник; дополнительную справочную литературу; сайты Интернета.

В скобках рядом с термином укажите использованные источники.

8.2. Промежуточная аттестация

Промежуточная аттестация *Зачет/Зачет с оценкой/Экзамен* может проводиться в устной или письменной форме.

Описание показателей оценивания формируемых компетенций

Компетенция	Индикатор достижения компетенции (ИД)	Планируемый результат обучения по дисциплине, соотнесенный с ИД
УК-4 Способен осуществлять деловую коммуникацию в устной и письменной формах на государственном языке Российской Федерации и иностранном(ых)	**УК-4.1** Знает литературную форму государственного языка, основы устной и письменной коммуникации на иностранном языке, функциональные стили государственного языка, требования к деловой коммуникации. **УК-4.2** Умеет выражать свои мысли на государственном и иностранном языках в ситуации деловой	**Знать:** систему норм русского литературного языка при его использовании в качестве государственного языка РФ и нормы иностранного(ых) языка(ов); принципы построения устного и письменного высказывания на русском и иностранном(ых) языке(ах); правила и закономерности различных форм, видов деловой устной и письменной

языке(ах)	коммуникации. **УК-4.3** Владеет навыками составления текстов на государственном и иностранном языках, перевода профессиональных текстов с иностранного(-ых) на государственный язык и с государственного языка на иностранный(-ые).	коммуникации; **Уметь:** использовать языковые средства для достижения профессиональных целей на государственном и иностранном(ых) языке(ах) в рамках межличностного и межкультурного общения; применять на практике деловую коммуникацию в устной и письменной формах, методы и навыки делового общения на русском и иностранном(ых) языке(ах); **Владеть:** навыками чтения и перевода текстов на иностранном(ых) языке(ах) в профессиональном общении; навыками деловых коммуникаций в устной и письменной форме на русском и иностранном(ых) языке(ах); практическими навыками использования современных коммуникативных технологий.

Показателями оценивания результатов промежуточной аттестация по дисциплине являются:

Аудирование

умение распознавать звуки в отдельных словах, словосочетаниях, предложениях и воспроизвести их;

понимать при прослушивании отдельные слова и воспроизводить их;

воспринимать на слух краткие глагольные формы;

воспринимать на слух синтагмы и паузы, ритм речи (ударные и неударные слов в потоке речи);

определять тип высказываний в зависимости от интонации;

выделять ключевые слова, понимать смысл основных частей диалога или монолога.

Устная речь

наличие навыков артикуляции английского языка;

понимание систему гласных и согласных звуков и букв;

умение воспроизводить образцы речи (развертывание микродиалога по фразам-клише);

умение спонтанно употреблять знакомые реплики в конкретной ситуации общения;

умение строить собственный вариант диалога или монолога в заданной коммуникативной ситуации.

наличие словарного запаса.

Чтение

студент умеет определять основное содержание текста по знакомым опорным словам, интернациональной лексике и с помощью лингвистического анализа (морфологической структуры слова, соотношения членов предложения и т.д.);

понимает значение слов по контексту или интернациональной лексике;

выделяет смысловую структуру текста, главную и второстепенную информацию;

обобщает факты, приведенные в тексте;

умеет сделать перевод всего текста или его фрагмента с помощью словаря;

способен изложить результаты своей работы в устной или письменной форме (в зависимости от задания);

может пересказать текст с опорой на план (вопросы) и заменой идеоматических и образных средств выражения в тексте на более простые элементы, имеющие тот же смысл.

Письменная речь

студент может заполнить бланк, анкету, написать частное/деловое письмо, развернуть ключевое слово в предложение, написать сообщение на заданную тему, воспроизвести в письменной форме прочитанный/прослушанный текст;

учитывает особенности грамматического строя английского языка;

хорошо знает значение артиклей, знает четыре основных формы глагола, вспомогательные глаголы и т.д.

Учитываются также:

знание фактического материала по программе, в том числе; знание обязательной литературы, современных публикаций по программе курса, а также истории науки;

научно-методический уровень ответа на поставленные вопросы;

логику, структуру, стиль ответа; культуру речи, манеру общения; готовность к дискуссии, аргументированность ответа; уровень самостоятельного мышления; умение приложить теорию к практике, решить задачи, доказательность и убедительность;

степень творчества и самостоятельности в подходе к раскрытию поставленных вопросов; оригинальность замысла, уровень новизны: комбинация ранее известных способов деятельности при решении новой проблемы /преобразование известных способов при решении новой проблемы/новая идея;

характер представления результатов (наглядность, оформление, донесение до слушателей и др.);

связь с предстоящей практической деятельностью, в том числе и с будущей профессиональной деятельностью.

степень активности студента на семинарских занятиях;

выполнения всех контрольных мероприятий, предусмотренных учебным планом;

наличие пропусков семинарских и лекционных занятий по неуважительным причинам.

Шкала оценивания результатов промежуточной аттестации и критерии выставления оценок

Оценивание результатов промежуточной аттестации по дисциплине определяется шкалой оценивания: «отлично», «хорошо», «удовлетворительно», «неудовлетворительно».

Шкала оценивания	**Критерии выставления оценок**
Говорение (монологическая речь)	
Отлично	Студент логично строит монологическое высказывание (описание, рассказ) в соответствии с коммуникативной задачей, сформулированной в задании; лексические единицы и грамматические структуры используются уместно; ошибки отсутствуют; речь понятна: все звуки в потоке речи произносятся правильно, соблюдается правильный интонационный рисунок; объем высказывания – не менее 12 фраз (неподготовленный монолог), не менее 25 фраз (подготовленный монолог).
Хорошо	Студент логично строит монологическое высказывание (описание, рассказ) в соответствии с коммуникативной задачей, сформулированной в задании; используемые лексические единицы и грамматические структуры соответствуют поставленной коммуникативной задаче; студент допускает отдельные фонетические, лексические и/или грамматические ошибки, которые не препятствуют пониманию его речи; объем высказывания – не менее 9 фраз (неподготовленный монолог), не менее 18 фраз (подготовленный монолог).
Удовлетворительно	Студент строит монологическое высказывание (описание, рассказ) в соответствии с коммуникативной задачей, сформулированной в задании. Вместе с тем, высказывание не всегда логично, имеются паузы, повторы; допускаются лексические и грамматические ошибки, которые затрудняют понимание; речь отвечающего в целом понятна, интонационный рисунок в основном соблюдается; объем высказывания – не менее 6 фраз (неподготовленный монолог), не менее 12–13 фраз (подготовленный монолог).
Неудовлетворительно	Коммуникативная задача не выполнена. Содержание ответа не соответствует поставленной в задании коммуникативной задаче; допускаются многочисленные лексические и грамматические ошибки, которые затрудняют понимание; речь плохо воспринимается на слух из-за большого количества фонетических ошибок; студент использует зрительную опору.
Говорение (диалогическая речь)	
Отлично	Студент строит диалогическое общение в соответствии с коммуникативной задачей; демонстрирует навыки и умения речевого взаимодействия с партнером: способен начать, поддержать и закончить разговор. Владеет

	стратегиями восстановления сбоя в процессе коммуникации (переспрос, перефразирование); используемый языковой материал соответствует поставленной коммуникативной задаче; лексические и грамматические ошибки отсутствуют. Речь отвечающего понятна и фонетически корректна; правильное речевое поведение; объем высказывания – не менее 10–12 реплик с каждой стороны.
Хорошо	Студент строит диалогическое общение в соответствии с коммуникативной задачей; демонстрирует навыки и умения языкового взаимодействия с партнером: способен начать, поддержать и закончить разговор; используемый словарный запас и грамматические структуры соответствуют поставленной коммуникативной задаче; могут допускаться лексико-грамматические ошибки, не препятствующие пониманию; речь понятна и фонетически корректна; объем высказывания – не менее 8 реплик с каждой стороны.
Удовлетворительно	Студент пытается строить диалог в соответствии с коммуникативной задачей, но слабо владеет навыками речевого взаимодействия с партнером. Допускает сбои в процессе коммуникации; в используемых лексических единицах и грамматических структурах допускаются грубые ошибки, затрудняющие общение; речевое поведение не соответствует ситуации общения; объем высказывания – не менее 5–6 реплик с каждой стороны.
Неудовлетворительно	Коммуникативная задача не выполнена. Студент не владеет навыками выстраивания беседы; используется крайне ограниченный словарный запас, допускаются многочисленные фонетические, лексические и грамматические ошибки, которые исключают возможность успешного коммуникативного взаимодействия партнеров; студент использует зрительную опору.
Чтение	
Отлично	Владеет навыками фонетического чтения (знает и применяет правила чтения); детально понимает содержание текста; умеет выделять значимую/запрашиваемую информацию; справляется со всеми заданиями к тексту.
Хорошо	Владеет навыками фонетического чтения (знает правила чтения, умеет исправить допущенные ошибки); понимает содержание текста за исключением некоторых деталей; умеет выделять значимую информацию; справляется с 2/3 заданий к тексту.
Удовлетворительно	Слабо владеет навыками фонетического чтения (не знает или не умеет применять правила чтения); понимает основное содержание текста; слабо владеет навыками детального понимания; не умеет выделять запрашиваемую информацию; справляется более чем с 1/2 (60%) заданий к тексту.
Неудовлетворительно	Не владеет навыками фонетического чтения (не знает правила чтения); слабо понимает содержание прочитанного; не умеет выделять значимую информацию; справляется менее чем с 40% заданий к тексту.
Аудирование	
Отлично	Студент детально понимает содержание аудиотекста; Умеет выделять значимую/запрашиваемую информацию; справляется со всеми установочными заданиями.
Хорошо	Студент понимает содержание аудиотекста; умеет выделять значимую/запрашиваемую информацию; справляется с 2/3 заданий; допускает не более 2–3 смысловых ошибок (искажение, опущение, добавление информации) при ответе на вопросы к тексту (10 вопросов).
Удовлетворительно	Студент слабо понимает основное содержание аудиотекста, справляется не менее чем с половиной заданий; слабо выделяет значимую/запрашиваемую информацию; допускает не более 5 смысловых ошибок (искажение, опущение, добавление информации) при ответе на вопросы к прослушанному тексту (10 вопросов).
Неудовлетворительно	Студент не понимает содержания аудиотекста, не выполняет более половины заданий.
Письменные задания	

Отлично	Применение лексики адекватно коммуникативной задаче; орфографические, грамматические ошибки отсутствуют/не препятствуют решению коммуникативной задачи. Коммуникативная задача решена полностью.
Хорошо	В письменном тексте имеются орфографические/грамматические и/или лексические ошибки, незначительно затрудняющие понимание текста. Коммуникативная задача в целом решена.
Удовлетворительно	Понимание письменного текста затруднено наличием большого количества грамматических ошибок или неадекватным употреблением лексики. Коммуникативная задача решена частично.
Неудовлетворительно	Объем письменного высказывания не соответствует норме. Допущены грубые грамматические ошибки. Коммуникативная задача не решена.
Выполнение тестовых заданий	
Отлично/зачтено	85 – 100 %
Хорошо/зачтено	75 – 84 %
Удовлетворительно/ зачтено	65 – 74 %
Неудовлетворительно/ не зачтено	0 – 64 %

ОЦЕНОЧНЫЕ МАТЕРИАЛЫ
(типовые контрольные задания и иные материалы)
для проведения промежуточной аттестации
и оценки сформированности компетенций по дисциплине (модулю)

Примерный перечень вопросов/заданий для проведения промежуточной аттестации

Задание 1. *Прочитайте предложения и установите их правильную последовательность, чтобы получился связный текст.*

1. However, the primary forces that stimulate the adaptation of these techniques remain very much the same.
2. Many of the basic construction techniques have existed for years.
3. With advances in technology, more sophisticated construction techniques have and will be adapted for use on the stage.
4. The basic factors in building scenery for the stage are cost, time, mobility and illusion.

Запишите соответствующую последовательность цифр слева направо

2	**1**	**4**	**3**

Задание 5. *Прочитайте тексты и установите соответствие заголовков и содержания текстов*
К каждой позиции, данной в левом столбце, подберите соответствующую позицию из правого столбца:

А.	What appears to be a solid masonry wall or a dense tropical forest will be transported away with the tug of a rope or the push of a cart, making way for the next scene or the next production.	1.	Scenery must be simple to construct.
Б.	Production budgets and theater sizes vary, but all theaters strive to keep their scenery investments contained. This is necessary because, to some degree or another, all scenery is disposable.	2.	Scenery must lie compact.
В.	The stage, which houses the scenery, is of a limited size. Regardless of the demands of a particular script, the scenery must fit within	3.	Good scenery is very economical in comparison to the real-life items it represents.

	the dimensions of the stage and accommodate the other technical elements of the production.		
Г.	Skilled technicians are a valuable asset to any theater. These craftspeople will enhance the quality of your productions and ensure the efficient use of resources. However, the skill level of stage technicians, as well as their availability at a given time and location, is a cost consideration.	4.	Stagecraft is a unique adaptation of common construction techniques

Запишите выбранные цифры под соответствующими буквами

А	Б	В	Г
4	3	2	1

Задание 9. *Прочитайте предложение и выберите наиболее подходящий вариант ответа и запишите аргументы, обосновывающие правильность ответа*

Another important _____of scenery is to create mood and atmosphere.

1. creation
2. function
3. rule
4. feature

Ответ: 2. function

Обоснование: Слова creation (создание), rule (правило), feature (особенность) не соответствуют контексту и содержанию предложения.

Задание 13. *Прочитайте текст и письменно переведите его на русский язык.*

Текст: Naturally, the designer must also consider the audience. Because the spectators must see all important action, the designer must take sight lines from the front corner seats and the highest balcony seats. This means that the side walls must be raked (set at an angle) so that every person in the audience can see each entrance.

Ответ: Естественно, художник-постановщик должен учитывать и аудиторию. Поскольку зрители должны видеть все важные события, художник-постановщик должен учитывать угол обзора передних угловых кресел и самых высоких мест на балконе. Это означает, что боковые стены должны быть наклонены таким образом, чтобы каждый человек в зрительном зале мог видеть каждый выход (артиста на сцену).

9. МЕТОДИЧЕСКИЕ МАТЕРИАЛЫ

9.1. Методические рекомендации по изучению дисциплины

Изучение иностранного языка

1. Приступайте к работе над языком с первых дней обучения.
2. Занимайтесь систематически.
3. Заучивайте слова иностранного языка, соблюдая правила словообразования.

4. Уясняйте грамматические правила, пользуясь справочниками, таблицами иностранного языка.

5. Читайте тексты на иностранном языке вслух в соответствии с правилами чтения.

6. Старайтесь понять содержание текста, используя языковую догадку, словарь, а так же слова и выражения в сносках и т.д.

7. Отвечая и задавая вопросы к текстам, учитывайте правила построения различных вопросительных предложений иностранного языка.

8. При переводе на русский язык используйте особенности иностранного языка, порядок слов в повествовательном, вопросительном и отрицательном предложении

Работа над лексикой

1. Выучите иностранный алфавит.

2. Познакомьтесь с построением словаря и системой условных обозначений, принятых в данном словаре.

3. Выписывайте слова в тетрадь или на карточки в исходной форме с соответствующей грамматической характеристикой, т.е. существительные - в ед. числе, глаголы в неопределенной форме (в инфинитиве), указывая для неправильных глаголов основные формы.

4. Помните, что при переводе слов на русский язык, подбирается нужное значение слова, исходя из контекста.

5. Обращайте внимание на слова, заимствованные из других языков, которые стали интернациональными. Не путайте их с «ложными друзьями переводчика».

6. Знание способов словообразования (корень, суффикс и префикс) поможет определить значение неизвестного слова.

7. Не упускайте из вида глаголы с послелогами, образующие новые понятия.

8. Переводите структуру «существительное + существительное + существительное», начиная с последнего слова, стоящие перед ним - существительными в косвенных падежах или предложным оборотом.

9. Находите неизвестный термин в терминологическом словаре.

Составление пересказа текста

Объём пересказа текста должен быть меньше исходного текста. Ряд деталей и подробностей текста можно пропустить. Некоторые предложения исходного текста можно включить в пересказ текста практически без изменений. Сложноподчинённые и сложносочинённые предложения заменяйте простыми. Допускается изменение последовательности событий. Части текста, раскрывающие эмоциональное состояние героев, а также рассуждения и замечания автора абстрактного характера можно опустить. Прямая речь сохраняется в упрощенном виде. Её можно передать в косвенной речи. Не рекомендуется передавать индивидуальные особенности речи действующих лиц.
Вместо имён героев, по мере необходимости, можно использовать личные местоимения. Слова, придающие рассказу хронологический порядок First,... - во-первых,...; Then,... - затем, ...; After that,... - после этого, ...; Later,... - позже, ... Afterwards,... - впоследствии..., после...; Finally,... - в конце... .

Чтение текста для понимания общего содержания.

1. Не обращаясь к словарю, попытайтесь сначала сами понять основной смысл прочитанного.

2. Догадайтесь о значении незнакомых слов на основе словообразовательных признаков и контекста.

3. Найдите интернациональные слова и определите их значение

4. Найдите знакомые грамматические формы и конструкции, установите их эквиваленты в русском языке.

5. Используйте имеющийся в тексте иллюстративный материал, схемы, формулы и. т. п.

6. Применяйте знания по специальным, общетехническим, общеэкономическим предметам в качестве основы смысловой и языковой догадки.

7. При работе над текстом используйте указания, данные к тексту (перевод слов, выражений и. т. д.).

Работа со словарём

Работа со словарем требует знания английского алфавита. Английский алфавит состоит из 26 букв, которые располагаются в определенной последовательности. При поиске слова в словаре следует смотреть на верхние левый и правый углы страницы, где приводятся первые три буквы первого и последнего слова данной страницы. При переводе слова нужно соблюдать следующую последовательность действий: а) определить, какой частью речи является искомое слово, б) привести его к словарной форме, в) найти его значение в словаре. Принадлежность слова к той или иной части речи определяется: а) по его функции в предложении (подлежащее, сказуемое, дополнение и т. д.), б) по его форме (суффиксы, окончания - и т. д.), в) по дополнительным грамматическим определителям - сигналам (артикль, у существительных; частица to у глаголов и т., д.). Очень важным условием при работе со словарем является умение привести слово к словарной (исходной) форме. При приведении слов к словарной форме: а) у существительных опускается окончание множественного числа -s (plates - plate) и падежное окончание "s (engineer's - engineer), б) у глаголов опускается окончание -s (Present Indefinite), -ed (Past Indefinite,. Participle II) и -ing (Participle I) ' (conducts, conducted, conducting - conduct), в) у прилагательных и наречий суффикс сравнительной и превосходной степени -er, -est (cleaner, cleanest - clean). При приведении слов к словарной форме необходимо соблюдать ряд дополнительных правил: а) у существительных и глаголов, оканчивающихся на ss, sh, ch, x, o, i, ' опускается -es (masses - mass, benches - bench, fixes - fix, cargoes - cargo, meshes mesh); б) если существительные оканчиваются на -ies, глаголы на -ies, -ied, а прилагательные на -ier, - iest, то при приведении их к словарной форме буква i заменяется буквой y (replies - reply; studied - study; busier, busiest - busy); в) у глаголов и прилагательных, имеющих перед окончанием двойную согласную, одна из согласных опускается (stopped - stop, permitting - permit, bigger - big)] г) причастия tying, lying, dying имеют словарные формы tie, lie, die. Значение слова отыскивается в словаре в рубрике соответствующей части речи. Каждая часть речи дается в словаре с новой строки и нумеруется арабской цифрой с точкой, после или перед которой стоит сокращение, обозначающее часть речи: n (noun) существительное, v (verb) глагол, a (adjective) прилагательное, adv (adverb) наречие, pron (pronoun) местоимение, prep (preposition) предлог, cj (conjunction) союз. Омонимы, т. е. слова, имеющие одинаковую форму, но разные значения, даются с новой строки и обозначаются римскими цифрами: file I напильник; II картотека и т. д. Слово обычно имеет несколько значений. Каждое значение нумеруется арабской цифрой со скобкой: job I [d b] n 1.1) работа, труд; 2) место, служба; 3) задание, урок и т. д. При нахождении значения глагола необходимо посмотреть, нет ли справа от него наречия или предлога, которые меняют значение глагола: give давать give in уступать switch on включать switch off выключать г Сочетания глаголов с предлогами и наречиями даются после всех значений глагола под знаком. В конце словарной статьи после знака 0 даются различные фразеологические сочетания, значение которых трудно или невозможно вывести из значения их компонентов: Take advantage of воспользоваться (чем-л.) Carry the day одержать победу Ведущий термин в гнезде заменяется знаком ~(тильдой) Например: Back. 1. спина, 2. спинка, 3. обратная сторона, задняя сторона. To ~away - отводить.

Перевод текста

При переводе текста предлагаем использовать следующий алгоритм перевода:

1. Найдите сказуемое или сказуемые и определите его форму (время, залог, наклонение).

2. Найдите к каждому сказуемому подлежащее.

3. Если в предложении есть личное местоимение в объектном падеже без предлогов, а остальные слова вы не знаете, помните, что это местоимение является дополнением и, следовательно, перед ним должно быть сказуемое.

4. Найдите союзы или союзные слова (в сложном предложении).

5. Проверьте, нет ли в предложении неличных форм глагола. Если есть, постарайтесь по формальным признакам определить, какая это форма и какова ее функция в предложении.

6. Найдите в предложении значение всех незнакомых слов, кроме союзов.

7. Переведите отдельно цепочки существительных.

8. Если после сказуемого стоит предлог, проверьте, где находится существительное, к которому он относится (т.е. относится ли он к дополнению или к подлежащему).

9. Переведите каждое простое предложение, входящее в состав сложного.

10. Установите логическую связь предложений между собой, подберите соответствующее значение союзных слов, при бессоюзном подчинении, подумайте, какой союз должен вводить придаточное предложение в русском варианте.

11. Еще раз проверьте форму сказуемого, учитывая многозначность слов: to have, to be, should, would и др.

12. Переведите предложения в соответствии с нормами русского литературного языка, не искажая его смысла.

Контрольная работа

Контрольная работа – одна из форм учебной работы, которая является способом контроля понимания и усвоения студентами учебного материала, закрепление знаний студентов в области грамматики и лексики, как по общепринятым разговорным темам, так и по лексике, касающейся профессиональной деятельности. Контрольная работа назначается после изучения определенного раздела (разделов) дисциплины и представляет собой совокупность развернутых письменных ответов студентов на вопросы, которые они заранее получают от преподавателя.

Каждый вариант контрольной работы включает ряд упражнений по грамматике и текст для перевода, причем в упражнениях присутствует грамматический материал, предусмотренный программой по английскому языку.

АВТОНОМНАЯ НЕКОММЕРЧЕСКАЯ ОРГАНИЗАЦИЯ ВЫСШЕГО ОБРАЗОВАНИЯ
«ВЫСШАЯ ШКОЛА СЦЕНИЧЕСКИХ ИСКУССТВ»

Факультет ТЕАТРОВЕДЕНИЯ И ТЕАТРАЛЬНЫХ ТЕХНОЛОГИЙ

УТВЕРЖДАЮ

Ректор Райкин К.А.

«02» июня 2025 г.

РАБОЧАЯ ПРОГРАММА ДИСЦИПЛИНЫ *(МОДУЛЯ)*

ПСИХОЛОГИЯ И ПЕДАГОГИКА

Основная профессиональная образовательная программа
высшего образования – программа бакалавриата по направлению подготовки
52.03.04 ТЕХНОЛОГИЯ ХУДОЖЕСТВЕННОГО ОФОРМЛЕНИЯ СПЕКТАКЛЯ

Направленность (профиль):
СЦЕНИЧЕСКОЕ ОФОРМЛЕНИЕ СПЕКТАКЛЯ
(ХУДОЖНИК-ТЕХНОЛОГ СЦЕНЫ)

Квалификация выпускника
БАКАЛАВР

Москва
2025

Содержание

1. Цель и задачи освоения дисциплины (модуля)

2. Перечень планируемых результатов обучения по дисциплине (модулю), соотнесенных с индикаторами достижения компетенций, обеспечивающие достижение результатов освоения образовательной программы.

3. Место дисциплины в структуре образовательной программы

4. Объем дисциплины (модуля) в зачетных единицах с указанием количества академических часов, выделенных на контактную работу обучающихся с преподавателем (по видам учебных занятий) и на самостоятельную работу обучающихся

5. Содержание дисциплины (модуля), структурированное по темам, разделам с указанием количества академических часов и видов учебных занятий

5.1. Содержание разделов, тем дисциплины (модуля)

5.2. Содержание семинарских/практических занятий

5.3. Самостоятельная работа обучающихся по освоению дисциплины (модуля)

6. Учебно-методическое и информационное обеспечение дисциплины

6.1. Электронный образовательный ресурс

6.2. Перечень основной и дополнительной литературы, необходимой для освоения дисциплины

6.3. Перечень ресурсов информационно-телекоммуникационной сети «Интернет», используемых при освоении дисциплины

7. Описание материально-технической базы, необходимой для осуществления образовательного процесса по дисциплине

7.1. Перечень программного обеспечения

7.2. Материально-техническое обеспечение

8. ФОНД ОЦЕНОЧНЫХ СРЕДСТВ ДЛЯ ПРОВЕДЕНИЯ ПРОМЕЖУТОЧНОЙ АТТЕСТАЦИИ И ТЕКУЩЕГО КОНТРОЛЯ УСПЕВАЕМОСТИ ПО ДИСЦИПЛИНЕ (МОДУЛЮ)

8.1. Текущий контроль успеваемости

8.2. Промежуточная аттестация

9. МЕТОДИЧЕСКИЕ МАТЕРИАЛЫ

Рабочая программа дисциплины:
«Психология и педагогика»

Рабочая программа дисциплины разработана в соответствии с требованиями Федерального государственного образовательного стандарта высшего образования – бакалавриат по направлению подготовки 52.03.04 Технология художественного оформления спектакля, утвержденным приказом Министерства образования и науки Российской Федерации от 16.11.2017 г. № 1123.

Организация-разработчик: АНО «Высшая школа сценических искусств»

1. Цель и задачи освоения дисциплины (модуля)

Цель освоения дисциплины: формирование у студентов основных психологических понятий и понимания специфики психических явлений и процессов; подготовка специалиста, способного вести педагогическую деятельность в области профессиональных дисциплин.

Задачи освоения дисциплины: оснащение студентов специальными профессионально ориентированными психологическими знаниями; изучение сущности процессов актерского и режиссерского творчества, функционирования психологических систем театральной деятельности; овладение понятийным аппаратом, описывающим познавательную, эмоционально-волевую, мотивационную и регуляторную сферы психического; изучение проблем личности, мышления, общения в деятельности, образования и саморазвития; приобретение опыта анализа профессиональных и учебных проблемных ситуаций, приобретение опыта учета индивидуально-психологических и личностных особенностей людей, стилей их познавательной и профессиональной деятельности, усвоение теоретических основ проектирования, организации и осуществления современного образовательного процесса, диагностики его хода и результатов; знакомство с основными категориями педагогики, ее структурой и содержанием, современными тенденциями развития, путями гуманизации

2. Перечень планируемых результатов обучения по дисциплине (модулю), соотнесенных с индикаторами достижения компетенций, обеспечивающие достижение результатов освоения образовательной программы.

Компетенция	Индикатор достижения компетенции (ИД)	Планируемый результат обучения по дисциплине, соотнесенный с ИД
УК-3 Способен осуществлять социальное взаимодействие и реализовывать свою роль в команде	**УК-3.1** Знает различные приемы и способы социализации личности и социального взаимодействия. **УК-3.2** Умеет строить отношения с окружающими людьми, с коллегами. **УК-3.3** Владеет навыками участия в командной работе, в социальных проектах, распределения ролей в условиях командного взаимодействия	**Знать:** основные приемы и нормы социального взаимодействия, основные понятия и методы конфликтологии, технологии межличностной и групповой коммуникации в деловом взаимодействии **Уметь:** устанавливать и поддерживать контакты, обеспечивающие успешную работу в коллективе, применять основные методы и нормы социального взаимодействия для реализации своей роли и взаимодействия внутри команды **Владеть:** простейшими методами и приемами социального взаимодействия и работы в команде
УК-6 Способен управлять своим временем, выстраивать и реализовывать траекторию саморазвития на основе принципов образования в течение всей жизни	**УК-6.1** Знает основные принципы самовоспитания и самообразования, профессионального и личностного развития, исходя из этапов карьерного роста и требований рынка труда. **УК-6.2** Умеет планировать свое рабочее время и время для саморазвития, формулировать цели личностного и профессионального развития и условия их достижения, исходя из тенденций развития области профессиональной деятельности, индивидуально-личностных особенностей. **УК-6.3** Владеет способами управления своей познавательной деятельностью и удовлетворять образовательные интересы и потребности	**Знать:** свои возможности для успешной реализации собственной деятельности; основы планирования профессиональной траектории с учетом особенностей как профессиональной, так и других видов деятельности и требований рынка труда; **Уметь:** планировать свое время для успешного выполнения полученной работы; расставлять приоритеты профессиональной деятельности и способы ее совершенствования на основе самооценки; планировать самостоятельную деятельность в решении профессиональных задач; подвергать критическому анализу проделанную работу; находить и творчески использовать имеющийся опыт в соответствии с задачами саморазвития; **Владеть:** методикой получения новых знаний и навыков с целью саморазвития в течение жизни; технологиями самосовершенствования и саморазвития; навыками определения реалистических целей профессионального роста

ОПК-4 Способен планировать образовательный процесс, разрабатывать методические материалы, анализировать различные педагогические методы в области культуры и искусства	**ОПК-4.1.** Знает теоретические основы, современные подходы и нормативные аспекты организации образовательного процесса в сфере культуры и искусства **ОПК-4.2.** Умеет планировать и проектировать образовательный процесс, разрабатывать учебно-методические материалы, применять различные педагогические методы **ОПК-4.3.** Выбирает эффективные педагогические системы и методы для решения конкретных педагогических задач.	**Знать:** теоретические основы и нормативно-правовые аспекты организации образовательного процесса в сфере культуры и искусства; современные подходы, методы и технологии преподавания различных художественных дисциплин; специфику и особенности педагогической деятельности в области культурно-творческого образования **Уметь:** планировать и проектировать образовательный процесс с учетом целей, содержания, форм и методов обучения; разрабатывать учебно-методические материалы (программы, планы, пособия, рекомендации и т.д.); применять разнообразные педагогические методы и технологии для решения задач обучения, воспитания и развития **Владеть:** навыками организации и проведения различных видов учебных занятий и внеаудиторной работы; методами анализа, оценки и коррекции эффективности образовательного процесса; опытом творческого решения педагогических задач в сфере культуры и искусства

3. Место дисциплины в структуре образовательной программы

Дисциплина *(модуль)* «Психология и педагогика» относится к обязательной части Блока 1 «Дисциплины (модули)» образовательной программы.

4. Объем дисциплины (модуля) в зачетных единицах с указанием количества академических часов, выделенных на контактную работу обучающихся с преподавателем (по видам учебных занятий) и на самостоятельную работу обучающихся

Вид учебной работы		**Трудоемкость**					
		зач. ед.	**час.**	**по семестрам, час.**			
				5	**6**	**7**	**8**
Общая трудоемкость по учебному плану		**2**	**72**			*72*	
Лекции (Л)			16			16	
Семинарские занятия (С)			16			16	
Контроль самостоятельной работы (КСР)							
Самостоятельная работа (СРС)			32			32	
Консультация			2			2	
Промежуточная аттестации	Экзамен		6			6	
	Зачет/зачет с оценкой						

5. Содержание дисциплины (модуля), структурированное по темам, разделам с указанием количества академических часов и видов учебных занятий

ОЧНАЯ ФОРМА ОБУЧЕНИЯ

№ п/п	Наименование раздела, темы	Количество	из них	семестр комп

			Лекции	Семинарские	Контроль СРС	Самостоятельная работа	Консультации	
1	**Раздел 1. Психология.**							
2	Тема 1. Предмет, объект и методы психологии.	4	1	1		2		УК-3; УК-6; ОПК-4
3	Тема 2. Психика и организм.	8	2	2		4		УК-3; УК-6; ОПК-4
4	Тема 3. Психология личности.	8	2	2		4		УК-3; УК-6; ОПК-4
5	Тема 4. Психологическая регуляция поведения и деятельности.	8	2	2		4		УК-3; УК-6; ОПК-4
6	**Раздел 2. Педагогика.**							
7	Тема 5. Объект, предмет, методы исследования в педагогике.	4	1	1		2		УК-3; УК-6; ОПК-4
8	Тема 6. Образование как социокультурный феномен и педагогический процесс.	8	2	2		4		УК-3; УК-6; ОПК-4
9	Тема 7. Педагогическое взаимодействие.	8	2	2		4		УК-3; УК-6; ОПК-4
10	Тема 8. Формы организации образовательной деятельности.	8	2	2		4		УК-3; УК-6; ОПК-4
11	Тема 9. Управление образовательными системами.	8	2	2		4		УК-3; УК-6; ОПК-4
Подготовка к зачету/экзамену		**8**				**6**	**2**	
Итого объём часов дисциплины		**72**	**16**	**16**		**38**	**2**	

5.1. Содержание разделов, тем дисциплины (модуля)

Раздел 1. Психология

Тема 1. Предмет, объект и методы психологии

Психология как наука: объект, предмет, задачи психологии. Место психологии в системе наук. Этапы развития психологии. Сущность психики. Формы существования психического: психические процессы (внимание, ощущение, восприятие, воображение, память, мышление, речь), психические образования (знания, умения, навыки, привычки, установки, взгляды, убеждения и др.), психические свойства (направленность, характер, темперамент, способности личности), психические состояния (функциональные и общие). Сознание.

Методы психологии: наблюдение, опрос, тесты, эксперимент, моделирование, интервью.

Основные направления психологической науки.

Тема 2. Психика и организм

Взаимосвязь психики и организма.

Общая характеристика внимания. Определение и функции внимания. Виды внимания. Основные свойства внимания. Индивидуальные особенности внимания. Расстройства внимания. Общая характеристика и классификация ощущений и восприятий. Теория внимания П.Я. Гальперина.

Общая характеристика памяти. Психологические теории памяти. Классификация видов памяти. Причины забывания. Индивидуальные особенности памяти. Условия эффективности памяти. Индивидуальные особенности.

Мышление как психологический феномен. Общая характеристика мышления. Мышление и речь. Основные этапы мыслительных процессов. Виды мышления. Индивидуальные особенности мышления. Формы логического мышления.

Общая характеристика эмоций и чувств. Основные формы переживания чувств. Индивидуальные особенности эмоций.

Волевой акт и его структура.

Общая характеристика высших чувств. Классификация высших чувств. Личность и чувства.

Тема 3. Психология личности

Проблема личности. Категории: человек, индивид, индивидуальность, субъект, субъектность. Формирование личности. Социализация личности.

Система ценностных образований личности. Профессиональное становление личности. Я-образы личности. Структура личности. Направленность личности. Виды направленности личности. Потребностно-мотивационная сфера личности. Иерархия потребностей.

Самооценка личности. Уровень притязаний. Основные виды уровней притязаний. Основные функции самооценки. Механизмы формирования самооценки. Влияние самооценки на деятельность личности.

Темперамент. Психологическое содержание темперамента. Темперамент и деятельность человека.

Понятие о характере. Специфика характера. Свойства характера. Индивидуальные особенности характера.

Способности личности. Общая характеристика способностей. Структура способностей. Задатки – природные предпосылки способностей. Талант, его происхождение и структура. Формирование способностей. Способности и обучение в школе, вузе.

Тема 4. Психологическая регуляция поведения и деятельности

Деятельность. Основные виды деятельности: общение, игра, учение, труд. Ведущая деятельность. Зона ближайшего развития и ведущая деятельность. Сензитивные периоды.

Поведение. Регуляция поведения как функция психики. Регуляторы психической деятельности. Методы регуляции поведения и деятельности человека: эмоционально-волевая регуляция, моральная регуляция, мотивационная регуляция.

Межличностные отношения в группах и коллективах. Уровни, правила, способы построения психологических характеристик. Общая характеристика групп и коллективов. Значение групп для личности. Классификация групп. Лидерство и руководство в группах. Механизмы групповой дифференциации и интеграции. Личность в системе коллективных отношений.

Психологические конфликты. Общая характеристика конфликтов. Предпосылки конфликта. Конфликтно-опасные ситуации. Развитие конфликта. Основные пути преодоления конфликтов. Общение, конфликты и их разрешение.

Раздел 2. Педагогика

Тема 5. Объект, предмет, методы исследования в педагогике

Педагогика как наука: объект, предмет, задачи и функции педагогики. Система педагогических наук. Связь педагогики с другими науками: биологическими, общественными, психологическими. Возникновение и основные этапы развития педагогической теории.

Основные категории педагогики: образование, воспитание, обучение, педагогическая деятельность, педагогическое взаимодействие, педагогическая технология, педагогическая задача.

Методология и методы педагогической науки. Понятие «методология науки». Методологические принципы и подходы. Понятие о методах исследования. Принципы выбора методов исследования.

Функционально-ориентированная и личностно-ориентированная стратегии развития образования. Основные модели образования: традиционная, культурно-ориентированная, личностно-деятельностная.

Основные постулаты личностно-ориентированного образования. Становление гуманистической педагогики в России.

Тема 6. Образование как социокультурный феномен и педагогический процесс.

Генезис образования как социального явления. Содержание образования и источники его формирования. Обучение как средство образования и процесс управления учебно-познавательной деятельностью учащихся. Образование как процесс и результат педагогической деятельности.

Мотивация учения и ее формирования у учащихся: содержание мотивации учения, психолого-педагогические механизмы и педагогические условия формирования познавательных мотивов учащихся.

Социальная ценность и личностная значимость образования. Цели, содержание, структура непрерывного образования. Единство образования и самообразования. Самообразование как

процесс самосовершенствования. Образовательная система в Российской Федерации и тенденции ее развития в различных странах.

Сущность образования как педагогической категории. Виды и цели обучения. Образовательная, воспитательная и развивающаяся функция обучения.

Содержание образования и педагогические основы его совершенствования: государственный образовательный стандарт, учебные планы, учебные программы, учебники и учебные пособия.

Методы обучения: репродуктивные и продуктивные и их взаимосвязь. Методы убеждения, упражнения, работы над учебником, стимулирования, контроля и оценки. Функциональная направленность методов обучения.

Тема 7. Педагогическое взаимодействие.

Педагогическая система. Основные характеристики педагогического взаимодействия. Типы педагогического взаимодействия. Стили педагогического общения. Особенности авторитарного (монологического), демократического (диалогического), комформного (попустительского) стилей общения и руководства, их влияние на развитие познавательной активности, общего и профессионального развития студентов. Педагогические конфликты, способы их предупреждения и разрешения.

Образовательный процесс. Основные функции образовательного процесса.

Сущность понятия «воспитание». Функции воспитания: социализация и индивидуализация. Проблема формирования и развития личности в педагогике. Всестороннее формирование и развитие личности как цель воспитания. Детерминанты процесса формирования и развития личности.

Воспитание как целостный педагогический процесс формирования личностных качеств. Сущность и структура личностных качеств. Механизмы формирования и интеграции личностных качеств.

Методы, средства и формы организации воспитания. Структура и содержание процесса воспитания личностных качеств.

Коллектив и личность в воспитательном процессе. Организация и формирование учебно-воспитательного коллектива. Диагностика воспитанности учащихся. Планирование воспитательной работы.

Умственное, нравственное, эстетическое, физическое, экологическое, экономическое и правовое воспитание. Формирование научного мировоззрения.

Семья как субъект педагогического взаимодействия и социокультурная среда воспитания и развития личности. Отношения родителей и детей как психолого-педагогическая проблема. Типичные варианты отношений. Причины конфликтов и их профилактика. Рациональные условия отношений родителей и детей. Самовоспитание как процесс самопознания и самосовершенствования.

Тема 8. Формы организации образовательной деятельности.

Проблемно-поисковые и коммуникативные технологии. Анализ производственных ситуаций, имитационное моделирование, игровые технологии. Применение деловых, организационно-деятельностных и инновационных игр в организациях.

Понятия «педагогическая технология», «методика», «методы», «средства», «форма».

Формы обучения – урок, лекция, семинарские, практические и лабораторные занятия, экскурсия, домашняя учебная работа, диспут, конференция, зачет, экзамен, факультативные занятия, консультация. Средства обучения, их применение на практике. Формы организации учебно-познавательной деятельности учащихся: индивидуальная, групповая, фронтальная – достоинства, недостатки. Руководство учебно-познавательной деятельностью учащихся.

Психологические отличия учебной оценки и отметки. Содержание, формы, методы и виды контроля усвоения знаний, умений в процессе обучения (текущий, рубежный, итоговый). Психолого-педагогические особенности и проблемы проведения контрольных процедур. Рейтинговая система оценки достижений обучающихся. Понятие личностно-ориентированного контроля знаний. Контроль готовности к деятельности студента.

Педагогическое тестирование, преимущества и недостатки тестового контроля знаний.

Тема 9. Управление образовательными системами.

Образовательная система как объект управления. Процессы в системе образования. Новые тенденции и перспективы в развитии образования в России. Системы образования разных стран.

Компетентностный подход к проектированию образовательного процесса. Целеполагания в сфере образования.

Образовательная программа как инструмент управления качеством образования. Программа развития образовательного учреждения.

Кадровое обеспечение программы развития образовательного учреждения.

Органы управления образованием. Педагогический аспект управления.

5.2. Содержание семинарских занятий

Тема 1. Предмет, объект и методы психологии

Вопросы для обсуждения:

1. Психология как наука: объект, предмет, задачи психологии.
2. Место психологии в системе наук.
3. Этапы развития психологии.
4. Сущность психики.
5. Формы существования психического: психические процессы (внимание, ощущение, восприятие, воображение, память, мышление, речь), психические образования (знания, умения, навыки, привычки, установки, взгляды, убеждения и др.), психические свойства (направленность, характер, темперамент, способности личности), психические состояния (функциональные и общие).
6. Сознание.
7. Методы психологии: наблюдение, опрос, тесты, эксперимент, моделирование, интервью.
8. Основные направления психологической науки.

Тема 2. Психика и организм

Вопросы для обсуждения:

1. Взаимосвязь психики и организма.
2. Общая характеристика внимания.
3. Определение и функции внимания.
4. Виды внимания.
5. Основные свойства внимания.
6. Индивидуальные особенности внимания.
7. Расстройства внимания. Общая характеристика и классификация ощущений и восприятий.
8. Теория внимания П.Я. Гальперина.
9. Общая характеристика памяти.
10. Психологические теории памяти.
11. Классификация видов памяти.
12. Причины забывания.
13. Индивидуальные особенности памяти.
14. Условия эффективности памяти.
15. Индивидуальные особенности.
16. Мышление как психологический феномен.
17. Общая характеристика мышления.
18. Мышление и речь.
19. Основные этапы мыслительных процессов.
20. Виды мышления. Индивидуальные особенности мышления.
21. Формы логического мышления.
22. Общая характеристика эмоций и чувств.
23. Основные формы переживания чувств.
24. Индивидуальные особенности эмоций.
25. Волевой акт и его структура.
26. Общая характеристика высших чувств.
27. Классификация высших чувств.
28. Личность и чувства.

Тема 3. Психология личности

Вопросы для обсуждения:

1. Проблема личности.
2. Категории: человек, индивид, индивидуальность, субъект, субъектность.
3. Формирование личности.

4. Социализация личности.
5. Система ценностных образований личности.
6. Профессиональное становление личности.
7. Я-образы личности.
8. Структура личности.
9. Направленность личности.
10. Виды направленности личности.
11. Потребностно-мотивационная сфера личности.
12. Иерархия потребностей.
13. Самооценка личности.
14. Уровень притязаний.
15. Основные виды уровней притязаний.
16. Основные функции самооценки.
17. Механизмы формирования самооценки.
18. Влияние самооценки на деятельность личности.
19. Темперамент.
20. Психологическое содержание темперамента.
21. Темперамент и деятельность человека.
22. Понятие о характере.
23. Специфика характера. Свойства характера. Индивидуальные особенности характера.
24. Способности личности.
25. Общая характеристика способностей. Структура способностей. Задатки – природные предпосылки способностей.
26. Талант, его происхождение и структура. Формирование способностей. Способности и обучение в школе, вузе.

Тема 4. Психологическая регуляция поведения и деятельности

Вопросы для обсуждения:

1. Деятельность. Основные виды деятельности: общение, игра, учение, труд.
2. Ведущая деятельность.
3. Зона ближайшего развития и ведущая деятельность.
4. Сензитивные периоды.
5. Поведение.
6. Регуляция поведения как функция психики.
7. Регуляторы психической деятельности.
8. Методы регуляции поведения и деятельности человека: эмоционально-волевая регуляция, моральная регуляция, мотивационная регуляция.
9. Межличностные отношения в группах и коллективах.
10. Уровни, правила, способы построения психологических характеристик.
11. Общая характеристика групп и коллективов.
12. Значение групп для личности.
13. Классификация групп.
14. Лидерство и руководство в группах.
15. Механизмы групповой дифференциации и интеграции.
16. Личность в системе коллективных отношений.
17. Психологические конфликты.
18. Общая характеристика конфликтов.
19. Предпосылки конфликта.
20. Конфликтно-опасные ситуации.
21. Развитие конфликта.
22. Основные пути преодоления конфликтов.
23. Общение, конфликты и их разрешение.

Тема 5. Объект, предмет, методы исследования в педагогике

Вопросы для обсуждения:

1. Педагогика как наука: объект, предмет, задачи и функции педагогики.
2. Система педагогических наук.
3. Связь педагогики с другими науками: биологическими, общественными, психологическими.

4. Возникновение и основные этапы развития педагогической теории.
5. Основные категории педагогики: образование, воспитание, обучение, педагогическая деятельность, педагогическое взаимодействие, педагогическая технология, педагогическая задача.
6. Методология и методы педагогической науки.
7. Понятие «методология науки».
8. Методологические принципы и подходы.
9. Понятие о методах исследования.
10. Принципы выбора методов исследования.
11. Функционально-ориентированная и личностно-ориентированная стратегии развития образования.
12. Основные модели образования: традиционная, культурно-ориентированная, личностно-деятельностная.
13. Основные постулаты личностно-ориентированного образования.
14. Становление гуманистической педагогики в России.

Тема 6. Образование как социокультурный феномен и педагогический процесс.

Вопросы для обсуждения:

1. Генезис образования как социального явления.
2. Содержание образования и источники его формирования.
3. Обучение как средство образования и процесс управления учебно-познавательной деятельностью учащихся.
4. Образование как процесс и результат педагогической деятельности.
5. Мотивация учения и ее формирования у учащихся: содержание мотивации учения, психолого-педагогические механизмы и педагогические условия формирования познавательных мотивов учащихся.
6. Социальная ценность и личностная значимость образования.
7. Цели, содержание, структура непрерывного образования. Единство образования и самообразования.
8. Самообразование как процесс самосовершенствования.
9. Образовательная система в Российской Федерации и тенденции ее развития в различных странах.
10. Сущность образования как педагогической категории.
11. Виды и цели обучения.
12. Образовательная, воспитательная и развивающаяся функция обучения.
13. Содержание образования и педагогические основы его совершенствования: государственный образовательный стандарт, учебные планы, учебные программы, учебники и учебные пособия.
14. Методы обучения: репродуктивные и продуктивные и их взаимосвязь.
15. Методы убеждения, упражнения, работы над учебником, стимулирования, контроля и оценки.
16. Функциональная направленность методов обучения.

Тема 7. Педагогическое взаимодействие.

Вопросы для обсуждения:

1. Педагогическая система.
2. Основные характеристики педагогического взаимодействия.
3. Типы педагогического взаимодействия.
4. Стили педагогического общения.
5. Особенности авторитарного (монологического), демократического (диалогического), комформного (попустительского) стилей общения и руководства, их влияние на развитие познавательной активности, общего и профессионального развития студентов.
6. Педагогические конфликты, способы их предупреждения и разрешения.
7. Образовательный процесс.
8. Основные функции образовательного процесса.
9. Сущность понятия «воспитание».
10. Функции воспитания: социализация и индивидуализация.
11. Проблема формирования и развития личности в педагогике.
12. Всестороннее формирование и развитие личности как цель воспитания.

13. Детерминанты процесса формирования и развития личности.
14. Воспитание как целостный педагогический процесс формирования личностных качеств.
15. Сущность и структура личностных качеств.
16. Механизмы формирования и интеграции личностных качеств.
17. Методы, средства и формы организации воспитания.
18. Структура и содержание процесса воспитания личностных качеств.
19. Коллектив и личность в воспитательном процессе.
20. Организация и формирование учебно-воспитательного коллектива. Диагностика воспитанности учащихся.
21. Планирование воспитательной работы.
22. Умственное, нравственное, эстетическое, физическое, экологическое, экономическое и правовое воспитание.
23. Формирование научного мировоззрения.
24. Семья как субъект педагогического взаимодействия и социокультурная среда воспитания и развития личности.
25. Отношения родителей и детей как психолого-педагогическая проблема.
26. Типичные варианты отношений.
27. Причины конфликтов и их профилактика.
28. Рациональные условия отношений родителей и детей.
29. Самовоспитание как процесс самопознания и самосовершенствования.

Тема 8. Формы организации образовательной деятельности.

Вопросы для обсуждения:

1. Проблемно-поисковые и коммуникативные технологии.
2. Анализ производственных ситуаций, имитационное моделирование, игровые технологии.
3. Применение деловых, организационно-деятельностных и инновационных игр в организациях.
4. Понятия «педагогическая технология», «методика», «методы», «средства», «форма».
5. Формы обучения – урок, лекция, семинарские, практические и лабораторные занятия, экскурсия, домашняя учебная работа, диспут, конференция, зачет, экзамен, факультативные занятия, консультация.
6. Средства обучения, их применение на практике. Формы организации учебно-познавательной деятельности учащихся: индивидуальная, групповая, фронтальная – достоинства, недостатки.
7. Руководство учебно-познавательной деятельностью учащихся.
8. Психологические отличия учебной оценки и отметки.
9. Содержание, формы, методы и виды контроля усвоения знаний, умений в процессе обучения (текущий, рубежный, итоговый).
10. Психолого-педагогические особенности и проблемы проведения контрольных процедур.
11. Рейтинговая система оценки достижений обучающихся.
12. Понятие личностно-ориентированного контроля знаний.
13. Контроль готовности к деятельности студента.
14. Педагогическое тестирование, преимущества и недостатки тестового контроля знаний.

Тема 9. Управление образовательными системами.

Вопросы для обсуждения:

9. Образовательная система как объект управления.
10. Процессы в системе образования.
11. Новые тенденции и перспективы в развитии образования в России.
12. Системы образования разных стран.
13. Компетентностный подход к проектированию образовательного процесса.
14. Целеполагания в сфере образования.
15. Образовательная программа как инструмент управления качеством образования.
16. Программа развития образовательного учреждения.
17. Кадровое обеспечение программы развития образовательного учреждения.
18. Органы управления образованием.
19. Педагогический аспект управления.

5.3. Самостоятельная работа обучающихся по освоению дисциплины (модуля)

Раздел (тема) дисциплин, его содержание	Вид, содержание самостоятельной работы
Тема 2. Образование как социокультурный феномен и педагогический процесс.	Подготовка к семинарскому занятию, устному опросу; Изучение дополнительной литературы (работа с учебной литературой, методическими материалами по теме) Поиск информации с использованием сети Интернет.
Тема 3. Педагогическое взаимодействие.	Подготовка к семинарскому занятию, устному опросу; Изучение дополнительной литературы (работа с учебной литературой, методическими материалами по теме) Поиск информации с использованием сети Интернет.
Тема 4. Формы организации образовательной деятельности.	Подготовка к семинарскому занятию, устному опросу; Изучение дополнительной литературы (работа с учебной литературой, методическими материалами по теме) Поиск информации с использованием сети Интернет.
Тема 5. Управление образовательными системами.	Подготовка к семинарскому занятию, устному опросу; Изучение дополнительной литературы (работа с учебной литературой, методическими материалами по теме) Поиск информации с использованием сети Интернет.
Тема 6. Предмет, объект и методы психологии.	Подготовка к семинарскому занятию, устному опросу; Изучение дополнительной литературы (работа с учебной литературой, методическими материалами по теме) Поиск информации с использованием сети Интернет.
Тема 7. Психика и организм.	Подготовка к семинарскому занятию, устному опросу; Изучение дополнительной литературы (работа с учебной литературой, методическими материалами по теме) Поиск информации с использованием сети Интернет.
Тема 8. Психология личности.	Подготовка к семинарскому занятию, устному опросу; Изучение дополнительной литературы (работа с учебной литературой, методическими материалами по теме) Поиск информации с использованием сети Интернет.
Тема 9. Психологическая регуляция поведения и деятельности.	Подготовка к семинарскому занятию, устному опросу; Изучение дополнительной литературы (работа с учебной литературой, методическими материалами по теме) Поиск информации с использованием сети Интернет.

6. Учебно-методическое и информационное обеспечение дисциплины

6.1. Электронный образовательный ресурс

1.	Электронная библиотечная система «Университетская Библиотека Онлайн»	http://www.biblioclub.ru/

6.2. Учебная и дополнительная литература

Основная литература:

1. Психология и педагогика : учебник / А. М. Столяренко, И. И. Аминов, К. Г. Дедюхин [и др.]. – 4-е изд., перераб. и доп. – Москва : Юнити-Дана, 2023. – 544 с. : ил. – (Золотой фонд российских учебников). – Режим доступа: по подписке. – URL: https://biblioclub.ru/index.php?page=book&id=712718 (дата обращения: 19.08.2024). – Библиогр. в кн. – ISBN 978-5-238-03699-1. – Текст : электронный.
2. Немов, Р. С. Психология : учебник : в 3 книгах : [16+] / Р. С. Немов. – Москва : Владос, 2023. – Книга 1. Общие основы психологии. – 689 с. : табл., схем. – Режим доступа: по подписке. – URL: https://biblioclub.ru/index.php?page=book&id=701700 (дата обращения: 19.08.2024). – ISBN 978-5-907482-19-7 (Кн. 1). – ISBN 978-5-907433-98-4. – Текст : электронный.
3. Самойлов, В. Д. Педагогика и психология высшей школы : учебник : [16+] / В. Д. Самойлов. – Москва ; Вологда : Инфра-Инженерия, 2021. – 248 с. : ил., табл. – Режим доступа: по подписке. – URL: https://biblioclub.ru/index.php?page=book&id=618031 (дата

обращения: 19.08.2024). – Библиогр.: с. 217-222. – ISBN 978-5-9729-0719-9. – Текст : электронный.
4. Гриднева, С. В. Психологическое сопровождение первокурсников : учебное пособие для преподавателей и обучающихся : [16+] / С. В. Гриднева, М. Р. Арпентьева, А. И. Тащёва ; Южный федеральный университет. – Ростов-на-Дону ; Таганрог : Южный федеральный университет, 2021. – 286 с. : ил., табл. – Режим доступа: по подписке. – URL: https://biblioclub.ru/index.php?page=book&id=698778 (дата обращения: 19.08.2024). – ISBN 978-5-9275-3960-4. – Текст : электронный.
5. Кобышева, Л. И. Педагогика и психология профессионального образования : учебное пособие : [16+] / Л. И. Кобышева, О. И. Ефремова ; Ростовский государственный экономический университет (РИНХ). – Москва : Директ-Медиа, 2022. – 87 с. : табл. – Режим доступа: по подписке. – URL: https://biblioclub.ru/index.php?page=book&id=693386 (дата обращения: 19.08.2024). – Библиогр. в кн. – ISBN 978-5-4499-3317-1. – DOI 10.23681/693386. – Текст : электронный.

Дополнительная литература:

1. Система практик в структуре подготовки бакалавра психолого-педагогического образования : учебное пособие : [16+] / Л. Д. Желдоченко, М. В. Науменко, И. А. Панкратова [и др.] ; под общ. ред. Е. И. Рогова ; Южный федеральный университет. – Ростов-на-Дону ; Таганрог : Южный федеральный университет, 2020. – 286 с. : ил., табл. – Режим доступа: по подписке. – URL: https://biblioclub.ru/index.php?page=book&id=612284 (дата обращения: 27.09.2024). – Библиогр. в кн. – ISBN 978-5-9275-3504-0. – Текст : электронный.
2. Долматов, А. В. Креативные методы и проектные технологии в развивающем образовании : учебник : [16+] / А. В. Долматов, Л. А. Долматова ; под ред. А. В. Долматова ; Российский государственный педагогический университет им. А. И. Герцена. – Санкт-Петербург : Российский государственный педагогический университет им. А.И. Герцена (РГПУ), 2023. – 328 с. : ил. – Режим доступа: по подписке. – URL: https://biblioclub.ru/index.php?page=book&id=709331 (дата обращения: 27.09.2024). – Библиогр.: с. 317-326. – ISBN 978-5-8064-3244-6. – Текст : электронный.
3. Недоповз, И. И. Технологии инклюзивного образования : направление подготовки 44.03.02 Психолого-педагогическое образование : учебное пособие : [16+] / И. И. Недоповз, Н. А. Лысенко ; Северо-Кавказский федеральный университет. – Ставрополь : Северо-Кавказский Федеральный университет (СКФУ), 2022. – 110 с. : ил., табл. – Режим доступа: по подписке. – URL: https://biblioclub.ru/index.php?page=book&id=712278 (дата обращения: 27.09.2024). – Библиогр. в кн. – Текст : электронный.

6.3. Электронные и Internet-ресурсы

1.	Российская Государственная библиотека. Электронный каталог	http://www.rsl.ru/index.php?f=97
2.	Альдебаран.	http://aldebaran.ru/
3.	Библиотека Гумер.	https://www.gumer.info/
4.	Библиотека научной и студенческой информации	http://bibliofond.ru
5.	Научная педагогическая электронная библиотека	http://elib.gnpbu.ru/
6.	Научная электронная библиотека eLIBRARY.RU	http://e-library.ru
7.	Научная электронная библиотека КиберЛенинка	http://cyberleninka.ru
8.	Национальная электронная библиотека	http://нэб.рф
9.	Некоммерческая электронная библиотека «ImWerden»: искусство, театр, кино и музыка	http://imwerden.de/
10.	Портал культурного наследия России	http://www.culture.ru
11.	Российская государственная библиотека искусств	http://liart.ru/ru/
12.	Электронная библиотека учебников	http://studentam.net/
13.	Библиотека Максима Мошкова	http://lib.ru/
14.	Классика.ру	https://klassika.ru/
15.	Русская виртуальная библиотека	https://rvb.ru/
16.	Библиотека изобразительных искусств	http://www.artlib.ru/
17.	Электронные публикации Института русской литературы (Пушкинского Дома) РАН	http://lib.pushkinskijdom.ru/

18.	Журнальный зал	https://magazines.gorky.media/
19.	Энциклопедии Кирилла и Мефодия	http://www.megabook.ru

7. Описание материально-технической базы, необходимой для осуществления образовательного процесса по дисциплине

7.1. Перечень программного обеспечения

1.	Лицензионное программное обеспечение	операционная система Windows XP, Microsoft windows 8, Microsoft office 2013
2.	Свободно распространяемое программное обеспечение	OpenOffice: Writer, Calc, Impress, Draw, Base, Math
3.	Свободно распространяемое программное обеспечение отечественного производства	Яндекс.Браузер (https://browser.yandex.ru/), Dicter (https://www.dicter.ru/), Windows Player (https://windowsplayer.ru/), WindowsRar (https://windowsrar.ru/), PDFMaster (https://pdfmaster.ru/), ASTRA LINUX SPECIAL EDITION (https://astralinux.ru/products/astra-linux-special-edition/), LibreOffice (https://ru.libreoffice.org/), Okular (https://okular.kde.org/ru/download/), Редактор изображений Gimp (https://www.gimp.org/)

7.2. Материально-техническое обеспечение

№ п\п	Наименование помещений	Назначение помещений	Оснащенность (оборудование) помещений
1.	Учебная аудитория для проведения учебных занятий № 411	Учебная аудитория для проведения занятий лекционного и (или) семинарского типа и (или) групповые консультации, и (или) индивидуальную работу обучающихся (в том числе индивидуальные консультации), проведения практик, текущего контроля и промежуточной аттестации	– Рабочее место преподавателя: ПК-Моноблок Lenovo с доступом к сети Интернет и обеспечением доступа в электронную информационно-образовательную среду Института.. – Рабочее место обучающегося: 8 шт. ПК Моноблок Lenovo с доступом к сети Интернет и в ЭИОС Института.. – Интерактивная доска (Panasonic UB-T880W с проектором Panasonic PT-CW240). – Мебель учебная (столы, стулья).
2.	Помещение для самостоятельной работы	Помещение для самостоятельной работы обучающихся	Читальный зал: – Посадочных мест: 15 – Рабочее место обучающегося: 15 шт. ПК Моноблок Lenovo с доступом к сети Интернет и в ЭИОС Вуза. – ЖК телевизор «Panasonic 42». – Учебная мебель (столы, стулья)

8. ФОНД ОЦЕНОЧНЫХ СРЕДСТВ ДЛЯ ПРОВЕДЕНИЯ ПРОМЕЖУТОЧНОЙ АТТЕСТАЦИИ И ТЕКУЩЕГО КОНТРОЛЯ УСПЕВАЕМОСТИ ПО ДИСЦИПЛИНЕ (МОДУЛЮ)

8.1. Текущий контроль успеваемости

Показателями оценивания результатов текущего контроля успеваемости обучающихся по дисциплине является:

активность обучающегося в рамках аудиторных учебных занятий: на лекционных и семинарских (практических) занятиях – уровень знаний, умений и навыков, продемонстрированных обучающимся;

результаты самостоятельной работы: письменные работы (доклады, статьи и другие публикации, эссе и т.п.), творческие работы и объекты;

посещаемость учебных занятий по дисциплинам (модулям), практикам;

другие значимые результаты работы обучающегося.

Текущий контроль успеваемости по дисциплине (модулю) проводится в ходе семинарских (практических) занятий методами устного или письменного опроса (работ), в процессе выступлений обучающихся.

Критерии оценки и оценочные материалы для проведения текущего контроля успеваемости:

Устный опрос

Устный опрос проводится по пройденным темам курса в ходе семинарских занятий.

Шкала оценивания	Критерии выставления оценок
«Отлично»	1) полное раскрытие вопроса; 2)указание точных названий и определений; 3) правильная формулировка понятий и категорий; 4) самостоятельность ответа, умение вводить и использовать собственные классификации и квалификации, анализировать и делать собственные выводы по рассматриваемой теме; 5) использование дополнительной литературы и иных материалов и др.
«Хорошо»	1) недостаточно полное, по мнению преподавателя, раскрытие темы; 2) несущественные ошибки в определении понятий, категорий и т.п., кардинально не меняющих суть изложения; 3) использование устаревшей учебной литературы и других источников
«Удовлетворительно»	1) отражение лишь общего направления изложения лекционного материала и материала современных учебников; 2) наличие достаточного количества несущественных или одной-двух существенных ошибок в определении понятий и категорий и т. п.; 3) использование устаревшей учебной литературы и других источников; 4) неспособность осветить проблематику учебной дисциплины и др.
«Неудовлетворительно»	1) нераскрытые темы; 2) большое количество существенных ошибок; 3) отсутствие умений и навыков, обозначенных выше в качестве критериев выставления положительных оценок др.

Доклад

Доклады по основным разделам дисциплины заслушиваются в ходе семинарских/практических занятий.

Шкала оценивания	Критерии выставления оценок
Отлично	Соответствие целям и задачам дисциплины, актуальность темы и рассматриваемых проблем, соответствие содержания заявленной теме, заявленная тема полностью раскрыта, рассмотрение дискуссионных вопросов по проблеме, сопоставлены различные точки зрения по рассматриваемому вопросу, научность языка изложения, логичность и последовательность в изложении материала, количество исследованной литературы, в том числе новейших источников по проблеме, четкость выводов,
Хорошо	Соответствие целям и задачам дисциплины, актуальность темы и рассматриваемых проблем, соответствие содержания заявленной теме, научность языка изложения, заявленная тема раскрыта недостаточно полно, отсутствуют новейшие литературные источники по проблеме,
Удовлетворительно	Соответствие целям и задачам дисциплины, содержание работы не в полной мере соответствует заявленной теме, заявленная тема раскрыта недостаточно полно, использовано небольшое количество научных источников, нарушена логичность и последовательность в изложении материала

Неудовлетворительно	Работа не соответствует целям и задачам дисциплины, содержание работы не соответствует заявленной теме, содержание работы изложено не научным стилем

Примерные темы докладов по основным разделам дисциплины

1. Влияние эмоций на процесс обучения.
2. Психологические аспекты сокращения стресса в образовательной среде.
3. Роль мотивации в обучении и развитии личности.
4. Развитие критического мышления у школьников.
5. Психология взаимодействия учитель-ученик.
6. Подходы к индивидуализации обучения.
7. Влияние семейного воспитания на учебные успехи учащихся.
8. Психология возрастного развития ребенка.
9. Методы формирования учебной мотивации.
10. Психологические аспекты обучающих технологий в XXI веке.
11. Влияние культуры на педагогические подходы.
12. Развитие эмоционального интеллекта у детей.
13. Психология групповой динамики в классном коллективе.
14. Роль игры в обучении и развитии детей.
15. Педагогические стратегии работы с трудными подростками.
16. Психологические механизмы формирования привычек.
17. Особенности обучения детей с ограниченными возможностями.
18. Психология восприятия информации в образовательном процессе.
19. Значение и методы формирования критического восприятия информации у учащихся.
20. Изучение влияния технологий на процесс обучения.
21. Теории интеллекта и их применение в образовании.
22. Роль саморегуляции в учебной деятельности студентов.
23. Влияние агрессии на учебный процесс.
24. Способы предотвращения выгорания у педагогов.
25. Психология развития креативности у школьников.
26. Роль рефлексии в учебном процессе.
27. Психология взаимодействия в многокультурном классе.
28. Проблемы включения детей с ОВЗ в образовательный процесс.
29. Когнитивные стили и их влияние на обучение.
30. Особенности психологии подросткового возраста.
31. Влияние социальных сетей на учебный процесс и психологическое состояние учащихся.
32. Эмоциональное благополучие учащихся и его влияние на эффективность обучения.
33. Педагогическая психология как основа эффективного обучения.
34. Психологические аспекты дистанционного обучения.
35. Психология личностного роста в образовательной среде.
36. Психология формирования самооценки у школьников.
37. Влияние.peer-relationships на академическую успеваемость.
38. Роль учителя как фасилитатора в процессе обучения.
39. Оценка психологической готовности детей к школе.
40. Стратегии управления поведением учеников в классе.
41. Влияние физической активности на когнитивные функции учащихся.
42. Психология формирования устойчивых навыков и привычек обучения.
43. Этические аспекты педагогической деятельности.
44. Психология инновационных методов обучения в школе.
45. Психологические аспекты профилактики насилия в образовательной среде.

8.2. Промежуточная аттестация

Промежуточная аттестация *Зачет/Зачет с оценкой/Экзамен* может проводиться в устной или письменной форме.

Описание показателей оценивания формируемых компетенций

Компетенция	Индикатор достижения компетенции (ИД)	Планируемый результат обучения по дисциплине, соотнесенный с ИД
УК-3 Способен осуществлять социальное взаимодействие и реализовывать свою роль в команде	**УК-3.1** Знает различные приемы и способы социализации личности и социального взаимодействия. **УК-3.2** Умеет строить отношения с окружающими людьми, с коллегами. **УК-3.3** Владеет навыками участия в командной работе, в социальных проектах, распределения ролей в условиях командного взаимодействия	**Знать:** основные приемы и нормы социального взаимодействия, основные понятия и методы конфликтологии, технологии межличностной и групповой коммуникации в деловом взаимодействии **Уметь:** устанавливать и поддерживать контакты, обеспечивающие успешную работу в коллективе, применять основные методы и нормы социального взаимодействия для реализации своей роли и взаимодействия внутри команды **Владеть:** простейшими методами и приемами социального взаимодействия и работы в команде
УК-6 Способен управлять своим временем, выстраивать и реализовывать траекторию саморазвития на основе принципов образования в течение всей жизни	**УК-6.1** Знает основные принципы самовоспитания и самообразования, профессионального и личностного развития, исходя из этапов карьерного роста и требований рынка труда. **УК-6.2** Умеет планировать свое рабочее время и время для саморазвития, формулировать цели личностного и профессионального развития и условия их достижения, исходя из тенденций развития области профессиональной деятельности, индивидуально-личностных особенностей. **УК-6.3** Владеет способами управления своей познавательной деятельностью и удовлетворять образовательные интересы и потребности	**Знать:** свои возможности для успешной реализации собственной деятельности; основы планирования профессиональной траектории с учетом особенностей как профессиональной, так и других видов деятельности и требований рынка труда; **Уметь:** планировать свое время для успешного выполнения полученной работы; расставлять приоритеты профессиональной деятельности и способы ее совершенствования на основе самооценки; планировать самостоятельную деятельность в решении профессиональных задач; подвергать критическому анализу проделанную работу; находить и творчески использовать имеющийся опыт в соответствии с задачами саморазвития; **Владеть:** методикой получения новых знаний и навыков с целью саморазвития в течение жизни; технологиями самосовершенствования и саморазвития; навыками определения реалистических целей профессионального роста
ОПК-4 Способен планировать образовательный процесс, разрабатывать методические материалы, анализировать различные педагогические методы в области культуры и искусства	**ОПК-4.1.** Знает теоретические основы, современные подходы и нормативные аспекты организации образовательного процесса в сфере культуры и искусства **ОПК-4.2.** Умеет планировать и проектировать образовательный процесс, разрабатывать учебно-методические материалы, применять различные педагогические методы **ОПК-4.3.** Выбирает эффективные педагогические системы и методы для решения конкретных педагогических задач.	**Знать:** теоретические основы и нормативно-правовые аспекты организации образовательного процесса в сфере культуры и искусства; современные подходы, методы и технологии преподавания различных художественных дисциплин; специфику и особенности педагогической деятельности в области культурно-творческого образования **Уметь:** планировать и проектировать образовательный процесс с учетом целей, содержания, форм и методов обучения; разрабатывать учебно-методические материалы (программы, планы, пособия, рекомендации и т.д.); применять разнообразные педагогические методы и технологии для решения задач обучения, воспитания и развития **Владеть:** навыками организации и проведения различных видов учебных

		занятий и внеаудиторной работы; методами анализа, оценки и коррекции эффективности образовательного процесса; опытом творческого решения педагогических задач в сфере культуры и искусства

Шкала оценивания результатов промежуточной аттестации и критерии выставления оценок

Оценивание результатов промежуточной аттестации по дисциплине определяется шкалой оценивания: «отлично», «хорошо», «удовлетворительно», «неудовлетворительно», «зачтено», «не зачтено».

1. Устная форма: устный ответ на вопросы в форме собеседования по основным темам дисциплины.

Шкала оценивания	Критерии выставления оценок
Отлично/зачтено	Оценка «отлично» выставляется студенту, если он глубоко и прочно усвоил программный материал, исчерпывающе, последовательно, четко и логически стройно его излагает, умеет тесно увязывать теорию с практикой, свободно справляется с задачами, вопросами и другими видами применения знаний, причем не затрудняется с ответом при видоизменении заданий, использует в ответе материал разнообразных литературных источников, владеет разносторонними навыками и приемами выполнения практических задач
Хорошо/зачтено	Оценка «хорошо» выставляется студенту, если он твердо знает материал, грамотно и по существу излагает его, не допускает существенных неточностей в ответе на вопрос, правильно применяет теоретические положения при решении практических вопросов и задач, владеет необходимыми навыками и приемами их выполнения
Удовлетворительно/зачтено	Оценка «удовлетворительно» выставляется студенту, если он имеет знания только основного материала, но не усвоил его деталей, допускает неточности, недостаточно правильные формулировки, нарушения логической последовательности в изложении программного материала, испытывает затруднения при выполнении практических работ
Неудовлетворительно/ не зачтено	Оценка «неудовлетворительно» выставляется студенту, который не знает значительной части программного материала, допускает существенные ошибки, неуверенно, с большими затруднениями выполняет практические работы

2. Письменная форма: выполнение тестовых заданий. Тестовые задания выполняются в течение 45 минут и состоят из 20-30 вопросов разных типов. Преподаватель готовит несколько вариантов тестовых заданий.

Шкала оценивания	Критерии выставления оценок
Отлично/зачтено	85 – 100 %
Хорошо/зачтено	75 – 84 %
Удовлетворительно/зачтено	65 – 74 %
Неудовлетворительно/ не зачтено	0 – 64 %

ОЦЕНОЧНЫЕ МАТЕРИАЛЫ
(типовые контрольные задания и иные материалы) для проведения промежуточной аттестации и оценки сформированности компетенций по дисциплине (модулю)

Примерный перечень вопросов/заданий для проведения промежуточной аттестации

Задание 1. *Прочитайте текст задания и установите последовательность.*

Расположите в правильной последовательности этапы выстраивания эффективных межличностных отношений в коллективе:

1, Выявление общих ценностей
2. Установление контакта
3. Поддержание конструктивного диалога
4. Разрешение возникающих противоречий

Запишите соответствующую последовательность цифр в таблицу слева направо.

2	1	3	4

Задание 2. *Прочитайте текст задания и установите последовательность.*

Установите правильную последовательность этапов планирования личного и профессионального развития.

Этапы:
1. Анализ собственных ресурсов
2. Формулировка целей
3. Мониторинг и коррекция плана
4. Разработка плана действий

Запишите соответствующую последовательность цифр в таблицу слева направо.

1	2	4	3

Задание 3. *Прочитайте текст задания и установите последовательность.*

Установите правильную последовательность этапов познавательной деятельности при изучении новой темы.

1. Осмысление
2. Восприятие
3. Мотивация
4. Запоминание

Запишите соответствующую последовательность цифр в таблицу слева направо.

3	2	1	4

Задание 4. *Прочитайте текст задания и установите последовательность.*

Установите последовательность действий при выборе профессиональной траектории.

1. Анализ рынка труда
2. Самоанализ сильных и слабых сторон
3. Изучение образовательных программ
4. Постановка карьерной цели

Запишите соответствующую последовательность цифр в таблицу слева направо.

2	1	3	4

Задание 5. *Прочитайте текст задания и установите последовательность.*

Определите последовательность шагов при организации личного тайм-менеджмента.

1. Выявление приоритетных задач
2. Составление расписания
3. Анализ затрат времени
4. Контроль и корректировка плана

Запишите соответствующую последовательность цифр в таблицу слева направо.

3	1	2	4

Задание 6. *Прочитайте текст задания и установите последовательность.*

Установите правильную последовательность этапов проектирования образовательной программы в вузе культуры и искусства:

1. Определение целей и задач образования
2. Выбор педагогических методов
3. Разработка учебно-методических материалов
4. Анализ потребностей обучающихся
5. Формирование структуры программы

Запишите соответствующую последовательность цифр в таблицу слева направо.

4	1	5	2	3

Задание 7. *Прочитайте текст задания и установите последовательность.*

Установите правильную последовательность этапов командной работы над образовательным проектом:

1. Распределение ролей
2. Постановка цели
3. Обсуждение и генерация идей
4. Контроль исполнения и подведение итогов

Запишите соответствующую последовательность цифр в таблицу слева направо.

2	3	1	4

Задание 8. *Прочитайте текст задания и установите последовательность.*

Установите последовательность действий преподавателя при выборе педагогической системы для мастер-класса по актёрскому мастерству:

1. Анализ содержания мастер-класса
2. Определение целей и задач
3. Выбор адекватной педагогической системы
4. Изучение контингента обучающихся

5. Оценка ресурсов и условий проведения

Запишите соответствующую последовательность цифр в таблицу слева направо.

2	4	1	5	3

Задание 9. *Прочитайте текст задания и установите последовательность.*

Расположите этапы анализа педагогической ситуации, требующей вмешательства:

1. Сбор фактов и наблюдение
2. Формулировка проблемы
3. Постановка целей педагогического воздействия
4. Выбор педагогических методов
5. Оценка эффективности воздействия

Запишите соответствующую последовательность цифр в таблицу слева направо.

1	2	3	4	5

Задание 10. *Прочитайте текст задания и установите соответствие.*

Установите соответствие между коммуникативными стратегиями и ситуациями их применения

К каждой позиции, данной в левом столбце, подберите соответствующую позицию из правого столбца:

СТРАТЕГИИ		**СИТУАЦИИ**	
А	Активное слушание	**1**	Вступление в новую команду
Б	Конструктивная критика	**2**	Анализ результатов групповой работы
В	Уточняющие вопросы	**3**	Совместное планирование проекта
Г	Эмпатийный отклик	**4**	Поддержка коллеги в трудной ситуации

Запишите выбранные цифры под соответствующими буквами

А	**Б**	**В**	**Г**
3	**2**	**1**	**4**

Задание 11. *Прочитайте текст задания и установите соответствие.*

Установите соответствие между этапами социализации и ведущими агентами социализации:

К каждой позиции, данной в левом столбце, подберите соответствующую позицию из правого столбца:

ЭТАП СОЦИАЛИЗАЦИИ		**АГЕНТ СОЦИАЛИЗАЦИИ**	
А	Первичная	**1**	Родители
Б	Вторичная	**2**	Коллектив образовательной организации
В	Ресоциализация	**3**	Психолог, наставник
Г	Профессиональная	**4**	Преподаватель, работодатель

Запишите выбранные цифры под соответствующими буквами

А	**Б**	**В**	**Г**

1	2	3	4

Задание 12. *Прочитайте текст задания и установите соответствие.*

Установите соответствие между этапами карьерного роста и необходимыми навыками.

К каждой позиции, данной в левом столбце, подберите соответствующую позицию из правого столбца:

ЭТАПЫ		НАВЫКИ	
А	Начальный этап	**1**	Способность к рефлексии и самоуправлению
Б	Этап профессионального становления	**2**	Владение базовыми профессиональными умениями
В	Этап профессиональной зрелости	**3**	Умение организовывать и направлять других

Запишите выбранные цифры под соответствующими буквами

А	Б	В
2	1	3

Задание 13. *Прочитайте текст задания и установите соответствие.*

Установите соответствие между видами познавательной активности и их характеристиками.

К каждой позиции, данной в левом столбце, подберите соответствующую позицию из правого столбца:

ВИДЫ		ХАРАКТЕРИСТИКА	
А	Внимание	**1**	Умение удерживать информацию в фокусе
Б	Мышление	**2**	Способность устанавливать связи и закономерности
В	Память	**3**	Процесс кодирования, хранения и воспроизведения информации

Запишите выбранные цифры под соответствующими буквами

А	Б	В
1	2	3

Задание 14. *Прочитайте текст задания и установите соответствие.*

Установите соответствие между типами конфликтов и способами их конструктивного разрешения:

К каждой позиции, данной в левом столбце, подберите соответствующую позицию из правого столбца:

ТИП КОНФЛИКТА		СПОСОБ РАЗРЕШЕНИЯ	
А	Ролевой конфликт	**1**	Перераспределение обязанностей
Б	Личностный конфликт	**2**	Посредничество психолога
В	Ценностный конфликт	**3**	Поиск общих точек зрения
Г	Коммуникативный	**4**	Улучшение качества общения

Запишите выбранные цифры под соответствующими буквами

А	Б	В	Г
1	2	3	4

Задание 15. *Прочитайте текст задания и установите соответствие.*

Установите соответствие между познавательными стратегиями и примерами их применения.

К каждой позиции, данной в левом столбце, подберите соответствующую позицию из правого столбца:

СТРАТЕГИЯ		**ПРИМЕНЕНИЕ**	
А	Осмысленное повторение	**1**	Составление интеллект-карт
Б	Визуализация	**2**	Создание схем и рисунков
В	Систематизация информации	**3**	Повторение материала с логическим осмыслением

Запишите выбранные цифры под соответствующими буквами

А	**Б**	**В**
3	**2**	**1**

Задание 16. *Прочитайте текст задания и установите соответствие.*

Установите соответствие между методами тайм-менеджмента и их описаниями.

К каждой позиции, данной в левом столбце, подберите соответствующую позицию из правого столбца:

ТАЙМ-МЕНЕДЖМЕНТ		**ОПИСАНИЕ**	
А	Матрица Эйзенхауэра	**1**	Деление задач по срочности и важности
Б	Метод «Помидора»	**2**	Работа в 25-минутных блоках
В	Правило двух минут	**3**	Немедленное выполнение коротких задач

Запишите выбранные цифры под соответствующими буквами

А	**Б**	**В**
1	**2**	**3**

Задание 17. *Прочитайте текст задания и установите соответствие.*

Установите соответствие между стадиями личностного развития и их характеристиками.

К каждой позиции, данной в левом столбце, подберите соответствующую позицию из правого столбца:

СТАДИЯ		**ХАРАКТЕРИСТИКА**	
А	Самопознание	**1**	Осуществление своих целей и стремлений
Б	Самоутверждение	**2**	Осознание своих особенностей и возможностей
В	Самореализация	**3**	Проявление себя в социуме, защита своей позиции

Запишите выбранные цифры под соответствующими буквами

А	**Б**	**В**
2	**3**	**1**

Задание 18. *Прочитайте текст задания и установите соответствие.*

Установите соответствие между нормативными документами и их назначением в системе образования:

К каждой позиции, данной в левом столбце, подберите соответствующую позицию из правого столбца:

НОРМАТИВНЫЙ ДОКУМЕНТ		НАЗНАЧЕНИЕ	
А	Закон «Об образовании в РФ»	**1**	Устанавливает основные принципы образования в стране
Б	ФГОС ВО	**2**	Определяет требования к результатам освоения ООП
В	Локальные акты вуза	**3**	Регламентируют внутренние правила образовательной деятельности
Г	Профессиональные стандарты	**4**	Устанавливают требования к компетенциям специалистов

Запишите выбранные цифры под соответствующими буквами

А	Б	В	Г
1	2	3	4

Задание 19. *Прочитайте текст задания и установите соответствие.*

Установите соответствие между педагогическими подходами и их характеристиками:
К каждой позиции, данной в левом столбце, подберите соответствующую позицию из правого столбца:

ПЕД. ПОДХОД		ХАРАКТЕРИСТИКА	
А	Личностно-ориентированный	**1**	Учёт индивидуальных особенностей обучающихся
Б	Деятельностный	**2**	Развитие навыков через практику
В	Системно-деятельностный	**3**	Интеграция целей, содержания и способов деятельности
Г	Культурологический	**4**	Воспитание через обращение к ценностям культуры

Запишите выбранные цифры под соответствующими буквами

А	Б	В	Г
1	2	3	4

Задание 20. *Прочитайте текст задания и установите соответствие.*

Установите соответствие между видами учебно-методических материалов и их содержанием:
К каждой позиции, данной в левом столбце, подберите соответствующую позицию из правого столбца:

МАТЕРИАЛ		СОДЕРЖАНИЕ	
А	Методические рекомендации	**1**	Подробные инструкции по выполнению заданий
Б	Учебное пособие	**2**	Теоретический и практический материал
В	Конспект лекции	**3**	Краткое изложение основных тем занятия
Г	Программа курса	**4**	Структура, цели, темы и формы обучения

Запишите выбранные цифры под соответствующими буквами

А	Б	В	Г
1	2	3	4

Задание 21. *Прочитайте текст задания и установите соответствие.*

Установите соответствие между педагогической системой и её характеристикой:
К каждой позиции, данной в левом столбце, подберите соответствующую позицию из правого столбца:

ПЕДАГОГИЧЕСКАЯ СИСТЕМА		ХАРАКТЕРИСТИКА	
А	Традиционная	**1**	Передача знаний от преподавателя к студенту
Б	Развивающая	**2**	Формирование мышления и самостоятельности
В	Проблемного обучения	**3**	Стимулирование поиска решений
Г	ГКоллективного обучения	**4**	Работа в малых группах, взаимопомощь

Запишите выбранные цифры под соответствующими буквами

А	Б	В	Г
1	2	3	4

Задание 22. *Прочитайте текст задания, выберите правильный ответ и запишите аргументы, обосновывающие правильность ответа*

Вопрос: Какая цель наиболее соответствует принципам эффективного планирования саморазвития?

А. Улучшить свои знания
Б. Повысить уровень английского с B1 до B2 за 6 месяцев
В. Научиться “всему”
Г. Стать более умным

Ответ: Б. Повысить уровень английского с B1 до B2 за 6 месяцев

Обоснование: Формулировка соответствует критериям SMART — конкретность, измеримость, реалистичность, сроки.

Задание 23. *Прочитайте текст задания, выберите правильный ответ и запишите аргументы, обосновывающие правильность ответа*

Вопрос: Какой из перечисленных факторов наиболее способствует успешной социализации личности в студенческом коллективе?

А. Индивидуальная успеваемость
Б. Вовлеченность в деятельность сообщества
В. Соревновательность между студентами
Г. Самостоятельность в обучении

Ответ: Б. Вовлеченность в деятельность сообщества

Обоснование: Вовлеченность в деятельность сообщества (участие в студенческих организациях, клубах, мероприятиях, волонтерской работе и т.д.) предоставляет студенту:

- Возможности для взаимодействия: Общение с разными людьми, развитие социальных навыков, умение работать в команде.
- Ощущение принадлежности: Чувство себя частью коллектива, поддержку и понимание со стороны других студентов.
- Усвоение социальных норм и ценностей: Адаптация к правилам и ценностям студенческой среды.
- Развитие лидерских качеств: Возможность проявить себя, взять на себя ответственность и организовывать других..

Задание 24. *Прочитайте текст задания, выберите правильный ответ и запишите аргументы, обосновывающие правильность ответа*

Вопрос: При работе над групповым проектом студент отказался выполнять порученную задачу. Какое поведение команды будет наиболее эффективным?

А. Игнорировать поведение
Б. Обвинить студента в некомпетентности
В. Обсудить проблему и предложить помощь
Г. Заменить участника без обсуждения

Ответ: В. Обсудить проблему и предложить помощь

Обоснование: Обсуждение проблемы и предложение помощи является наиболее эффективным подходом, так как направлено на конструктивное решение проблемы, сохранение позитивных отношений в команде и создание условий для успешного выполнения проекта. Открытое обсуждение проблемы и командная поддержка способствует сплочению и эффективности команды.

Задание 25. *Прочитайте текст задания, выберите правильный ответ и запишите аргументы, обосновывающие правильность ответа*

Вопрос: Укажите содержание центральной идеи непрерывного образования:

1. развитие человека как личности, субъекта деятельности и общения на протяжении всей его жизни;
2. активная социальная позиция, успешная интеллектуальная деятельность в избранной сфере общественной жизни, не имеющая полного предписания и осуществляемая на научной основе;
3. опыт профессиональной деятельности и профессионального общения членов общества;
4. усвоение определенной системы знаний и обеспечение на этой основе соответствующего уровня развития личности.

Ответ: 1. развитие человека как личности, субъекта деятельности и общения на протяжении всей его жизни.

Обоснование: Непрерывное образование — это концепция, которая подчеркивает, что процесс обучения и личностного развития продолжается на протяжении всей жизни человека. Это не только обучение в классическом смысле, но и целый комплекс процессов, которые способствуют развитию человека как активного субъекта жизни и общения. Эта концепция признает, что обучение и развитие — это бесконечный путь, требующий постоянного обновления знаний, навыков и личных качеств.

Задание 26. *Прочитайте текст задания, выберите правильный ответ и запишите аргументы, обосновывающие правильность ответа*

Вопрос: Какой из принципов самообразования наиболее полно отражает идею «образования через всю жизнь»?

А. Принцип обязательности
Б. Принцип непрерывности
В. Принцип программности
Г. Принцип директивности

Ответ: Б. Принцип непрерывности

Обоснование: Принцип непрерывности - подразумевает, что самообразование не имеет четких границ и является постоянным, систематическим процессом обновления и углубления знаний на протяжении всей жизни. Именно он наиболее точно соответствует идее и отражает саму суть концепции "образования через всю жизнь" - постоянное стремление к знаниям и самосовершенствованию на протяжении всего жизненного пути.

Задание 27. *Прочитайте текст задания, выберите правильный ответ и запишите аргументы, обосновывающие правильность ответа*

Вопрос: Что лучше всего характеризует умение управлять своим временем?

А. Умение выполнять задачи по мере поступления
Б. Умение делегировать задачи
В. Умение расставлять приоритеты и планировать деятельность
Г. Работа в авральном режиме

Ответ: В. Умение расставлять приоритеты и планировать деятельность

Обоснование: Управление временем – это прежде всего определение важных задач и планирование их выполнения, а не хаотичное решение проблем или перекладывание ответственности. Управление временем предполагает осознанное планирование, приоритизацию задач и баланс нагрузки.

Задание 28. *Прочитайте текст задания, выберите правильный ответ и запишите аргументы, обосновывающие правильность ответа*

Вопрос: Какая из позиций наиболее точно отражает цель Федерального государственного образовательного стандарта (ФГОС ВО)?

А. Предоставление вузу свободы в выборе содержания образования
Б. Установление единого перечня дисциплин
В. Обеспечение единых требований к результатам освоения ООП
Г. Регламентация всех образовательных технологий

Ответ: В. Обеспечение единых требований к результатам освоения ООП

Обоснование: ФГОС ВО обеспечивает нормативное единство образовательного пространства, определяя обязательные результаты, но оставляя вузам свободу в выборе форм, методов и содержания.

Задание 29. *Прочитайте текст задания, выберите правильный ответ и запишите аргументы, обосновывающие правильность ответа*

Вопрос: Какой метод наилучшим образом подойдёт для формирования коммуникативных навыков в творческой группе?

А. Индивидуальное задание
Б. Прослушивание лекций
В. Групповая дискуссия
Г. Чтение учебника

Ответ: В. Групповая дискуссия

Обоснование: Групповая дискуссия требует активного участия каждого члена группы, обмена мнениями, аргументации своей точки зрения, умения слушать и понимать других в коллективной среде, что напрямую формирует и развивает коммуникативные навыки.

9. МЕТОДИЧЕСКИЕ МАТЕРИАЛЫ

9.1. Методические рекомендации для подготовки к практическому (семинарскому) занятию

Семинарское занятие является традиционной и распространенной формой организации самостоятельной работы студентов при изучении дисциплин.

Самостоятельная подготовка к семинару направлена:

на развитие способности к чтению научной и иной литературы;

на поиск дополнительной информации, позволяющей глубже разобраться в некоторых вопросах;

на выделение при работе с разными источниками необходимой информации, которая требуется для полного ответа на вопросы плана семинарского занятия;

на выработку умения правильно выписывать высказывания авторов из имеющихся источников информации, оформлять их по библиографическим нормам;

на развитие умения осуществлять анализ выбранных источников информации;

на подготовку собственного выступления по обсуждаемым вопросам;

на формирование навыка оперативного реагирования на разные мнения, которые могут возникать при обсуждении тех или иных научных проблем.

Чтобы наиболее рационально и полно использовать все возможности семинара как вида занятия, для подготовки к нему необходимо:

внимательно прочитать конспект лекции по данной тематике;

ознакомиться с соответствующим разделом учебника;

проработать дополнительную литературу и источники;

решить задачи и выполнить другие письменные задания.

При подготовке к семинару:

проанализируйте тему семинара, подумайте о цели и основных проблемах, вынесенных на обсуждение;

внимательно прочитайте материал, данный преподавателем по этой теме на лекции;

изучите рекомендованную литературу, делая при этом конспекты прочитанного или выписки, которые понадобятся при обсуждении на семинаре;

постарайтесь сформулировать свое мнение по каждому вопросу и аргументирование его обосновать;

запишите возникшие во время самостоятельной работы с учебниками и научной литературой вопросы, чтобы затем на семинаре получить на них ответы.

В процессе работы на семинаре:

внимательно слушайте выступления других участников семинара, старайтесь соотнести, сопоставить их высказывания со своим мнением;

активно участвуйте в обсуждении рассматриваемых вопросов, не бойтесь высказывать свое мнение, но старайтесь, чтобы оно было подкреплено убедительными доводами;

если вы не согласны с чьим-то мнением, смело критикуйте его, но помните, что критика должна быть обоснованной и конструктивной, т. е. нести в себе какое-то конкретное предложение в качестве альтернативы;

после семинара кратко сформулируйте окончательный правильный ответ на вопросы, которые были рассмотрены.

Семинар помогает студентам глубоко овладеть предметом, способствует развитию у них умения самостоятельно работать с учебной литературой и первоисточниками, освоению ими методов научной работы и приобретению навыков научной аргументации, научного мышления.

Памятка «Правила запоминания»

Чтобы разобраться в материале, в процессе чтения или слушания необходимо проводить активную мыслительную обработку материала. В этом случае запоминание будет результатом этой активной работы над материалом и без специальных усилий, направленных на запоминание, не потребуется.

Правила запоминания:

Сосредоточься, нацелься на запоминание.

Старайся понять основной смысл излагаемого материала, иначе будет действовать механическая память, которая менее продуктивна, чем логическая.

Удели особое внимание структуре материала, уясни, чем вызвана такая последовательность его изложения.

Найди смысловые опорные пункты в материале, составь план, соотнеси эти пункты с планом.

Отдели основополагающий материал от иллюстративного, который запоминать не нужно.
Уясни, что ты уже знал и что узнал нового, и сравни новое с тем, что ты знал раньше.
Произнеси несколько раз новые слова, даты.
Проговори вслух формулировки выводов, законов.
Воспроизведи весь материал по плану, стараясь мысленно вообразить прочитанное.

9.2. Методические рекомендации по изучению дополнительной литературы (работа с учебной литературой, методическими материалами по теме)

Важной составляющей учебного процесса в вузе является работа с учебной и методической литературой. Самостоятельная работа студента с учебником позволяет осуществлять подготовку ко всем видам занятий: семинарским, практическим, тестированию, зачетам, экзаменам, вести научно-исследовательскую деятельность. В последние годы можно заметить тот факт, что студенты в вузе при подготовке к занятиям стали все меньше пользоваться учебниками, составлять конспекты. Причин тому множество, но в том числе и элементарное неумение пользоваться учебной литературой.

Учебник – основной и ведущий вид учебной литературы, в нем систематизировано, в сжатом виде излагается основной учебный материал на доступном студенту языке. Однако как пользоваться учебником студентов не учат. Зачастую вузы ограничиваются лишь несколькими методическими рекомендациями: «Читать внимательно, вдумчиво, вести конспект и т.д.». Однако, чтобы материал был усвоен, его мало прочесть, его необходимо понять.

В процессе работы с учебной и научной литературой студент может:

делать записи по ходу чтения в виде простого или развернутого плана (создавать перечень основных вопросов, рассмотренных в источнике);

составлять тезисы (цитирование наиболее важных мест статьи или монографии, короткое изложение основных мыслей автора);

готовить аннотации (краткое обобщение основных вопросов работы);

создавать конспекты (развернутые тезисы, которые).

Выбрав нужный источник, следует найти интересующий раздел по оглавлению или алфавитному указателю, а также одноименный раздел конспекта лекций или учебного пособия. В случае возникших затруднений в понимании учебного материала следует обратиться к другим источникам, где изложение может оказаться более доступным.

Приемы работы с текстом:

1. Проверка по вопросам учебника (устная и письменная);
2. Постановка вопросов к тексту;
3. Взаимная проверка по вопросам в парах;
4. Подробный или краткий пересказ;
5. Пересказ с опорой на план, ключевые слова, на иллюстрации или сочетание этих элементов (опорный конспект)
6. Составление конспекта в виде:
   - Плана
   - Схем
   - Таблиц
   - Тезисов
7. Комментирование
8. Иллюстрации к тексту
9. Пересказ в парах с опорой на конспект (планы, выписки и схемы);
10. Устное и письменное аннотирование с опорой на конспект;
11. Устное и письменное реферирование (констатирующее и критическое);
12. Устное и письменное рецензирование;
13. Выступления на семинарах;
14. Подготовка учебных докладов и обзорных рефератов (по нескольким источникам);
15. Групповая дискуссия и т.д.

Постановка вопросов к тексту. Этот прием является основным в процессе уяснения содержания, ведет к всестороннему пониманию учебного текста. Понимание текста складывается из понимания отдельных слов, предложений, логической структуры всего текста, его основной идеи и смысла, а также подтекста и общего замысла автора.

Поэтому вопросы могут возникать к разным аспектам текста: к непонятным словам и предложениям, к непонятным логическим связям между предложениями и абзацами текста, к связям содержания читаемого текста с другими текстами на эту тему. Этот прием учит не

пропускать ни одного непонятного места в тексте, тут же формулировать вопрос и искать на него ответ.

Составления плана. План есть перечисление всех текстовых субъектов (т.е. тем текста).

Для того чтобы составить план, надо последовательно задавать себе в процессе чтения вопрос "о чем здесь говорится?", вычленять с помощью этого вопроса субъекты высказывания и записывать их в виде пунктов плана.

План может быть простой из нескольких пунктов или развернутый, состоящий из пунктов и подпунктов.

План может быть выполнен в двух формах:

1) в тезисной форме.

2) в форме номинативных (назывных) предложений. Пункты плана совпадают с информативными центрами абзацев.

Составление схемы. Схема — это графическое изображение логических связей между основными текстовыми субъектами. Средствами графического изображения являются геометрические фигуры (прямоугольники и др.) и их соединения (линии, стрелки), а также символические изображения и рисунки предметов. Схема отличается от плана наличием связей между элементами. Связи придают картине целостность и наглядность.

Тезирование (выписки основных суждений). Процесс тезирования состоит в формулировании основных тезисов (положений, утверждений, выводов) изучаемого текста. Тезисы могут быть составлены целиком из авторских высказываний (суждений), и тогда они пишутся в кавычках в виде прямых цитат. Если же тезисы формулируются самим читателем, тогда они излагаются в виде реферативного текста с помощью использования глаголов. Например: автор анализирует, отмечает, сравнивает, доказывает, объясняет и т.п.

Составление таблицы. Этот прием используется для обобщения и систематизации учебной информации, извлеченной из некоторого раздела.

Сокращения в конспектах.

При конспектировании допускается сокращенная запись слов. Но нельзя сокращать слова как попало. Недописанные слова и фразы через какое- то время теряют смысл, забываются, их значение может исказиться.

Для сокращения записи необходимо помнить несколько правил:

В письменной речи наибольшее количество информации приходится на первые буквы слов, поэтому при сокращении прилагательных и причастий можно сохранять 3-4 буквы и окончания. Например: положительный – полж-ный.

Окончания слов в русском языке играют большую роль, поэтому нельзя сокращать те окончания, которые обозначают признаки предметных отношений.

Можно при записи пропускать гласные, поскольку в русском языке смысловая нагрузка ложится на согласные, а гласные выполняют формообразующую функцию. Например: журналист – жрнлст.

Термины, новые слова и понятия записывать полностью. Например: Спектральным анализом наз-ют мет-д исслд-ния химсчк-го сост-ва раз-ных вещ-в по их спектрам испск-ия и поглщ-ия.

Использовать общепринятые сокращения слов и аббревиатур. Например: абсолютный – абс., автономный – авт.

Использовать знаки, получившие название кванторов, которые применяют в конспектах для сокращенной записи. Отработать свою, понятную через любое время систему сокращений.

ПАМЯТКА СТУДЕНТУ

работа с учебной литературой

При чтении не пропускайте ни одного слова, которое Вам непонятно.

Если перестали понимать смысл текста, то вернитесь назад до того места, где начали затрудняться. Причиной непонимания бывают, как правило, иностранные слова, термины. В таком случае обращайтесь к словарям.

Составление терминологического словаря, работа над основными понятиями также поможет в освоении материала.

Научитесь самостоятельно приобретать знания, работать с книгой, со средствами получения и обработки информации.

Научитесь пользоваться словарями, делать выписки, составлять текстовые таблицы, графики, логические схемы.

Особое внимание обратите на развитие интеллектуальных умений и навыков, умение самостоятельно выявлять причины событий, составлять сводные таблицы.

Научитесь анализировать, сравнивать, обобщать, доказывать на основе нескольких источников.

Научитесь вычленять главное, проблему, выдвигать гипотезу.

Добейтесь чтения со скоростью не менее 150 слов в минуту, при этом сразу выделяйте главное и таким образом кратко конспектируйте.

Изучаемый материал надо воспринимать не мозаично (тогда всё главное), а целостно, то есть вести логическую проработку материала по ходу чтения и при этом составлять логические цепочки (схемы).

Больше работайте с карандашом в руке, делайте записи, схемы и т.д. Это способствует лучшему усвоению, запоминанию.

ПРАВИЛА САМОСТОЯТЕЛЬНОЙ РАБОТЫ С УЧЕБНОЙ ЛИТЕРАТУРОЙ

Составить перечень книг, с которыми Вам следует познакомиться; «не старайтесь запомнить всё, что вам в ближайшее время не понадобится, – запомните только, где это можно отыскать».

Сам такой перечень должен быть систематизированным (что необходимо для семинаров, что для экзаменов, что пригодится для написания курсовых и дипломных работ, а что Вас интересует за рамками официальной учебной деятельности, то есть что может расширить Вашу общую культуру...).

Обязательно выписывать все выходные данные по каждой книге (при написании курсовых и дипломных работ это позволит очень сэкономить время).

Разобраться для себя, какие книги (или какие главы книг) следует прочитать более внимательно, а какие – просто просмотреть.

Естественно, все прочитанные книги, учебники и статьи следует конспектировать, но это не означает, что надо конспектировать «все подряд»: можно выписывать кратко основные идеи автора и иногда приводить наиболее яркие и показательные цитаты (с указанием страниц).

Если Вы раньше мало работали с научной литературой, то следует выработать в себе способность «воспринимать» сложные тексты; для этого лучший приём – научиться «читать медленно», когда Вам понятно каждое прочитанное слово (а если слово незнакомое, то либо с помощью словаря, либо с помощью преподавателя обязательно его узнать), и это может занять немалое время (у кого-то – до нескольких недель и даже месяцев); опыт показывает, что после этого студент каким-то «чудом» начинает буквально заглатывать книги и чуть ли не видеть «сквозь обложку», стоящая это работа или нет...

Чтение научного текста является частью познавательной деятельности. Её цель – извлечение из текста необходимой информации. От того на сколько осознанна читающим собственная внутренняя установка при обращении к печатному слову (найти нужные сведения, усвоить информацию полностью или частично, критически проанализировать материал и т.п.) во многом зависит эффективность осуществляемого действия.

9.3. Методические рекомендации по написанию Доклада

Доклад-сообщение – это устное выступление на заданную тему. Время доклада 5-7 минут.

Цели доклада-сообщения: Научиться убедительно и кратко излагать свои мысли в устной форме. (Эффективно продавать свой интеллектуальный продукт). Донести информацию до слушателя, установить контакт с аудиторией и получить обратную связь.

План и содержание доклада-сообщения. Важно при подготовке доклада учитывать три его фазы: мотивацию, убеждение, побуждение. В первой фазе доклада рекомендуется использовать: риторические вопросы; актуальные события; оптический или акустический эффект; неожиданное для слушателей начало доклада.

Как правило, используется один из перечисленных приёмов. Главная цель фазы открытия (мотивации) – привлечь внимание слушателей к докладчику, поэтому длительность её минимальна.

При написании доклада по заданной теме обучающийся составляет план, подбирает основные источники. В процессе работы с источниками систематизирует полученные сведения, делает выводы и обобщения.

Ядром хорошего доклада является информация. Она должна быть новой и понятной. Важно в процессе доклада не только сообщить информацию, но и убедить слушателей в правильности своей точки зрения.

Доклад – продукт самостоятельной работы студента, представляющий собой публичное выступление по представлению полученных результатов решения определенной учебно-практической, учебно-исследовательской или научной темы. Средство контроля, важное для

формирования универсальных компетенций обучающегося, при развитии навыков самостоятельного творческого мышления и изложения собственных умозаключений на основе изученного или прочитанного материала.

Изложение доклада как целостного авторского текста определяет критерии его оценки: новизна текста; обоснованность выбора источника; степень раскрытия сущности вопроса; соблюдение требований к докладу, соблюдение регламента времени.

АВТОНОМНАЯ НЕКОММЕРЧЕСКАЯ ОРГАНИЗАЦИЯ ВЫСШЕГО ОБРАЗОВАНИЯ
«ВЫСШАЯ ШКОЛА СЦЕНИЧЕСКИХ ИСКУССТВ»

Факультет ТЕАТРОВЕДЕНИЯ И ТЕАТРАЛЬНЫХ ТЕХНОЛОГИЙ

УТВЕРЖДАЮ

Ректор Райкин К.А.

«02» июня 2025 г.

РАБОЧАЯ ПРОГРАММА ДИСЦИПЛИНЫ *(МОДУЛЯ)*

ВВЕДЕНИЕ В ПРОФЕССИЮ

Основная профессиональная образовательная программа
высшего образования – программа бакалавриата по направлению подготовки
52.03.04 ТЕХНОЛОГИЯ ХУДОЖЕСТВЕННОГО ОФОРМЛЕНИЯ СПЕКТАКЛЯ

Направленность (профиль):
СЦЕНИЧЕСКОЕ ОФОРМЛЕНИЕ СПЕКТАКЛЯ
(ХУДОЖНИК-ТЕХНОЛОГ СЦЕНЫ)

Квалификация выпускника
БАКАЛАВР

Москва
2025

Содержание

1. Цель и задачи освоения дисциплины (модуля)....3

2. Перечень планируемых результатов обучения по дисциплине (модулю), соотнесенных с индикаторами достижения компетенций, обеспечивающие достижение результатов освоения образовательной программы. 3

3. Место дисциплины в структуре образовательной программы 3

4. Объем дисциплины (модуля) в зачетных единицах с указанием количества академических часов, выделенных на контактную работу обучающихся с преподавателем (по видам учебных занятий) и на самостоятельную работу обучающихся....3

5. Содержание дисциплины (модуля), структурированное по темам, разделам с указанием количества академических часов и видов учебных занятий 4

5.1. Содержание разделов, тем дисциплины (модуля)....5

5.2. Содержание семинарских занятий....5

5.3. Самостоятельная работа обучающихся по освоению дисциплины (модуля)....6

6. Учебно-методическое и информационное обеспечение дисциплины 6

6.1. Электронный образовательный ресурс....6

6.2. Перечень основной и дополнительной литературы, необходимой для освоения дисциплины6

6.3. Перечень ресурсов информационно-телекоммуникационной сети «Интернет», используемых при освоении дисциплины 7

7. Описание материально-технической базы, необходимой для осуществления образовательного процесса по дисциплине 8

7.1. Перечень программного обеспечения 8

7.2. Материально-техническое обеспечение....8

8. ФОНД ОЦЕНОЧНЫХ СРЕДСТВ ДЛЯ ПРОВЕДЕНИЯ ПРОМЕЖУТОЧНОЙ АТТЕСТАЦИИ И ТЕКУЩЕГО КОНТРОЛЯ УСПЕВАЕМОСТИ ПО ДИСЦИПЛИНЕ (МОДУЛЮ)....9

8.1. Текущий контроль успеваемости....9

8.2. Промежуточная аттестация 22

9. МЕТОДИЧЕСКИЕ МАТЕРИАЛЫ....33

Рабочая программа дисциплины:
«Введение в профессию»

Рабочая программа дисциплины разработана в соответствии с требованиями Федерального государственного образовательного стандарта высшего образования – бакалавриат по направлению подготовки 52.03.04 Технология художественного оформления спектакля, утвержденным приказом Министерства образования и науки Российской Федерации от 16.11.2017 г. № 1123.

Организация-разработчик: АНО «Высшая школа сценических искусств»

1. Цель и задачи освоения дисциплины (модуля)

Целями освоения дисциплины является Развитие у студентов понимания специфики профессии технолога-художника сцены, включая технические и художественные аспекты работы над театральным спектаклем.

Задачи освоения дисциплины: Освоение базовых знаний о развитии театрального искусства, основных этапах становления технологии сценического оформления, а также знакомство с классическими произведениями и выдающимися деятелями театра. Стимулирование творческого подхода к решению задач, связанных с оформлением сцены, созданием декораций, костюмов и других элементов постановки. Формирование практических навыков работы с материалами, инструментами и оборудованием, необходимыми для создания сценических объектов.

2. Перечень планируемых результатов обучения по дисциплине (модулю), соотнесенных с индикаторами достижения компетенций, обеспечивающие достижение результатов освоения образовательной программы.

Компетенция	Индикатор достижения компетенции (ИД)	Планируемый результат обучения по дисциплине, соотнесенный с ИД
ОПК-2 Способен осуществлять творческую деятельность в сфере искусства	**ОПК-2.1** Знает теоретические основы, историю и современное состояние избранной сферы искусства, а также закономерности художественного творчества **ОПК-2.2** Умеет реализовывать в практической деятельности полученные теоретические знания, применяя различные техники и приемы **ОПК-2.3.** Владеет развитым художественным мышлением, разнообразными художественно-выразительными средствами, а также опытом творческого самовыражения	**Знать:** основы технологии творческо-производственного процесса; закономерности художественного творчества, методы и приемы создания произведений искусства; основные выразительные средства, технологии и материалы в избранном виде искусства; специфику творческой работы в театрах разных видов и других организациях исполнительских искусств **Уметь:** применять разнообразные художественные техники, технологические приемы и методы творчества; создавать целостные, эмоционально-выразительные произведения искусства; воплощать оригинальные творческие идеи в конкретных художественных формах, применяя разнообразные техники и приемы; критически осмысливать собственную творческую деятельность **Владеть:** профессиональными навыками в избранных видах художественного творчества; методами и навыками творческого анализа и интерпретаций конкретных художественных произведений и событий с точки зрения содержания, художественной формы, драматургии и эстетики избранной сферы искусства; методами планирования и организации творческо-производственного процесса в организациях исполнительских искусств, комплексным анализом их деятельности.

3. Место дисциплины в структуре образовательной программы

Дисциплина *(модуль)* «Введение в профессию» относится к обязательной части Блока 1 «Дисциплины (модули)» образовательной программы.

4. Объем дисциплины (модуля) в зачетных единицах с указанием количества академических часов, выделенных на контактную работу обучающихся с преподавателем (по видам учебных занятий) и на самостоятельную работу обучающихся

Вид учебной работы	Трудоемкость					
	зач. ед.	час.	по семестрам, час.			
			1	2	3	4
Общая трудоемкость по учебному плану	**2**	**72**	***72***			

Лекции (Л)			16	16			
Семинарские занятия (С)			16	16			
Контроль самостоятельной работы (КСР)							
Самостоятельная работа (СРС)			36	36			
Консультация							
Промежуточная аттестации	Экзамен						
	Зачет/зачет с оценкой		4	4			

5. **Содержание дисциплины (модуля), структурированное по темам, разделам с указанием количества академических часов и видов учебных занятий**

№ п/п	Наименование раздела, темы	Количество академических часов – всего	из них					Формируемы компетенции
			Лекции	Семинарские	Контроль СРС	Самостоятельная работа	Консультации	
1	Тема 1. Основные этапы становления технологии сценического оформления	8	2	2		4		ОПК-2
2	Тема 2. Классические произведения и их влияние на современное искусство сцены	8	2	2		4		ОПК-2
3	Тема 3. Роль художника-технолога в процессе создания спектакля	8	2	2		4		ОПК-2
4	Тема 4. Художник-технолог как ключевой участник творческой команды	8	2	2		4		ОПК-2
5	Тема 5. Этапы работы художника-технолога над спектаклем	8	2	2		4		ОПК-2
6	Тема 6. Основы художественного оформления сцены	12	2	2		8		ОПК-2
7	Тема 7. Художественно-технические решения в современном театре	8	2	2		4		ОПК-2
8	Тема 8. Современные тенденции в театральном искусстве	8	2	2		4		ОПК-2
Подготовка к экзамену/зачету								ОПК-2
Итого объём часов дисциплины		**72**	**16**	**16**		**40**		

5.1. Содержание разделов, тем дисциплины (модуля)

Тема 1. Основные этапы становления технологии сценического оформления

Цель: Осознание технических аспектов работы над постановкой спектакля.

Задачи: Понимание роли технологий в создании сценической среды. Изучение ключевых этапов технологического процесса – от проектирования до реализации. Ознакомление с современными технологиями, используемыми в театре.

Тема 2. Классические произведения и их влияние на современное искусство сцены

Цель: Исследование значимости классических произведений для формирования профессионального мировоззрения технолога-художника сцены.

Задачи: Анализ классических пьес и опер, оказавших значительное влияние на театральную культуру. Оценка того, как классические сюжеты интерпретируются в современных постановках. Обсуждение методов адаптации классических произведений к современным условиям.

Тема 3. Роль художника-технолога в процессе создания спектакля

Цель: Формирование представления об ответственности и функциях технолога-художника сцены.

Задачи: Определение обязанностей технолога-художника на разных стадиях подготовки спектакля. Выявление взаимодействия между художником-технологом и другими участниками творческой группы.

Тема 4. Художник-технолог как ключевой участник творческой команды

Цель: Формирование понимания места и функций художника-технолога в коллективе, работающем над постановкой.

Задачи:

Изучить роль художника-технолога в координации действий различных участников проекта. Проанализировать взаимодействие художника-технолога с режиссером, сценографом, костюмерами и другими специалистами. Определить ответственность художника-технолога за техническую реализацию художественного замысла.

Тема 5. Этапы работы художника-технолога над спектаклем

Цель: Ознакомление с последовательностью действий художника-технолога на всех стадиях подготовки спектакля.

Задачи: Рассмотреть подготовительный период, включающий анализ сценария, разработку концепции и создание эскизов. Исследовать процесс технической реализации, начиная с выбора материалов и заканчивая монтажом декораций. Изучить финальные стадии работы, такие как генеральная репетиция и внесение корректировок перед премьерой.

Тема 6. Основы художественного оформления сцены

Цель: Формирование понимания базовых принципов художественного оформления сцены.

Задачи: Рассмотрение роли освещения и пространственного решения в создании сценического образа. Изучение характеристик различных материалов, применяемых в сценическом оформлении. Обзор инструментов и оборудования, необходимых для создания декораций и реквизита. Понимание особенностей работы с разными материалами и техническими средствами.

Тема 7. Художественно-технические решения в современном театре

Цель: Осмысление современных подходов к сочетанию художественного видения и технических возможностей.

Задачи: Ознакомиться с инновационными методами и технологиями, применяемыми в современной сценографии. Рассмотреть примеры успешных проектов, где гармонично сочетаются художественный замысел и техническое исполнение. Обсудить перспективы развития профессии художника-технолога в условиях цифровых технологий и мультимедийных решений.

Тема 8. Современные тенденции в театральном искусстве

Цель: Ознакомление с новыми направлениями и тенденциями в мире театра.

Задачи: Анализ современных течений в театральном искусстве. Рассмотрение инновационных подходов к оформлению сцены и использованию новых технологий. Поиск возможностей применения современных идей в традиционных формах театра.

5.2. Содержание семинарских занятий

Тема 1. Основные этапы становления технологии сценического оформления

Вопросы для обсуждения:

Как изменялись методы и подходы к сценическому оформлению с течением времени?

Какие ключевые изобретения и открытия повлияли на развитие технологий сценического оформления?

Как современные технологии влияют на традиционные формы театрального искусства?

Какие особенности отличают технологию сценического оформления в разные эпохи?

Приведите примеры наиболее значимых достижений в области технологии сценического оформления.

Тема 2. Классические произведения и их влияние на современное искусство сцены

Вопросы для обсуждения:

Какие классические пьесы и оперы оказали наибольшее влияние на развитие театрального искусства?

Как интерпретации классических произведений меняются со временем? Приведите примеры.

В чем заключается значение классических произведений для современного театрала?

Как классические сюжеты адаптируются к современным условиям и требованиям зрителей?

Назовите несколько современных постановок, основанных на классических произведениях, и проанализируйте их отличия от оригиналов.

Тема 3. Роль художника-технолога в процессе создания спектакля

Вопросы для обсуждения:

Что входит в обязанности художника-технолога на разных стадиях подготовки спектакля?

Как взаимодействует художник-технолог с другими членами творческой группы?

Почему важно учитывать художественное видение при решении технологических задач?

Какие навыки необходимы художнику-технологу для успешной работы над спектаклем?

Приведите примеры ситуаций, когда решение художника-технолога сыграло ключевую роль в успехе постановки.

Тема 4. Художник-технолог как ключевой участник творческой команды

Вопросы для обсуждения:

Какова роль художника-технолога в координации действий различных участников проекта?

В чем заключаются основные функции художника-технолога в команде?

Каково взаимодействие художника-технолога с режиссером, сценографом, костюмерами и другими специалистами?

Как ответственность художника-технолога влияет на конечный результат спектакля?

Приведите примеры успешного сотрудничества художника-технолога с другими членами творческой команды.

Тема 5. Этапы работы художника-технолога над спектаклем

Вопросы для обсуждения:

Опишите подготовительный период работы художника-технолога, включая анализ сценария и разработку концепции.

Как происходит выбор материалов и техники исполнения на этапе технической реализации?

Какие задачи решает художник-технолог на финальных стадиях работы, таких как генеральная репетиция и премьера?

Приведите примеры трудностей, с которыми может столкнуться художник-технолог на каждом из этапов работы.

Как корректировки вносятся в работу после первых показов спектакля?

Тема 6. Основы художественного оформления сцены

Вопросы для обсуждения:

Какие принципы композиции используются в сценографии?

Как цветовая палитра влияет на восприятие спектакля зрителем?

Какие стили и направления существуют в сценографии?

Как освещение и пространственное решение могут изменить атмосферу спектакля?

Приведите примеры удачного сочетания художественного оформления и драматургии в известных постановках.

Тема 7. Художественно-технические решения в современном театре

Какие инновационные методы и технологии применяются в современной сценографии?

Вопросы для обсуждения:

Приведите примеры успешных проектов, где гармонично сочетаются художественный замысел и техническое исполнение.

Как цифровые технологии меняют подход к созданию сценического пространства?

Какие возможности открывают мультимедийные решения для художников-технологов?

Какие перспективы развития вы видите для профессии художника-технолога в условиях цифровизации?

Тема 8. Современные тенденции в театральном искусстве

Вопросы для обсуждения:

Какие новые течения и направления появляются в современном театре?

Как современные технологии влияют на изменения в традиционном театральном искусстве?

Какие вызовы стоят перед художниками-технологами в эпоху цифровой трансформации?

Приведите примеры использования инновационных подходов в оформлении сцены.

Каким образом современные тенденции отражаются в российских и зарубежных театральных проектах?

5.3. Самостоятельная работа обучающихся по освоению дисциплины (модуля)

Раздел (тема) дисциплин, его содержание	Вид, содержание самостоятельной работы
Тема 1. Основные этапы становления технологии сценического оформления	Подготовка к семинарскому занятию, устному опросу Изучение дополнительной литературы (работа с учебной литературой, методическими материалами по теме) Поиск информации с использованием сети Интернет Просмотр DVD дисков с постановками технически интересных и сложных спектаклей. Просмотр спектаклей в режиме реального времени, монтировок интересных технических и сценографических решений. Изучение технических и технологических возможностей сценических площадок
Тема 2. Классические произведения и их влияние на современное искусство сцены	Подготовка к семинарскому занятию, устному опросу Изучение дополнительной литературы (работа с учебной литературой, методическими материалами по теме) Поиск информации с использованием сети Интернет Просмотр DVD дисков с постановками технически интересных и сложных спектаклей. Просмотр спектаклей в режиме реального времени, монтировок интересных технических и сценографических решений. Изучение технических и технологических возможностей сценических площадок
Тема 3. Роль художника-технолога в процессе создания спектакля	Подготовка к семинарскому занятию, устному опросу Изучение дополнительной литературы (работа с учебной литературой, методическими материалами по теме) Поиск информации с использованием сети Интернет Просмотр DVD дисков с постановками технически интересных и сложных спектаклей. Просмотр спектаклей в режиме реального времени, монтировок интересных технических и сценографических решений. Изучение технических и технологических возможностей сценических площадок
Тема 4. Художник-технолог как ключевой участник творческой команды	Подготовка к семинарскому занятию, устному опросу Изучение дополнительной литературы (работа с учебной литературой, методическими материалами по теме) Поиск информации с использованием сети Интернет Просмотр DVD дисков с постановками технически интересных и сложных спектаклей. Просмотр спектаклей в режиме реального времени, монтировок интересных технических и сценографических решений. Изучение технических и технологических возможностей сценических площадок
Тема 5. Этапы работы художника-технолога над спектаклем	Подготовка к семинарскому занятию, устному опросу Изучение дополнительной литературы (работа с учебной литературой, методическими материалами по теме) Поиск информации с использованием сети Интернет Просмотр DVD дисков с постановками технически интересных и сложных спектаклей. Просмотр спектаклей в режиме реального времени, монтировок интересных технических и сценографических

	решений. Изучение технических и технологических возможностей сценических площадок
Тема 6. Основы художественного оформления сцены	Подготовка к семинарскому занятию, устному опросу Изучение дополнительной литературы (работа с учебной литературой, методическими материалами по теме) Поиск информации с использованием сети Интернет Просмотр DVD дисков с постановками технически интересных и сложных спектаклей. Просмотр спектаклей в режиме реального времени, монтировок интересных технических и сценографических решений. Изучение технических и технологических возможностей сценических площадок
Тема 7. Художественно-технические решения в современном театре	Подготовка к семинарскому занятию, устному опросу Изучение дополнительной литературы (работа с учебной литературой, методическими материалами по теме) Поиск информации с использованием сети Интернет Просмотр DVD дисков с постановками технически интересных и сложных спектаклей. Просмотр спектаклей в режиме реального времени, монтировок интересных технических и сценографических решений. Изучение технических и технологических возможностей сценических площадок
Тема 8. Современные тенденции в театральном искусстве	Подготовка к семинарскому занятию, устному опросу Изучение дополнительной литературы (работа с учебной литературой, методическими материалами по теме) Поиск информации с использованием сети Интернет Просмотр DVD дисков с постановками технически интересных и сложных спектаклей. Просмотр спектаклей в режиме реального времени, монтировок интересных технических и сценографических решений. Изучение технических и технологических возможностей сценических площадок

6. Учебно-методическое и информационное обеспечение дисциплины

6.1. Электронный образовательный ресурс

1.	Электронная библиотечная система «Университетская Библиотека Онлайн»	http://www.biblioclub.ru/

6.2. Перечень основной и дополнительной литературы, необходимой для освоения дисциплины

Основная литература

1. Базанов, В. В. Технология сцены / В.В. Базанов. — Москва : Импульс-свет, 2005. — 408 с. : ил. - Текст : непосредственный.**50 экз.**
2. Сыркина, Ф.Я. Русское театрально-декорационное искусство / Ф.Я. Сыркина. — М. : Искусство, 1978. — 246 с. **2 экз.**
3. Театральная техника и технология: сборник рекомендательных материалов / сост. В.С. Глаголева ; под ред. В.М. Виноградова ; Министерство культуры СССР ; Институт «Гипротеатр» ; научно-исслед. лаборатория по проблемам материально-технической базы культуры. – Москва, 1986. – 72 с. – Текст : непосредственный.**1 экз.**
4. Анульев, С. И. Сценическое пространство и выразительные средства режиссуры : учебное пособие / С. И. Анульев. – Кемерово : Кемеровский государственный университет культуры и искусств (КемГУКИ), 2010. – 106 с. – Режим доступа: по подписке. – URL: https://biblioclub.ru/index.php?page=book&id=227685 (дата обращения: 09.10.2024). – ISBN 978-5-8154-0181-5. – Текст : электронный.
5. Заикин, Н. И. Костюм и сценическое оформление танца : учебное пособие / Н. И. Заикин ; Министерство культуры Российской Федерации, Орловский государственный институт искусств и культуры, Кафедра хореографии. – 2-е изд. – Орел : Орловский государственный институт искусств и культуры, 2012. – 84 с. : ил. – Режим доступа: по подписке. – URL: https://biblioclub.ru/index.php?page=book&id=276213 (дата обращения: 09.10.2024). – Библиогр. в кн. – Текст : электронный.

Дополнительная литература:

1. Дробов, А. В. Электрическое освещение : учебное пособие : [12+] / А. В. Дробов. – Минск : РИПО, 2017. – 220 с. : схем., табл. – Режим доступа: по подписке. – URL: https://biblioclub.ru/index.php?page=book&id=487910 (дата обращения: 09.10.2024). – Библиогр.: с. 180-181. – ISBN 978-985-503-726-3. – Текст : электронный.
2. Грибова, О. П. Музыкальный спектакль. От замысла до премьеры : рекомендации по организации постановочной деятельности и составлению режиссерской документации : учебное пособие : [12+] / О. П. Грибова, Л. П. Малькова, А. В. Лещенко. – Москва ; Берлин : Директ-Медиа, 2018. – 152 с. : табл. – Режим доступа: по подписке. – URL: https://biblioclub.ru/index.php?page=book&id=486908 (дата обращения: 17.11.2023). – Библиогр. в кн. – ISBN 978-5-4475-9659-0. – DOI 10.23681/486908. – Текст : электронный.
3. Иванов, Б. В. Инженерная акустика. Теория и практика борьбы с шумом : учебник / Б. В. Иванов. – Москва : Логос, 2008. – 422 с. – (Новая университетская библиотека). – Режим доступа: по подписке. – URL: https://biblioclub.ru/index.php?page=book&id=84757 (дата обращения: 09.10.2024). – ISBN 978-598704-286-0. – Текст : электронный.

6.3. Перечень ресурсов информационно-телекоммуникационной сети «Интернет», используемых при освоении дисциплины

1.	Российская Государственная библиотека. Электронный каталог	http://www.rsl.ru/index.php?f=97
2.	Альдебаран.	http://aldebaran.ru/
3.	Библиотека Гумер.	https://www.gumer.info/
4.	Библиотека научной и студенческой информации	http://bibliofond.ru
5.	Научная педагогическая электронная библиотека	http://elib.gnpbu.ru/
6.	Научная электронная библиотека eLIBRARY.RU	http://e-library.ru
7.	Научная электронная библиотека КиберЛенинка	http://cyberleninka.ru
8.	Национальная электронная библиотека	http://нэб.рф
9.	Некоммерческая электронная библиотека «ImWerden»: искусство, театр, кино и музыка	http://imwerden.de/
10.	Портал культурного наследия России	http://www.culture.ru
11.	Российская государственная библиотека искусств	http://liart.ru/ru/
12.	Электронная библиотека учебников	http://studentam.net/
13.	Библиотека Максима Мошкова	http://lib.ru/
14.	Классика.ру	https://klassika.ru/
15.	Русская виртуальная библиотека	https://rvb.ru/
16.	Библиотека изобразительных искусств	http://www.artlib.ru/
17.	Электронные публикации Института русской литературы (Пушкинского Дома) РАН	http://lib.pushkinskijdom.ru/
18.	Журнальный зал	https://magazines.gorky.media/
19.	Энциклопедии Кирилла и Мефодия	http://www.megabook.ru

7. Описание материально-технической базы, необходимой для осуществления образовательного процесса по дисциплине

7.1. Перечень программного обеспечения

1.	Лицензионное программное обеспечение	Windows XP, Microsoft windows 8, Microsoft office 2013
2.	Свободно распространяемое программное обеспечение	OpenOffice: Writer, Calc, Impress, Draw, Base, Math
3.	Свободно распространяемое	Яндекс.Браузер (https://browser.yandex.ru/), Dicter

	программное обеспечение отечественного производства	(https://www.dicter.ru/), Windows Player (https://windowsplayer.ru/), WindowsRar (https://windowsrar.ru/), PDFMaster (https://pdfmaster.ru/), ASTRA LINUX SPECIAL EDITION (https://astralinux.ru/products/astra-linux-special-edition/), LibreOffice (https://ru.libreoffice.org/), Okular (https://okular.kde.org/ru/download/), Редактор изображений Gimp (https://www.gimp.org/)

7.2. Материально-техническое обеспечение

№ п\п	Наименование помещений	Назначение помещений	Оснащенность (оборудование) помещений
1.	Учебная аудитория для проведения учебных занятий № 411	Учебная аудитория для проведения занятий лекционного и (или) семинарского типа и (или) групповые консультации, и (или) индивидуальную работу обучающихся (в том числе индивидуальные консультации), проведения практик, текущего контроля и промежуточной аттестации	– Рабочее место преподавателя: ПК-Моноблок Lenovo с доступом к сети Интернет и обеспечением доступа в электронную информационно-образовательную среду Института.. – Рабочее место обучающегося: 8 шт. ПК Моноблок Lenovo с доступом к сети Интернет и в ЭИОС Института.. – Интерактивная доска (Panasonic UB-T880W с проектором Panasonic PT-CW240). – Мебель учебная (столы, стулья).
2.	Помещение для самостоятельной работы	Помещение для самостоятельной работы обучающихся	Читальный зал: – Посадочных мест: 15 – Рабочее место обучающегося: 15 шт. ПК Моноблок Lenovo с доступом к сети Интернет и в ЭИОС Вуза. – ЖК телевизор «Panasonic 42». – Учебная мебель (столы, стулья)

8. ФОНД ОЦЕНОЧНЫХ СРЕДСТВ ДЛЯ ПРОВЕДЕНИЯ ПРОМЕЖУТОЧНОЙ АТТЕСТАЦИИ И ТЕКУЩЕГО КОНТРОЛЯ УСПЕВАЕМОСТИ ПО ДИСЦИПЛИНЕ (МОДУЛЮ)

8.1. Текущий контроль успеваемости

Показателями оценивания результатов текущего контроля успеваемости обучающихся по дисциплине является:

активность обучающегося в рамках аудиторных учебных занятий: на лекционных и семинарских (практических) занятиях – уровень знаний, умений и навыков, продемонстрированных обучающимся;

результаты самостоятельной работы: письменные работы (доклады, статьи и другие публикации, эссе и т.п.), творческие работы и объекты и др;

посещаемость учебных занятий по дисциплинам (модулям), практикам;

другие значимые результаты работы обучающегося.

Текущий контроль успеваемости по дисциплине (модулю) проводится в ходе семинарских (практических) занятий методами устного или письменного опроса (работ), в процессе выступлений обучающихся.

Критерии оценки и оценочные материалы для проведения текущего контроля успеваемости:

Устный опрос

Устный опрос проводится по пройденным темам курса в ходе семинарских занятий.

Шкала оценивания	Критерии выставления оценок
«Отлично»	1) полное раскрытие вопроса; 2)указание точных названий и определений; 3) правильная формулировка понятий и категорий; 4) самостоятельность ответа, умение вводить и использовать собственные классификации и квалификации, анализировать и делать собственные выводы по рассматриваемой теме; 5) использование дополнительной литературы и иных материалов и др.
«Хорошо»	1) недостаточно полное, по мнению преподавателя, раскрытие темы; 2) несущественные ошибки в определении понятий, категорий и т.п., кардинально не меняющих суть изложения; 3) использование устаревшей учебной литературы и других источников
«Удовлетворительно»	1) отражение лишь общего направления изложения лекционного материала и материала современных учебников; 2) наличие достаточного количества несущественных или одной-двух существенных ошибок в определении понятий и категорий и т. п.; 3) использование устаревшей учебной литературы и других источников; 4) неспособность осветить проблематику учебной дисциплины и др.
«Неудовлетворительно»	1) нераскрытые темы; 2) большое количество существенных ошибок; 3) отсутствие умений и навыков, обозначенных выше в качестве критериев выставления положительных оценок др.

Доклад

Доклады по основным разделам дисциплины заслушиваются в ходе семинарских/практических занятий.

Шкала оценивания	Критерии выставления оценок
Отлично	Соответствие целям и задачам дисциплины, актуальность темы и рассматриваемых проблем, соответствие содержания заявленной теме, заявленная тема полностью раскрыта, рассмотрение дискуссионных вопросов по проблеме, сопоставлены различные точки зрения по

	рассматриваемому вопросу, научность языка изложения, логичность и последовательность в изложении материала, количество исследованной литературы, в том числе новейших источников по проблеме, четкость выводов,
Хорошо	Соответствие целям и задачам дисциплины, актуальность темы и рассматриваемых проблем, соответствие содержания заявленной теме, научность языка изложения, заявленная тема раскрыта недостаточно полно, отсутствуют новейшие литературные источники по проблеме,
Удовлетворительно	Соответствие целям и задачам дисциплины, содержание работы не в полной мере соответствует заявленной теме, заявленная тема раскрыта недостаточно полно, использовано небольшое количество научных источников, нарушена логичность и последовательность в изложении материала
Неудовлетворительно	Работа не соответствует целям и задачам дисциплины, содержание работы не соответствует заявленной теме, содержание работы изложено не научным стилем

Примерные темы докладов по основным разделам дисциплины

Тема 1. Основные этапы становления технологии сценического оформления

1.Эволюция сценического освещения: от свечей до LED-технологий
2.Развитие механики сцены: от простых подъемников до автоматизированных систем
3.История театральных декораций: от натурализма к абстракционизму
4.Влияние промышленных революций на технологии сценического оформления
5.Появление мультимедиа в театре: как цифровые технологии преобразуют сцену

Тема 2. Классические произведения и их влияние на современное искусство сцены

1.Шекспир на современной сцене: интерпретации и переосмысления
2.Античные трагедии в XXI веке: актуальность и новаторство
3.Русская классика в мировом театре: Чехов, Достоевский и другие
4.Оперные шедевры прошлого века: наследие Пуччини и Верди в наши дни
5.Как "Война и мир" Толстого вдохновляет современных режиссеров и сценографов

Тема 3. Роль художника-технолога в процессе создания спектакля

1.Художник-технолог как связующее звено между творческим замыслом и техническим воплощением
2.Особенности работы художника-технолога в операх и мюзиклах
3.Роль художника-технолога в экспериментальных постановках
4.Совместная работа художника-технолога и режиссёра: успешные кейсы
5.Проблемы и вызовы, с которыми сталкиваются художники-технологи в современном театре

Тема 4. Художник-технолог как ключевой участник творческой команды

1.Координация работы художника-технолога с актёрами и костюмерами
2.Взаимодействие художника-технолога с композиторами и звукооператорами
3.Работа художника-технолога с осветителями: создание единого художественного образа
4.Командный дух в театре: как художник-технолог способствует общему успеху
5.Примеры успешных творческих союзов художника-технолога с другими профессионалами сцены

Тема 5. Этапы работы художника-технолога над спектаклем

1.Подготовка к проекту: исследование материала и разработка концепций
2.Создание эскизов и моделей: переход от идеи к реальности
3.Выбор материалов и техники выполнения: баланс между эстетикой и бюджетом
4.Монтаж и настройка: как подготовить сцену к премьере
5.Корректировка и улучшение: работа над ошибками после первых показов

Тема 6. Основы художественного оформления сцены

1.Композиция в сценографии: правила и исключения
2.Цвет в театральном искусстве: психология восприятия и символика

3.Пространственная организация сцены: от традиционного театра до авангардных экспериментов

4.Свет как инструмент драматурга: как освещение формирует настроение спектакля

5.Современные тренды в сценографии: минимализм, эклектика и другие стили

Тема 7. Художественно-технические решения в современном театре

1.Интерактивные инсталляции на сцене: как вовлечь зрителя в действие

2.Использование виртуальной реальности в театральных постановках

3.Роботы и искусственный интеллект в театре: новые горизонты творчества

4.Цифровые проекции и голограммы: расширение границ сценического пространства

5.Экологические решения в сценографии: устойчивое развитие и театр

Тема 8. Современные тенденции в театральном искусстве

1.Иммерсивный театр: полное погружение зрителя в спектакль

2.Театр на открытом воздухе: новые площадки и необычные локации

3.Социально-политическая тематика в современном театре: отражение актуальных проблем

4.Кросс-жанровость и синтез искусств: музыка, танец, кино и театр вместе

5.Международное сотрудничество в театре: обмен опытом и культурными ценностями

8.2. Промежуточная аттестация

Промежуточная аттестация *Зачет/Зачет с оценкой/Экзамен* может проводиться в устной и/или письменной форме.

Описание показателей оценивания формируемых компетенций

Компетенция	Индикатор достижения компетенции (ИД)	Планируемый результат обучения по дисциплине, соотнесенный с ИД
УК-5 Способен воспринимать межкультурное разнообразие общества в социально-историческом, этическом и философском аспектах	**УК-5.1** Знает основные категории философии, законы исторического развития, основы межкультурной коммуникации. **УК-5.2** Умеет вести коммуникацию с представителями иных национальностей и конфессий с соблюдением этических и межкультурных норм. **УК-5.3** Владеет навыками анализа философских и исторических фактов, опытом оценки явлений культуры.	**Знать:** закономерности и особенности социально-исторического развития различных культур в этическом и философском контексте. **Уметь:** понимать и воспринимать разнообразие общества в социально-историческом, этическом и философском контекстах. **Владеть:** простейшими методами адекватного восприятия межкультурного разнообразия общества в социально-историческом, этическом и философском контекстах; навыками общения в мире культурного многообразия с использованием этических норм поведения.

Показателями оценивания результатов при проведении промежуточной аттестации обучающихся по дисциплине является:

степень усвоения учебного материала;

научно-методический уровень ответа на поставленные вопросы;

доказательность и убедительность;

степень творчества и самостоятельности в подходе к раскрытию поставленных вопросов;

связь с предстоящей практической деятельностью, в том числе и с будущей профессиональной деятельностью.

степень активности студента на семинарских занятиях;

наличие пропусков семинарских и лекционных занятий по неуважительным причинам.

Шкала оценивания результатов промежуточной аттестации и критерии выставления оценок

Оценивание результатов промежуточной аттестации по дисциплине определяется шкалой оценивания: «отлично», «хорошо», «удовлетворительно», «неудовлетворительно», «зачтено», «не зачтено».

1. Устная форма: устный ответ на вопросы в форме собеседования по основным темам дисциплины.

Шкала оценивания	Критерии выставления оценок
Отлично/зачтено	Оценка «отлично» выставляется студенту, если он глубоко и прочно усвоил программный материал, исчерпывающе, последовательно, четко и логически стройно его излагает, умеет тесно увязывать теорию с практикой, свободно справляется с задачами, вопросами и другими видами применения знаний, причем не затрудняется с ответом при видоизменении заданий, использует в ответе материал разнообразных литературных источников, владеет разносторонними навыками и приемами выполнения практических задач
Хорошо/зачтено	Оценка «хорошо» выставляется студенту, если он твердо знает материал, грамотно и по существу излагает его, не допускает существенных неточностей в ответе на вопрос, правильно применяет теоретические положения при решении практических вопросов и задач, владеет необходимыми навыками и приемами их выполнения
Удовлетворительно/зачтено	Оценка «удовлетворительно» выставляется студенту, если он имеет знания только основного материала, но не усвоил его деталей, допускает неточности, недостаточно правильные формулировки, нарушения логической последовательности в изложении программного материала, испытывает затруднения при выполнении практических работ
Неудовлетворительно/ не зачтено	Оценка «неудовлетворительно» выставляется студенту, который не знает значительной части программного материала, допускает существенные ошибки, неуверенно, с большими затруднениями выполняет практические работы

2. Письменная форма: выполнение тестовых заданий. Тестовые задания выполняются в течение 45 минут и состоят из 20-30 вопросов разных типов. Преподаватель готовит несколько вариантов тестовых заданий.

Шкала оценивания	Критерии выставления оценок
Отлично/зачтено	85 – 100 %
Хорошо/зачтено	75 – 84 %
Удовлетворительно/зачтено	65 – 74 %
Неудовлетворительно/ не зачтено	0 – 64 %

ОЦЕНОЧНЫЕ МАТЕРИАЛЫ
(типовые контрольные задания и иные материалы)
для проведения промежуточной аттестации
и оценки сформированности компетенций по дисциплине (модулю)

Примерный перечень вопросов/заданий для проведения промежуточной аттестации

Задание 1. *Прочитайте вопрос, выберите правильный вариант ответа*

Вопрос: В чем заключается принцип единства художественного решения спектакля?

1. Все элементы оформления должны соответствовать замыслу режиссера
2. Все элементы оформления должны быть выполнены в одном стиле
3. Все элементы оформления должны быть одинаковыми по цвету
4. Все элементы оформления должны быть изготовлены из одного материала

Ответ: **1**

Задание 6. *Прочитайте текст задания и установите соответствие.*

Сопоставьте названия частей сцены-коробки с их местонахождением.
К каждой позиции, данной в левом столбце, подберите соответствующую позицию из правого столбца:

ЧАСТЬ СЦЕНЫ		**МЕСТОНАХОЖДЕНИЕ**	
А	Арьерсцена	**1**	Часть сцены между архитектурным и игровым порталом
Б	Карман сцены	**2**	Передняя часть сцены-коробки
В	Просцениум	**3**	Пространство с боковых сторон сцены
Г	Авансцена	**4**	Задняя часть сцены

Запишите выбранные цифры под соответствующими буквами

А	**Б**	**В**	**Г**
4	**3**	**1**	**2**

Задание 11. *Прочитайте текст задания и установите последовательность.*

Прочитайте текст задания и установите последовательность действий заведующего художественно-постановочной частью театра при подготовке новой постановки:

1. Разработка концепции оформления спектакля.
2. Подбор материалов и технологий для сценографии.
3. Согласование дизайнерских решений с режиссером и другими участниками.
4. Организация репетиций и создание декораций.

Запишите соответствующую последовательность цифр слева направо

1	**3**	**2**	**4**

Задание 14. *Прочитайте текст задания, выберите правильный ответ и запишите аргументы, обосновывающие правильность ответа*

Вопрос: Какой цех из нижеперечисленных не является производственным?

1. Бутафорский цех
2. Цех химпропитки
3. Реквизиторский цех
4. Столярный цех

Ответ: 3. Реквизиторский цех

Обоснование: Реквизиторский цех является сценическим цехом, занимается обеспечением спектаклей текущего репертуара, новых постановок и репетиционного процесса в части театральной мебели, бутафории и реквизита; основное место деятельности цеха – территория театра: сцена и репетиционные залы. Данный цех не занимается производством, но может принимать участие в ремонте имущества, находящегося в ведении цеха.

Задание 17. *Прочитайте текст задания и запишите развернутый обоснованный ответ.*

Вопрос: Перечислите основные функции художника-технолога в выпуске новой постановки.

Ответ: Художник-технолог является связующим звеном между постановочной группой (художником-постановщиком и режиссером), художественно-производственными мастерскими и художественно-постановочной частью. Он подготавливает пакет документации для конструктивной разработки

оформления, проектирует размещение оформления на сцене и в репетиционных залах, принимает деятельное участие в решении принципиальных художественно-технологических вопросов, следит за производством, руководит работой по доделкам оформления на этапе выпуска.

9. МЕТОДИЧЕСКИЕ МАТЕРИАЛЫ

9.1. Методические рекомендации для подготовки к практическому (семинарскому) занятию

Семинарское занятие является традиционной и распространенной формой организации самостоятельной работы студентов при изучении дисциплин.

Самостоятельная подготовка к семинару направлена:

на развитие способности к чтению научной и иной литературы;

на поиск дополнительной информации, позволяющей глубже разобраться в некоторых вопросах;

на выделение при работе с разными источниками необходимой информации, которая требуется для полного ответа на вопросы плана семинарского занятия;

на выработку умения правильно выписывать высказывания авторов из имеющихся источников информации, оформлять их по библиографическим нормам;

на развитие умения осуществлять анализ выбранных источников информации;

на подготовку собственного выступления по обсуждаемым вопросам;

на формирование навыка оперативного реагирования на разные мнения, которые могут возникать при обсуждении тех или иных научных проблем.

Чтобы наиболее рационально и полно использовать все возможности семинара как вида занятия, для подготовки к нему необходимо:

внимательно прочитать конспект лекции по данной тематике;

ознакомиться с соответствующим разделом учебника;

проработать дополнительную литературу и источники;

решить задачи и выполнить другие письменные задания.

При подготовке к семинару:

проанализируйте тему семинара, подумайте о цели и основных проблемах, вынесенных на обсуждение;

внимательно прочитайте материал, данный преподавателем по этой теме на лекции;

изучите рекомендованную литературу, делая при этом конспекты прочитанного или выписки, которые понадобятся при обсуждении на семинаре;

постарайтесь сформулировать свое мнение по каждому вопросу и аргументирование его обосновать;

запишите возникшие во время самостоятельной работы с учебниками и научной литературой вопросы, чтобы затем на семинаре получить на них ответы.

В процессе работы на семинаре:

внимательно слушайте выступления других участников семинара, старайтесь соотнести, сопоставить их высказывания со своим мнением;

активно участвуйте в обсуждении рассматриваемых вопросов, не бойтесь высказывать свое мнение, но старайтесь, чтобы оно было подкреплено убедительными доводами;

если вы не согласны с чьим-то мнением, смело критикуйте его, но помните, что критика должна быть обоснованной и конструктивной, т. е. нести в себе какое-то конкретное предложение в качестве альтернативы;

после семинара кратко сформулируйте окончательный правильный ответ на вопросы, которые были рассмотрены.

Семинар помогает студентам глубоко овладеть предметом, способствует развитию у них умения самостоятельно работать с учебной литературой и первоисточниками, освоению ими методов научной работы и приобретению навыков научной аргументации, научного мышления.

Памятка «Правила запоминания»

Чтобы разобраться в материале, в процессе чтения или слушания необходимо проводить активную мыслительную обработку материала. В этом случае запоминание будет результатом этой активной работы над материалом и без специальных усилий, направленных на запоминание, не потребуется.

Правила запоминания:

Сосредоточься, нацельсь на запоминание.

Старайся понять основной смысл излагаемого материала, иначе будет действовать механическая память, которая менее продуктивна, чем логическая.

Удели особое внимание структуре материала, уясни, чем вызвана такая последовательность его изложения.

Найди смысловые опорные пункты в материале, составь план, соотнеси эти пункты с планом.

Отдели основополагающий материал от иллюстративного, который запоминать не нужно.

Уясни, что ты уже знал и что узнал нового, и сравни новое с тем, что ты знал раньше.

Произнеси несколько раз новые слова, даты.

Проговори вслух формулировки выводов, законов.

Воспроизведи весь материал по плану, стараясь мысленно вообразить прочитанное.

9.2. Методические рекомендации по изучению дополнительной литературы (работа с учебной литературой, методическими материалами по теме)

Важной составляющей учебного процесса в вузе является работа с учебной и методической литературой. Самостоятельная работа студента с учебником позволяет осуществлять подготовку ко всем видам занятий: семинарским, практическим, тестированию, зачетам, экзаменам, вести научно-исследовательскую деятельность. В последние годы можно заметить тот факт, что студенты в вузе при подготовке к занятиям стали все меньше пользоваться учебниками, составлять конспекты. Причин тому множество, но в том числе и элементарное неумение пользоваться учебной литературой.

Учебник – основной и ведущий вид учебной литературы, в нем систематизировано, в сжатом виде излагается основной учебный материал на доступном студенту языке. Однако как пользоваться учебником студентов не учат. Зачастую вузы ограничиваются лишь несколькими методическими рекомендациями: «Читать внимательно, вдумчиво, вести конспект и т.д.». Однако, чтобы материал был усвоен, его мало прочесть, его необходимо понять.

В процессе работы с учебной и научной литературой студент может:

делать записи по ходу чтения в виде простого или развернутого плана (создавать перечень основных вопросов, рассмотренных в источнике);

составлять тезисы (цитирование наиболее важных мест статьи или монографии, короткое изложение основных мыслей автора);

готовить аннотации (краткое обобщение основных вопросов работы);

создавать конспекты (развернутые тезисы, которые).

Выбрав нужный источник, следует найти интересующий раздел по оглавлению или алфавитному указателю, а также одноименный раздел конспекта лекций или учебного пособия. В случае возникших затруднений в понимании учебного материала следует обратиться к другим источникам, где изложение может оказаться более доступным.

Приемы работы с текстом:

1. Проверка по вопросам учебника (устная и письменная);
2. Постановка вопросов к тексту;
3. Взаимная проверка по вопросам в парах;
4. Подробный или краткий пересказ;
5. Пересказ с опорой на план, ключевые слова, на иллюстрации или сочетание этих элементов (опорный конспект)
6. Составление конспекта в виде:
   - Плана
   - Схем
   - Таблиц
   - Тезисов
7. Комментирование
8. Иллюстрации к тексту
9. Пересказ в парах с опорой на конспект (планы, выписки и схемы);
10. Устное и письменное аннотирование с опорой на конспект;
11. Устное и письменное реферирование (констатирующее и критическое);
12. Устное и письменное рецензирование;
13. Выступления на семинарах;

14. Подготовка учебных докладов и обзорных рефератов (по нескольким источникам);

15. Групповая дискуссия и т.д.

Постановка вопросов к тексту. Этот прием является основным в процессе уяснения содержания, ведет к всестороннему пониманию учебного текста. Понимание текста складывается из понимания отдельных слов, предложений, логической структуры всего текста, его основной идеи и смысла, а также подтекста и общего замысла автора.

Поэтому вопросы могут возникать к разным аспектам текста: к непонятным словам и предложениям, к непонятным логическим связям между предложениями и абзацами текста, к связям содержания читаемого текста с другими текстами на эту тему. Этот прием учит не пропускать ни одного непонятного места в тексте, тут же формулировать вопрос и искать на него ответ.

Составления плана. План есть перечисление всех текстовых субъектов (т.е. тем текста).

Для того чтобы составить план, надо последовательно задавать себе в процессе чтения вопрос "о чем здесь говорится?", вычленять с помощью этого вопроса субъекты высказывания и записывать их в виде пунктов плана.

План может быть простой из нескольких пунктов или развернутый, состоящий из пунктов и подпунктов.

План может быть выполнен в двух формах:

1) в тезисной форме.

2) в форме номинативных (назывных) предложений. Пункты плана совпадают с информативными центрами абзацев.

Составление схемы. Схема — это графическое изображение логических связей между основными текстовыми субъектами. Средствами графического изображения являются геометрические фигуры (прямоугольники и др.) и их соединения (линии, стрелки), а также символические изображения и рисунки предметов. Схема отличается от плана наличием связей между элементами. Связи придают картине целостность и наглядность.

Тезирование (выписки основных суждений). Процесс тезирования состоит в формулировании основных тезисов (положений, утверждений, выводов) изучаемого текста. Тезисы могут быть составлены целиком из авторских высказываний (суждений), и тогда они пишутся в кавычках в виде прямых цитат. Если же тезисы формулируются самим читателем, тогда они излагаются в виде реферативного текста с помощью использования глаголов. Например: автор анализирует, отмечает, сравнивает, доказывает, объясняет и т.п.

Составление таблицы. Этот прием используется для обобщения и систематизации учебной информации, извлеченной из некоторого раздела.

Сокращения в конспектах.

При конспектировании допускается сокращенная запись слов. Но нельзя сокращать слова как попало. Недописанные слова и фразы через какое- то время теряют смысл, забываются, их значение может исказиться.

Для сокращения записи необходимо помнить несколько правил:

В письменной речи наибольшее количество информации приходится на первые буквы слов, поэтому при сокращении прилагательных и причастий можно сохранять 3-4 буквы и окончания. Например: положительный – полж-ный.

Окончания слов в русском языке играют большую роль, поэтому нельзя сокращать те окончания, которые обозначают признаки предметных отношений.

Можно при записи пропускать гласные, поскольку в русском языке смысловая нагрузка ложится на согласные, а гласные выполняют формообразующую функцию. Например: журналист – жрнлст.

Термины, новые слова и понятия записывать полностью. Например: Спектральным анализом наз-ют мет-д исслд-ния химсчк-го сост-ва раз-ных вещ-в по их спектрам испск-ия и поглщ-ия.

Использовать общепринятые сокращения слов и аббревиатур. Например: абсолютный – абс., автономный – авт.

Использовать знаки, получившие название кванторов, которые применяют в конспектах для сокращенной записи. Отработать свою, понятную через любое время систему сокращений.

ПАМЯТКА СТУДЕНТУ

работа с учебной литературой

При чтении не пропускайте ни одного слова, которое Вам непонятно.

Если перестали понимать смысл текста, то вернитесь назад до того места, где начали затрудняться. Причиной непонимания бывают, как правило, иностранные слова, термины. В таком случае обращайтесь к словарям.

Составление терминологического словаря, работа над основными понятиями также поможет в освоении материала.

Научитесь самостоятельно приобретать знания, работать с книгой, со средствами получения и обработки информации.

Научитесь пользоваться словарями, делать выписки, составлять текстовые таблицы, графики, логические схемы.

Особое внимание обратите на развитие интеллектуальных умений и навыков, умение самостоятельно выявлять причины событий, составлять сводные таблицы.

Научитесь анализировать, сравнивать, обобщать, доказывать на основе нескольких источников.

Научитесь вычленять главное, проблему, выдвигать гипотезу.

Добейтесь чтения со скоростью не менее 150 слов в минуту, при этом сразу выделяйте главное и таким образом кратко конспектируйте.

Изучаемый материал надо воспринимать не мозаично (тогда всё главное), а целостно, то есть вести логическую проработку материала по ходу чтения и при этом составлять логические цепочки (схемы).

Больше работайте с карандашом в руке, делайте записи, схемы и т.д. Это способствует лучшему усвоению, запоминанию.

ПРАВИЛА САМОСТОЯТЕЛЬНОЙ РАБОТЫ С УЧЕБНОЙ ЛИТЕРАТУРОЙ

Составить перечень книг, с которыми Вам следует познакомиться; «не старайтесь запомнить всё, что вам в ближайшее время не понадобится, – запомните только, где это можно отыскать».

Сам такой перечень должен быть систематизированным (что необходимо для семинаров, что для экзаменов, что пригодится для написания курсовых и дипломных работ, а что Вас интересует за рамками официальной учебной деятельности, то есть что может расширить Вашу общую культуру...).

Обязательно выписывать все выходные данные по каждой книге (при написании курсовых и дипломных работ это позволит очень сэкономить время).

Разобраться для себя, какие книги (или какие главы книг) следует прочитать более внимательно, а какие – просто просмотреть.

Естественно, все прочитанные книги, учебники и статьи следует конспектировать, но это не означает, что надо конспектировать «все подряд»: можно выписывать кратко основные идеи автора и иногда приводить наиболее яркие и показательные цитаты (с указанием страниц).

Если Вы раньше мало работали с научной литературой, то следует выработать в себе способность «воспринимать» сложные тексты; для этого лучший приём – научиться «читать медленно», когда Вам понятно каждое прочитанное слово (а если слово незнакомое, то либо с помощью словаря, либо с помощью преподавателя обязательно его узнать), и это может занять немалое время (у кого-то – до нескольких недель и даже месяцев); опыт показывает, что после этого студент каким-то «чудом» начинает буквально заглатывать книги и чуть ли не видеть «сквозь обложку», стоящая это работа или нет...

Чтение научного текста является частью познавательной деятельности. Её цель – извлечение из текста необходимой информации. От того на сколько осознанна читающим собственная внутренняя установка при обращении к печатному слову (найти нужные сведения, усвоить информацию полностью или частично, критически проанализировать материал и т.п.) во многом зависит эффективность осуществляемого действия.

9.3. Методические рекомендации по написанию Доклада

Доклад-сообщение – это устное выступление на заданную тему. Время доклада 5-7 минут.

Цели доклада-сообщения: Научиться убедительно и кратко излагать свои мысли в устной форме. (Эффективно продавать свой интеллектуальный продукт). Донести информацию до слушателя, установить контакт с аудиторией и получить обратную связь.

План и содержание доклада-сообщения. Важно при подготовке доклада учитывать три его фазы: мотивацию, убеждение, побуждение. В первой фазе доклада рекомендуется использовать: риторические вопросы; актуальные события; оптический или акустический эффект; неожиданное для слушателей начало доклада.

Как правило, используется один из перечисленных приёмов. Главная цель фазы открытия (мотивации) – привлечь внимание слушателей к докладчику, поэтому длительность её минимальна.

При написании доклада по заданной теме обучающийся составляет план, подбирает основные источники. В процессе работы с источниками систематизирует полученные сведения, делает выводы и обобщения.

Ядром хорошего доклада является информация. Она должна быть новой и понятной. Важно в процессе доклада не только сообщить информацию, но и убедить слушателей в правильности своей точки зрения.

Доклад – продукт самостоятельной работы студента, представляющий собой публичное выступление по представлению полученных результатов решения определенной учебно-практической, учебно-исследовательской или научной темы. Средство контроля, важное для формирования универсальных компетенций обучающегося, при развитии навыков самостоятельного творческого мышления и изложения собственных умозаключений на основе изученного или прочитанного материала.

Изложение доклада как целостного авторского текста определяет критерии его оценки: новизна текста; обоснованность выбора источника; степень раскрытия сущности вопроса; соблюдение требований к докладу, соблюдение регламента времени.

АВТОНОМНАЯ НЕКОММЕРЧЕСКАЯ ОРГАНИЗАЦИЯ ВЫСШЕГО ОБРАЗОВАНИЯ
«ВЫСШАЯ ШКОЛА СЦЕНИЧЕСКИХ ИСКУССТВ»

Факультет ТЕАТРОВЕДЕНИЯ И ТЕАТРАЛЬНЫХ ТЕХНОЛОГИЙ

УТВЕРЖДАЮ

Ректор Райкин К.А.

«02» июня 2025 г.

РАБОЧАЯ ПРОГРАММА ДИСЦИПЛИНЫ *(МОДУЛЯ)*

НОРМАТИВНО-ПРАВОВОЕ РЕГУЛИРОВАНИЕ ТЕАТРАЛЬНОЙ ДЕЯТЕЛЬНОСТИ И ЭКОНОМИКА ТЕАТРА

Основная профессиональная образовательная программа
высшего образования – программа бакалавриата по направлению подготовки
52.03.04 ТЕХНОЛОГИЯ ХУДОЖЕСТВЕННОГО ОФОРМЛЕНИЯ СПЕКТАКЛЯ

Направленность (профиль):
СЦЕНИЧЕСКОЕ ОФОРМЛЕНИЕ СПЕКТАКЛЯ
(ХУДОЖНИК-ТЕХНОЛОГ СЦЕНЫ)

Квалификация выпускника
БАКАЛАВР

Москва
2025

Содержание

1. Цель и задачи освоения дисциплины (модуля)

2. Перечень планируемых результатов обучения по дисциплине (модулю), соотнесенных с индикаторами достижения компетенций, обеспечивающие достижение результатов освоения образовательной программы.

3. Место дисциплины в структуре образовательной программы

4. Объем дисциплины (модуля) в зачетных единицах с указанием количества академических часов, выделенных на контактную работу обучающихся с преподавателем (по видам учебных занятий) и на самостоятельную работу обучающихся

5. Содержание дисциплины (модуля), структурированное по темам, разделам с указанием количества академических часов и видов учебных занятий

5.1. Содержание разделов, тем дисциплины (модуля)

5.2. Содержание семинарских/практических занятий

5.3. Самостоятельная работа обучающихся по освоению дисциплины (модуля)

6. Учебно-методическое и информационное обеспечение дисциплины

6.1. Электронный образовательный ресурс

6.2. Перечень основной и дополнительной литературы, необходимой для освоения дисциплины

6.3. Перечень ресурсов информационно-телекоммуникационной сети «Интернет», используемых при освоении дисциплины

7. Описание материально-технической базы, необходимой для осуществления образовательного процесса по дисциплине

7.1. Перечень программного обеспечения

7.2. Материально-техническое обеспечение

8. ФОНД ОЦЕНОЧНЫХ СРЕДСТВ ДЛЯ ПРОВЕДЕНИЯ ПРОМЕЖУТОЧНОЙ АТТЕСТАЦИИ И ТЕКУЩЕГО КОНТРОЛЯ УСПЕВАЕМОСТИ ПО ДИСЦИПЛИНЕ (МОДУЛЮ)

8.1. Текущий контроль успеваемости

8.2. Промежуточная аттестация

9. МЕТОДИЧЕСКИЕ МАТЕРИАЛЫ

Рабочая программа дисциплины:
«Нормативно-правовое регулирование театральной деятельности и экономика театра»

Рабочая программа дисциплины разработана в соответствии с требованиями Федерального государственного образовательного стандарта высшего образования – бакалавриат по направлению подготовки 52.03.04 Технология художественного оформления спектакля, утвержденным приказом Министерства образования и науки Российской Федерации от 16.11.2017 г. № 1123.

Организация-разработчик: АНО «Высшая школа сценических искусств»

1. Цель и задачи освоения дисциплины (модуля)

Цель освоения дисциплины является формирование целостного представления о нормативном регулировании профессиональной деятельности.

Задачи освоения дисциплины: получение студентами системы знаний о правовых аспектах нормативного регулирования театральной и сценической деятельности в Российской Федерации за рубежом; проанализировать основы правового статуса субъектов театральной деятельности; изучить принципы организации театральной деятельности, позволяющие обеспечить реализацию прав, интересов и обязанностей всех ее участников; выявить особенности, проблемы и перспективы правового регулирования театральной деятельности в современном мире.

2. Перечень планируемых результатов обучения по дисциплине (модулю), соотнесенных с индикаторами достижения компетенций, обеспечивающие достижение результатов освоения образовательной программы.

Компетенция	Индикатор достижения компетенции (ИД)	Планируемый результат обучения по дисциплине, соотнесенный с ИД
УК-2 Способен определять круг задач в рамках поставленной цели и выбирать оптимальные способы их решения, исходя из действующих правовых норм, имеющихся ресурсов и ограничений	**УК-2.1** Знает необходимые для осуществления профессиональной деятельности правовые нормы. **УК-2.2** Умеет определять круг задач в рамках избранных видов профессиональной деятельности, планировать собственную деятельность исходя из имеющихся ресурсов. **УК-2.3** Владеет навыками применения нормативной базы и решения задач в области избранных видов профессиональной деятельности.	**Знать:** виды ресурсов и ограничений для решения профессиональных задач; основные методы оценки разных способов решения задач; действующее законодательство и правовые нормы, регулирующие профессиональную деятельность. **Уметь:** проводить анализ поставленной цели и формулировать задачи, которые необходимо решить для ее достижения; анализировать альтернативные варианты для достижения намеченных результатов; соотносить главное и второстепенное, решать поставленные задачи в рамках избранных видов профессиональной деятельности. **Владеть:** практическими навыками выбора оптимальных способов решения задач, исходя из действующих правовых норм, имеющихся ресурсов и ограничений.
УК-9 Способен принимать обоснованные экономические решения в различных областях жизнедеятельности	**УК-9.1** Знает базовые принципы функционирования экономики и экономического развития, цели и формы участия государства в экономике. **УК-9.2** Умеет анализировать информацию для принятия обоснованных экономических решений, применять экономические знания при выполнении практических задач. **УК-9.3** Владеет навыками применения экономических инструментов	**Знать:** основные документы, регламентирующие финансовую грамотность в профессиональной деятельности; источники финансирования профессиональной деятельности; принципы планирования экономической деятельности; критерии оценки затрат и обоснованности экономических решений; методы личного экономического и финансового планирования, основные финансовые инструменты, используемые для управления личными финансами **Уметь:** применять экономические знания при выполнении практических задач, позволяющие правильно оценивать ситуацию в экономике и принимать разумные экономические решения в различных областях жизнедеятельности, выбирая оптимальный способ их реализации; **Владеть:** навыками использования основных положений и методов экономических наук при решении социальных и профессиональных задач.
УК-10 Способен формировать нетерпимое отношение к проявлениям экстремизма,	**УК-10.1** Знает сущность экстремизма, терроризма, коррупции и осознает их негативные последствия в социальных, экономических и других процессах общества	**Знать:** основные положения защиты интересов и прав гражданина, признаки коррупционного поведения, формы его проявления в различных сферах общественной жизни и его последствия, основные понятия и признаки экстремизма,

терроризма, коррупционному поведению и противодействовать им в профессиональной деятельности	**У К - 1 0 . 2** У м е е т идентифицировать угрозы и проявления экстремизма, терроризма, противодействовать им в профессиональной деятельности **УК-10.3** Владеет навыками использования нормативно-правовых документов для формулирования аргументации по противодействию коррупционному поведению и нейтрализации коррупционных проявлений в профессиональной деятельности	терроризма, направления и условия противодействия экстремизму, терроризму, коррупции. **Уметь:** идентифицировать и оценивать коррупционные риски; применять правовые нормы о противодействии коррупционному поведению; определять меры по урегулированию конфликта интересов и предупреждению коррупции; **Владеть:** способностью осуществлять социальную и профессиональную деятельность на основе сформированного нетерпимого отношения к коррупции в обществе; выполнять профессиональные задачи в соответствии с нормами морали, профессиональной этики и служебного этикета

3. Место дисциплины в структуре образовательной программы

Дисциплина *(модуль)* «Нормативно-правовое регулирование театральной деятельности и экономика театра» относится к обязательной части Блока 1 «Дисциплины (модули)» образовательной программы.

4. Объем дисциплины (модуля) в зачетных единицах с указанием количества академических часов, выделенных на контактную работу обучающихся с преподавателем (по видам учебных занятий) и на самостоятельную работу обучающихся

Вид учебной работы		**Трудоемкость**					
		зач. ед.	**час.**	**по семестрам, час.**			
				1	**2**	**3**	**4**
Общая трудоемкость по учебному плану		**2**	**72**				***72***
Лекции (Л)			18				18
Семинарские занятия (С)			18				18
Контроль самостоятельной работы (КСР)							
Самостоятельная работа (СРС)			32				32
Консультация							
Промежуточная аттестации	Экзамен						
	Зачет/зачет с оценкой		4				4

5. Содержание дисциплины (модуля), структурированное по темам, разделам с указанием количества академических часов и видов учебных занятий

№ п/п	Наименование раздела, темы	Количество академических часов – всего	из них					Формируемые компетенции
			Лекции	Практические	Контроль СРС	Самостоятельная работа	Консультации	
1	Тема 1. Нормативное регулирование театральной деятельности в Российской Федерации.	8	2	2		4		УК-2; УК-9; УК-10
2	Тема 2. Особенности трудового законодательства в отрасли театрального и сценического искусства	8	2	2		4		УК-2; УК-9; УК-10
3	Тема 3. Российское театральное законодательство, его место в системе отраслей российского права.	8	2	2		4		УК-2; УК-9; УК-10

4	Тема 4. Договоры в сфере театральной деятельности.	8	2	2		4		УК-2; УК-9; УК-10
5	Тема 5. Организационно-экономические аспекты деятельности театра	14	4	4		6		УК-2; УК-9; УК-10
6	Тема 6. Система регулирования и контроль в сфере театральной деятельности.	8	2	2		4		УК-2; УК-9; УК-10
7	Тема 7. Правовая охрана средств индивидуализации юридических лиц, товаров работ услуг и предприятий**.**	14	4	4		6		УК-2; УК-9; УК-10
Подготовка к зачету/экзамену		**4**				**4**		УК-2; УК-9; УК-10
Итого объём часов дисциплины		**72**	**18**	**18**		**36**		

5.1. Содержание разделов, тем дисциплины (модуля)

Тема 1. Нормативное регулирование театральной деятельности в Российской Федерации.

Цель и виды основной деятельности театра. Театр как объект управления. Законодательство о театре. Права на результаты интеллектуальной деятельности и приравненные к ним средства индивидуализации. Творческие работники театров как субъекты трудового права. Локальные нормативные акты в сфере театральной деятельности.

Тема 2. Особенности трудового законодательства в отрасли театрального искусства

Права и обязанности работников культурно-творческой деятельности. Кадровый менеджмент театра. Особенности заключения, изменения и расторжения трудового договора. Правовой статус творческих работников театров. Основания дифференциации в правовые регулирования труда творческих работников театра. Социальная защита профессиональных творческих работников. Профессиональный творческий коллектив. Творческие заказы. Гастрольная деятельность творческих коллективов и исполнителей.

Заработная плата работников в сфере культуры. Стимулирующие надбавки, льготы, гарантии и компенсации работников. Правовое регулирование заработной платы: государственное и локальное. Системы заработной платы в сфере культуры: сдельная и повременная. Оплаты труда работников бюджетной сферы. Основные системы, наиболее распространенные в организациях культуры: повременно-премиальная и коллективная. Единая тарифная сетка. Особенности регулирования рабочего времени и времени отдыха работников учреждений культуры и искусства, в т.ч. творческих работников. Особенности требований охраны труда работников учреждений культуры.

Тема 3. Российское театральное законодательство, его место в системе отраслей российского права.

Предмет и система курса. Основные понятия. Театральное право, как совокупность правовых норм конституционного, административного, гражданского и др. отраслей права, регулирующих отношения в сфере театральной деятельности. Специфика законодательства. Разграничение компетенции РФ и субъектов РФ в сфере регулирования театральной деятельности. Международные правовые аспекты регулирования театральной деятельности.

Тема 4. Договоры в сфере театральной деятельности.

Понятия договора, сделки. Содержание договоров. Правовое регулирование договоров в сфере театральной деятельности. Виды договоров. Порядок заключения, изменения, расторжения договоров.

Содержание договоров. Договор подряда. Договор возмездного оказания услуг. Договор безвозмездного оказания услуг. Договоры об использовании объектов авторского права и смежных прав в политической рекламе.

Договор пожертвования. Договоры для государственных нужд.

Авторский договор о передаче исключительных прав. Авторский договор о передаче неисключительных прав. Авторский договор заказа. Служебные произведения. Условия авторского договора. Вознаграждение и (или) порядок его определения за каждый способ использования. Форма авторского договора.

Тема 5. Организационно-экономические аспекты деятельности театра

Социально-культурное содержание государственного и негосударственного финансирования театра. Причины необходимости экономической поддержки театра. Нормативы финансирования. Бюджетный кодекс Российской Федерации и правовая основа бюджетного финансирования театров – государственных (муниципальных) учреждений.

Предпринимательская деятельность некоммерческих организаций культуры.

Структура аудитории театра. Социально-демографические характеристики аудитории. Маркетинг как метод формирования аудитории. Стратегия и концепция маркетинга. Маркетинговый инструментарий. Продукт, цена, место продаж, продвижение, PR, персонал как инструменты маркетинга. Автономность культурного продукта.

Соотношение спроса и предложения на рынке. Ценовая эластичность. Психологические основы ценообразования. Эффект престижа.

Ценообразование в театре. Цена билета как социальный регулятор потребления. Платежеспособный спрос. Билет и его цена – товар-услуга или социально-культурный фактор. Проблема общедоступности театрального искусства (история и современная ситуация).

Планирование как процесс. Производственно-финансовый план театра. Краткосрочное, среднесрочное и перспективное планирование.

Тема 6. Система регулирования и контроль в сфере театральной деятельности.

Государственное регулирование и контроль театральной деятельности в Российской Федерации. Антимонопольные органы. Роль экспертного совета по применению законодательства о рекламе при Федеральной антимонопольной службе. Налоговое регулирование.

Саморегулирование в сфере театральной деятельности в РФ. Принципы саморегулирования. Зарубежный опыт саморегулирования в сфере театральной деятельности.

Тема 7. Правовая охрана средств индивидуализации юридических лиц, товаров работ услуг и предприятий.

Фирменное наименование. Исключительное право на фирменное наименование: действие и способы защиты. Товарные знаки и знаки обслуживания. Государственная регистрация товарного знака. Особенности правовой охраны коллективных и общеизвестных товарных знаков. Использование товарного знака. Передача товарного знака. Прекращение правовой охраны товарного знака. Защита права на товарный знак. Наименование места происхождения товара и его правовая охрана: общая характеристика. Коммерческие обозначения. Право на фирменное наименование. Понятие и виды товарного знака и знака обслуживания. Наименование места происхождения товара и его правовая охрана: общая характеристика.

5.2. Содержание семинарских/практических занятий

Тема 1. Нормативное регулирование театральной деятельности в Российской Федерации.

Вопросы для обсуждения:

1. Театр как объект управления.
2. Локальные нормативные акты в сфере театральной деятельности.

Тема 2. Особенности трудового законодательства в отрасли театрального искусства.

Вопросы для обсуждения:

1. Организация гастрольной деятельности творческих коллективов и исполнителей.
2. Особенности регулирования рабочего времени и времени отдыха работников учреждений культуры и искусства.
3. Особенности заключения, изменения и расторжения трудового договора.
4. Специфика кадрового менеджмента в театре.

Тема 3. Российское театральное законодательство, его место в системе отраслей российского права.

Вопросы для обсуждения:

1. Разграничение компетенции РФ и субъектов РФ в сфере регулирования театральной деятельности.
2. Международные правовые аспекты регулирования театральной деятельности (2 часа)

Тема 4. Договоры в сфере театральной деятельности.

Вопросы для обсуждения:

1. Порядок заключения, изменения, расторжения договоров. Содержание и виды договоров

2. Авторские договоры: Авторский договор о передаче исключительных прав. Авторский договор о передаче неисключительных прав. Авторский договор заказа

Тема 5. Организационно-экономические аспекты деятельности театра

Вопросы для обсуждения:

1.Роль государства в управлении сферой культуры.

2. Государственная и негосударственная поддержка исполнительско-культурной сферы.

3. Спонсорство, благотворительность, патронаж.

4. Мониторинг финансовой успешности деятельности творческой организации

Тема 6. Система регулирования и контроль в сфере театральной деятельности.

Вопросы для обсуждения:

1. Принципы саморегулирования в театральной деятельности.

2. Государственное регулирование и контроль театральной деятельности в Российской Федерации.

3. Зарубежный опыт саморегулирования в сфере театральной деятельности.

4. Налоговое регулирование театральной деятельности.

Тема 7. Правовая охрана средств индивидуализации юридических лиц, товаров работ услуг и предприятий.

Вопросы для обсуждения:

1. Действие и способы защиты исключительного права на фирменное наименование.

2. Государственная регистрация товарного знака.

3. Особенности правовой охраны коллективных и общеизвестных товарных знаков.

5.3. Самостоятельная работа обучающихся по освоению дисциплины (модуля)

Раздел (тема) дисциплин, его содержание	Вид, содержание самостоятельной работы
Тема 1. Нормативное регулирование театральной деятельности в Российской Федерации.	Подготовка к семинарскому занятию, устному опросу Изучение дополнительной литературы (работа с учебной литературой, методическими материалами по теме) Поиск информации с использованием сети Интернет.
Тема 2. Особенности трудового законодательства в отрасли театрального и сценического искусства	Подготовка к семинарскому занятию, устному опросу Изучение дополнительной литературы (работа с учебной литературой, методическими материалами по теме) Поиск информации с использованием сети Интернет.
Тема 3. Российское театральное законодательство, его место в системе отраслей российского права.	Подготовка к семинарскому занятию, устному опросу Изучение дополнительной литературы (работа с учебной литературой, методическими материалами по теме) Поиск информации с использованием сети Интернет.
Тема 4. Договоры в сфере театральной деятельности.	Подготовка к семинарскому занятию, устному опросу Изучение дополнительной литературы (работа с учебной литературой, методическими материалами по теме) Поиск информации с использованием сети Интернет.
Тема 5. Организационно-экономические аспекты деятельности театра	Подготовка к семинарскому занятию, устному опросу Изучение дополнительной литературы (работа с учебной литературой, методическими материалами по теме) Поиск информации с использованием сети Интернет.
Тема 6. Система регулирования и контроль в сфере театральной деятельности.	Подготовка к семинарскому занятию, устному опросу Изучение дополнительной литературы (работа с учебной литературой, методическими материалами по теме) Поиск информации с использованием сети Интернет.
Тема 7. Правовая охрана средств индивидуализации юридических лиц, товаров работ услуг и предприятий**.**	Подготовка к семинарскому занятию, устному опросу Изучение дополнительной литературы (работа с учебной литературой, методическими материалами по теме) Поиск информации с использованием сети Интернет

6. Учебно-методическое и информационное обеспечение дисциплины

6.1. Электронный образовательный ресурс

1.	Электронная библиотечная система «Университетская Библиотека Онлайн»	http://www.biblioclub.ru/

6.2. Перечень основной и дополнительной литературы, необходимой для освоения дисциплины

Основная литература:

1. Театр XXI : экономика, социология, право / под общ. ред. А. Рубинштейн ; Государственный институт искусствознания. – Санкт-Петербург : Алетейя, 2022. – 386 с. : ил. – Режим доступа: по подписке. – URL: https://biblioclub.ru/index.php?page=book&id=686155 (дата обращения: 02.10.2024). – Библиогр. в кн. – ISBN 978-5-00165-390-5. – Текст : электронный.
2. Ашмаров, И. А. Организация театрального дела : учебное пособие : [16+] / И. А. Ашмаров. – Москва ; Берлин : Директ-Медиа, 2019. – 221 с. : табл., ил. – Режим доступа: по подписке. – URL: https://biblioclub.ru/index.php?page=book&id=563839 (дата обращения: 02.10.2024). – Библиогр. в кн. – ISBN 978-5-4499-0054-8. – Текст : электронный.

Дополнительная литература:

1. Галуцкий, Г.М. Финансово-экономическая деятельность в учреждениях культуры (Стратегия выживания в условиях рыночной экономики) / Г.М. Галуцкий. – Москва, 2001,331 с. – Текст: непосредственный.
2. Галуцкий, Г.М. Управляемость культуры и управление культурными процессами / Г.М. Галуцкий. – Москва, 1998. – 464 с. - Текст : непосредственный.
3. Экономика и менеджмент культуры: учебное пособие / науч. ред. : Н.В. Кротова, Е.В. Галаева, И.В. Чарная. – Москва : МГУКИ, 2007. – 456 с. – Текст: непосредственный.

6.3. Перечень ресурсов информационно-телекоммуникационной сети «Интернет», используемых при освоении дисциплины

1.	Российская Государственная библиотека. Электронный каталог	http://www.rsl.ru/index.php?f=97
2.	Альдебаран.	http://aldebaran.ru/
3.	Библиотека Гумер.	https://www.gumer.info/
4.	Библиотека научной и студенческой информации	http://bibliofond.ru
5.	Научная педагогическая электронная библиотека	http://elib.gnpbu.ru/
6.	Научная электронная библиотека eLIBRARY.RU	http://e-library.ru
7.	Научная электронная библиотека КиберЛенинка	http://cyberleninka.ru
8.	Национальная электронная библиотека	http://нэб.рф
9.	Некоммерческая электронная библиотека «ImWerden»: искусство, театр, кино и музыка	http://imwerden.de/
10.	Портал культурного наследия России	http://www.culture.ru
11.	Российская государственная библиотека искусств	http://liart.ru/ru/
12.	Электронная библиотека учебников	http://studentam.net/
13.	Библиотека Максима Мошкова	http://lib.ru/
14.	Классика.ру	https://klassika.ru/
15.	Русская виртуальная библиотека	https://rvb.ru/
16.	Библиотека изобразительных искусств	http://www.artlib.ru/
17.	Электронные публикации Института русской литературы (Пушкинского Дома) РАН	http://lib.pushkinskijdom.ru/
18.	Журнальный зал	https://magazines.gorky.media/
19.	Энциклопедии Кирилла и Мефодия	http://www.megabook.ru

7. Описание материально-технической базы, необходимой для осуществления образовательного процесса по дисциплине

7.1. Перечень программного обеспечения

1.	Лицензионное программное обеспечение	операционная система Windows XP, Microsoft windows 8, Microsoft office 2013
2.	Свободно распространяемое программное обеспечение	OpenOffice: Writer, Calc, Impress, Draw, Base, Math
3.	Свободно распространяемое программное обеспечение отечественного производства	Яндекс.Браузер (https://browser.yandex.ru/), Dicter (https://www.dicter.ru/), Windows Player (https://windowsplayer.ru/), WindowsRar (https://windowsrar.ru/), PDFMaster (https://pdfmaster.ru/), ASTRA LINUX SPECIAL EDITION (https://astralinux.ru/products/astra-linux-special-edition/), LibreOffice (https://ru.libreoffice.org/), Okular (https://okular.kde.org/ru/download/), Редактор изображений Gimp (https://www.gimp.org/)

7.2. Материально-техническое обеспечение

№ п\п	Наименование помещений	Назначение помещений	Оснащенность (оборудование) помещений
1.	Учебная аудитория для проведения учебных занятий № 401	Учебная аудитория для проведения занятий лекционного и (или) семинарского типа и (или) групповые консультации, и (или) индивидуальную работу обучающихся (в том числе индивидуальные консультации), проведения практик, текущего контроля и промежуточной аттестации	– Рабочее место преподавателя: ПК-Моноблок Lenovo с доступом к сети Интернет и обеспечением доступа в электронную информационно-образовательную среду Института. – Интерактивная доска (Panasonic UB-T880W с проектором Panasonic PT-CW240). – ЖК телевизор «Panasonic 42». – Мебель учебная (столы, стулья).
2.	Помещение для самостоятельной работы	Помещение для самостоятельной работы обучающихся	Читальный зал: – Посадочных мест: 15 – Рабочее место обучающегося: 15 шт. ПК Моноблок Lenovo с доступом к сети Интернет и в ЭИОС Вуза. – ЖК телевизор «Panasonic 42». – Учебная мебель (столы, стулья)

8. ФОНД ОЦЕНОЧНЫХ СРЕДСТВ ДЛЯ ПРОВЕДЕНИЯ ПРОМЕЖУТОЧНОЙ АТТЕСТАЦИИ И ТЕКУЩЕГО КОНТРОЛЯ УСПЕВАЕМОСТИ ПО ДИСЦИПЛИНЕ (МОДУЛЮ)

8.1. Текущий контроль успеваемости

Показателями оценивания результатов текущего контроля успеваемости обучающихся по дисциплине является:

активность обучающегося в рамках аудиторных учебных занятий: на лекционных и семинарских (практических) занятиях – уровень знаний, умений и навыков, продемонстрированных обучающимся;

результаты самостоятельной работы: письменные работы (доклады, статьи и другие публикации, эссе и т.п.), творческие работы и объекты и др;

посещаемость учебных занятий по дисциплинам (модулям), практикам;

другие значимые результаты работы обучающегося.

Текущий контроль успеваемости по дисциплине (модулю) проводится в ходе семинарских (практических) занятий методами устного или письменного опроса (работ), в процессе выступлений обучающихся.

Критерии оценки и оценочные материалы для проведения текущего контроля успеваемости:

Устный опрос

Устный опрос проводится по пройденным темам курса в ходе семинарских занятий.

Шкала оценивания	Критерии выставления оценок
«Отлично»	1) полное раскрытие вопроса; 2)указание точных названий и определений; 3) правильная формулировка понятий и категорий; 4) самостоятельность ответа, умение вводить и использовать собственные классификации и квалификации, анализировать и делать собственные выводы по рассматриваемой теме; 5) использование дополнительной литературы и иных материалов и др.
«Хорошо»	1) недостаточно полное, по мнению преподавателя, раскрытие темы; 2) несущественные ошибки в определении понятий, категорий и т.п., кардинально не меняющих суть изложения; 3) использование устаревшей учебной литературы и других источников
«Удовлетворительно»	1) отражение лишь общего направления изложения лекционного материала и материала современных учебников; 2) наличие достаточного количества несущественных или одной-двух существенных ошибок в определении понятий и категорий и т. п.; 3) использование устаревшей учебной литературы и других источников; 4) неспособность осветить проблематику учебной дисциплины и др.
«Неудовлетворительно»	1) нераскрытые темы; 2) большое количество существенных ошибок; 3) отсутствие умений и навыков, обозначенных выше в качестве критериев выставления положительных оценок др.

Доклад

Доклады по основным разделам дисциплины заслушиваются в ходе семинарских/практических занятий.

Шкала оценивания	Критерии выставления оценок
Отлично	Соответствие целям и задачам дисциплины, актуальность темы и рассматриваемых проблем, соответствие содержания заявленной теме, заявленная тема полностью раскрыта, рассмотрение дискуссионных вопросов по проблеме, сопоставлены различные точки зрения по рассматриваемому вопросу, научность языка изложения, логичность и последовательность в изложении материала, количество исследованной

	литературы, в том числе новейших источников по проблеме, четкость выводов,
Хорошо	Соответствие целям и задачам дисциплины, актуальность темы и рассматриваемых проблем, соответствие содержания заявленной теме, научность языка изложения, заявленная тема раскрыта недостаточно полно, отсутствуют новейшие литературные источники по проблеме,
Удовлетворительно	Соответствие целям и задачам дисциплины, содержание работы не в полной мере соответствует заявленной теме, заявленная тема раскрыта недостаточно полно, использовано небольшое количество научных источников, нарушена логичность и последовательность в изложении материала
Неудовлетворительно	Работа не соответствует целям и задачам дисциплины, содержание работы не соответствует заявленной теме, содержание работы изложено не научным стилем

Примерные темы докладов по основным разделам дисциплины

Нормативно-правовое регулирование театральной деятельности

1. История развития законодательства о театре в России.
2. Основные законодательные акты, регулирующие театральную деятельность.
3. Роль министерства культуры в регулировании театров.
4. Авторские права в театральной деятельности: современные проблемы и пути их решения.
5. Лицензирование театров: процессы и требования.
6. Права и обязанности работников театра в свете трудового законодательства.
7. Нормативные акты о безопасности на театральных представлениях.
8. Индивидуальные театры и их правовой статус: сравнительный анализ.
9. Защита прав зрителей: законодательные инициативы и практика.
10. Влияние международного законодательства на российские театры.

Экономика театра

11. Финансовые модели театров: государственные и частные источники финансирования.
12. Участие театров в культурной политике: экономические аспекты.
13. Билетообразование в театре: как формируется цена на спектакли.
14. Гастрольная деятельность как источник доходов театра.
15. Спонсорство и меценатство в сфере театрального искусства.
16. Экономические последствия пандемии COVID-19 для театров.
17. Роль современных технологий в экономике театров: онлайн-продвижение и продажи.
18. Экономика спектакля: основные статьи расходов и доходов.
19. Анализ успешных моделей театров с точки зрения финансирования.
20. Как реклама и PR влияют на экономику театров.

Комплексные темы

21. Современные тренды в законодательстве о театре и их влияние на экономику.
22. Правовые аспекты гастрольной деятельности: вызовы и решения.
23. Экономическая оценка культурных мероприятий: методология и практика.
24. Роли государства и частного сектора в развитии театральной экономики.
25. Проектное финансирование театральных постановок: возможности и риски.
26. Сравнительный анализ финансирования театров в России и за рубежом.
27. Влияние культурной политики на театральную экономику: кейс-стадии.
28. Нормативные документы о безопасности и их влияние на экономику театров.
29. Эффективность мер поддержки театров в условиях экономического кризиса.
30. Рынок театральных услуг и его правовое регулирование: тенденции и перспективы.

8.2. Промежуточная аттестация

Промежуточная аттестация *Зачет/Зачет с оценкой/Экзамен* может проводиться в устной и/или письменной форме.

Описание показателей оценивания формируемых компетенций

Компетенция	Индикатор достижения компетенции (ИД)	Планируемый результат обучения по дисциплине, соотнесенный с ИД
УК-2 Способен определять круг задач в рамках поставленной цели и выбирать оптимальные способы их решения, исходя из действующих правовых норм, имеющихся ресурсов и ограничений	**УК-2.1** Знает необходимые для осуществления профессиональной деятельности правовые нормы. **УК-2.2** Умеет определять круг задач в рамках избранных видов профессиональной деятельности, планировать собственную деятельность исходя из имеющихся ресурсов. **УК-2.3** Владеет навыками применения нормативной базы и решения задач в области избранных видов профессиональной деятельности.	**Знать:** виды ресурсов и ограничений для решения профессиональных задач; основные методы оценки разных способов решения задач; действующее законодательство и правовые нормы, регулирующие профессиональную деятельность. **Уметь:** проводить анализ поставленной цели и формулировать задачи, которые необходимо решить для ее достижения; анализировать альтернативные варианты для достижения намеченных результатов; соотносить главное и второстепенное, решать поставленные задачи в рамках избранных видов профессиональной деятельности. **Владеть:** практическими навыками выбора оптимальных способов решения задач, исходя из действующих правовых норм, имеющихся ресурсов и ограничений.
УК-9 Способен принимать обоснованные экономические решения в различных областях жизнедеятельности	**УК-9.1** Знает базовые принципы функционирования экономики и экономического развития, цели и формы участия государства в экономике. **УК-9.2** Умеет анализировать информацию для принятия обоснованных экономических решений, применять экономические знания при выполнении практических задач. **УК-9.3** Владеет навыками применения экономических инструментов	**Знать:** основные документы, регламентирующие финансовую грамотность в профессиональной деятельности; источники финансирования профессиональной деятельности; принципы планирования экономической деятельности; критерии оценки затрат и обоснованности экономических решений; методы личного экономического и финансового планирования, основные финансовые инструменты, используемые для управления личными финансами **Уметь:** применять экономические знания при выполнении практических задач, позволяющие правильно оценивать ситуацию в экономике и принимать разумные экономические решения в различных областях жизнедеятельности, выбирая оптимальный способ их реализации; **Владеть:** навыками использования основных положений и методов экономических наук при решении социальных и профессиональных задач.
УК-10 Способен формировать нетерпимое отношение к проявлениям экстремизма, терроризма, коррупционному поведению и противодействовать им в профессиональной деятельности	**УК-10.1** Знает сущность экстремизма, терроризма, коррупции и осознает их негативные последствия в социальных, экономических и других процессах общества **УК-10.2** Умеет идентифицировать угрозы и проявления экстремизма, терроризма, противодействовать им в профессиональной деятельности **УК-10.3** Владеет навыками использования нормативно-правовых документов для формулирования аргументации по противодействию коррупционному поведению и нейтрализации коррупционных проявлений в профессиональной деятельности	**Знать:** основные положения защиты интересов и прав гражданина, признаки коррупционного поведения, формы его проявления в различных сферах общественной жизни и его последствия, основные понятия и признаки экстремизма, терроризма, направления и условия противодействия экстремизму, терроризму, коррупции. **Уметь:** идентифицировать и оценивать коррупционные риски; применять правовые нормы о противодействии коррупционному поведению; определять меры по урегулированию конфликта интересов и предупреждению коррупции; **Владеть:** способностью осуществлять социальную и профессиональную деятельность на основе сформированного нетерпимого отношения к коррупции в обществе; выполнять профессиональные задачи в соответствии с нормами морали, профессиональной этики и служебного этикета

Шкала оценивания результатов промежуточной аттестации
и критерии выставления оценок

Оценивание результатов промежуточной аттестации по дисциплине определяется шкалой оценивания: «отлично», «хорошо», «удовлетворительно», «неудовлетворительно», «зачтено», «не зачтено».

1. Устная форма: устный ответ на вопросы в форме собеседования по основным темам дисциплины.

Шкала оценивания	Критерии выставления оценок
Отлично/зачтено	Оценка «отлично» выставляется студенту, если он глубоко и прочно усвоил программный материал, исчерпывающе, последовательно, четко и логически стройно его излагает, умеет тесно увязывать теорию с практикой, свободно справляется с задачами, вопросами и другими видами применения знаний, причем не затрудняется с ответом при видоизменении заданий, использует в ответе материал разнообразных литературных источников, владеет разносторонними навыками и приемами выполнения практических задач
Хорошо/зачтено	Оценка «хорошо» выставляется студенту, если он твердо знает материал, грамотно и по существу излагает его, не допускает существенных неточностей в ответе на вопрос, правильно применяет теоретические положения при решении практических вопросов и задач, владеет необходимыми навыками и приемами их выполнения
Удовлетворительно/зачтено	Оценка «удовлетворительно» выставляется студенту, если он имеет знания только основного материала, но не усвоил его деталей, допускает неточности, недостаточно правильные формулировки, нарушения логической последовательности в изложении программного материала, испытывает затруднения при выполнении практических работ
Неудовлетворительно/ не зачтено	Оценка «неудовлетворительно» выставляется студенту, который не знает значительной части программного материала, допускает существенные ошибки, неуверенно, с большими затруднениями выполняет практические работы

2. Письменная форма: выполнение тестовых заданий. Тестовые задания выполняются в течение 45 минут и состоят из 20-30 вопросов разных типов. Преподаватель готовит несколько вариантов тестовых заданий.

Шкала оценивания	Критерии выставления оценок
Отлично/зачтено	85 – 100 %
Хорошо/зачтено	75 – 84 %
Удовлетворительно/зачтено	65 – 74 %
Неудовлетворительно/ не зачтено	0 – 64 %

ОЦЕНОЧНЫЕ МАТЕРИАЛЫ
(типовые контрольные задания и иные материалы)
для проведения промежуточной аттестации
и оценки сформированности компетенций по дисциплине (модулю)

Примерный перечень вопросов/заданий для проведения промежуточной аттестации

Задание 1. *Прочитайте текст задания и установите последовательность.*

Установите порядок регистрации театра как юридического лица в РФ (при создании частного театра):

1.Подача заявления в ФНС
2.Разработка и утверждение устава
3.Получение ОГРН и ИНН

4.Оплата государственной пошлины

Запишите соответствующую последовательность цифр в таблицу слева направо.

2	4	1	3

Задание 13. *Прочитайте текст задания и установите соответствие.*

Установите соответствие между законами РФ и их содержанием:

К каждой позиции, данной в левом столбце, подберите соответствующую позицию из правого столбца:

Закон		**Содержание**	
А	А. ФЗ-44	**1**	1. Регулирует порядок закупок за бюджетные средства
Б	Б. Закон «О культуре»	**2**	2. Определяет цели культурной политики
В	В. Гражданский кодекс РФ	**3**	3. Устанавливает формы договоров с физлицами
Г	Г. Трудовой кодекс РФ	**4**	4. Регулирует отношения с актёрами и сотрудниками театра

Запишите выбранные цифры под соответствующими буквами

А	**Б**	**В**	**Г**
1	**2**	**3**	**4**

Задание 25. *Прочитайте текст задания, выберите правильный ответ и запишите аргументы, обосновывающие правильность ответа*

Вопрос: Какой орган является основным для проведения проверок деятельности театра в рамках бюджетного контроля?

А) Минкультуры РФ
Б) Прокуратура
В) Счётная палата РФ
Г) Федеральная налоговая служба

Ответ: В) Счётная палата РФ

Обоснование: Счётная палата РФ осуществляет контроль за использованием бюджетных средств, в том числе в сфере культуры.

Задание 37. *Прочитайте текст задания и запишите развернутый обоснованный ответ.*

Вопрос: Опишите правовую природу и содержание государственного задания, формируемого в отношении театра

Ответ: Госзадание — документ, определяющий обязательные требования к оказанию услуги. Формируется учредителем (Минкульт/департамент культуры субъекта). Включает описание услуг, объёмы, нормативы финансирования. Является основанием для субсидии из бюджета

9. МЕТОДИЧЕСКИЕ МАТЕРИАЛЫ

9.1. Методические рекомендации для подготовки к практическому (семинарскому) занятию

Семинарское занятие является традиционной и распространенной формой организации самостоятельной работы студентов при изучении дисциплин.

Самостоятельная подготовка к семинару направлена:

на развитие способности к чтению научной и иной литературы;

на поиск дополнительной информации, позволяющей глубже разобраться в некоторых вопросах;

на выделение при работе с разными источниками необходимой информации, которая требуется для полного ответа на вопросы плана семинарского занятия;

на выработку умения правильно выписывать высказывания авторов из имеющихся источников информации, оформлять их по библиографическим нормам;

на развитие умения осуществлять анализ выбранных источников информации;

на подготовку собственного выступления по обсуждаемым вопросам;

на формирование навыка оперативного реагирования на разные мнения, которые могут возникать при обсуждении тех или иных научных проблем.

Чтобы наиболее рационально и полно использовать все возможности семинара как вида занятия, для подготовки к нему необходимо:

внимательно прочитать конспект лекции по данной тематике;

ознакомиться с соответствующим разделом учебника;

проработать дополнительную литературу и источники;

решить задачи и выполнить другие письменные задания.

При подготовке к семинару:

проанализируйте тему семинара, подумайте о цели и основных проблемах, вынесенных на обсуждение;

внимательно прочитайте материал, данный преподавателем по этой теме на лекции;

изучите рекомендованную литературу, делая при этом конспекты прочитанного или выписки, которые понадобятся при обсуждении на семинаре;

постарайтесь сформулировать свое мнение по каждому вопросу и аргументирование его обосновать;

запишите возникшие во время самостоятельной работы с учебниками и научной литературой вопросы, чтобы затем на семинаре получить на них ответы.

В процессе работы на семинаре:

внимательно слушайте выступления других участников семинара, старайтесь соотнести, сопоставить их высказывания со своим мнением;

активно участвуйте в обсуждении рассматриваемых вопросов, не бойтесь высказывать свое мнение, но старайтесь, чтобы оно было подкреплено убедительными доводами;

если вы не согласны с чьим-то мнением, смело критикуйте его, но помните, что критика должна быть обоснованной и конструктивной, т. е. нести в себе какое-то конкретное предложение в качестве альтернативы;

после семинара кратко сформулируйте окончательный правильный ответ на вопросы, которые были рассмотрены.

Семинар помогает студентам глубоко овладеть предметом, способствует развитию у них умения самостоятельно работать с учебной литературой и первоисточниками, освоению ими методов научной работы и приобретению навыков научной аргументации, научного мышления.

Памятка «Правила запоминания»

Чтобы разобраться в материале, в процессе чтения или слушания необходимо проводить активную мыслительную обработку материала. В этом случае запоминание будет результатом этой активной работы над материалом и без специальных усилий, направленных на запоминание, не потребуется.

Правила запоминания:

Сосредоточься, нацелься на запоминание.

Старайся понять основной смысл излагаемого материала, иначе будет действовать механическая память, которая менее продуктивна, чем логическая.

Удели особое внимание структуре материала, уясни, чем вызвана такая последовательность его изложения.

Найди смысловые опорные пункты в материале, составь план, соотнеси эти пункты с планом.

Отдели основополагающий материал от иллюстративного, который запоминать не нужно.

Уясни, что ты уже знал и что узнал нового, и сравни новое с тем, что ты знал раньше.

Произнеси несколько раз новые слова, даты.

Проговори вслух формулировки выводов, законов.

Воспроизведи весь материал по плану, стараясь мысленно вообразить прочитанное.

9.2. Методические рекомендации по изучению дополнительной литературы (работа с учебной литературой, методическими материалами по теме)

Важной составляющей учебного процесса в вузе является работа с учебной и методической литературой. Самостоятельная работа студента с учебником позволяет осуществлять подготовку ко всем видам занятий: семинарским, практическим, тестированию, зачетам, экзаменам, вести научно-исследовательскую деятельность. В последние годы можно заметить тот факт, что студенты в вузе при подготовке к занятиям стали все меньше пользоваться учебниками, составлять конспекты. Причин тому множество, но в том числе и элементарное неумение пользоваться учебной литературой.

Учебник – основной и ведущий вид учебной литературы, в нем систематизировано, в сжатом виде излагается основной учебный материал на доступном студенту языке. Однако как пользоваться учебником студентов не учат. Зачастую вузы ограничиваются лишь несколькими методическими рекомендациями: «Читать внимательно, вдумчиво, вести конспект и т.д.». Однако, чтобы материал был усвоен, его мало прочесть, его необходимо понять.

В процессе работы с учебной и научной литературой студент может:

делать записи по ходу чтения в виде простого или развернутого плана (создавать перечень основных вопросов, рассмотренных в источнике);

составлять тезисы (цитирование наиболее важных мест статьи или монографии, короткое изложение основных мыслей автора);

готовить аннотации (краткое обобщение основных вопросов работы);

создавать конспекты (развернутые тезисы, которые).

Выбрав нужный источник, следует найти интересующий раздел по оглавлению или алфавитному указателю, а также одноименный раздел конспекта лекций или учебного пособия. В случае возникших затруднений в понимании учебного материала следует обратиться к другим источникам, где изложение может оказаться более доступным.

Приемы работы с текстом:

1. Проверка по вопросам учебника (устная и письменная);
2. Постановка вопросов к тексту;
3. Взаимная проверка по вопросам в парах;
4. Подробный или краткий пересказ;
5. Пересказ с опорой на план, ключевые слова, на иллюстрации или сочетание этих элементов (опорный конспект)
6. Составление конспекта в виде:
   - Плана
   - Схем
   - Таблиц
   - Тезисов
7. Комментирование
8. Иллюстрации к тексту
9. Пересказ в парах с опорой на конспект (планы, выписки и схемы);
10. Устное и письменное аннотирование с опорой на конспект;
11. Устное и письменное реферирование (констатирующее и критическое);
12. Устное и письменное рецензирование;
13. Выступления на семинарах;
14. Подготовка учебных докладов и обзорных рефератов (по нескольким источникам);
15. Групповая дискуссия и т.д.

Постановка вопросов к тексту. Этот прием является основным в процессе уяснения содержания, ведет к всестороннему пониманию учебного текста. Понимание текста складывается из понимания отдельных слов, предложений, логической структуры всего текста, его основной идеи и смысла, а также подтекста и общего замысла автора.

Поэтому вопросы могут возникать к разным аспектам текста: к непонятным словам и предложениям, к непонятным логическим связям между предложениями и абзацами текста, к связям содержания читаемого текста с другими текстами на эту тему. Этот прием учит не пропускать ни одного непонятного места в тексте, тут же формулировать вопрос и искать на него ответ.

Составления плана. План есть перечисление всех текстовых субъектов (т.е. тем текста).

Для того чтобы составить план, надо последовательно задавать себе в процессе чтения вопрос "о чем здесь говорится?", вычленять с помощью этого вопроса субъекты высказывания и записывать их в виде пунктов плана.

План может быть простой из нескольких пунктов или развернутый, состоящий из пунктов и подпунктов.

План может быть выполнен в двух формах:

1) в тезисной форме.

2) в форме номинативных (назывных) предложений. Пункты плана совпадают с информативными центрами абзацев.

Составление схемы. Схема — это графическое изображение логических связей между основными текстовыми субъектами. Средствами графического изображения являются геометрические фигуры (прямоугольники и др.) и их соединения (линии, стрелки), а также символические изображения и рисунки предметов. Схема отличается от плана наличием связей между элементами. Связи придают картине целостность и наглядность.

Тезирование (выписки основных суждений). Процесс тезирования состоит в формулировании основных тезисов (положений, утверждений, выводов) изучаемого текста. Тезисы могут быть составлены целиком из авторских высказываний (суждений), и тогда они пишутся в кавычках в виде прямых цитат. Если же тезисы формулируются самим читателем, тогда они излагаются в виде реферативного текста с помощью использования глаголов. Например: автор анализирует, отмечает, сравнивает, доказывает, объясняет и т.п.

Составление таблицы. Этот прием используется для обобщения и систематизации учебной информации, извлеченной из некоторого раздела.

Сокращения в конспектах.

При конспектировании допускается сокращенная запись слов. Но нельзя сокращать слова как попало. Недописанные слова и фразы через какое- то время теряют смысл, забываются, их значение может исказиться.

Для сокращения записи необходимо помнить несколько правил:

В письменной речи наибольшее количество информации приходится на первые буквы слов, поэтому при сокращении прилагательных и причастий можно сохранять 3-4 буквы и окончания. Например: положительный – полж-ный.

Окончания слов в русском языке играют большую роль, поэтому нельзя сокращать те окончания, которые обозначают признаки предметных отношений.

Можно при записи пропускать гласные, поскольку в русском языке смысловая нагрузка ложится на согласные, а гласные выполняют формообразующую функцию. Например: журналист – жрнлст.

Термины, новые слова и понятия записывать полностью. Например: Спектральным анализом наз-ют мет-д исслд-ния химсчк-го сост-ва раз-ных вещ-в по их спектрам испск-ия и поглщ-ия.

Использовать общепринятые сокращения слов и аббревиатур. Например: абсолютный – абс., автономный – авт.

Использовать знаки, получившие название кванторов, которые применяют в конспектах для сокращенной записи. Отработать свою, понятную через любое время систему сокращений.

ПАМЯТКА СТУДЕНТУ

работа с учебной литературой

При чтении не пропускайте ни одного слова, которое Вам непонятно.

Если перестали понимать смысл текста, то вернитесь назад до того места, где начали затрудняться. Причиной непонимания бывают, как правило, иностранные слова, термины. В таком случае обращайтесь к словарям.

Составление терминологического словаря, работа над основными понятиями также поможет в освоении материала.

Научитесь самостоятельно приобретать знания, работать с книгой, со средствами получения и обработки информации.

Научитесь пользоваться словарями, делать выписки, составлять текстовые таблицы, графики, логические схемы.

Особое внимание обратите на развитие интеллектуальных умений и навыков, умение самостоятельно выявлять причины событий, составлять сводные таблицы.

Научитесь анализировать, сравнивать, обобщать, доказывать на основе нескольких источников.

Научитесь вычленять главное, проблему, выдвигать гипотезу.

Добейтесь чтения со скоростью не менее 150 слов в минуту, при этом сразу выделяйте главное и таким образом кратко конспектируйте.

Изучаемый материал надо воспринимать не мозаично (тогда всё главное), а целостно, то есть вести логическую проработку материала по ходу чтения и при этом составлять логические цепочки (схемы).

Больше работайте с карандашом в руке, делайте записи, схемы и т.д. Это способствует лучшему усвоению, запоминанию.

ПРАВИЛА САМОСТОЯТЕЛЬНОЙ РАБОТЫ С УЧЕБНОЙ ЛИТЕРАТУРОЙ

Составить перечень книг, с которыми Вам следует познакомиться; «не старайтесь запомнить всё, что вам в ближайшее время не понадобится, – запомните только, где это можно отыскать».

Сам такой перечень должен быть систематизированным (что необходимо для семинаров, что для экзаменов, что пригодится для написания курсовых и дипломных работ, а что Вас интересует за рамками официальной учебной деятельности, то есть что может расширить Вашу общую культуру...).

Обязательно выписывать все выходные данные по каждой книге (при написании курсовых и дипломных работ это позволит очень сэкономить время).

Разобраться для себя, какие книги (или какие главы книг) следует прочитать более внимательно, а какие – просто просмотреть.

Естественно, все прочитанные книги, учебники и статьи следует конспектировать, но это не означает, что надо конспектировать «все подряд»: можно выписывать кратко основные идеи автора и иногда приводить наиболее яркие и показательные цитаты (с указанием страниц).

Если Вы раньше мало работали с научной литературой, то следует выработать в себе способность «воспринимать» сложные тексты; для этого лучший приём – научиться «читать медленно», когда Вам понятно каждое прочитанное слово (а если слово незнакомое, то либо с помощью словаря, либо с помощью преподавателя обязательно его узнать), и это может занять немалое время (у кого-то – до нескольких недель и даже месяцев); опыт показывает, что после этого студент каким-то «чудом» начинает буквально заглатывать книги и чуть ли не видеть «сквозь обложку», стоящая это работа или нет...

Чтение научного текста является частью познавательной деятельности. Её цель – извлечение из текста необходимой информации. От того на сколько осознанна читающим собственная внутренняя установка при обращении к печатному слову (найти нужные сведения, усвоить информацию полностью или частично, критически проанализировать материал и т.п.) во многом зависит эффективность осуществляемого действия.

9.3. Методические рекомендации по написанию Доклада

Доклад-сообщение – это устное выступление на заданную тему. Время доклада 5-7 минут.

Цели доклада-сообщения: Научиться убедительно и кратко излагать свои мысли в устной форме. (Эффективно продавать свой интеллектуальный продукт). Донести информацию до слушателя, установить контакт с аудиторией и получить обратную связь.

План и содержание доклада-сообщения. Важно при подготовке доклада учитывать три его фазы: мотивацию, убеждение, побуждение. В первой фазе доклада рекомендуется использовать: риторические вопросы; актуальные события; оптический или акустический эффект; неожиданное для слушателей начало доклада.

Как правило, используется один из перечисленных приёмов. Главная цель фазы открытия (мотивации) – привлечь внимание слушателей к докладчику, поэтому длительность её минимальна.

При написании доклада по заданной теме обучающийся составляет план, подбирает основные источники. В процессе работы с источниками систематизирует полученные сведения, делает выводы и обобщения.

Ядром хорошего доклада является информация. Она должна быть новой и понятной. Важно в процессе доклада не только сообщить информацию, но и убедить слушателей в правильности своей точки зрения.

Доклад – продукт самостоятельной работы студента, представляющий собой публичное выступление по представлению полученных результатов решения определенной учебно-практической, учебно-исследовательской или научной темы. Средство контроля, важное для формирования универсальных компетенций обучающегося, при развитии навыков самостоятельного творческого мышления и изложения собственных умозаключений на основе изученного или прочитанного материала.

Изложение доклада как целостного авторского текста определяет критерии его оценки: новизна текста; обоснованность выбора источника; степень раскрытия сущности вопроса; соблюдение требований к докладу, соблюдение регламента времени.

АВТОНОМНАЯ НЕКОММЕРЧЕСКАЯ ОРГАНИЗАЦИЯ ВЫСШЕГО ОБРАЗОВАНИЯ
«ВЫСШАЯ ШКОЛА СЦЕНИЧЕСКИХ ИСКУССТВ»

Факультет ТЕАТРОВЕДЕНИЯ И ТЕАТРАЛЬНЫХ ТЕХНОЛОГИЙ

УТВЕРЖДАЮ

Ректор Райкин К.А.

«02» июня 2025 г.

РАБОЧАЯ ПРОГРАММА ДИСЦИПЛИНЫ *(МОДУЛЯ)*

ОСНОВЫ ГОСУДАРСТВЕННОЙ КУЛЬТУРНОЙ ПОЛИТИКИ

Основная профессиональная образовательная программа
высшего образования – программа бакалавриата по направлению подготовки
52.03.04 ТЕХНОЛОГИЯ ХУДОЖЕСТВЕННОГО ОФОРМЛЕНИЯ СПЕКТАКЛЯ

Направленность (профиль):
СЦЕНИЧЕСКОЕ ОФОРМЛЕНИЕ СПЕКТАКЛЯ
(ХУДОЖНИК-ТЕХНОЛОГ СЦЕНЫ)

Квалификация выпускника
БАКАЛАВР

Москва
2025

Содержание

1. Цель и задачи освоения дисциплины (модуля)

2. Перечень планируемых результатов обучения по дисциплине (модулю), соотнесенных с индикаторами достижения компетенций, обеспечивающие достижение результатов освоения образовательной программы.

3. Место дисциплины в структуре образовательной программы

4. Объем дисциплины (модуля) в зачетных единицах с указанием количества академических часов, выделенных на контактную работу обучающихся с преподавателем (по видам учебных занятий) и на самостоятельную работу обучающихся

5. Содержание дисциплины (модуля), структурированное по темам, разделам с указанием количества академических часов и видов учебных занятий

5.1. Содержание разделов, тем дисциплины (модуля)

5.2. Содержание семинарских/практических занятий

5.3. Самостоятельная работа обучающихся по освоению дисциплины (модуля)

6. Учебно-методическое и информационное обеспечение дисциплины

6.1. Электронный образовательный ресурс

6.2. Перечень основной и дополнительной литературы, необходимой для освоения дисциплины

6.3. Перечень ресурсов информационно-телекоммуникационной сети «Интернет», используемых при освоении дисциплины

7. Описание материально-технической базы, необходимой для осуществления образовательного процесса по дисциплине

7.1. Перечень программного обеспечения

7.2. Материально-техническое обеспечение

8. ФОНД ОЦЕНОЧНЫХ СРЕДСТВ ДЛЯ ПРОВЕДЕНИЯ ПРОМЕЖУТОЧНОЙ АТТЕСТАЦИИ И ТЕКУЩЕГО КОНТРОЛЯ УСПЕВАЕМОСТИ ПО ДИСЦИПЛИНЕ (МОДУЛЮ)

8.1. Текущий контроль успеваемости

8.2. Промежуточная аттестация

9. МЕТОДИЧЕСКИЕ МАТЕРИАЛЫ

Рабочая программа дисциплины:
«Основы государственной культурной политики»

Рабочая программа дисциплины разработана в соответствии с требованиями Федерального государственного образовательного стандарта высшего образования – бакалавриат по направлению подготовки 52.03.04 Технология художественного оформления спектакля, утвержденным приказом Министерства образования и науки Российской Федерации от 16.11.2017 г. № 1123.

Организация-разработчик: АНО «Высшая школа сценических искусств»

1. Цель и задачи освоения дисциплины (модуля)

Цель освоения дисциплины является формирование системных знаний о государственной политике РФ в области культуры и искусства, её смысле, задачах и ценностях, а также о направлениях развития отечественной культуры и музыкального искусства

Задачи освоения дисциплины: ознакомление с системой понятий о культуре, государственной политике, видах культурных индустрий и организаций; изучение нормативно-правовой базы культурной политики; ознакомление со структурой и задачами деятельности государственных органов управления в сфере культуры; ознакомление с деятельностью общественных организаций в области культуры; изучение основных направлений деятельности и задач государства в области культуры; ознакомление с системой направлений развития культурных индустрий современного общества.

2. Перечень планируемых результатов обучения по дисциплине (модулю), соотнесенных с индикаторами достижения компетенций, обеспечивающие достижение результатов освоения образовательной программы.

Компетенция	Индикатор достижения компетенции (ИД)	Планируемый результат обучения по дисциплине, соотнесенный с ИД
УК-9 Способен принимать обоснованные экономические решения в различных областях жизнедеятельности	**УК-9.1** Знает базовые принципы функционирования экономики и экономического развития, цели и формы участия государства в экономике. **УК-9.2** Умеет анализировать информацию для принятия обоснованных экономических решений, применять экономические знания при выполнении практических задач. **УК-9.3** Владеет навыками применения экономических инструментов	**Знать:** основные документы, регламентирующие финансовую грамотность в профессиональной деятельности; источники финансирования профессиональной деятельности; принципы планирования экономической деятельности; критерии оценки затрат и обоснованности экономических решений; методы личного экономического и финансового планирования, основные финансовые инструменты, используемые для управления личными финансами **Уметь:** применять экономические знания при выполнении практических задач, позволяющие правильно оценивать ситуацию в экономике и принимать разумные экономические решения в различных областях жизнедеятельности, выбирая оптимальный способ их реализации; **Владеть:** навыками использования основных положений и методов экономических наук при решении социальных и профессиональных задач.
ОПК-5 Способен ориентироваться в проблематике современной государственной культурной политики Российской Федерации	**ОПК-5.1** Знает проблематику современной государственной культурной политики РФ **ОПК-5.2** Умеет анализировать основные принципы регулирования (управления) в области культуры и искусства **ОПК-5.3** Владеет навыком определения приоритетных направлений современной государственной культурной политики Российской Федерации	**Знать:** теоретико-методологические и правовые основы культурной политики; функции государства в сфере управления культурой; основные функции, закономерности, принципы, направления государственной культурной политики; основные принципы регулирования (управления) в области культуры и искусства; формы и практики культурной политики Российской Федерации; нормативно-правовые акты, регламентирующие профессиональную деятельность в сфере культуры **Уметь:** определять международный контекст политики Российской Федерации в сфере культуры; выявлять особенности многоуровневой и многосубъектной структуры государственной культурной политики; анализировать программы в области культуры и искусства; выявлять современные проблемы государственной культурной политики;

		Владеть: методами сбора, анализа и обобщения информации, касающейся государственной культурной политики; навыками определения приоритетных направлений современной государственной культурной политики; навыками практического применения методик анализа к различным культурным формам и процессам современной жизни

3. Место дисциплины в структуре образовательной программы

Дисциплина *(модуль)* «Основы государственной культурной политики» относится к обязательной части Блока 1 «Дисциплины (модули)» образовательной программы.

4. Объем дисциплины (модуля) в зачетных единицах с указанием количества академических часов, выделенных на контактную работу обучающихся с преподавателем (по видам учебных занятий) и на самостоятельную работу обучающихся

Вид учебной работы		Трудоемкость					
		зач. ед.	ак. час.	по семестрам, час.			
				1	2	3	4
Общая трудоемкость по учебному плану		**2**	**72**				***72***
Лекции (Л)			18				18
Семинарские занятия (С)			18				18
Контроль самостоятельной работы (КСР)							
Самостоятельная работа (СРС)			32				32
Консультация							
Промежуточная аттестации	Экзамен						
	Зачет/зачет с оценкой		4				4

5. Содержание дисциплины (модуля), структурированное по темам, разделам с указанием количества академических часов и видов учебных занятий

№ п/п	Наименование раздела, темы	Количество академических часов – всего	из них					Формируемые компетенции
			Лекции	Практические	Контроль СРС	Самостоятельная работа	Консультации	
1	Тема 1. Культурная политика: понятие, принципы, цели и задачи	4	1	1		2		ОПК-5
2	Тема 2. Ценностно-нормативный цивилизационный подход в государственной культурной политике.	4	1	1		2		ОПК-5
3	Тема 3. Правовые основы государственной культурной политики РФ. Культурный суверенитет.	8	2	2		4		ОПК-5
4	Тема 4. Государственная культурная политика средневековой Руси, Российской империи	6	2	2		2		ОПК-5
5	Тема 5. Государственная культурная политика советского периода	8	2	2		4		ОПК-5
6	Тема 6. Государственная политика в области культурного наследия и его сохранения.	8	2	2		4		ОПК-5
7	Тема 7. Культурно-языковая политика в современной России.	8	2	2		4		ОПК-5
8	Тема 8. Традиционная культура как	6	2	2		2		ОПК-5

	объект культурной политики. Этно-культурная политика РФ.							
9	Тема 9. Молодежь и культурная политика	8	2	2		4		ОПК-5
10	Тема 10. Политика Российской Федерации в сфере международно-культурного гуманитарного сотрудничества.	8	2	2		4		ОПК-5
Подготовка к зачету/экзамену		**4**				**4**		ОПК-5
Итого объём часов дисциплины		**72**	**18**	**18**		**36**		

5.1. Содержание разделов, тем дисциплины (модуля)

Тема 1. Культурная политика: понятие, принципы, цели и задачи.

Государственная культурная политика как один из ресурсов экономического процветания, государственного суверенитета и цивилизационной самобытности страны. Основные подходы к разработке стратегии государственной культурной политики. Трансформация целей, принципов и задач государственной культурной политики в современной России. Угрозы и проявления гуманитарного кризиса как основа для выработки государственной культурной политики. Основные понятия государственной, культурной политики. Типология моделей государственной культурной политики. Специфика российской модели культурной политики. Цели, принципы, задачи государственной культурной политики.

Тема 2. Ценностно-нормативный цивилизационный подход в государственной культурной политике.

Понятие ценностей, их природа, структура, классификация и закономерности функционирования. Ценностно-нормативный цивилизационный подход в культурной политике. Структура ценностного содержания культурной политики. Традиционная система ценностей Российской цивилизации как основа общенационального единства: состав и иерархия. Меры и механизмы реализации культурной политики, оценка состояния культуры и контроль реализации культурной политики на основе ценностно-нормативного цивилизационного подхода .Воспитательная составляющая государственной культурной политики. Единая структура духовно-нравственного воспитания. Закономерности формирования духовнонравственного мира личности. Формы и методы духовно-нравственного воспитания. Роль историко-культурного наследия и образов исторической памяти в культурной политике для духовно-нравственного и патриотического воспитания. Исторический путь России как детерминанта ее культурного своеобразия, историческая обусловленность особенностей национального менталитета, ценностных основ жизни российского общества. Ценность патриотизма как важнейший государственный ориентир в процессе выработки и реализации приоритетных направлений культурной политики России. Цивилизационный потенциал патриотизма в государственной культурной политике: новые стратегические ориентиры.

Тема 3. Правовые основы государственной культурной политики РФ.

Культурный суверенитет. Публичный характер законодательства в сфере культуры, общественное обсуждение и экспертные оценки. Конституционные основы культурной политики. Российской Федерации. Основные нормативные правовые акты в сфере культуры. Разработка федеральных и региональных программ сохранения и развития социокультурной сферы. Нормативно-правовое измерение культуры и культурной политики. Межведомственное взаимодействие по вопросам культурной деятельности. Кадровая политика и научно методическое обеспечение культурной политики. Государственная культурная политика как неотъемлемая часть стратегии национальной безопасности Российской Федерации. Основные цели государственной культурной политики: сохранение исторического и культурного наследия и его использование для воспитания и образования; передача от поколения к поколению традиционных для российского общества ценностей и норм, традиций, и обычаев; содействие формированию гармонично развитой личности, способной к активному участию в реализации государственной культурной политики. Сохранение единого культурного пространства как фактор национальной безопасности и территориальной целостности России. Культурный суверенитет: приоритет ценностей российской цивилизации по отношению к ценностям других цивилизаций.

Тема 4. Государственная культурная политика средневековой Руси, Российской империи.

Исторический путь России как детерминанта ее культурного своеобразия, историческая обусловленность особенностей национального менталитета, ценностных основ жизни российского общества. Срединное положение России между Востоком и Западом, многонациональный и многоконфессиональный состав населения как факторы, определившие уникальный характер культуры, культурной политики Российского государства. Проблема характера принятия христианства. Княжеская власть и Русская православная церковь как субъекты государственной культурной политики Древнерусского государства. Регионализация культуры в удельный период. Цели культурной политики русских князей в условиях зависимости от Орды. Культурная политика Ивана III. Доктрина «Москва – Третий Рим». Цель культурной политики, поставленная Петром I. Модернизация российской действительности путем освоения зарубежных достижений в области культуры. Изменение целей культурной политики государства в следующем, XIX в. Ценность патриотизма как важнейший государственный ориентир в процессе выработки и реализации приоритетных направлений культурной политики России. Цивилизационный потенциал патриотизма в государственной культурной политике: новые стратегические ориентиры.

Тема 5. Государственная культурная политика советского периода.

Цели и задачи советской культурной политики. «Культурная революция». Установление марксистско-ленинской идеологии в качестве единственной системы взглядов, широкая демократизация культурной жизни, просвещение народа и его вовлечение в создание культурных ценностей, ликвидация неграмотности и беспризорности, подготовкой специалистов для индустриализации, формированием социалистической интеллигенции. Пролеткульт. Развитие просвещения и образования. Основные этапы развития культурной политики. Деятельность Министерства культуры СССР по выработке и осуществлению общесоюзной государственной культурной политики. Создание системы учреждений культуры и искусства. Коллективная идентичность советского народа

Тема 6. Государственная политика в области культурного наследия и его сохранения.

Понятие материального культурного наследия. Классификация объектов материального культурного наследия. Единый государственный реестр объектов культурного наследия Российской Федерации. Опыт использования объектов материального культурного наследия, предметов музейного и архивного фондов, научного и информационного потенциала российских музеев в образовательном процессе и социокультурном пространстве. Понятие нематериального культурного наследия. Каталог объектов нематериального культурного наследия народов Российской Федерации. Опыт использования объектов нематериального культурного наследия в образовательном процессе и социокультурном пространстве. Сохранение культурного наследия в условиях глобализации. Механизмы сохранения материального и нематериального культурного наследия. Система государственной охраны объектов культурного наследия народов Российской Федерации, предметов музейного, архивного и национального библиотечного фондов. Сохранение исторической среды городов и поселений, в том числе малых городов, создание условий для развития культурно-познавательного туризма. Участие граждан в этнографических, краеведческих и археологических экспедициях, в работе по выявлению, изучению и сохранению объектов культурного наследия. Волонтерская деятельность в сфере сохранения культурного наследия.

Тема 7. Культурно-языковая политика в современной России.

Повышение качества обучения русскому языку в системе общего и профессионального образования. Использование в российском публичном пространстве и государственных средствах массовой информации эталонного русского литературного языка. Развитие системы подготовки преподавателей русского языка и литературы. Государственная поддержка сохранения и развития языков народов Российской Федерации. Организация и поддержка научных исследований в области русского языка и литературы. Государственная поддержка переводов на русский язык произведений литературы, созданных на языках народов России. Сохранение традиций и развитие отечественной школы художественного перевода. Расширение присутствия русского языка в сети Интернет. Поддержка современного литературного творчества, издания и распространения литературных журналов. Научные исследования древних памятников письменности, создание академических словарей русского языка и электронных лингвистических корпусов, подготовка академических изданий классической литературы и трудов по истории литературы. Развитие книгоиздания и книжной торговли, поддержка социально ориентированной деятельности

издательств и предприятий книжной торговли. Развитие библиотечной сферы как общественного института распространения книги, русского языка, языков народов России, приобщения к чтению.

Тема 8. Традиционная культура как объект культурной политики. Этнокультурная политика РФ.

Государственная поддержка традиционной культуры. Создание условия для развития народного творчества. Художественные ремесла и промыслы народов России. Государственная поддержка народных художественных промыслов и ремесел. Научные исследования традиционной культуры. Принципы популяризации традиционной культуры. Этнокультурное разнообразие и этнические культурные традиции как источники профессиональной культуры, важная составляющая этнической идентичности, укрепления единства российской нации и гармонизации межэтнических отношений. Этнокультурные объединения. Развитие творческой самодеятельности граждан с учетом этнических традиций, особенностей регионов и местных сообществ.

Тема 9. Молодежь и культурная политика.

Специфика государственной культурной политики в области работы с детьми и молодежью. Государственная поддержка детских и молодежных организаций, объединений, движений, ориентированных на творческую, добровольческую, благотворительную, познавательную деятельность. Обеспечение участия детей и молодежи в принятии решений способных повлиять на их жизнь, раскрыть их способности и таланты. Государственная поддержка детских и молодежных организаций, подготовка кадров для осуществления их деятельности. Приоритетное развитие гуманитарных наук как наук о человеке, его духовной, нравственной, культурной и общественной деятельности. Фундаментальные и прикладные исследования в сфере культуры и искусства. Система образования в сфере- культуры и искусства. Творческие вузы, колледжи, лицеи, училища, школы. Формирование базовых навыков понимания произведений культуры в процессе образования, повышение доступности дополнительного образования в сфере искусств. Развитие государственной системы подготовки творческих кадров с использованием уникальных отечественных традиций. Повышение качества подготовки профессиональных, научных и научно-педагогических кадров в сфере культуры и искусства.

Тема 10. Политика Российской Федерации в сфере международно-культурного гуманитарного сотрудничества.

Позиционирование России в мировом культурном пространстве, противостояние культурной унификации, продвижение ценностей российской цивилизации и русской культуры. Цели, задачи и приоритеты политики Российской Федерации в области международного культурно-гуманитарного сотрудничества. Межгосударственное сотрудничество в области образования на русском языке в зарубежных странах и изучение русского языка как иностранного. Государственная поддержка ценностно близких России международных проектов в области искусств, гуманитарной науки, отдельных видов культурной деятельности. Российское культурное наследие за рубежом. Русское зарубежье как культурное пространство русского мира. Памятники истории и культуры русского зарубежья. Музеи русского зарубежья. Русский заграничный некрополь. Военно-историческое наследие России за рубежом. Литературное наследие русского зарубежья. Научное наследие русского зарубежья. Электронная база объектов российского культурного наследия. Сотрудничество профессиональных научных и культурных сообществ, институтов и организаций в сфере изучения и представления за рубежом российской культуры, истории, литературы. Освоение и трансляция российского культурного наследия за рубежом. Взаимообогащение культур и интеграция России в мировое культурное пространство Взаимодействие российских общественных организаций, осуществляющих деятельность в сфере образования, просвещения, воспитания, семейных отношений, работы с детьми и молодежью, культуры и искусства, с аналогичными общественными организациями зарубежных стран.

5.2. Содержание практических занятий

Ценностно-нормативный цивилизационный подход в государственной культурной политике.

Вопросы для обсуждения:

1.Понятие ценностей, их природа, структура, классификация и закономерности функционирования.

2.Ценностно-нормативный цивилизационный подход в культурной политике.

3.Структура ценностного содержания культурной политики.

4.Традиционная система ценностей Российской цивилизации как основа общенационального единства.

4.Меры и механизмы реализации культурной политики, оценка состояния культуры и контроль реализации культурной политики на основе ценностно нормативного цивилизационного подхода.

Воспитательная составляющая государственной культурной политики.

Вопросы для обсуждения:

1.Единая структура духовно-нравственного воспитания.

2.Закономерности формирования духовно-нравственного мира личности.

3.Формы и методы духовно-нравственного воспитания.

4.Роль историко-культурного наследия и образов исторической памяти в культурной политике для духовно-нравственного и патриотического воспитания.

Исторический путь России как детерминанта ее культурного своеобразия.

Вопросы для обсуждения:

1.Формирование ценностно ориентированной культурной политики как основная задача стратегии национальной безопасности РФ.

2.Основные подходы к разработке стратегии государственной культурной политики.

3.Трансформация целей, принципов и задач государственной культурной политики в современной России.

4. Мониторинг эффективности государственной культурной политики на основе ценностно-нормативного и цивилизационного подходов.

5.Формирование новой модели культурной политики.

6.Стимулирование и поощрение государством творческого осмысления и продвижения в культурной деятельности традиционных для российского общества нравственных ценностей, традиций и обычаев.

Нормативно-правовая база реализации культурной политики.

Вопросы для обсуждения:

1. Публичный характер законодательства в сфере культуры, общественное обсуждение и экспертные оценки.

2. Основные нормативные правовые акты в сфере культуры.

3. Разработка федеральных и региональных программ сохранения и развития социокультурной сферы.

4. Нормативно-правовое измерение культуры и культурной политики.

5.Межведомственное взаимодействие по вопросам культурной деятельности.

6.Кадровая политика и научно методическое обеспечение культурной политики.

Культурная политика как фактор национальной безопасности.

Вопросы для обсуждения:

1.Культурный суверенитет.

2.Государственная культурная политика как неотъемлемая часть стратегии национальной безопасности Российской Федерации.

3.Основные цели государственной культурной политики: сохранение исторического и культурного наследия и его использование для воспитания и образования.

Государственные органы управления в сфере культуры.

Вопросы для обсуждения:

1.Субъекты и объекты государственной культурной политики.

2. Полномочия, функции и сферы ответственности федеральных и региональных органов государственной власти, органов местного самоуправления с учетом целей и принципов государственной культурной политики.

3. Современная система управления процессами культурного развития: структура и содержание.

4.Полномочия, функции, формы деятельности и регламенты административных структур в управлении сферой культуры в современной системе управления.

5.Оценка деятельности федеральных органов исполнительной власти, органов исполнительной власти субъектов Российской Федерации и органов местного самоуправления по реализации государственной культурной политики.

Институты культурной жизни в системе культурной политики.

Вопросы для обсуждения:

1. Инфраструктура сферы культуры. Роль институтов культурной жизни в выработке, обеспечении реализации и мониторинге достижения целей государственной культурной политики.

2.Роль профессионального сообщества, творческих объединений, союзов и общественных организаций в процессе трансформации системы управления сферой культуры.

Информационное обеспечение сферы культуры.

Вопросы для обсуждения:

1.Формирование информационной грамотности граждан в сфере культуры.

2.Определение этической и эстетической ценности, профессионального уровня государственных теле- и радиопрограмм, продуктов, материалов и информации, размещаемых в средствах массовой информации и сети Интернет.

3.Формирование новой информационной политики в сфере культуры с учётом ценностного и цивилизационного подходов.

4.Единое российское электронное пространство знаний.

5. НЭБ (Национальная электронная библиотека) и национальные электронные архивы по различным отраслям знания и сферам творческой деятельности.

Экономика культуры и культурные индустрии.

Вопросы для обсуждения:

1. Государственная поддержка профессиональной творческой деятельности в области литературы, музыки, изобразительного искусства, драматургии, киноискусства, архитектуры, дизайна, художественной фотографии, иных видов искусств.

2. Развитие национального сектора массовой культуры, повышение качества культурных продуктов, относящихся к массовой культуре, вовлечение массовой культуры в процесс реализации государственной культурной политики.

3.Развитие профессиональной критики и журналистики в творческих индустриях.

4. Государственная поддержка и модернизация материально-технической базы сферы культуры.

5.Развитие сети организаций культуры, освоение ими новых технологий культурной деятельности.

Культурно-языковая политика.

Вопросы для обсуждения:

1.Повышение качества обучения русскому языку в системе общего и профессионального образования.

2.Использование в российском публичном пространстве и государственных средствах массовой информации эталонного русского литературного языка.

3.Развитие системы подготовки преподавателей русского языка и литературы.

4.Государственная поддержка сохранения и развития языков народов Российской Федерации.

5.Организация и поддержка научных исследований в области русского языка и литературы.

6.Государственная поддержка переводов на русский язык произведений литературы, созданных на языках народов России.

7.Сохранение традиций и развитие отечественной школы художественного перевода.

Этнокультурная политика.

Вопросы для обсуждения:

1.Этнокультурное разнообразие и этнические культурные традиции как источники профессиональной культуры, важная составляющая этнической идентичности, укрепления единства российской нации и гармонизации межэтнических отношений.

2.Этнокультурные объединения.

3.Развитие творческой самодеятельности граждан с учетом этнических традиций, особенностей регионов и местных сообществ.

Традиционная культура как объект культурной политики.

Вопросы для обсуждения:

1.Государственная поддержка традиционной культуры.

2.Создание условия для развития народного творчества.

3.Художественные ремесла и промыслы народов России.

4.Государственная поддержка народных художественных промыслов и ремесел.

5.Научные исследования традиционной культуры. Принципы популяризации традиционной культуры.

Культурная политика в сфере профессионального искусства.

Вопросы для обсуждения:

1.Развитие фестивальной, гастрольной, выставочной деятельности.

2.Государственная поддержка отечественной кинематографии.

3.Государственная поддержка архитектурного творчества, признание архитектуры социально значимым видом искусства.

4.Развитие театрального, музыкального, балетного, оперного, циркового, других видов исполнительского искусства в России.

5.Профессиональные сообщества и творческие общественные организации, их роль в регулировании современного художественного творчества и оценке его качества.

Культурная политика в сфере науки и образования.

Вопросы для обсуждения:

1.Приоритетное развитие гуманитарных наук как наук о человеке, его духовной, нравственной, культурной и общественной деятельности.

2.Фундаментальные и прикладные исследования в сфере культуры и искусства.

3.Система образования в сфере- культуры и искусства.

4.Творческие вузы, колледжи, лицеи, училища, школы. Формирование базовых навыков понимания произведений культуры в процессе образования, повышение доступности дополнительного образования в сфере искусств.

5.Развитие государственной системы подготовки творческих кадров с использованием уникальных отечественных традиций.

6.Повышение качества подготовки профессиональных, научных и научно-педагогических кадров в сфере культуры и искусства.

Просветительская деятельность в сфере культуры.

Вопросы для обсуждения:

1.Роль организаций культуры в историческом и культурном просвещении и воспитании.

2.Поддержка государственных, общественных, общественно государственных институтов в распространении среди граждан знаний и культуры через гуманизацию общего и профессионального образования.

3.Выявление одаренных детей.

4.Вовлечение граждан в просветительскую деятельность.

5.Поддержка обществ, клубов, общественных объединений просветительской направленности.

6.Развитие массового краеведческого движения, деятельности по историческому просвещению граждан.

7. Распространение научных знаний.

8.Просветительская деятельность организаций культуры и профессиональных сообществ.

Русская культура и государственная культурная политика.

Вопросы для обсуждения:

1.Этнокультурная и религиозная составляющие государственной культурной политики.

2. Русская культура как духовный стержень российской цивилизации.

3.Значение образов русской классики и духовности для общенационального единства.

4. Меры и механизмы продвижения русского культурного наследия.

5.Поддержка традиционной русской культуры, а также культуры других коренных народов России.

Материальное культурное наследие.

Вопросы для обсуждения:

1. Понятие материального культурного наследия.

2.Классификация объектов материального культурного наследия.

3.Единый государственный реестр объектов культурного наследия Российской Федерации.

4.Опыт использования объектов материального культурного наследия, предметов музейного и архивного фондов, научного и информационного потенциала российских музеев в образовательном процессе и социокультурном пространстве.

Нематериальное культурное наследие.

Вопросы для обсуждения:

1.Понятие нематериального культурного наследия.

2.Каталог объектов нематериального культурного наследия народов Российской Федерации.

3.Опыт использования объектов нематериального культурного наследия в образовательном процессе и социокультурном пространстве.

Сохранение культурного наследия в условиях глобализации.

Вопросы для обсуждения:

1.Механизмы сохранения материального и нематериального культурного наследия.

2.Система государственной охраны объектов культурного наследия народов Российской Федерации, предметов музейного, архивного и национального библиотечного фондов.

3.Сохранение исторической среды городов и поселений, в том числе малых городов, создание условий для развития культурно-познавательного туризма.

4.Участие граждан в этнографических, краеведческих и археологических экспедициях, в работе по выявлению, изучению и сохранению объектов культурного наследия.

5.Волонтерская деятельность в сфере сохранения культурного наследия.

Региональный уровень реализации культурной политики.

Вопросы для обсуждения:

1.Цель и задачи, объекты и субъекты региональной культурной политики.

2.Нормативно-правовая база региональной культурной политики.

3.Разграничение предметов ведения и полномочий органов государственной власти Российской Федерации, органов государственной власти субъектов Российской Федерации и органов местного самоуправления в сфере государственной культурной политики.

Культурная политика как фактор регионального развития

Вопросы для обсуждения:

1.Социокультурные особенности региона как основа формирования и реализации культурной политики.

2.Паспорт культурной жизни региона.

3. Региональные программы в сфере культуры.

4.Активизация культурного потенциала территорий.

5.Сглаживание региональных диспропорций.

5.3. Самостоятельная работа обучающихся по освоению дисциплины (модуля)

Раздел (тема) дисциплин, его содержание	Вид, содержание самостоятельной работы
Тема 1. Культурная политика: понятие, принципы, цели и задачи	Подготовка к семинарскому занятию, устному опросу; Изучение дополнительной литературы (работа с учебной литературой, методическими материалами по теме) Поиск информации с использованием сети Интернет.
Тема 2. Ценностно-нормативный цивилизационный подход в государственной культурной политике.	Подготовка к семинарскому занятию, устному опросу; Изучение дополнительной литературы (работа с учебной литературой, методическими материалами по теме) Поиск информации с использованием сети Интернет.
Тема 3. Правовые основы государственной культурной политики РФ. Культурный суверенитет.	Подготовка к семинарскому занятию, устному опросу; Изучение дополнительной литературы (работа с учебной литературой, методическими материалами по теме) Поиск информации с использованием сети Интернет.
Тема 4. Государственная культурная	Подготовка к семинарскому занятию, устному опросу;

политика средневековой Руси, Российской империи	Изучение дополнительной литературы (работа с учебной литературой, методическими материалами по теме) Поиск информации с использованием сети Интернет.
Тема 5. Государственная культурная политика советского периода	Подготовка к семинарскому занятию, устному опросу; Изучение дополнительной литературы (работа с учебной литературой, методическими материалами по теме) Поиск информации с использованием сети Интернет.
Тема 6. Государственная политика в области культурного наследия и его сохранения.	Подготовка к семинарскому занятию, устному опросу; Изучение дополнительной литературы (работа с учебной литературой, методическими материалами по теме) Поиск информации с использованием сети Интернет.
Тема 7. Культурно-языковая политика в современной России.	Подготовка к семинарскому занятию, устному опросу; Изучение дополнительной литературы (работа с учебной литературой, методическими материалами по теме) Поиск информации с использованием сети Интернет.
Тема 8. Традиционная культура как объект культурной политики. Этно-культурная политика РФ.	Подготовка к семинарскому занятию, устному опросу; Изучение дополнительной литературы (работа с учебной литературой, методическими материалами по теме) Поиск информации с использованием сети Интернет.
Тема 9. Молодежь и культурная политика	Подготовка к семинарскому занятию, устному опросу; Изучение дополнительной литературы (работа с учебной литературой, методическими материалами по теме) Поиск информации с использованием сети Интернет.
Тема 10. Политика Российской Федерации в сфере международно-культурного гуманитарного сотрудничества.	Подготовка к семинарскому занятию, устному опросу; Изучение дополнительной литературы (работа с учебной литературой, методическими материалами по теме) Поиск информации с использованием сети Интернет.

6. Учебно-методическое и информационное обеспечение дисциплины

6.1. Электронный образовательный ресурс

1.	Электронная библиотечная система «Университетская Библиотека Онлайн»	http://www.biblioclub.ru/

6.2. Перечень основной и дополнительной литературы, необходимой для освоения дисциплины

Основная литература:

1. Матвеева, Е. В. Введение в политическую теорию : учебное пособие для студентов направления подготовки 51.03.01 «Культурология», профиль «Культурная политика», квалификация (степень) «бакалавр» : [16+] / Е. В. Матвеева, Е. В. Паничкина ; Кемеровский государственный институт культуры, Социально-гуманитарный факультет, Кафедра культурологии, философии и искусствоведения. – Кемерово : Кемеровский государственный институт культуры (КемГИК), 2023. – 143 с. : табл. – Режим доступа: по подписке. – URL: https://biblioclub.ru/index.php?page=book&id=715221 (дата обращения: 11.09.2024). – В ISBN книги код страны указан неверно: 798-5-8154-0677-3. – ISBN 978-5-8154-0677-3. – Текст : электронный.
2. Паничкина, Е. В. Основы государственной культурной политики Российской Федерации : практикум для обучающихся по направлениям подготовки 51.03.04 «Музеология и охрана объектов культурного и природного наследия» : [16+] / Е. В. Паничкина ; Кемеровский государственный институт культуры. – Кемерово : Кемеровский государственный институт культуры (КемГИК), 2021. – 40 с. – Режим доступа: по подписке. – URL: https://biblioclub.ru/index.php?page=book&id=696975 (дата обращения: 11.09.2024). – ISBN 978-5-8154-0572-1. – Текст : электронный.
3. Национальный проект «Культура» как основа современной региональной культурной политики : учебно-методическое пособие : [16+] / авт.-сост. М. Н. Киреев ; Белгородский государственный институт искусств и культуры. –

Белгород : Белгородский государственный институт искусств и культуры, 2020. – 98 с. – Режим доступа: по подписке. – URL: https://biblioclub.ru/index.php?page=book&id=615899 (дата обращения: 11.09.2024). – Библиогр.: с. 71-77. – Текст : электронный.
4. Основы социально-культурной деятельности : учебно-методическое пособие : [16+] / авт.-сост. Е. В. Мирошниченко, С. А. Ряднова ; Белгородский государственный институт искусств и культуры. – Белгород : Белгородский государственный институт искусств и культуры, 2020. – 96 с. : табл. – Режим доступа: по подписке. – URL: https://biblioclub.ru/index.php?page=book&id=615912 (дата обращения: 11.09.2024). – Текст : электронный.

Дополнительная литература:

1. Соловьев, А. П. Научно-методическое обоснование критериев отнесения российских учреждений культуры к федеральному, региональному и муниципальному уровню / А. П. Соловьев, Ю. С. Путрик ; Российский научно-исследовательский институт культурного и природного наследия имени Д. С. Лихачёва. – Москва : Институт Наследия, 2023. – 124 с. : ил. – Режим доступа: по подписке. – URL: https://biblioclub.ru/index.php?page=book&id=702780 (дата обращения: 11.09.2024). – Библиогр.: с. 81-93. – ISBN 978-5-86443-424-6. – DOI 10.34685/HI.2023.99.70.008. – Текст : электронный.
2. Перспективы реализации государственной культурной политики: правовые основы, сферы, институциональные решения : экспертный доклад / С. Г. Волобуев, А. В. Посадский, А. Б. Рудаков, П. А. Шашкин ; Российский научно-исследовательский институт культурного и природного наследия имени Д. С. Лихачёва. – Москва : Институт Наследия, 2022. – 96 с. – Режим доступа: по подписке. – URL: https://biblioclub.ru/index.php?page=book&id=685990 (дата обращения: 11.09.2024). – Библиогр. в кн. – ISBN 978-5-86443-377-5. – DOI 10.34685/HI.2022.19.91.003. – Текст : электронный.
3. Ковалев, Б. А. Организация взаимодействия исполнительных органов государственной власти и национально–культурных общественных объединений в контексте укрепления гражданского единства : [16+] / Б. А. Ковалев ; Российская академия народного хозяйства и государственной службы при Президенте Российской Федерации, и. у. Северо–Западный, Факультет государственного и муниципального управления, Кафедра государственного и муниципального управления. – Санкт-Петербург : б.и., 2022. – 69 с. : табл. – Режим доступа: по подписке. – URL: https://biblioclub.ru/index.php?page=book&id=692923 (дата обращения: 11.09.2024). – Текст : электронный.
4. Чайкин, К. Г. Актуальные направления развития молодежной политики в современной России в контексте внедрения в педагогический дискурс технологий культурного просветительства / К. Г. Чайкин ; Таганрогский институт им. А. П. Чехова (филиал) РГЭУ (РИНХ). – Таганрог : б.и., 2021. – 96 с. : ил., табл. – Режим доступа: по подписке. – URL: https://biblioclub.ru/index.php?page=book&id=616936 (дата обращения: 11.09.2024). – Текст : электронный

6.3. Перечень ресурсов информационно-телекоммуникационной сети «Интернет», используемых при освоении дисциплины

1.	Российская Государственная библиотека. Электронный каталог	http://www.rsl.ru/index.php?f=97
2.	Альдебаран.	http://aldebaran.ru/
3.	Библиотека Гумер.	https://www.gumer.info/
4.	Библиотека научной и студенческой информации	http://bibliofond.ru
5.	Научная педагогическая электронная библиотека	http://elib.gnpbu.ru/
6.	Научная электронная библиотека eLIBRARY.RU	http://e-library.ru
7.	Научная электронная библиотека КиберЛенинка	http://cyberleninka.ru
8.	Национальная электронная библиотека	http://нэб.рф

9.	Некоммерческая электронная библиотека «ImWerden»: искусство, театр, кино и музыка	http://imwerden.de/
10.	Портал культурного наследия России	http://www.culture.ru
11.	Российская государственная библиотека искусств	http://liart.ru/ru/
12.	Электронная библиотека учебников	http://studentam.net/
13.	Библиотека Максима Мошкова	http://lib.ru/
14.	Классика.ру	https://klassika.ru/
15.	Русская виртуальная библиотека	https://rvb.ru/
16.	Библиотека изобразительных искусств	http://www.artlib.ru/
17.	Электронные публикации Института русской литературы (Пушкинского Дома) РАН	http://lib.pushkinskijdom.ru/
18.	Журнальный зал	https://magazines.gorky.media/
19.	Энциклопедии Кирилла и Мефодия	http://www.megabook.ru

7. Описание материально-технической базы, необходимой для осуществления образовательного процесса по дисциплине

7.1. Перечень программного обеспечения

1.	Лицензионное программное обеспечение	операционная система Windows XP, Microsoft windows 8, Microsoft office 2013
2.	Свободно распространяемое программное обеспечение	OpenOffice: Writer, Calc, Impress, Draw, Base, Math
3.	Свободно распространяемое программное обеспечение отечественного производства	Яндекс.Браузер (https://browser.yandex.ru/), Dicter (https://www.dicter.ru/), Windows Player (https://windowsplayer.ru/), WindowsRar (https://windowsrar.ru/), PDFMaster (https://pdfmaster.ru/), ASTRA LINUX SPECIAL EDITION (https://astralinux.ru/products/astra-linux-special-edition/), LibreOffice (https://ru.libreoffice.org/), Okular (https://okular.kde.org/ru/download/), Редактор изображений Gimp (https://www.gimp.org/)

7.2. Материально-техническое обеспечение

№ п\п	Наименование помещений	Назначение помещений	Оснащенность (оборудование) помещений
1.	Учебная аудитория для проведения учебных занятий № 414	Учебная аудитория для проведения занятий лекционного и (или) семинарского типа и (или) групповые консультации, и (или) индивидуальную работу обучающихся (в том числе индивидуальные консультации), проведения практик, текущего контроля и промежуточной аттестации	– Рабочее место преподавателя: ПК-Моноблок Lenovo с доступом к сети Интернет и обеспечением доступа в электронную информационно-образовательную среду Института.. – Интерактивная доска (Panasonic UB-T880W с проектором Panasonic PT-CW240). – Мебель учебная (столы, стулья).
2.	Помещение для самостоятельной работы	Помещение для самостоятельной работы обучающихся	Читальный зал: – Посадочных мест: 15 – Рабочее место обучающегося: 15 шт. ПК Моноблок Lenovo с доступом к сети Интернет и в ЭИОС Вуза. – ЖК телевизор «Panasonic 42». – Учебная мебель (столы, стулья)

8. ФОНД ОЦЕНОЧНЫХ СРЕДСТВ ДЛЯ ПРОВЕДЕНИЯ ПРОМЕЖУТОЧНОЙ АТТЕСТАЦИИ И ТЕКУЩЕГО КОНТРОЛЯ УСПЕВАЕМОСТИ ПО ДИСЦИПЛИНЕ (МОДУЛЮ)

8.1. Текущий контроль успеваемости

Показателями оценивания результатов текущего контроля успеваемости обучающихся по дисциплине является:

активность обучающегося в рамках аудиторных учебных занятий: на лекционных и семинарских (практических) занятиях – уровень знаний, умений и навыков, продемонстрированных обучающимся;

результаты самостоятельной работы: письменные работы (доклады, статьи и другие публикации, эссе и т.п.), творческие работы и объекты и др;

посещаемость учебных занятий по дисциплинам (модулям), практикам;

другие значимые результаты работы обучающегося.

Текущий контроль успеваемости по дисциплине (модулю) проводится в ходе семинарских (практических) занятий методами устного или письменного опроса (работ), в процессе выступлений обучающихся.

Критерии оценки и оценочные материалы для проведения текущего контроля успеваемости:

Устный опрос

Устный опрос проводится по пройденным темам курса в ходе семинарских занятий.

Шкала оценивания	Критерии выставления оценок
«Отлично»	1) полное раскрытие вопроса; 2)указание точных названий и определений; 3) правильная формулировка понятий и категорий; 4) самостоятельность ответа, умение вводить и использовать собственные классификации и квалификации, анализировать и делать собственные выводы по рассматриваемой теме; 5) использование дополнительной литературы и иных материалов и др.
«Хорошо»	1) недостаточно полное, по мнению преподавателя, раскрытие темы; 2) несущественные ошибки в определении понятий, категорий и т.п., кардинально не меняющих суть изложения; 3) использование устаревшей учебной литературы и других источников
«Удовлетворительно»	1) отражение лишь общего направления изложения лекционного материала и материала современных учебников; 2) наличие достаточного количества несущественных или одной-двух существенных ошибок в определении понятий и категорий и т. п.; 3) использование устаревшей учебной литературы и других источников; 4) неспособность осветить проблематику учебной дисциплины и др.
«Неудовлетворительно»	1) нераскрытые темы; 2) большое количество существенных ошибок; 3) отсутствие умений и навыков, обозначенных выше в качестве критериев выставления положительных оценок др.

Доклад

Доклады по основным разделам дисциплины заслушиваются в ходе семинарских/практических занятий.

Шкала оценивания	Критерии выставления оценок
Отлично	Соответствие целям и задачам дисциплины, актуальность темы и рассматриваемых проблем, соответствие содержания заявленной теме, заявленная тема полностью раскрыта, рассмотрение дискуссионных вопросов по проблеме, сопоставлены различные точки зрения по рассматриваемому вопросу, научность языка изложения, логичность и последовательность в изложении материала, количество исследованной литературы, в том числе новейших источников по проблеме, четкость выводов,
Хорошо	Соответствие целям и задачам дисциплины, актуальность темы и рассматриваемых проблем, соответствие содержания заявленной теме,

	научность языка изложения, заявленная тема раскрыта недостаточно полно, отсутствуют новейшие литературные источники по проблеме,
Удовлетворительно	Соответствие целям и задачам дисциплины, содержание работы не в полной мере соответствует заявленной теме, заявленная тема раскрыта недостаточно полно, использовано небольшое количество научных источников, нарушена логичность и последовательность в изложении материала
Неудовлетворительно	Работа не соответствует целям и задачам дисциплины, содержание работы не соответствует заявленной теме, содержание работы изложено не научным стилем

Примерные темы докладов по основным разделам дисциплины

1. Роль культуры в формировании национальной идентичности: Как культурные инициативы помогают укрепить национальное самосознание.
2. Государственная поддержка искусства: Сравнительный анализ моделей финансирования культурных программ в различных странах.
3. Культурная политика и молодежь: Как государства могут стимулировать участие молодежи в культурной жизни.
4. Культура и туризм: Влияние культурных мероприятий на развитие туристической индустрии.
5. Консервация культурного наследия: Задачи и вызовы, стоящие перед государствами в охране памятников истории и культуры.
6. Глобализация и культура: Как глобализация влияет на локальные культуры и культурные традиции.
7. Культурные права человека: Рассмотрение концепции культурных прав и их защиты на государственном уровне.
8. Инновации в культурной политике: Как современные технологии меняют подходы к культурной политике.
9. Культура в условиях кризиса: Как государственная культурная политика реагирует на экономические и социальные кризисы.
10. Культурные инклюзии: Программы доступа к культуре для людей с ограниченными возможностями.
11. Художественное образование: Влияние культурной политики на системы художественного образования в стране.
12. Особенности культурной политики малых народов: Поддержка и развитие местных культур и традиций.
13. Роль СМИ в реализации культурной политики: Как информационные каналы влияют на культурное развитие общества.
14. Культура и экология: Взаимосвязь культурной политики и охраны окружающей среды.
15. Кино как инструмент культурной политики: Как государственные программы поддерживают отечественное кино.
16. Культурная дипломатия: Использование культурных ресурсов для формирования международных отношений.
17. Развитие культурных кластеров: Как создаются и развиваются культурные пространства в городах.
18. Культурное наследие как экономический ресурс: Как культура может стать двигателем экономического роста.
19. Кросс-культурные проекты: Влияние международного сотрудничества на развитие национальной культуры.
20. Этика культурной политики: Проблемы и дилеммы в осуществлении культурной политики.
21. Культура и политика памяти: Как государства формируют коллективную память через культурные инициативы.
22. Инклюзивность в культурной политике: Как создавать программы, способствующие вовлечению различных групп населения.
23. Музейная политика: Роль музеев в государственной культурной политике.

24. Социальное благо и культура: Соотношение культурной политики и социальных вопросов, таких как бедность и неравенство

8.2. Промежуточная аттестация

Промежуточная аттестация *Зачет/Зачет с оценкой/Экзамен* может проводиться в устной или письменной форме.

Описание показателей оценивания формируемых компетенций

Компетенция	Индикатор достижения компетенции (ИД)	Планируемый результат обучения по дисциплине, соотнесенный с ИД
ОПК-5 Способен ориентироваться в проблематике современной государственной культурной политики Российской Федерации	**ОПК-5.1** Знает проблематику современной государственной культурной политики РФ **ОПК-5.2** Умеет анализировать основные принципы регулирования (управления) в области культуры и искусства **ОПК-5.3** Владеет навыком определения приоритетных направлений современной государственной культурной политики Российской Федерации	**Знать:** теоретико-методологические и правовые основы культурной политики; функции государства в сфере управления культурой; основные функции, закономерности, принципы, направления государственной культурной политики; основные принципы регулирования (управления) в области культуры и искусства; формы и практики культурной политики Российской Федерации; нормативно-правовые акты, регламентирующие профессиональную деятельность в сфере культуры **Уметь:** определять международный контекст политики Российской Федерации в сфере культуры; выявлять особенности многоуровневой и многосубъектной структуры государственной культурной политики; анализировать программы в области культуры и искусства; выявлять современные проблемы государственной культурной политики; **Владеть:** методами сбора, анализа и обобщения информации, касающейся государственной культурной политики; навыками определения приоритетных направлений современной государственной культурной политики; навыками практического применения методик анализа к различным культурным формам и процессам современной жизни

Шкала оценивания результатов промежуточной аттестации и критерии выставления оценок

Оценивание результатов промежуточной аттестации по дисциплине определяется шкалой оценивания: «отлично», «хорошо», «удовлетворительно», «неудовлетворительно», «зачтено», «не зачтено».

1. Устная форма: устный ответ на вопросы в форме собеседования по основным темам дисциплины.

Шкала оценивания	Критерии выставления оценок
Отлично/зачтено	Оценка «отлично» выставляется студенту, если он глубоко и прочно усвоил программный материал, исчерпывающе, последовательно, четко и логически стройно его излагает, умеет тесно увязывать теорию с практикой, свободно справляется с задачами, вопросами и другими видами применения знаний, причем не затрудняется с ответом при видоизменении заданий, использует в ответе материал разнообразных литературных источников, владеет разносторонними навыками и приемами выполнения практических задач

Хорошо/зачтено	Оценка «хорошо» выставляется студенту, если он твердо знает материал, грамотно и по существу излагает его, не допускает существенных неточностей в ответе на вопрос, правильно применяет теоретические положения при решении практических вопросов и задач, владеет необходимыми навыками и приемами их выполнения
Удовлетворительно/зачтено	Оценка «удовлетворительно» выставляется студенту, если он имеет знания только основного материала, но не усвоил его деталей, допускает неточности, недостаточно правильные формулировки, нарушения логической последовательности в изложении программного материала, испытывает затруднения при выполнении практических работ
Неудовлетворительно/ не зачтено	Оценка «неудовлетворительно» выставляется студенту, который не знает значительной части программного материала, допускает существенные ошибки, неуверенно, с большими затруднениями выполняет практические работы

2. Письменная форма: выполнение тестовых заданий. Тестовые задания выполняются в течение 45 минут и состоят из 20-30 вопросов разных типов. Преподаватель готовит несколько вариантов тестовых заданий.

Шкала оценивания	**Критерии выставления оценок**
Отлично/зачтено	85 – 100 %
Хорошо/зачтено	75 – 84 %
Удовлетворительно/зачтено	65 – 74 %
Неудовлетворительно/ не зачтено	0 – 64 %

ОЦЕНОЧНЫЕ МАТЕРИАЛЫ
(типовые контрольные задания и иные материалы) для проведения промежуточной аттестации и оценки сформированности компетенций по дисциплине (модулю)

Примерный перечень вопросов/заданий для проведения промежуточной аттестации

Задание 1. *Прочитайте текст задания, выберите правильный ответ*

Что относится к определению понятия «культурная политика», согласно законодательству Российской Федерации.

Культурная политика – это:

1. Органы государственной власти Российской Федерации и органы местного самоуправления, образовательные, научные организации, организации культуры, общественные объединения и организации, иные организации, осуществляющие деятельность в области искусства, науки, образования, просвещения, воспитания, семейных отношений, работы с детьми и молодежью;
2. Совокупность формальных и неформальных институтов, явлений и факторов, влияющих на сохранение, производство, трансляцию и распространение духовных ценностей (этических, эстетических, интеллектуальных, гражданских и т. д.)
3. Действия, осуществляемые органами государственной власти Российской Федерации и общественными институтами, направленные на поддержку, сохранение и развитие всех отраслей культуры, всех видов творческой деятельности граждан России и формирование личности на основе присущей российскому обществу системы ценностей;
4. Система представлений о мире и человеке, о человеческом обществе и отношениях людей, о ценностях и их иерархии.

Ответ: **3**

Задание 5. *Прочитайте текст задания и установите последовательность.*

Расположите модели государственной культурной политики в соответствии с усилением вмешательства государства в сферу культуры.

1. Государство – «менеджер»;
2. Государство – «меценат»;
3. «Помогающее» государство;
4. «Руководящая» культурная политика.

Запишите соответствующую последовательность цифр в таблицу слева направо.

3	**2**	**1**	**4**

Задание 9. *Прочитайте текст задания и установите соответствие.*

Установите соответствие между основными целями культуры и их описаниями.
К каждой позиции, данной в левом столбце, подберите соответствующую позицию из правого столбца:

ЦЕЛЬ КУЛЬТУРЫ		**ОПИСАНИЕ**	
А	Сохранение культурного наследия	**1**	Создание условий для передачи культурных знаний и ценностей.
Б	Развитие культуры	**2**	Стимулирование роста и изменения в культурных практиках и творческих индустриях.
В	Образование в области культуры	**3**	Поддержка и укрепление чувства принадлежности к культуре и традициям.
Г	Формирование культурной идентичности	**4**	Обеспечение охраны памятников и традиционных видов искусства.

Запишите выбранные цифры под соответствующими буквами

А	**Б**	**В**	**Г**
4	**2**	**1**	**3**

Задание 13. *Прочитайте текст задания, выберите правильный ответ и запишите аргументы, обосновывающие правильность ответа*

Вопрос: Какая из следующих диалоговых платформ наиболее эффективна для развития культурной политики на уровне местного самоуправления?

1. Открытые форумы
2. Социальные медиа
3. Конференции по культурному развитию
4. Обращения граждан

Ответ: **1.** Открытые форумы

Обоснование: Открытые форумы позволяют собрать разнообразные группы населения, что повышает их вовлеченность. Эти платформы способствуют прямому диалогу между представителями власти и гражданами, что улучшает понимание потребностей населения. На открытых форумах возможен более глубокий обмен мнениями, что может привести к разработке более сбалансированных и эффективных культурных политик.

Задание 20. *Прочитайте текст задания и запишите развернутый обоснованный ответ.*

Вопрос: Какова роль культурно-языковой политики в современной России в контексте многонационального общества?

Ответ: Культурно-языковая политика в современной России играет ключевую роль в обеспечении взаимодействия между различными этническими и языковыми группами, а также в поддержке культурного разнообразия и сохранении языкового наследия. Важность данной политики обусловлена многонациональным составом страны, где более 190 народов проживают на её территории. Государственная языковая политика в России создаёт условия для функционирования русского языка как государственного языка и языка межнационального общения, для сохранения языкового многообразия и развития языков народов Российской Федерации. Официальная политика направлена на поддержку и развитие языков коренных народов, что способствует сохранению культурной идентичности и традиций, а также образовательные программы, включающие изучение родных языков в школах, помогают детям сохранять связь со своей культурой. Культурно-языковая политика направлена на развитие толерантности, взаимопонимания и уважения между различными этническими группами, что важно для гармоничного сосуществования в многонациональном обществе.

9. МЕТОДИЧЕСКИЕ МАТЕРИАЛЫ

9.1. Методические рекомендации для подготовки к практическому (семинарскому) занятию

Семинарское занятие является традиционной и распространенной формой организации самостоятельной работы студентов при изучении дисциплин.

Самостоятельная подготовка к семинару направлена:

на развитие способности к чтению научной и иной литературы;

на поиск дополнительной информации, позволяющей глубже разобраться в некоторых вопросах;

на выделение при работе с разными источниками необходимой информации, которая требуется для полного ответа на вопросы плана семинарского занятия;

на выработку умения правильно выписывать высказывания авторов из имеющихся источников информации, оформлять их по библиографическим нормам;

на развитие умения осуществлять анализ выбранных источников информации;

на подготовку собственного выступления по обсуждаемым вопросам;

на формирование навыка оперативного реагирования на разные мнения, которые могут возникать при обсуждении тех или иных научных проблем.

Чтобы наиболее рационально и полно использовать все возможности семинара как вида занятия, для подготовки к нему необходимо:

внимательно прочитать конспект лекции по данной тематике;

ознакомиться с соответствующим разделом учебника;

проработать дополнительную литературу и источники;

решить задачи и выполнить другие письменные задания.

При подготовке к семинару:

проанализируйте тему семинара, подумайте о цели и основных проблемах, вынесенных на обсуждение;

внимательно прочитайте материал, данный преподавателем по этой теме на лекции;

изучите рекомендованную литературу, делая при этом конспекты прочитанного или выписки, которые понадобятся при обсуждении на семинаре;

постарайтесь сформулировать свое мнение по каждому вопросу и аргументирование его обосновать;

запишите возникшие во время самостоятельной работы с учебниками и научной литературой вопросы, чтобы затем на семинаре получить на них ответы.

В процессе работы на семинаре:

внимательно слушайте выступления других участников семинара, старайтесь соотнести, сопоставить их высказывания со своим мнением;

активно участвуйте в обсуждении рассматриваемых вопросов, не бойтесь высказывать свое мнение, но старайтесь, чтобы оно было подкреплено убедительными доводами;

если вы не согласны с чьим-то мнением, смело критикуйте его, но помните, что критика должна быть обоснованной и конструктивной, т. е. нести в себе какое-то конкретное предложение в качестве альтернативы;

после семинара кратко сформулируйте окончательный правильный ответ на вопросы, которые были рассмотрены.

Семинар помогает студентам глубоко овладеть предметом, способствует развитию у них умения самостоятельно работать с учебной литературой и первоисточниками, освоению ими методов научной работы и приобретению навыков научной аргументации, научного мышления.

Памятка «Правила запоминания»

Чтобы разобраться в материале, в процессе чтения или слушания необходимо проводить активную мыслительную обработку материала. В этом случае запоминание будет результатом этой активной работы над материалом и без специальных усилий, направленных на запоминание, не потребуется.

Правила запоминания:

Сосредоточься, нацелься на запоминание.

Старайся понять основной смысл излагаемого материала, иначе будет действовать механическая память, которая менее продуктивна, чем логическая.

Удели особое внимание структуре материала, уясни, чем вызвана такая последовательность его изложения.

Найди смысловые опорные пункты в материале, составь план, соотнеси эти пункты с планом.

Отдели основополагающий материал от иллюстративного, который запоминать не нужно.

Уясни, что ты уже знал и что узнал нового, и сравни новое с тем, что ты знал раньше.

Произнеси несколько раз новые слова, даты.

Проговори вслух формулировки выводов, законов.

Воспроизведи весь материал по плану, стараясь мысленно вообразить прочитанное.

9.2. Методические рекомендации по изучению дополнительной литературы (работа с учебной литературой, методическими материалами по теме)

Важной составляющей учебного процесса в вузе является работа с учебной и методической литературой. Самостоятельная работа студента с учебником позволяет осуществлять подготовку ко всем видам занятий: семинарским, практическим, тестированию, зачетам, экзаменам, вести научно-исследовательскую деятельность. В последние годы можно заметить тот факт, что студенты в вузе при подготовке к занятиям стали все меньше пользоваться учебниками, составлять конспекты. Причин тому множество, но в том числе и элементарное неумение пользоваться учебной литературой.

Учебник – основной и ведущий вид учебной литературы, в нем систематизировано, в сжатом виде излагается основной учебный материал на доступном студенту языке. Однако как пользоваться учебником студентов не учат. Зачастую вузы ограничиваются лишь несколькими методическими рекомендациями: «Читать внимательно, вдумчиво, вести конспект и т.д.». Однако, чтобы материал был усвоен, его мало прочесть, его необходимо понять.

В процессе работы с учебной и научной литературой студент может:

делать записи по ходу чтения в виде простого или развернутого плана (создавать перечень основных вопросов, рассмотренных в источнике);

составлять тезисы (цитирование наиболее важных мест статьи или монографии, короткое изложение основных мыслей автора);

готовить аннотации (краткое обобщение основных вопросов работы);

создавать конспекты (развернутые тезисы, которые).

Выбрав нужный источник, следует найти интересующий раздел по оглавлению или алфавитному указателю, а также одноименный раздел конспекта лекций или учебного пособия. В случае возникших затруднений в понимании учебного материала следует обратиться к другим источникам, где изложение может оказаться более доступным.

Приемы работы с текстом:

1. Проверка по вопросам учебника (устная и письменная);
2. Постановка вопросов к тексту;
3. Взаимная проверка по вопросам в парах;
4. Подробный или краткий пересказ;
5. Пересказ с опорой на план, ключевые слова, на иллюстрации или сочетание этих элементов (опорный конспект)
6. Составление конспекта в виде:

Плана
Схем
Таблиц
Тезисов

7. Комментирование
8. Иллюстрации к тексту
9. Пересказ в парах с опорой на конспект (планы, выписки и схемы);
10. Устное и письменное аннотирование с опорой на конспект;
11. Устное и письменное реферирование (констатирующее и критическое);
12. Устное и письменное рецензирование;
13. Выступления на семинарах;
14. Подготовка учебных докладов и обзорных рефератов (по нескольким источникам);
15. Групповая дискуссия и т.д.

Постановка вопросов к тексту. Этот прием является основным в процессе уяснения содержания, ведет к всестороннему пониманию учебного текста. Понимание текста складывается из понимания отдельных слов, предложений, логической структуры всего текста, его основной идеи и смысла, а также подтекста и общего замысла автора.

Поэтому вопросы могут возникать к разным аспектам текста: к непонятным словам и предложениям, к непонятным логическим связям между предложениями и абзацами текста, к связям содержания читаемого текста с другими текстами на эту тему. Этот прием учит не пропускать ни одного непонятного места в тексте, тут же формулировать вопрос и искать на него ответ.

Составления плана. План есть перечисление всех текстовых субъектов (т.е. тем текста).

Для того чтобы составить план, надо последовательно задавать себе в процессе чтения вопрос "о чем здесь говорится?", вычленять с помощью этого вопроса субъекты высказывания и записывать их в виде пунктов плана.

План может быть простой из нескольких пунктов или развернутый, состоящий из пунктов и подпунктов.

План может быть выполнен в двух формах:

1) в тезисной форме.

2) в форме номинативных (назывных) предложений. Пункты плана совпадают с информативными центрами абзацев.

Составление схемы. Схема — это графическое изображение логических связей между основными текстовыми субъектами. Средствами графического изображения являются геометрические фигуры (прямоугольники и др.) и их соединения (линии, стрелки), а также символические изображения и рисунки предметов. Схема отличается от плана наличием связей между элементами. Связи придают картине целостность и наглядность.

Тезирование (выписки основных суждений). Процесс тезирования состоит в формулировании основных тезисов (положений, утверждений, выводов) изучаемого текста. Тезисы могут быть составлены целиком из авторских высказываний (суждений), и тогда они пишутся в кавычках в виде прямых цитат. Если же тезисы формулируются самим читателем, тогда они излагаются в виде реферативного текста с помощью использования глаголов. Например: автор анализирует, отмечает, сравнивает, доказывает, объясняет и т.п.

Составление таблицы. Этот прием используется для обобщения и систематизации учебной информации, извлеченной из некоторого раздела.

Сокращения в конспектах.

При конспектировании допускается сокращенная запись слов. Но нельзя сокращать слова как попало. Недописанные слова и фразы через какое- то время теряют смысл, забываются, их значение может исказиться.

Для сокращения записи необходимо помнить несколько правил:

В письменной речи наибольшее количество информации приходится на первые буквы слов, поэтому при сокращении прилагательных и причастий можно сохранять 3-4 буквы и окончания. Например: положительный – полж-ный.

Окончания слов в русском языке играют большую роль, поэтому нельзя сокращать те окончания, которые обозначают признаки предметных отношений.

Можно при записи пропускать гласные, поскольку в русском языке смысловая нагрузка ложится на согласные, а гласные выполняют формообразующую функцию. Например: журналист – жрнлст.

Термины, новые слова и понятия записывать полностью. Например: Спектральным анализом наз-ют мет-д исслд-ния химсчк-го сост-ва раз-ных вещ-в по их спектрам испск-ия и поглщ-ия.

Использовать общепринятые сокращения слов и аббревиатур. Например: абсолютный – абс., автономный – авт.

Использовать знаки, получившие название кванторов, которые применяют в конспектах для сокращенной записи. Отработать свою, понятную через любое время систему сокращений.

ПАМЯТКА СТУДЕНТУ

работа с учебной литературой

При чтении не пропускайте ни одного слова, которое Вам непонятно.

Если перестали понимать смысл текста, то вернитесь назад до того места, где начали затрудняться. Причиной непонимания бывают, как правило, иностранные слова, термины. В таком случае обращайтесь к словарям.

Составление терминологического словаря, работа над основными понятиями также поможет в освоении материала.

Научитесь самостоятельно приобретать знания, работать с книгой, со средствами получения и обработки информации.

Научитесь пользоваться словарями, делать выписки, составлять текстовые таблицы, графики, логические схемы.

Особое внимание обратите на развитие интеллектуальных умений и навыков, умение самостоятельно выявлять причины событий, составлять сводные таблицы.

Научитесь анализировать, сравнивать, обобщать, доказывать на основе нескольких источников.

Научитесь вычленять главное, проблему, выдвигать гипотезу.

Добейтесь чтения со скоростью не менее 150 слов в минуту, при этом сразу выделяйте главное и таким образом кратко конспектируйте.

Изучаемый материал надо воспринимать не мозаично (тогда всё главное), а целостно, то есть вести логическую проработку материала по ходу чтения и при этом составлять логические цепочки (схемы).

Больше работайте с карандашом в руке, делайте записи, схемы и т.д. Это способствует лучшему усвоению, запоминанию.

ПРАВИЛА САМОСТОЯТЕЛЬНОЙ РАБОТЫ С УЧЕБНОЙ ЛИТЕРАТУРОЙ

Составить перечень книг, с которыми Вам следует познакомиться; «не старайтесь запомнить всё, что вам в ближайшее время не понадобится, – запомните только, где это можно отыскать».

Сам такой перечень должен быть систематизированным (что необходимо для семинаров, что для экзаменов, что пригодится для написания курсовых и дипломных работ, а что Вас интересует за рамками официальной учебной деятельности, то есть что может расширить Вашу общую культуру...).

Обязательно выписывать все выходные данные по каждой книге (при написании курсовых и дипломных работ это позволит очень сэкономить время).

Разобраться для себя, какие книги (или какие главы книг) следует прочитать более внимательно, а какие – просто просмотреть.

Естественно, все прочитанные книги, учебники и статьи следует конспектировать, но это не означает, что надо конспектировать «все подряд»: можно выписывать кратко основные идеи автора и иногда приводить наиболее яркие и показательные цитаты (с указанием страниц).

Если Вы раньше мало работали с научной литературой, то следует выработать в себе способность «воспринимать» сложные тексты; для этого лучший приём – научиться «читать медленно», когда Вам понятно каждое прочитанное слово (а если слово незнакомое, то либо с помощью словаря, либо с помощью преподавателя обязательно его узнать), и это может занять немалое время (у кого-то – до нескольких недель и даже месяцев); опыт показывает, что после этого студент каким-то «чудом» начинает буквально заглатывать книги и чуть ли не видеть «сквозь обложку», стоящая это работа или нет...

Чтение научного текста является частью познавательной деятельности. Её цель – извлечение из текста необходимой информации. От того на сколько осознанна читающим собственная внутренняя установка при обращении к печатному слову (найти нужные сведения, усвоить информацию полностью или частично, критически проанализировать материал и т.п.) во многом зависит эффективность осуществляемого действия.

АВТОНОМНАЯ НЕКОММЕРЧЕСКАЯ ОРГАНИЗАЦИЯ ВЫСШЕГО ОБРАЗОВАНИЯ
«ВЫСШАЯ ШКОЛА СЦЕНИЧЕСКИХ ИСКУССТВ»

Факультет ТЕАТРОВЕДЕНИЯ И ТЕАТРАЛЬНЫХ ТЕХНОЛОГИЙ

УТВЕРЖДАЮ

Ректор Райкин К.А.

«02» июня 2025 г.

РАБОЧАЯ ПРОГРАММА ДИСЦИПЛИНЫ *(МОДУЛЯ)*

БЕЗОПАСНОСТЬ ЖИЗНЕДЕЯТЕЛЬНОСТИ

Основная профессиональная образовательная программа
высшего образования – программа бакалавриата по направлению подготовки
52.03.04 ТЕХНОЛОГИЯ ХУДОЖЕСТВЕННОГО ОФОРМЛЕНИЯ СПЕКТАКЛЯ

Направленность (профиль):
СЦЕНИЧЕСКОЕ ОФОРМЛЕНИЕ СПЕКТАКЛЯ
(ХУДОЖНИК-ТЕХНОЛОГ СЦЕНЫ)

Квалификация выпускника
БАКАЛАВР

Москва
2025

Содержание

1. Цель и задачи освоения дисциплины (модуля)

2. Перечень планируемых результатов обучения по дисциплине (модулю), соотнесенных с индикаторами достижения компетенций, обеспечивающие достижение результатов освоения образовательной программы.

3. Место дисциплины в структуре образовательной программы

4. Объем дисциплины (модуля) в зачетных единицах с указанием количества академических часов, выделенных на контактную работу обучающихся с преподавателем (по видам учебных занятий) и на самостоятельную работу обучающихся

5. Содержание дисциплины (модуля), структурированное по темам, разделам с указанием количества академических часов и видов учебных занятий

5.1. Содержание разделов, тем дисциплины (модуля)

5.2. Содержание семинарских/практических занятий

5.3. Самостоятельная работа обучающихся по освоению дисциплины (модуля)

6. Учебно-методическое и информационное обеспечение дисциплины

6.1. Электронный образовательный ресурс

6.2. Перечень основной и дополнительной литературы, необходимой для освоения дисциплины

6.3. Перечень ресурсов информационно-телекоммуникационной сети «Интернет», используемых при освоении дисциплины

7. Описание материально-технической базы, необходимой для осуществления образовательного процесса по дисциплине

7.1. Перечень программного обеспечения

7.2. Материально-техническое обеспечение

8. ФОНД ОЦЕНОЧНЫХ СРЕДСТВ ДЛЯ ПРОВЕДЕНИЯ ПРОМЕЖУТОЧНОЙ АТТЕСТАЦИИ И ТЕКУЩЕГО КОНТРОЛЯ УСПЕВАЕМОСТИ ПО ДИСЦИПЛИНЕ (МОДУЛЮ)

8.1. Текущий контроль успеваемости

8.2. Промежуточная аттестация

9. МЕТОДИЧЕСКИЕ МАТЕРИАЛЫ

Рабочая программа дисциплины:
«Безопасность жизнедеятельности»

Рабочая программа дисциплины разработана в соответствии с требованиями Федерального государственного образовательного стандарта высшего образования – бакалавриат по направлению подготовки 52.03.04 Технология художественного оформления спектакля, утвержденным приказом Министерства образования и науки Российской Федерации от 16.11.2017 г. № 1123.

Организация-разработчик: АНО «Высшая школа сценических искусств»

1. Цель и задачи освоения дисциплины (модуля)

Цель освоения дисциплины подготовка компетентного специалиста по обеспечению безопасности в повседневной жизни, в экстремальных и чрезвычайных ситуациях; формирование профессиональной культуры безопасности, характера мышления и ценностных ориентаций, при которых вопросы безопасности рассматриваются как приоритетные.

Задачи освоения дисциплины: получение знаний о нормативно-допустимых уровнях воздействия негативных факторов на человека и среду обитания, изучение, классификация и систематизация сложных событий, процессов, явлений в области обеспечения безопасности и комфортных условий деятельности человека на всех стадиях его жизненного цикла, выработка мер по упреждению, локализации и устранению существующих угроз и опасностей.

2. Перечень планируемых результатов обучения по дисциплине (модулю), соотнесенных с индикаторами достижения компетенций, обеспечивающие достижение результатов освоения образовательной программы.

Компетенция	Индикатор достижения компетенции (ИД)	Планируемый результат обучения по дисциплине, соотнесенный с ИД
УК-8 Способен создавать и поддерживать в повседневной жизни и в профессиональной деятельности безопасные условия жизнедеятельности для сохранения природной среды, обеспечения устойчивого развития общества, в том числе при угрозе и возникновении чрезвычайных ситуаций и военных конфликтов	**УК-8.1** Знает основы безопасности жизнедеятельности, телефоны служб спасения. **УК-8.2** Умеет оказать первую помощь в чрезвычайных ситуациях, создавать безопасные условия реализации профессиональной деятельности. **УК-8.3** Владеет навыками поддержания безопасных условий жизнедеятельности.	**Знать:** основы экологии, правила безопасности жизнедеятельности, классификацию опасных и вредных факторов окружающей среды, способы предупреждения при угрозе и возникновении чрезвычайных ситуаций и военных конфликтов **Уметь:** определять степень опасности угрожающих факторов, адекватно реагировать при возникновении чрезвычайных ситуаций; осуществлять оперативные действия по предотвращению чрезвычайных ситуаций и/или их последствий, в том числе при угрозе и возникновении военных конфликтов **Владеть:** навыками оказания первой помощи и использования индивидуальных средств защиты.
УК-10 Способен формировать нетерпимое отношение к проявлениям экстремизма, терроризма, коррупционному поведению и противодействовать им в профессиональной деятельности	**УК-10.1** Знает сущность экстремизма, терроризма, коррупции и осознает их негативные последствия в социальных, экономических и других процессах общества **УК-10.2** Умеет идентифицировать угрозы и проявления экстремизма, терроризма, противодействовать им в профессиональной деятельности **УК-10.3** Владеет навыками использования нормативно-правовых документов для формулирования аргументации по противодействию коррупционному поведению и нейтрализации коррупционных проявлений в профессиональной деятельности	**Знать:** основные положения защиты интересов и прав гражданина, признаки коррупционного поведения, формы его проявления в различных сферах общественной жизни и его последствия, основные понятия и признаки экстремизма, терроризма, направления и условия противодействия экстремизму, терроризму, коррупции. **Уметь:** идентифицировать и оценивать коррупционные риски; применять правовые нормы о противодействии коррупционному поведению; определять меры по урегулированию конфликта интересов и предупреждению коррупции; **Владеть:** способностью осуществлять социальную и профессиональную деятельность на основе сформированного нетерпимого отношения к коррупции в обществе; выполнять профессиональные задачи в соответствии с нормами морали, профессиональной этики и служебного этикета

3. Место дисциплины в структуре образовательной программы

Дисциплина *(модуль)* «Безопасность жизнедеятельности» относится к обязательной части Блока 1 «Дисциплины (модули)» образовательной программы.

4. Объем дисциплины (модуля) в зачетных единицах с указанием количества академических часов, выделенных на контактную работу обучающихся с преподавателем (по видам учебных занятий) и на самостоятельную работу обучающихся

Вид учебной работы		Трудоемкость					
		зач. ед.	ак. час.	по семестрам, час.			
				5	6	7	8
Общая трудоемкость по учебному плану		**2**	**72**		*72*		
Лекции (Л)			18		18		
Практические занятия (Пр)			18		18		
Семинарские занятия (С)							
Контроль самостоятельной работы (КСР)							
Самостоятельная работа (СРС)			32		32		
Консультация							
Промежуточная аттестации	Экзамен						
	Зачет/зачет с оценкой		4		4		4

5. Содержание дисциплины (модуля), структурированное по темам, разделам с указанием количества академических часов и видов учебных занятий

№ п/п	Наименование раздела, темы	Количество академических часов – всего	из них					Формируемые компетенции
			Лекции	Практические	Семинарские	Самостоятельная работа	Консультации	
1	Тема 1. Введение в безопасность. Основные понятия и определения	6	2	2		2		УК-8; УК-10
2	Тема 2. Человек и техно сфера.	6	2	2		2		УК-8; УК-10
3	Тема 3. Идентификация и воздействие на человека вредных и опасных факторов среды обитания	8	2	2		4		УК-8; УК-10
4	Тема 4. Защита человека и среды обитания от вредных и опасных факторов природного, антропогенного и техногенного происхождения	8	2	2		4		УК-8; УК-10
5	Тема 5. Обеспечение комфортных условий для жизни и деятельности человека	8	2	2		4		УК-8; УК-10
6	Тема 6. Психофизиологические и эргономические основы безопасности	8	2	2		4		УК-8; УК-10
7	Тема 7. Чрезвычайные ситуации и методы защиты в условиях их реализации	8	2	2		4		УК-8; УК-10
8	Тема 8. Управление безопасностью жизнедеятельности	8	2	2		4		УК-8; УК-10
9.	Тема 9. Оказание первой помощи	8	2	2		4		УК-8; УК-10
Подготовка к зачету/экзамену		**4**				**4**		УК-8; УК-10
Итого объём часов дисциплины		**72**	**18**	**18**		**36**		

5.1. Содержание разделов, тем дисциплины (модуля)

Тема 1. Введение в безопасность. Основные понятия и определения

Характерные системы "человек - среда обитания". Производственная, городская, бытовая, природная среда. Взаимодействие человека со средой обитания. Понятия «опасность», «безопасность». Виды опасностей: природные, антропогенные, техногенные, глобальные. Экологическая, промышленная, производственная безопасности, пожарная, радиационная, транспортная, экономическая, продовольственная и информационная безопасности как компоненты национальной безопасности. Вред, ущерб, риск – виды и характеристики. Чрезвычайные ситуации – понятие, основные виды. Безопасность и устойчивое развитие. Безопасность как одна из основных потребностей человека. Значение безопасности в современном мире. Причины проявления опасности. Роль человеческого фактора в причинах реализации опасностей. Аксиомы безопасности жизнедеятельности. Постиндустриальное общество как общество риска. Концепция общества риска. Значение компетенций в области безопасности для обеспечения устойчивого развития социума. Безопасность и демография. Место и роль безопасности в предметной области и профессиональной деятельности.

Тема 2. Человек и техно сфера.

Понятие техносферы. Структура техносферы и ее основных компонентов. Генезис техносферы. Современное состояние техносферы и техносферной безопасности. Критерии и параметры безопасности техносферы. Виды, источники основных опасностей техносферы и ее отдельных компонентов.

Тема 3. Идентификация и воздействие на человека вредных и опасных факторов среды обитания

Классификация негативных факторов природного, антропогенного и техногенного происхождения. Вредные и опасные негативные факторы. Системы восприятия и компенсации организмом человека вредных факторов среды обитания. Предельно-допустимые уровни опасных и вредных факторов – основные виды и принципы установления. Параметры, характеристики основных вредных и опасных факторов среды обитания человека, основных компонентов техносферы и их источников. Воздействие основных негативных факторов на человека и их предельно-допустимые уровни.

Тема 4. Защита человека и среды обитания от вредных и опасных факторов природного, антропогенного и техногенного происхождения

Основные принципы защиты от опасностей. Системы и методы защиты человека и окружающей среды от основных видов опасного и вредного воздействия природного, антропогенного и техногенного происхождения. Методы защиты от вредных веществ, физических полей, информационных потоков, опасностей биологического и психологического происхождения. Общая характеристика и классификация защитных средств. Методы контроля и мониторинга опасных и вредных факторов. Основные принципы и этапы контроля и прогнозирования. Методы определения зон действия негативных факторов и их уровней.

Тема 5. Обеспечение комфортных условий для жизни и деятельности человека

Взаимосвязь условий жизнедеятельности со здоровьем и производительностью труда. Комфортные (оптимальные) условия жизнедеятельности. Климатическая, воздушная, световая, акустическая и психологическая среды, влияние среды на самочувствие, состояние здоровья и работоспособность человека. Психофизиологические и эргономические условия организации и безопасности труда. Принципы, методы и средства организации комфортных условий жизнедеятельности.

Тема 6. Психофизиологические и эргономические основы безопасности

Психические процессы, свойства и состояния, влияющие на безопасность. Психические процессы, психические свойства, психические состояния, влияющие на безопасность. Основные психологические причины ошибок и создания опасных ситуаций. Профессиограмма. Инженерная психология. Психодиагностика, профессиональная ориентация и отбор специалистов операторского профиля. Факторы, влияющих на надежность действий операторов.

Виды и условия трудовой деятельности. Виды трудовой деятельности: физический и умственный труд, формы физического и умственного труда, творческий труд. Классификация условий труда по тяжести и напряженности трудового процесса. Классификация условий труда по

факторам производственной среды.

Эргономические основы безопасности. Эргономика как наука о правильной организации человеческой деятельности, соответствии труда физиологическим и психическим возможностям человека, обеспечение эффективной работы, не создающей угрозы для здоровья человека. Система «человек – машина – среда». Антропометрическая, сенсомоторная, энергетическая, биомеханическая и психофизиологическая совместимость человека и машины. Организация рабочего места.

Тема 7. Чрезвычайные ситуации и методы защиты в условиях их реализации

Основные понятия и определения, классификация чрезвычайных ситуаций и объектов экономики по потенциальной опасности. Фазы развития чрезвычайных ситуаций. Поражающие факторы источников чрезвычайных ситуаций техногенного характера. Классификация стихийных бедствий (природных катастроф), техногенный аварий. Характеристика поражающих факторов чрезвычайных ситуаций природного характера. Техногенные аварии – их особенности и поражающие факторы. Чрезвычайные ситуации мирного и военного времени и их поражающие факторы. Виды оружия массового поражения, их особенности и последствия его применения. Терроризм и террористические действия. Методы прогнозирования и оценки обстановки при чрезвычайных ситуациях. Устойчивость функционирования объектов экономики в чрезвычайных ситуациях. Принципы и способы повышения устойчивости функционирования объектов в чрезвычайных ситуациях. Основы организации защиты населения и персонала в мирное и военное время, способы защиты, защитные сооружения, их классификация. Организация эвакуации населения и персонала из зон чрезвычайных ситуаций. Мероприятия медицинской помощи. Средства индивидуальной защиты и порядок их использования. Основы организации аварийно-спасательных и других неотложных работ при чрезвычайных ситуациях.

Тема 8. Управление безопасностью жизнедеятельности

Законодательные и нормативные правовые основы управления безопасностью жизнедеятельности. Системы законодательных и нормативно-правовых актов, регулирующих вопросы экологической, промышленной, производственной безопасности и безопасности в чрезвычайных ситуациях, гражданской обороны. Характеристика основных законодательных и нормативно-правовых актов: назначение, объекты регулирования и основные положения. Экономические основы управления безопасностью. Современные рыночные методы экономического регулирования различных аспектов безопасности: позитивные и негативные методы стимулирования безопасности. Понятие экономического ущерба, его составляющие и методические подходы к оценке. Материальная ответственность за нарушение требований экологической, промышленной и производственной безопасности. Страхование рисков: экологическое страхование, страхование ответственности владельцев опасных производственных объектов, страхование профессиональных рисков, социальное страхование Основные понятия, функции, задачи и принципы страхования рисков. Органы государственного управления безопасностью: органы управления, надзора и контроля за безопасностью, их основные функции, права и обязанности, структура. Корпоративный менеджмент в области экологической безопасности, условий труда и здоровья работников: основные задачи, принципы и системы менеджмента (экологический менеджмент, менеджмент безопасности труда и здоровья работников).

Тема 9. Оказание первой помощи

Первая помощь. Правила оказания первой помощи пострадавшим. Сердечно-легочная реанимация. Раны, кровотечения: артериальное, венозное, капиллярное. Наложение жгута. Механические травмы: ушиб, растяжение связок, вывих, перелом. Наложение шины. Ожоги, обморожения. Тепловой удар, солнечный удар. Утопление. Отравление. Воздействие электрического тока на человека: виды воздействия, электрический удар, местные электротравмы, параметры, определяющие тяжесть поражения электрическим током, пути протекания тока через тело человека. Первая помощь при поражении электрическим током. Предельно допустимые значения напряжения прикосновения и тока. Мероприятия первой помощи пострадавшим

5.2. Содержание практических занятий

Тема1: Введение в безопасность. Основные понятия и определения.

Вопросы для обсуждения:

1. Характерные системы "человек - среда обитания".

2. Понятие «безопасность». Системы безопасности и их структура.
3. Вред, ущерб, риск – виды и характеристики.
4. Причины проявления опасности. Человек как источник опасности.

Тема2: Человек и техносфера.

Вопросы для обсуждения:

1. Техносфера: структура, этапы формирования, опасные факторы.
2. Виды техносферных зон.
3. Техносфера и безопасность.
4. Современное состояние техносферы и техносферной безопасности.

Тема3: Идентификация и воздействие на человека вредных и опасных факторов среды обитания.

Вопросы для обсуждения:

1. Негативные факторы среды обитания.
2. Химические и биологические негативные факторы.
3. Физические негативные факторы.
4. Опасные факторы комплексного характера.

Тема 4: Защита человека и среды обитания от вредных и опасных факторов природного, антропогенного и техногенного происхождения.

Вопросы для обсуждения:

1. Основные принципы защиты.
2. Защита от химических и биологических негативных факторов.
3. Защита от энергетических воздействий и физических полей.

Тема 5: Обеспечение комфортных условий для жизни и деятельности человека.

Вопросы для обсуждения:

1. Понятие комфортных или оптимальных условий.
2. Микроклимат помещений.
3. Освещение и световая среда в помещении.

Тема 6: Психофизиологические и эргономические основы безопасности.

Вопросы для обсуждения:

1. Психофизиологические и эргономические основы безопасности.
2. Условия труда в профессиональной деятельности.

Тема 7: Чрезвычайные ситуации и методы защиты в условиях их реализации.

Вопросы для обсуждения:

1. Чрезвычайные ситуации.
2. Защита населения в чрезвычайных ситуациях.

Тема 8: Управление безопасностью жизнедеятельности.

Вопросы для обсуждения:

1. Законодательные и нормативные правовые основы управления безопасностью жизнедеятельности.
2. Экономические основы управления безопасностью.

Тема 9: Оказание первой помощи

Вопросы для обсуждения:

Правила оказания первой помощи пострадавшим

5.3. Самостоятельная работа обучающихся по освоению дисциплины (модуля)

Раздел (тема) дисциплин, его содержание	Вид, содержание самостоятельной работы
Тема 1. Введение в безопасность. Основные понятия и определения	Подготовка к семинарскому занятию, устному опросу Изучение дополнительной литературы (работа с учебной литературой, методическими материалами по теме) Поиск информации с использованием сети Интернет
Тема 2. Человек и техно сфера.	Подготовка к семинарскому занятию, устному опросу Изучение дополнительной литературы (работа с учебной литературой, методическими материалами по теме) Поиск информации с использованием сети Интернет
Тема 3. Идентификация и воздействие на человека вредных и опасных факторов среды обитания	Подготовка к семинарскому занятию, устному опросу Изучение дополнительной литературы (работа с учебной литературой, методическими материалами по теме) Поиск информации с использованием сети Интернет

Тема 4. Защита человека и среды обитания от вредных и опасных факторов природного, антропогенного и техногенного происхождения	Подготовка к семинарскому занятию, устному опросу Изучение дополнительной литературы (работа с учебной литературой, методическими материалами по теме) Поиск информации с использованием сети Интернет
Тема 5. Обеспечение комфортных условий для жизни и деятельности человека	Подготовка к семинарскому занятию, устному опросу Изучение дополнительной литературы (работа с учебной литературой, методическими материалами по теме) Поиск информации с использованием сети Интернет
Тема 6. Психофизиологические и эргономические основы безопасности	Подготовка к семинарскому занятию, устному опросу Изучение дополнительной литературы (работа с учебной литературой, методическими материалами по теме) Поиск информации с использованием сети Интернет
Тема 7. Чрезвычайные ситуации и методы защиты в условиях их реализации	Подготовка к семинарскому занятию, устному опросу Изучение дополнительной литературы (работа с учебной литературой, методическими материалами по теме) Поиск информации с использованием сети Интернет
Тема 8. Управление безопасностью жизнедеятельности	Подготовка к семинарскому занятию, устному опросу Изучение дополнительной литературы (работа с учебной литературой, методическими материалами по теме) Поиск информации с использованием сети Интернет
Тема 9: Оказание первой помощи	Подготовка к семинарскому занятию, устному опросу Изучение дополнительной литературы (работа с учебной литературой, методическими материалами по теме) Поиск информации с использованием сети Интернет

6. Учебно-методическое и информационное обеспечение дисциплины

6.1. Электронный образовательный ресурс

1.	Электронная библиотечная система «Университетская Библиотека Онлайн»	http://www.biblioclub.ru/

6.2. Перечень основной и дополнительной литературы, необходимой для освоения дисциплины

Основная литература:

1. Безопасность жизнедеятельности : учебник / Э. А. Арустамов, А. Е. Волощенко, Н. В. Косолапова, Н. А. Прокопенко ; под ред. Э. А. Арустамова. – 25-е изд. – Москва : Дашков и К°, 2023. – 446 с. : ил., табл., схем. – (Учебные издания для бакалавров). – Режим доступа: по подписке. – URL: https://biblioclub.ru/index.php?page=book&id=710137 (дата обращения: 09.09.2024). – Библиогр. в кн. – ISBN 978-5-394-05502-7. – Текст : электронный.
2. Хамидуллин, Р. Я. Безопасность жизнедеятельности : учебник : [12+] / Р. Я. Хамидуллин, И. В. Никитин. – Москва : Московский финансово-промышленный университет «Синергия», 2020. – 138 с. : ил. – (Университетская серия). – Режим доступа: по подписке. – URL: https://biblioclub.ru/index.php?page=book&id=602816 (дата обращения: 09.09.2024). – Библиогр.: с. 126-127. – ISBN 978-5-4257-0483-2. – DOI 10.37791/978-5-4257-0483-2-2020-1-138. – Текст : электронный.
3. Безопасность жизнедеятельности : учебник / В. О. Евсеев, В. В. Кастерин, Т. А. Коржинек [и др.] ; под ред. Е. И. Холостовой, О. Г. Прохоровой. – 4-е изд., стер. – Москва : Дашков и К°, 2022. – 452 с. : ил., табл. – (Учебные издания для бакалавров). – Режим доступа: по подписке. – URL: https://biblioclub.ru/index.php?page=book&id=684378 (дата обращения: 10.09.2024). – Библиогр. в кн. – ISBN 978-5-394-04584-4. – Текст : электронный.
4. Безопасность жизнедеятельности : учебное пособие : [16+] / сост. Л. Н. Горбунова, О. В. Чурбакова ; Сибирский федеральный университет. – Красноярск : Сибирский федеральный университет (СФУ), 2022. – 320 с. : ил., табл., схем. – Режим доступа: по подписке. – URL: https://biblioclub.ru/index.php?page=book&id=706640 (дата обращения: 10.09.2024). – Библиогр. в кн. – Текст : электронный.

5. Никифоров, Л. Л. Безопасность жизнедеятельности : учебное пособие / Л. Л. Никифоров, В. В. Персиянов. – 4-е изд., стер. – Москва : Дашков и К°, 2022. – 492 с. : ил., табл., схем. – (Учебные издания для бакалавров). – Режим доступа: по подписке. – URL: https://biblioclub.ru/index.php?page=book&id=684399 (дата обращения: 10.09.2024). – ISBN 978-5-394-04585-1. – Текст : электронный.
6. Безопасность жизнедеятельности : учебное пособие : [16+] / Р. М. Богданова, С. Г. Тяглов, М. Ю. Денисов [и др.] ; под ред. В. Ю. Боева ; Ростовский государственный экономический университет (РИНХ). – Ростов-на-Дону : Издательско-полиграфический комплекс РГЭУ (РИНХ), 2021. – 674 с. : ил., табл., схем. – Режим доступа: по подписке. – URL: https://biblioclub.ru/index.php?page=book&id=693142 (дата обращения: 10.09.2024). – ISBN 978-5-7972-2946-9. – Текст : электронный.

7. Маринченко, А.В. Безопасность жизнедеятельности : учебное пособие / А.В. Маринченко. – 5-е изд., доп. и перераб. – Москва : Дашков и К, 2013. – 360 с. – Текст: непосредственный **10 экз.**

Дополнительная литература:

1. Мурадова, Е. О. Безопасность жизнедеятельности : шпаргалка : учебное пособие : [16+] / Е. О. Мурадова ; Научная книга. – 2-е изд. – Саратов : Научная книга, 2020. – 32 с. : табл. – Режим доступа: по подписке. – URL: https://biblioclub.ru/index.php?page=book&id=578515 (дата обращения: 10.09.2024). – ISBN 978-5-9758-1977-2. – Текст : электронный.
2. Гусев, С. И. Безопасность жизнедеятельности : практикум для обучающихся по направлению подготовки 51.03.03, 51.03.06, 46.03.02 : [16+] / С. И. Гусев, Г. Ф. Привалова ; Кемеровский государственный институт культуры. – Кемерово : Кемеровский государственный институт культуры (КемГИК), 2020. – 140 с. : ил. – Режим доступа: по подписке. – URL: https://biblioclub.ru/index.php?page=book&id=696611 (дата обращения: 10.09.2024). – Библиогр.: с. 116-117. – ISBN 978-5-8154-0561-5. – Текст : электронный.
3. Симакова, Н. Н. Безопасность жизнедеятельности : практикум : [16+] / Н. Н. Симакова, Л. П. Власова, Т. В. Колбасенко. – Новосибирск : Сибирский государственный университет телекоммуникаций и информатики, 2022. – 66 с. : табл., схем. – Режим доступа: по подписке. – URL: https://biblioclub.ru/index.php?page=book&id=695045 (дата обращения: 10.09.2024). – Библиогр.: с. 49. – Текст : электронный.
4. Безопасность жизнедеятельности : учебное пособие (практикум) : направление подготовки 20.03.01 Техносферная безопасность : практикум : [16+] / сост. Е. В. Соколова ; Северо-Кавказский федеральный университет. – Ставрополь : Северо-Кавказский Федеральный университет (СКФУ), 2021. – 115 с. : ил., табл. – Режим доступа: по подписке. – URL: https://biblioclub.ru/index.php?page=book&id=712180 (дата обращения: 10.09.2024). – Текст : электронный.
5. Маслова, Л. Ф. Первая помощь пострадавшим : учебное пособие по курсу «Безопасность жизнедеятельности» : [16+] / Л. Ф. Маслова ; Ставропольский государственный аграрный университет. – Ставрополь : Ставропольский государственный аграрный университет (СтГАУ), 2020. – 40 с. : ил., табл. – Режим доступа: по подписке. – URL: https://biblioclub.ru/index.php?page=book&id=700853 (дата обращения: 10.09.2024). – Текст : электронный.
6. Ковалев, С. А. Антология безопасности : безопасность в чрезвычайных ситуациях : учебное пособие : [16+] / С. А. Ковалев, В. С. Кузеванов. – Омск : Омский государственный университет им. Ф.М. Достоевского (ОмГУ), 2020. – 68 с. : табл., схем. – Режим доступа: по подписке. – URL: https://biblioclub.ru/index.php?page=book&id=614051 (дата обращения: 10.09.2024). – ISBN 978-5-7779-2460-5. – Текст : электронный.

6.3. Перечень ресурсов информационно-телекоммуникационной сети «Интернет», используемых при освоении дисциплины

1.	Российская Государственная библиотека. Электронный каталог	http://www.rsl.ru/index.php?f=97
2.	Альдебаран.	http://aldebaran.ru/

3.	Библиотека Гумер.	https://www.gumer.info/
4.	Библиотека научной и студенческой информации	http://bibliofond.ru
5.	Научная педагогическая электронная библиотека	http://elib.gnpbu.ru/
6.	Научная электронная библиотека eLIBRARY.RU	http://e-library.ru
7.	Научная электронная библиотека КиберЛенинка	http://cyberleninka.ru
8.	Национальная электронная библиотека	http://нэб.рф
9.	Некоммерческая электронная библиотека «ImWerden»: искусство, театр, кино и музыка	http://imwerden.de/
10.	Портал культурного наследия России	http://www.culture.ru
11.	Российская государственная библиотека искусств	http://liart.ru/ru/
12.	Электронная библиотека учебников	http://studentam.net/
13.	Библиотека Максима Мошкова	http://lib.ru/
14.	Классика.ру	https://klassika.ru/
15.	Русская виртуальная библиотека	https://rvb.ru/
16.	Библиотека изобразительных искусств	http://www.artlib.ru/
17.	Электронные публикации Института русской литературы (Пушкинского Дома) РАН	http://lib.pushkinskijdom.ru/
18.	Журнальный зал	https://magazines.gorky.media/
19.	Энциклопедии Кирилла и Мефодия	http://www.megabook.ru

7. Описание материально-технической базы, необходимой для осуществления образовательного процесса по дисциплине

7.1. Перечень программного обеспечения

1.	Лицензионное программное обеспечение	операционная система Windows XP, Microsoft windows 8, Microsoft office 2013
2.	Свободно распространяемое программное обеспечение	OpenOffice: Writer, Calc, Impress, Draw, Base, Math
3.	Свободно распространяемое программное обеспечение отечественного производства	Яндекс.Браузер (https://browser.yandex.ru/), Dicter (https://www.dicter.ru/), Windows Player (https://windowsplayer.ru/), WindowsRar (https://windowsrar.ru/), PDFMaster (https://pdfmaster.ru/), ASTRA LINUX SPECIAL EDITION (https://astralinux.ru/products/astra-linux-special-edition/), LibreOffice (https://ru.libreoffice.org/), Okular (https://okular.kde.org/ru/download/), Редактор изображений Gimp (https://www.gimp.org/)

7.2. Материально-техническое обеспечение

№ п\п	Наименование помещений	Назначение помещений	Оснащенность (оборудование) помещений
1.	Учебная аудитория для проведения учебных занятий № 414	Учебная аудитория для проведения занятий лекционного и (или) семинарского типа и (или) групповые консультации, и (или) индивидуальную работу обучающихся (в том числе индивидуальные консультации), проведения практик, текущего контроля и промежуточной аттестации	– Рабочее место преподавателя: ПК-Моноблок Lenovo с доступом к сети Интернет и обеспечением доступа в электронную информационно-образовательную среду Института.. – Интерактивная доска (Panasonic UB-T880W с проектором Panasonic PT-CW240). – Мебель учебная (столы, стулья).
2.	Помещение для самостоятельной работы	Помещение для самостоятельной работы обучающихся	Читальный зал: – Посадочных мест: 15 – Рабочее место обучающегося: 15 шт. ПК Моноблок Lenovo с доступом к сети Интернет и в ЭИОС Вуза. – ЖК телевизор «Panasonic 42». – Учебная мебель (столы, стулья)

8. ФОНД ОЦЕНОЧНЫХ СРЕДСТВ ДЛЯ ПРОВЕДЕНИЯ ПРОМЕЖУТОЧНОЙ АТТЕСТАЦИИ И ТЕКУЩЕГО КОНТРОЛЯ УСПЕВАЕМОСТИ ПО ДИСЦИПЛИНЕ (МОДУЛЮ)

8.1. Текущий контроль успеваемости

Показателями оценивания результатов текущего контроля успеваемости обучающихся по дисциплине является:

активность обучающегося в рамках аудиторных учебных занятий: на лекционных и семинарских (практических) занятиях – уровень знаний, умений и навыков, продемонстрированных обучающимся;

результаты самостоятельной работы: письменные работы (доклады, статьи и другие публикации, эссе и т.п.), творческие работы и объекты и др;

посещаемость учебных занятий по дисциплинам (модулям), практикам;

другие значимые результаты работы обучающегося.

Текущий контроль успеваемости по дисциплине (модулю) проводится в ходе семинарских (практических) занятий методами устного или письменного опроса (работ), в процессе выступлений обучающихся.

Критерии оценки и оценочные материалы для проведения текущего контроля успеваемости:

Устный опрос

Устный опрос проводится по пройденным темам курса в ходе семинарских занятий.

Шкала оценивания	Критерии выставления оценок
«Отлично»	1) полное раскрытие вопроса; 2)указание точных названий и определений; 3) правильная формулировка понятий и категорий; 4) самостоятельность ответа, умение вводить и использовать собственные классификации и квалификации, анализировать и делать собственные выводы по рассматриваемой теме; 5) использование дополнительной литературы и иных материалов и др.
«Хорошо»	1) недостаточно полное, по мнению преподавателя, раскрытие темы; 2) несущественные ошибки в определении понятий, категорий и т.п., кардинально не меняющих суть изложения; 3) использование устаревшей учебной литературы и других источников
«Удовлетворительно»	1) отражение лишь общего направления изложения лекционного материала и материала современных учебников; 2) наличие достаточного количества несущественных или одной-двух существенных ошибок в определении понятий и категорий и т. п.; 3) использование устаревшей учебной литературы и других источников; 4) неспособность осветить проблематику учебной дисциплины и др.
«Неудовлетворительно»	1) нераскрытые темы; 2) большое количество существенных ошибок; 3) отсутствие умений и навыков, обозначенных выше в качестве критериев выставления положительных оценок др.

Доклад

Доклады по основным разделам дисциплины заслушиваются в ходе семинарских/практических занятий.

Шкала оценивания	Критерии выставления оценок
Отлично	Соответствие целям и задачам дисциплины, актуальность темы и рассматриваемых проблем, соответствие содержания заявленной теме, заявленная тема полностью раскрыта, рассмотрение дискуссионных вопросов по проблеме, сопоставлены различные точки зрения по рассматриваемому вопросу, научность языка изложения, логичность и

	последовательность в изложении материала, количество исследованной литературы, в том числе новейших источников по проблеме, четкость выводов,
Хорошо	Соответствие целям и задачам дисциплины, актуальность темы и рассматриваемых проблем, соответствие содержания заявленной теме, научность языка изложения, заявленная тема раскрыта недостаточно полно, отсутствуют новейшие литературные источники по проблеме,
Удовлетворительно	Соответствие целям и задачам дисциплины, содержание работы не в полной мере соответствует заявленной теме, заявленная тема раскрыта недостаточно полно, использовано небольшое количество научных источников, нарушена логичность и последовательность в изложении материала
Неудовлетворительно	Работа не соответствует целям и задачам дисциплины, содержание работы не соответствует заявленной теме, содержание работы изложено не научным стилем

Примерные темы докладов по основным разделам дисциплины

1. Основы безопасности жизнедеятельности: понятия и принципы.
2. Экологические угрозы и их влияние на безопасность человека.
3. Чрезвычайные ситуации: виды и методы предотвращения.
4. Устойчивое развитие общества: основные факторы и стратегии.
5. Безопасность трудовой деятельности: права и обязанности работников.
6. Психология безопасности: как подготовить себя и окружающих.
7. Роль гражданской обороны в обеспечении безопасности населения.
8. Пожарная безопасность: основные правила и действия при ЧС.
9. Принципы экологической безопасности в urbanистика.
10. Устойчивое развитие и его важность для будущих поколений.
11. Безопасность транспортных систем: современные вызовы.
12. Принципы работы системы оповещения населения о ЧС.
13. Электронная безопасность: риски и механизмы защиты.
14. Глобальные изменения климата и их влияние на российские регионы.
15. Защита населения от биологических угроз: пандемии, болезни.
16. Комплексный подход к обеспечению безопасности на предприятиях.
17. Угрозы кибербезопасности: что нужно знать каждому.
18. Как модификации окружающей среды влияют на безопасность.
19. Устойчивые технологии в строительстве: безопасность и экология.
20. Влияние социальных факторов на безопасность населения.
21. Повышение безопасности в образовательных учреждениях.
22. Подготовка населения к природным катастрофам: эвакуация, план действий.
23. Социальная ответственность бизнеса за безопасность работников.
24. Управление рисками: стратегии на уровне государства и бизнеса.
25. Как избежать травм в повседневной жизни: prevención.
26. Проблемы безопасной переработки отходов: что нужно знать.
27. Влияние загрязнения воды на благосостояние и безопасность.
28. Психические факторы и безопасность: как стресс влияет на решение.
29. Личные меры безопасности: повседневные практики для каждого.
30. Отношение населения к рискам и их оценка в кризисных ситуациях.
31. Безопасность на острых театрах военных действий.
32. Как культура влияет на восприятие угроз и безопасность.
33. Законодательство и безопасность: что изменилось за последние годы.
34. Основы безопасности при работе с театральными декорациями: материалы и технологии.
35. Пожарная безопасность в театральных зданиях: нормы и правила.
36. Эргономика рабочего места художника-декоратора: здоровье и безопасность.
37. Безопасность при использовании осветительного оборудования на сцене: новый взгляд.
38. Сохранение природной среды и устойчивое развитие в театре: практика и концепции.
39. Управление рисками при организации спектаклей на открытом воздухе: что нужно знать?

40. Обеспечение безопасности актеров и всей команды на съемочной площадке: лучшие практики.

41. Влияние химических веществ на здоровье художника в процессе создания декораций.

42. Методы защиты от чрезвычайных ситуаций на спектаклях: от планирования до реагирования.

43. Техногенные угрозы в театре: предостережения и решения.

44. Безопасные технологии в использовании театральных эффектов: дым и пиротехника.

45. Этика и безопасность: как защитить зрителей и работников театра.

46. Адаптация театрального пространства для людей с ограниченными физическими возможностями: безопасность и доступность.

47. Требования к организации пространства в театре для проведения репетиций: безопасность в центре внимания.

48. Создание безопасных условий для детских спектаклей: рекомендации и правила.

49. Психологическая безопасность движения в театре: как избежать паники?

8.2. Промежуточная аттестация

Промежуточная аттестация *Зачет/Зачет с оценкой/Экзамен* может проводиться в устной или письменной форме.

Описание показателей оценивания формируемых компетенций

Компетенция	Индикатор достижения компетенции (ИД)	Планируемый результат обучения по дисциплине, соотнесенный с ИД
УК-8 Способен создавать и поддерживать в повседневной жизни и в профессиональной деятельности безопасные условия жизнедеятельности для сохранения природной среды, обеспечения устойчивого развития общества, в том числе при угрозе и возникновении чрезвычайных ситуаций и военных конфликтов	**УК-8.1** Знает основы безопасности жизнедеятельности, телефоны служб спасения. **УК-8.2** Умеет оказать первую помощь в чрезвычайных ситуациях, создавать безопасные условия реализации профессиональной деятельности. **УК-8.3** Владеет навыками поддержания безопасных условий жизнедеятельности.	**Знать:** основы экологии, правила безопасности жизнедеятельности, классификацию опасных и вредных факторов окружающей среды, способы предупреждения при угрозе и возникновении чрезвычайных ситуаций и военных конфликтов **Уметь:** определять степень опасности угрожающих факторов, адекватно реагировать при возникновении чрезвычайных ситуаций; осуществлять оперативные действия по предотвращению чрезвычайных ситуаций и/или их последствий, в том числе при угрозе и возникновении военных конфликтов **Владеть:** навыками оказания первой помощи и использования индивидуальных средств защиты.
УК-10 Способен формировать нетерпимое отношение к проявлениям экстремизма, терроризма, коррупционному поведению и противодействовать им в профессиональной деятельности	**УК-10.1** Знает сущность экстремизма, терроризма, коррупции и осознает их негативные последствия в социальных, экономических и других процессах общества **УК-10.2** Умеет идентифицировать угрозы и проявления экстремизма, терроризма, противодействовать им в профессиональной деятельности **УК-10.3** Владеет навыками использования нормативно-правовых документов для формулирования аргументации по противодействию	**Знать:** основные положения защиты интересов и прав гражданина, признаки коррупционного поведения, формы его проявления в различных сферах общественной жизни и его последствия, основные понятия и признаки экстремизма, терроризма, направления и условия противодействия экстремизму, терроризму, коррупции. **Уметь:** идентифицировать и оценивать коррупционные риски; применять правовые нормы о противодействии коррупционному поведению; определять меры по урегулированию конфликта интересов и предупреждению коррупции; **Владеть:** способностью осуществлять социальную и профессиональную деятельность на основе сформированного

	коррупционному поведению и нейтрализации коррупционных проявлений в профессиональной деятельности	нетерпимого отношения к коррупции в обществе; выполнять профессиональные задачи в соответствии с нормами морали, профессиональной этики и служебного этикета

Шкала оценивания результатов промежуточной аттестации и критерии выставления оценок

Оценивание результатов промежуточной аттестации по дисциплине определяется шкалой оценивания: «отлично», «хорошо», «удовлетворительно», «неудовлетворительно», «зачтено», «не зачтено».

1. Устная форма: устный ответ на вопросы в форме собеседования по основным темам дисциплины.

Шкала оценивания	Критерии выставления оценок
Отлично/зачтено	Оценка «отлично» выставляется студенту, если он глубоко и прочно усвоил программный материал, исчерпывающе, последовательно, четко и логически стройно его излагает, умеет тесно увязывать теорию с практикой, свободно справляется с задачами, вопросами и другими видами применения знаний, причем не затрудняется с ответом при видоизменении заданий, использует в ответе материал разнообразных литературных источников, владеет разносторонними навыками и приемами выполнения практических задач
Хорошо/зачтено	Оценка «хорошо» выставляется студенту, если он твердо знает материал, грамотно и по существу излагает его, не допускает существенных неточностей в ответе на вопрос, правильно применяет теоретические положения при решении практических вопросов и задач, владеет необходимыми навыками и приемами их выполнения
Удовлетворительно/зачтено	Оценка «удовлетворительно» выставляется студенту, если он имеет знания только основного материала, но не усвоил его деталей, допускает неточности, недостаточно правильные формулировки, нарушения логической последовательности в изложении программного материала, испытывает затруднения при выполнении практических работ
Неудовлетворительно/ не зачтено	Оценка «неудовлетворительно» выставляется студенту, который не знает значительной части программного материала, допускает существенные ошибки, неуверенно, с большими затруднениями выполняет практические работы

2. Письменная форма: выполнение тестовых заданий. Тестовые задания выполняются в течение 45 минут и состоят из 20-30 вопросов разных типов. Преподаватель готовит несколько вариантов тестовых заданий.

Шкала оценивания	Критерии выставления оценок
Отлично/зачтено	85 – 100 %
Хорошо/зачтено	75 – 84 %
Удовлетворительно/зачтено	65 – 74 %
Неудовлетворительно/ не зачтено	0 – 64 %

ОЦЕНОЧНЫЕ МАТЕРИАЛЫ
(типовые контрольные задания и иные материалы) для проведения промежуточной аттестации и оценки сформированности компетенций по дисциплине (модулю)

Примерный перечень вопросов/заданий для проведения промежуточной аттестации

Задание 1. *Прочитайте текст задания и установите последовательность.*

Установите последовательность действий при обнаружении человека без сознания на улице.

1. Проверить наличие дыхания и пульса
2. Обеспечить безопасность себе и пострадавшему
3. Вызвать скорую помощь
4. При необходимости начать сердечно-лёгочную реанимацию

Запишите выбранные цифры под соответствующими буквами

2	**1**	**3**	**4**

Задание 10. *Прочитайте текст задания и установите соответствие.*

Установите соответствие между ситуацией и службой, которую необходимо вызвать.

К каждой позиции, данной в левом столбце, подберите соответствующую позицию из правого столбца:

Ситуация		**Служба**	
А	Пожар в здании	**1**	102
Б	ДТП с пострадавшими	**2**	101
В	Угроза террористического акта	**3**	103
Г	Потеря сознания у прохожего	**4**	112

Запишите выбранные цифры под соответствующими буквами

А	**Б**	**В**	**Г**
2	**4**	**1**	**3**

Задание 19. *Прочитайте текст задания, выберите правильный ответ и запишите аргументы, обосновывающие правильность ответа*

Вопрос: Какой из перечисленных факторов относится к физическим факторам производственной среды?

А) Шум
Б) Микробиологическое заражение
В) Химические пары
Г) Социальное напряжение

Ответ: А) Шум

Обоснование: Шум — типичный физический фактор, влияющий на безопасность и здоровье работников.

Задание 20. *Прочитайте текст задания, выберите правильный ответ и запишите аргументы, обосновывающие правильность ответа*

Вопрос: Что необходимо сделать в первую очередь при переломе конечности?

А) Промыть рану
Б) Наложить жгут

В) Обездвижить конечность
Г) Обработать антисептиком

Ответ: В) Обездвижить конечность

Обоснование: Основной приём первой помощи — иммобилизация для предотвращения ухудшения состояния.

Задание 37. *Прочитайте текст задания и запишите развернутый обоснованный ответ.*

Вопрос: Опишите, как должны взаимодействовать администрация образовательной организации и правоохранительные органы при угрозе теракта.

Ответ: Администрация сообщает в МВД/ФСБ, действует по плану эвакуации, не вмешивается в работу спецслужб, обеспечивает защиту обучающихся

9. МЕТОДИЧЕСКИЕ МАТЕРИАЛЫ

9.1. Методические рекомендации по изучению дополнительной литературы (работа с учебной литературой, методическими материалами по теме)

Важной составляющей учебного процесса в вузе является работа с учебной и методической литературой. Самостоятельная работа студента с учебником позволяет осуществлять подготовку ко всем видам занятий: семинарским, практическим, тестированию, зачетам, экзаменам, вести научно-исследовательскую деятельность. В последние годы можно заметить тот факт, что студенты в вузе при подготовке к занятиям стали все меньше пользоваться учебниками, составлять конспекты. Причин тому множество, но в том числе и элементарное неумение пользоваться учебной литературой.

Учебник – основной и ведущий вид учебной литературы, в нем систематизировано, в сжатом виде излагается основной учебный материал на доступном студенту языке. Однако как пользоваться учебником студентов не учат. Зачастую вузы ограничиваются лишь несколькими методическими рекомендациями: «Читать внимательно, вдумчиво, вести конспект и т.д.». Однако, чтобы материал был усвоен, его мало прочесть, его необходимо понять.

В процессе работы с учебной и научной литературой студент может:

делать записи по ходу чтения в виде простого или развернутого плана (создавать перечень основных вопросов, рассмотренных в источнике);

составлять тезисы (цитирование наиболее важных мест статьи или монографии, короткое изложение основных мыслей автора);

готовить аннотации (краткое обобщение основных вопросов работы);

создавать конспекты (развернутые тезисы, которые).

Выбрав нужный источник, следует найти интересующий раздел по оглавлению или алфавитному указателю, а также одноименный раздел конспекта лекций или учебного пособия. В случае возникших затруднений в понимании учебного материала следует обратиться к другим источникам, где изложение может оказаться более доступным.

Приемы работы с текстом:

1. Проверка по вопросам учебника (устная и письменная);
2. Постановка вопросов к тексту;
3. Взаимная проверка по вопросам в парах;
4. Подробный или краткий пересказ;
5. Пересказ с опорой на план, ключевые слова, на иллюстрации или сочетание этих элементов (опорный конспект)
6. Составление конспекта в виде:
   - Плана
   - Схем
   - Таблиц
   - Тезисов

7. Комментирование
8. Иллюстрации к тексту
9. Пересказ в парах с опорой на конспект (планы, выписки и схемы);
10. Устное и письменное аннотирование с опорой на конспект;
11. Устное и письменное реферирование (констатирующее и критическое);
12. Устное и письменное рецензирование;
13. Выступления на семинарах;
14. Подготовка учебных докладов и обзорных рефератов (по нескольким источникам);
15. Групповая дискуссия и т.д.

Постановка вопросов к тексту. Этот прием является основным в процессе уяснения содержания, ведет к всестороннему пониманию учебного текста. Понимание текста складывается из понимания отдельных слов, предложений, логической структуры всего текста, его основной идеи и смысла, а также подтекста и общего замысла автора.

Поэтому вопросы могут возникать к разным аспектам текста: к непонятным словам и предложениям, к непонятным логическим связям между предложениями и абзацами текста, к связям содержания читаемого текста с другими текстами на эту тему. Этот прием учит не пропускать ни одного непонятного места в тексте, тут же формулировать вопрос и искать на него ответ.

Составления плана. План есть перечисление всех текстовых субъектов (т.е. тем текста).

Для того чтобы составить план, надо последовательно задавать себе в процессе чтения вопрос "о чем здесь говорится?", вычленять с помощью этого вопроса субъекты высказывания и записывать их в виде пунктов плана.

План может быть простой из нескольких пунктов или развернутый, состоящий из пунктов и подпунктов.

План может быть выполнен в двух формах:

1) в тезисной форме.

2) в форме номинативных (назывных) предложений. Пункты плана совпадают с информативными центрами абзацев.

Составление схемы. Схема — это графическое изображение логических связей между основными текстовыми субъектами. Средствами графического изображения являются геометрические фигуры (прямоугольники и др.) и их соединения (линии, стрелки), а также символические изображения и рисунки предметов. Схема отличается от плана наличием связей между элементами. Связи придают картине целостность и наглядность.

Тезирование (выписки основных суждений). Процесс тезирования состоит в формулировании основных тезисов (положений, утверждений, выводов) изучаемого текста. Тезисы могут быть составлены целиком из авторских высказываний (суждений), и тогда они пишутся в кавычках в виде прямых цитат. Если же тезисы формулируются самим читателем, тогда они излагаются в виде реферативного текста с помощью использования глаголов. Например: автор анализирует, отмечает, сравнивает, доказывает, объясняет и т.п.

Составление таблицы. Этот прием используется для обобщения и систематизации учебной информации, извлеченной из некоторого раздела.

Сокращения в конспектах.

При конспектировании допускается сокращенная запись слов. Но нельзя сокращать слова как попало. Недописанные слова и фразы через какое- то время теряют смысл, забываются, их значение может исказиться.

Для сокращения записи необходимо помнить несколько правил:

В письменной речи наибольшее количество информации приходится на первые буквы слов, поэтому при сокращении прилагательных и причастий можно сохранять 3-4 буквы и окончания. Например: положительный – полж-ный.

Окончания слов в русском языке играют большую роль, поэтому нельзя сокращать те окончания, которые обозначают признаки предметных отношений.

Можно при записи пропускать гласные, поскольку в русском языке смысловая нагрузка ложится на согласные, а гласные выполняют формообразующую функцию. Например: журналист – жрнлст.

Термины, новые слова и понятия записывать полностью. Например: Спектральным анализом наз-ют мет-д исслд-ния химсчк-го сост-ва раз-ных вещ-в по их спектрам испск-ия и поглщ-ия.

Использовать общепринятые сокращения слов и аббревиатур. Например: абсолютный – абс., автономный – авт.

Использовать знаки, получившие название кванторов, которые применяют в конспектах для сокращенной записи. Отработать свою, понятную через любое время систему сокращений.

ПАМЯТКА СТУДЕНТУ

работа с учебной литературой

При чтении не пропускайте ни одного слова, которое Вам непонятно.

Если перестали понимать смысл текста, то вернитесь назад до того места, где начали затрудняться. Причиной непонимания бывают, как правило, иностранные слова, термины. В таком случае обращайтесь к словарям.

Составление терминологического словаря, работа над основными понятиями также поможет в освоении материала.

Научитесь самостоятельно приобретать знания, работать с книгой, со средствами получения и обработки информации.

Научитесь пользоваться словарями, делать выписки, составлять текстовые таблицы, графики, логические схемы.

Особое внимание обратите на развитие интеллектуальных умений и навыков, умение самостоятельно выявлять причины событий, составлять сводные таблицы.

Научитесь анализировать, сравнивать, обобщать, доказывать на основе нескольких источников.

Научитесь вычленять главное, проблему, выдвигать гипотезу.

Добейтесь чтения со скоростью не менее 150 слов в минуту, при этом сразу выделяйте главное и таким образом кратко конспектируйте.

Изучаемый материал надо воспринимать не мозаично (тогда всё главное), а целостно, то есть вести логическую проработку материала по ходу чтения и при этом составлять логические цепочки (схемы).

Больше работайте с карандашом в руке, делайте записи, схемы и т.д. Это способствует лучшему усвоению, запоминанию.

ПРАВИЛА САМОСТОЯТЕЛЬНОЙ РАБОТЫ С УЧЕБНОЙ ЛИТЕРАТУРОЙ

Составить перечень книг, с которыми Вам следует познакомиться; «не старайтесь запомнить всё, что вам в ближайшее время не понадобится, – запомните только, где это можно отыскать».

Сам такой перечень должен быть систематизированным (что необходимо для семинаров, что для экзаменов, что пригодится для написания курсовых и дипломных работ, а что Вас интересует за рамками официальной учебной деятельности, то есть что может расширить Вашу общую культуру...).

Обязательно выписывать все выходные данные по каждой книге (при написании курсовых и дипломных работ это позволит очень сэкономить время).

Разобраться для себя, какие книги (или какие главы книг) следует прочитать более внимательно, а какие – просто просмотреть.

Естественно, все прочитанные книги, учебники и статьи следует конспектировать, но это не означает, что надо конспектировать «все подряд»: можно выписывать кратко основные идеи автора и иногда приводить наиболее яркие и показательные цитаты (с указанием страниц).

Если Вы раньше мало работали с научной литературой, то следует выработать в себе способность «воспринимать» сложные тексты; для этого лучший приём – научиться «читать медленно», когда Вам понятно каждое прочитанное слово (а если слово незнакомое, то либо с помощью словаря, либо с помощью преподавателя обязательно его узнать), и это может занять немалое время (у кого-то – до нескольких недель и даже месяцев); опыт показывает, что после этого студент каким-то «чудом» начинает буквально заглатывать книги и чуть ли не видеть «сквозь обложку», стоящая это работа или нет...

Чтение научного текста является частью познавательной деятельности. Её цель – извлечение из текста необходимой информации. От того на сколько осознанна читающим собственная внутренняя установка при обращении к печатному слову (найти нужные сведения, усвоить информацию полностью или частично, критически проанализировать материал и т.п.) во многом зависит эффективность осуществляемого действия.

9.3. Методические рекомендации по написанию Доклада

Доклад-сообщение – это устное выступление на заданную тему. Время доклада 5-7 минут.

Цели доклада-сообщения: Научиться убедительно и кратко излагать свои мысли в устной форме. (Эффективно продавать свой интеллектуальный продукт). Донести информацию до слушателя, установить контакт с аудиторией и получить обратную связь.

План и содержание доклада-сообщения. Важно при подготовке доклада учитывать три его фазы: мотивацию, убеждение, побуждение. В первой фазе доклада рекомендуется использовать: риторические вопросы; актуальные события; оптический или акустический эффект; неожиданное для слушателей начало доклада.

Как правило, используется один из перечисленных приёмов. Главная цель фазы открытия (мотивации) – привлечь внимание слушателей к докладчику, поэтому длительность её минимальна.

При написании доклада по заданной теме обучающийся составляет план, подбирает основные источники. В процессе работы с источниками систематизирует полученные сведения, делает выводы и обобщения.

Ядром хорошего доклада является информация. Она должна быть новой и понятной. Важно в процессе доклада не только сообщить информацию, но и убедить слушателей в правильности своей точки зрения.

Доклад – продукт самостоятельной работы студента, представляющий собой публичное выступление по представлению полученных результатов решения определенной учебно-практической, учебно-исследовательской или научной темы. Средство контроля, важное для формирования универсальных компетенций обучающегося, при развитии навыков самостоятельного творческого мышления и изложения собственных умозаключений на основе изученного или прочитанного материала.

Изложение доклада как целостного авторского текста определяет критерии его оценки: новизна текста; обоснованность выбора источника; степень раскрытия сущности вопроса; соблюдение требований к докладу, соблюдение регламента времени.

АВТОНОМНАЯ НЕКОММЕРЧЕСКАЯ ОРГАНИЗАЦИЯ ВЫСШЕГО ОБРАЗОВАНИЯ
«ВЫСШАЯ ШКОЛА СЦЕНИЧЕСКИХ ИСКУССТВ»

Факультет ТЕАТРОВЕДЕНИЯ И ТЕАТРАЛЬНЫХ ТЕХНОЛОГИЙ

УТВЕРЖДАЮ

Ректор Райкин К.А.

«02» июня 2025 г.

РАБОЧАЯ ПРОГРАММА ДИСЦИПЛИНЫ *(МОДУЛЯ)*

ФИЗИЧЕСКАЯ КУЛЬТУРА И СПОРТ

Основная профессиональная образовательная программа
высшего образования – программа бакалавриата по направлению подготовки
52.03.04 ТЕХНОЛОГИЯ ХУДОЖЕСТВЕННОГО ОФОРМЛЕНИЯ СПЕКТАКЛЯ

Направленность (профиль):
СЦЕНИЧЕСКОЕ ОФОРМЛЕНИЕ СПЕКТАКЛЯ
(ХУДОЖНИК-ТЕХНОЛОГ СЦЕНЫ)

Квалификация выпускника
БАКАЛАВР

Москва
2025

Содержание

1. Цель и задачи освоения дисциплины (модуля)

2. Перечень планируемых результатов обучения по дисциплине (модулю), соотнесенных с индикаторами достижения компетенций, обеспечивающие достижение результатов освоения образовательной программы.

3. Место дисциплины в структуре образовательной программы

4. Объем дисциплины (модуля) в зачетных единицах с указанием количества академических часов, выделенных на контактную работу обучающихся с преподавателем (по видам учебных занятий) и на самостоятельную работу обучающихся

5. Содержание дисциплины (модуля), структурированное по темам, разделам с указанием количества академических часов и видов учебных занятий

5.1. Содержание разделов, тем дисциплины (модуля)

5.2. Содержание семинарских/практических занятий

5.3. Самостоятельная работа обучающихся по освоению дисциплины (модуля)

6. Учебно-методическое и информационное обеспечение дисциплины

6.1. Электронный образовательный ресурс

6.2. Перечень основной и дополнительной литературы, необходимой для освоения дисциплины

6.3. Перечень ресурсов информационно-телекоммуникационной сети «Интернет», используемых при освоении дисциплины

7. Описание материально-технической базы, необходимой для осуществления образовательного процесса по дисциплине

7.1. Перечень программного обеспечения

7.2. Материально-техническое обеспечение

8. ФОНД ОЦЕНОЧНЫХ СРЕДСТВ ДЛЯ ПРОВЕДЕНИЯ ПРОМЕЖУТОЧНОЙ АТТЕСТАЦИИ И ТЕКУЩЕГО КОНТРОЛЯ УСПЕВАЕМОСТИ ПО ДИСЦИПЛИНЕ (МОДУЛЮ)

8.1. Текущий контроль успеваемости

8.2. Промежуточная аттестация

9. МЕТОДИЧЕСКИЕ МАТЕРИАЛЫ

Рабочая программа дисциплины:
«Физическая культура и спорт»

Рабочая программа дисциплины разработана в соответствии с требованиями Федерального государственного образовательного стандарта высшего образования – бакалавриат по направлению подготовки 52.03.04 Технология художественного оформления спектакля, утвержденным приказом Министерства образования и науки Российской Федерации от 16.11.2017 г. № 1123.

Организация-разработчик: АНО «Высшая школа сценических искусств»

1. Цель и задачи освоения дисциплины (модуля)

Целью физического воспитания студентов является формирование физической культуры личности и способности направленного использования разнообразных средств физической культуры, спорта и туризма для сохранения и укрепления здоровья, психофизической подготовки и самоподготовки к будущей жизни и профессиональной деятельности

Задачи освоения дисциплины: понимание социальной значимости физической культуры и её роли в развитии личности и подготовке к профессиональной деятельности; знание биологических, психолого-педагогических и практических основ физической культуры и здорового образа жизни; формирование мотивационно-ценностного отношения к физической культуре, установки на здоровый стиль жизни, физическое совершенствование и самовоспитание привычки к регулярным занятиям физическими упражнениями и спортом; овладение системой практических умений и навыков, обеспечивающих сохранение и укрепление здоровья, психическое благополучие, развитие и совершенствование психофизических способностей, качеств и свойств личности, самоопределение в физической культуре и спорте; приобретение личного опыта повышения двигательных и функциональных возможностей, обеспечение общей и профессионально-прикладной физической подготовленности к будущей профессии и быту; создание основы для творческого и методически обоснованного использования физкультурно-спортивной деятельности в целях последующих жизненных и профессиональных достижений

2. Перечень планируемых результатов обучения по дисциплине (модулю), соотнесенных с индикаторами достижения компетенций, обеспечивающие достижение результатов освоения образовательной программы.

Компетенция	Индикатор достижения компетенции (ИД)	Планируемый результат обучения по дисциплине, соотнесенный с ИД
УК-7 Способен поддерживать должный уровень физической подготовленности для обеспечения полноценной социальной и профессиональной деятельности	**УК-7.1.** Выбирает здоровье сберегающие технологии для поддержания здорового образа жизни с учетом физиологических особенностей организма **УК-7.2.** Планирует свое рабочее и свободное время для оптимального сочетания физической и умственной нагрузки и обеспечения работоспособности **УК-7.3.** Соблюдает и пропагандирует нормы здорового образа жизни в различных жизненных ситуациях и в профессиональной деятельности занятий физической культурой.	**Знать:** основные средства и методы контроля и оценки физического развития и физической подготовленности; профилактики профессиональных заболеваний и вредных привычек **Уметь:** выбирать здоровьесберегающие технологии для поддержания здорового образа жизни с учетом физиологических особенностей организма; планировать свое рабочее и свободное время для оптимального сочетания физической и умственной нагрузки и обеспечения работоспособности; подбирать и применять методы и средства физической культуры для совершенствования основных физических качеств **Владеть:** средствами и методами укрепления индивидуального здоровья, физического самосовершенствования

3. Место дисциплины в структуре образовательной программы

Дисциплина *(модуль)* «Физическая культура и спорт» относится к обязательной части Блока 1 «Дисциплины (модули)» образовательной программы.

4. Объем дисциплины (модуля) в зачетных единицах с указанием количества академических часов, выделенных на контактную работу обучающихся с преподавателем (по видам учебных занятий) и на самостоятельную работу обучающихся

Вид учебной работы	Трудоемкость					
	зач. ед.	час.	по семестрам, час.			
			1	2	3	4
Общая трудоемкость по учебному плану	**2**	**72**	*72*			
Лекции (Л)		2	2			

Практические занятия (С)			30	30			
Контроль самостоятельной работы (КСР)							
Самостоятельная работа (СРС)			36	36			
Консультация							
Промежуточная аттестации	Экзамен						
	Зачет/зачет с оценкой		4	4			

5. Содержание дисциплины (модуля), структурированное по темам, разделам с указанием количества академических часов и видов учебных занятий

№ п/п	Наименование раздела, темы	Количество академических часов – всего	из них				Формируемые компетенции
			Аудиторные занятия	Контроль СРС	Самостоятельная работа	Консультации	
1	Физическая культура в профессиональной подготовке студентов и социокультурное развитие личности студента	6	2		4		УК-7
2	Социально-биологические основы адаптации организма человека к физической и умственной деятельности, факторам среды обитания	12	6		6		УК-7
3	Образ жизни и его отражение в профессиональной деятельности.	12	6		6		УК-7
4	Общая физическая и спортивная подготовка студентов в образовательном процессе.	12	6		6		УК-7
5	Методические основы самостоятельных занятий физическими упражнениями и самоконтроль в процессе занятий.	12	6		6		УК-7
6	Профессионально-прикладная физическая подготовка будущих специалистов (ППФП)	12	6		6		УК-7
Подготовка к зачету/экзамену		**4**			**4**		УК-7
Итого объём часов дисциплины		**72**	**32**		**40**		

5.1. Содержание разделов, тем дисциплины (модуля)

Тема 1. Физическая культура в профессиональной подготовке студентов и социокультурное развитие личности студента. Физическая культура и спорт как социальный феномен современного общества. Средства физической культуры. Основные составляющие физической культуры. Социальные функции физической культуры. Формирование физической культуры личности. Физическая культура в структуре высшего профессионального образования. Организационно – правовые основы физической культуры и спорта студенческой молодёжи России. Общая психофизиологическая характеристика интеллектуальной деятельности и учебного труда студента. Общие закономерности и динамика работоспособности студентов в учебном году и основные факторы её определяющие. Признаки и критерии нервно-эмоционального и психофизического утомления. Регулирование работоспособности, профилактика утомления студентов в отдельные периоды учебного года. Оптимизация сопряжённой деятельности студентов в учёбе и спортивном совершенствовании.

Тема 2. Социально-биологические основы адаптации организма человека к физической и умственной деятельности, факторам среды обитания. Воздействие социально- экологических, природно-климатических факторов и бытовых условий жизни на физическое развитие и жизнедеятельность человека. Организм человека как единая саморазвивающаяся биологическая

система. Анатомо-морфологическое строение и основные физиологические функции организма, обеспечивающие двигательную активность. Физическое развитие человека. Роль отдельных систем организма в обеспечении физического развития, функциональных и двигательных возможностей организма человека. Двигательная активность и ее влияние на устойчивость, и адаптационные возможности человека к умственным и физическим нагрузкам при различных воздействиях внешней среды. Степень и условия влияния наследственности на физическое развитие и на жизнедеятельность человека

Тема 3. Образ жизни и его отражение в профессиональной деятельности. Здоровье человека как ценность. Факторы его определяющие. Влияние образа жизни на здоровье. Здоровый образ жизни и его составляющие. Основные требования к организации здорового образа жизни. Роль и возможности физической культуры в обеспечении здоровья. Социальный характер последствий для здоровья от употребления наркотиков и других психоактивных веществ, допинга в спорте, алкоголя и табакокурения. Физическое самовоспитание и самосовершенствование в здоровом образе жизни. Критерии эффективности здорового образа жизни. Личное отношение к здоровью, общая культура как условие формирования здорового образа жизни. Физиологические механизмы и закономерности совершенствования отдельных функциональных систем и организма в целом под воздействием направленной физической нагрузки или тренировки. Физиологические основы освоения и совершенствования двигательных действий. Физиологические механизмы использования средств физической культуры и спорта для активного отдыха и восстановления работоспособности. Основы биомеханики естественных локомоций (ходьба, бег, прыжки).

Тема 4. Общая физическая и спортивная подготовка студентов в образовательном процессе. Методические принципы физического воспитания. Основы и этапы обучения движениям. Развитие физических качеств. Формирование психических качеств в процессе физического воспитания. Общая физическая подготовка, её цели и задачи. Зоны интенсивности и энергозатраты при различных физических нагрузках. Значение мышечной релаксации при занятиях физическими упражнениями. Возможность и условия коррекции общего физического развития, телосложения, двигательной и функциональной подготовленности средствами физической культуры и спорта. Специальная физическая подготовка, её цели и задачи. Спортивная подготовка. Структура подготовленности спортсмена. Профессионально-прикладная физическая подготовка как составляющая специальной подготовки. Формы занятий физическими упражнениями. Массовый спорт и спорт высших достижений, их цели и задачи. Спортивные соревнования как средство и метод общей и специальной физической подготовки студентов. Спортивная классификация. Система студенческих спортивных соревнований: внутривузовские, межвузовские, всероссийские и международные. Индивидуальный выбор студентом видов спорта или системы физических упражнений для регулярных занятий (мотивация и обоснование). Краткая психофизиологическая характеристика основных групп видов спорта и систем физических упражнений. Организационно-правовые основы противодействия применению допинга в спорте. Профилактика употребления допинга в спорте.

Тема 5. Методические основы самостоятельных занятий физическими упражнениями и самоконтроль в процессе занятий. Мотивация и целенаправленность самостоятельных занятий, их формы, структура и содержание. Планирование, организация и управление самостоятельными занятиями различной направленности. Взаимосвязь между интенсивностью нагрузок и уровнем физической подготовленности. Самоконтроль за эффективностью самостоятельных занятий. Особенности самостоятельных занятий, направленных на активный отдых, коррекцию физического развития и телосложения, акцентированное развитие отдельных физических качеств. Виды диагностики при регулярных занятиях физическими упражнениями и спортом. Врачебный и педагогический контроль. Самоконтроль, его основные методы, показатели. Дневник самоконтроля. Использование отдельных методов контроля при регулярных занятиях физическими упражнениями и спортом. Коррекция содержания и методики занятий по результатам показателей контроля.

Тема 6. Профессионально-прикладная физическая подготовка будущих специалистов (ППФП) Личная и социально-экономическая необходимость психофизической подготовки человека к труду. Определение понятия ППФП, её цели, задачи, средства. Место ППФП в системе подготовки будущего специалиста. Факторы определяющие конкретное содержание ППФП. Методика подбора средств ППФП, организация и формы её проведения. Контроль за эффективностью ППФП студентов. Основные и дополнительные факторы, оказывающие влияние на содержание ППФП по избранной профессии. Основное содержание ППФП будущего бакалавра и дипломированного специалиста. Производственная физическая культура. Производственная гимнастика. Особенности выбора форм, методов и средств физической культуры и спорта в рабочее и свободное время специалистов. Профилактика профессиональных заболеваний средствами физической культуры. Дополнительные средства повышения общей и

профессиональной работоспособности. Влияние индивидуальных особенностей и самостоятельных занятий физической культурой.

5.2. Содержание практических занятий

Тема 1. Физическая культура в профессиональной подготовке студентов и социокультурное развитие личности студента
Методика проведения производственной гимнастики с учетом заданных условий и характера труда

Тема 2. Социально-биологические основы адаптации организма человека к физической и умственной деятельности, факторам среды обитания
Средства и методы мышечной релаксации в спорте. Основы методики самомассажа. Оценка двигательной активности и суточных энергетических затрат

Тема 3. Образ жизни и его отражение в профессиональной деятельности.
Методы оценки уровня здоровья. Методы самоконтроля за функциональным состоянием организма (функциональные пробы)

Тема 4. Общая физическая и спортивная подготовка студентов в образовательном процессе.
Методы регулирования психоэмоционального состояния. Методика самооценки уровня и динамики общей и специальной физической подготовленности по избранному виду спорта или системе физических упражнений или системе физических упражнений. Методика проведения учебно-тренировочного занятия

Тема 5. Методические основы самостоятельных занятий физическими упражнениями и самоконтроль в процессе занятий.
Методы оценки и коррекции осанки и телосложения. Методы самоконтроля состояния здоровья, физического развития и функциональной подготовленности

Тема 6. Профессионально-прикладная физическая подготовка будущих специалистов (ППФП)
Методики самостоятельного освоения отдельных элементов профессионально-прикладной физической подготовки. Методики эффективных и экономичных способов овладения жизненно важными умениями и навыками (ходьба, передвижение на лыжах, плавание)

5.3. Самостоятельная работа обучающихся по освоению дисциплины (модуля)

Раздел (тема) дисциплин, его содержание	Вид, содержание самостоятельной работы
Физическая культура в профессиональной подготовке студентов и социокультурное развитие личности студента	Внеаудиторные практические занятия Изучение дополнительной литературы (работа с учебной литературой, методическими материалами по теме) Поиск информации с использованием сети Интернет
Социально-биологические основы адаптации организма человека к физической и умственной деятельности, факторам среды обитания	Внеаудиторные практические занятия Изучение дополнительной литературы (работа с учебной литературой, методическими материалами по теме) Поиск информации с использованием сети Интернет
Образ жизни и его отражение в профессиональной деятельности.	Внеаудиторные практические занятия Изучение дополнительной литературы (работа с учебной литературой, методическими материалами по теме) Поиск информации с использованием сети Интернет
Общая физическая и спортивная подготовка студентов в образовательном процессе.	Внеаудиторные практические занятия Изучение дополнительной литературы (работа с учебной литературой, методическими материалами по теме) Поиск информации с использованием сети Интернет
Методические основы самостоятельных занятий физическими упражнениями и самоконтроль в процессе занятий.	Внеаудиторные практические занятия Изучение дополнительной литературы (работа с учебной литературой, методическими материалами по теме) Поиск информации с использованием сети Интернет
Профессионально-прикладная физическая подготовка будущих специалистов (ППФП)	Внеаудиторные практические занятия Изучение дополнительной литературы (работа с учебной литературой, методическими материалами по теме)

Упражнения для самостоятельной работы

Упражнение 1.	Исходная позиция: ноги вместе, руки опущены вдоль тела. Упражнение выполняется на восемь счётов в прыжках. На «раз» – ноги в стороны; на «два» – ноги вместе; на «три» – правая нога вперёд, левая назад, на «четыре» – ноги вместе; на «пять» – ноги в стороны; на «шесть» – ноги вместе; на «семь» – левая нога вперёд, правая назад; на «восемь» – ноги вместе. Счёт для рук: на «раз» – правая рука на пояс; на «два» – левая рука на пояс; на «три» – правая рука на плечо; на «четыре» – левая рука на плечо; на «пять» – правая рука на затылок; на «шесть» – левая рука на затылок; на «семь» - правая рука выпрямляется по направлению вверх; на «восемь» – левая рука выпрямляется по направлению вверх. Соединить движения рук и ног на восемь счётов.
Упражнение 2.	Исходная позиция: ноги вместе, правая рука вытянута вверх, левая вдоль тела. Упражнение на восемь счётов в прыжках. На «раз» – ноги в стороны, а правая рука на затылок; на «два» – ноги вместе, а левая рука на пояс; на «три» – правая нога вперёд, левая назад, а правая рука на плечо; на «четыре» – ноги вместе, а левая рука на плечо; на «пять» – ноги в стороны, а правая рука на пояс; на «шесть» – ноги вместе, а левая рука на затылок; на «семь» – левая нога вперёд, правая назад, а правая рука опускается; на «восемь» – ноги вместе, а левая рука поднимается вверх. Повторить в обратной последовательности
Упражнение 3.	Исходная позиция: нейтральная. Поднять правую руку вперёд до уровня плеча, затем поднять её вверх. После этого отвести её в сторону (до уровня плеча) и опустить вниз. Проделать это упражнение на четыре счёта. Левая рука поднимается вперёд до уровня плеча, отводится в сторону (сохраняя этот же уровень), потом опускается вниз. Проделать это упражнение для левой руки на три счёта. Объединить, скоординировав эти движения. На счёт «12» руки опускаются вниз одновременно.
Упражнение 4.	Исходная позиция: нейтральная. Потянуться правым ухом вправо, затем левым ухом влево. Проконтролировать, чтобы взгляд был направлен вперёд, голова не поворачивается.
Упражнение 5.	Исходная позиция: стопы на ширине плеч, параллельны. Перекаты с пяток на носочки и обратно. Перекатившись на носочки, найти устойчивую позицию. Прокатившись на пятки, также удержать устойчивое положение.
Упражнение 6.	Исходная позиция: стоя на левой ноге. Максимально оттолкнувшись, выпрыгнуть вверх и приземлиться на правую ногу. Правая стопа опускается на то место, где была левая. После прыжка – устойчивая позиция.
Упражнение 7.	Исходная позиция: нейтральная. Серединой грудной клетки «рисуем восьмёрку» вперёд-назад, вправо-влево. Траектория движения грудной клетки параллельно полу.
Упражнение 8.	«Характер движений». Исходная позиция: нейтральная. Задача: непрерывное движение в характере «округлых форм». Затем мгновенно поменять движение в характере «ломаных» линий.
Упражнение 9.	«Острые углы». Исходная позиция: нейтральная. Представить, что всё тело состоит из острых углов и попытаться выразить это ощущение во внешнем физическом движении.
Упражнение 10.	Исходная позиция: нейтральная. Начать вращательное движение суставом правого плеча вперёд. Одновременно с этим сустав левого плеча начинает вращательное движение назад. Поменять направления движения.

Упражнение 11. «Работа с импульсом». Исходная позиция: нейтральная. Импульс (толчок), вынуждающий соответствующий участок тела двигаться в направлении от толчка. Пальцем кисти любой руки коснуться определенного участка своего тела – «задать импульс». Очень важно, чтобы тело мгновенно и «взрывно» отзывалось на это действие. Движение участка тела, получившего импульс, «гасится» до полной остановки. Это упражнение выполняется на трех уровнях: верхнем (стоя на ногах), среднем (положение приседа или полуприседа) и нижнем (на полу).

Упражнение 12. Исходная позиция: ноги на ширине плеч. Мяч в правой руке. Подкинуть и поймать мяч этой же рукой. В момент касания мяча ладони, рука с ним опускается вниз. Ноги также участвуют в броске - ловле мяча. Здесь важно избежать удара мяча о ладонь. Повторить упражнение другой рукой.

Упражнение 13. Исходная позиция: нейтральная. Мяч в правой руке. Перебросить его в левую руку. Высота выброса мяча вверх должна быть не ниже уровня головы. Все тело активно участвует в этом движении.

Ролевые упражнения

«Слушаем тишину» Умение слушать тишину, нужно научиться направлять внимание на определенную часть внешнего пространства, постепенно расширяя границы:
прислушаться к себе;
слушать, что происходит в комнате;
прислушаться к звукам во всем здании;
распознать звуки на улице.

Упражнение «Тень» Оно не только развивает внимание, но и учит осознано двигаться. Один человек медленно делает какие-либо беспредметные действия. Задача второго – максимально точно повторять все движения, стараться их предугадать, определить цель действий

Пантомимы и инсценировки Хороший актер умеет выразительно передавать эмоции словами и телом. Эти навыки помогут вовлечь в игру зрителя, донести до него в полной мере всю глубину театральной постановки.
Пантомима – особый вид сценического искусства, основанный на создании художественного образа посредством пластики, без использования слов.
Лучшее упражнение, чтобы научиться пантомиме – **игра «крокодил»**. Цель игры – без слов показать предмет, фразу, чувство событие. Простая, но веселая игра прекрасно тренирует выразительность, развивает мышление, учит быстро принимать решения.
Инсценировка пословиц. Цель упражнения – при помощи небольшой сценки показать известную пословицу или афоризм. Зритель должен понять смысл происходящего на сцене.
Игра в жесты – при помощи невербальных символов актер может очень многое сказать на сцене. Для игры надо не менее 7 человек. Каждый придумывает себе жест, показывает его окружающим, затем показывает какой-нибудь чужой жест. Тот, чей жест показали, должен быстро повторить его сам, и показать следующий чужой жест. Кто сбился – выбывает из игры. Эта игра – комплексная, развивает внимание, учит работать в команде, улучшает пластику и координацию рук

«Красим забор» Хорошо развивает пластику кистей и рук упражнение «красим забор». Необходимо красить забор, используя кисти рук вместо кисточки.
Какие упражнения делают руки послушными:
плавные волны от одного плеча к другому;
невидимая стена – необходимо руками прикасаться к невидимой поверхности, ощупывать ее;
гребля невидимыми веслами;
выкручивание белья;
перетягивание невидимого каната.

«Собери по частям» Более сложное задание – «собери по частям». Надо собрать по частям какой-нибудь сложный механизм – велосипед, вертолет, самолет, создать из досок лодку. Взять невидимую деталь, ощупать руками, показать размер, вес и форму. Зритель должен представлять, какая запчасть находится в руках у актера. Установить деталь – чем лучше пластика, тем быстрее зритель поймет, что собирает актер.

«Гладим животное» Упражнение «гладим животное». Задача актера – погладить животное,

	взять его на руки, покормить, открыть и закрыть клетку. Зритель должен понимать – это пушистый заяц или скользкая, извивающаяся змея, маленькая мышка или большой слон.
Упражнения на развитие координации:	**Плаванье.** Вытянуть прямые руки параллельно полу. Одной рукой совершать круговые движения назад, другой – вперед. Двигать руками одновременно, периодически менять направление движений каждой руки. **Постучать — погладить.** Одну руку положить на голову и начать гладить. Другую руку поместить на живот, легко постукивать. Движения делать одновременно, не забывая менять руки. **Дирижер.** Руки вытянуть. Одна рука совершает движения вверх-вниз на 2 такта. Другая – совершает произвольные движения на 3 такта. Или рисует геометрическую фигуру. Действовать обеими руками одновременно, периодически менять руки. **Путаница.** Вытянуть одну руку, прямой рукой совершать круговые движения по часовой стрелке, при этом одновременно вращать кистью в другом направлении. Эти упражнения первое время выполнять непросто. Но постоянная практика дает результаты. Каждое упражнение стоит повторять не менее 10 раз каждый день.
Сценки и этюды	Найти фильм с любимым персонажем, постараться максимально точно скопировать его мимику, движения, жесты и речь, передать эмоции и настроение. Задание кажется простым, но на первых порах могут возникнуть затруднения. Только регулярные занятия помогут отточить мастерство подражания. В этом упражнении не обойтись без внимания и умения сконцентрироваться на мелочах
Упражнение «Додумай»	Актерская профессия предполагает хорошо развитую фантазию и воображение. Развивать эти навыки можно при помощи упражнения «додумай». Необходимо пойти в места большого скопления людей, выбрать человека, понаблюдать, обратить внимание на внешний вид и манеру поведения. Потом придумать ему биографию, имя, определить род занятий.

6. Учебно-методическое и информационное обеспечение дисциплины

6.1. Электронный образовательный ресурс

1.	Электронная библиотечная система «Университетская Библиотека Онлайн»	http://www.biblioclub.ru/

6.2. Перечень основной и дополнительной литературы, необходимой для освоения дисциплины

Основная литература:

1. Физическая культура и спорт в вузе : учебное пособие : [16+] / А. В. Завьялов, М. Н. Абраменко, И. В. Щербаков, И. Г. Евсеева. – Москва ; Берлин : Директ-Медиа, 2020. – 106 с. : ил. – Режим доступа: по подписке. – URL: https://biblioclub.ru/index.php?page=book&id=572425 (дата обращения: 10.09.2024). – ISBN 978-5-4499-0718-9. – Текст : электронный.
2. Мельникова, Н. Ю. История физической культуры и спорта : учебник : [12+] / Н. Ю. Мельникова, А. В. Трескин. – 2-е изд. – Москва : Спорт, 2017. – 432 с. – Режим доступа: по подписке. – URL: https://biblioclub.ru/index.php?page=book&id=475389 (дата обращения: 10.09.2024). – ISBN 978-5-906839-97-8. – Текст : электронный.
3. Физическая культура и физическая подготовка : учебник / В. Я. Кикоть, И. С. Барчуков, Ю. Н. Назаров [и др.] ; под ред. В. Я. Кикоть. – 2-е изд., перераб. и доп. – Москва : Юнити-Дана, 2020. – 456 с. : ил. – Режим доступа: по подписке. – URL: https://biblioclub.ru/index.php?page=book&id=692047 (дата обращения: 10.09.2024). – Библиогр. в кн. – ISBN 978-5-238-03366-2. – Текст : электронный.
4. Физическая культура : учебник по дисциплине «Физическая культура и спорт» : [16+] / А. С. Гречко, Ю. И. Сиренко, Т. В. Синельникова, Ю. В. Мурзин ; под общ. ред. А. С. Гречко ; Омский государственный университет им. Ф. М. Достоевского. – Омск : Омский государственный университет им. Ф.М. Достоевского (ОмГУ), 2023. – 200 с. :

табл. – Режим доступа: по подписке. – URL: https://biblioclub.ru/index.php?page=book&id=714116 (дата обращения: 10.09.2024). – Библиогр. в кн. – ISBN 978-5-7779-2663-0. – Текст : электронный.
5. Анисимов, М. П. Физическая культура в современной России : учебное пособие для обучающихся по направлениям подготовки бакалавриата : [16+] / М. П. Анисимов. – Санкт-Петербург : Санкт-Петербургский государственный аграрный университет (СПбГАУ), 2020. – 86 с. – Режим доступа: по подписке. – URL: https://biblioclub.ru/index.php?page=book&id=613175 (дата обращения: 10.09.2024). – Библиогр.: с. 85. – Текст : электронный.

Дополнительная литература:

1. Научно-методическая деятельность в физической культуре, спорте и туризме : учебное пособие : [16+] / В. М. Гелецкий, Н. В. Сурикова, С. Н. Чернякова, В. В. Тельных ; Сибирский федеральный университет. – Красноярск : Сибирский федеральный университет (СФУ), 2022. – 216 с. : ил. – Режим доступа: по подписке. – URL: https://biblioclub.ru/index.php?page=book&id=705528 (дата обращения: 10.09.2024). – ISBN 978-5-7638-4630-0. – Текст : электронный.
2. Даниличева, Е. А. Гигиена физической культуры и спорта : учебное пособие / Е. А. Даниличева. – Минск : РИПО, 2022. – 169 с. : ил., табл. – Режим доступа: по подписке. – URL: https://biblioclub.ru/index.php?page=book&id=711496 (дата обращения: 10.09.2024). – Библиогр.: с. 151-153. – ISBN 978-985-895-061-3. – Текст : электронный.
3. Пропаганда физической культуры и спорта и связи с общественностью (избранные лекции) : учебное пособие : [16+] / Н. В. Минникаева, Р. С. Жуков, И. П. Шлее, А. В. Седнев ; Кемеровский государственный университет. – Кемерово : Кемеровский государственный университет, 2021. – 75 с. : ил. – Режим доступа: по подписке. – URL: https://biblioclub.ru/index.php?page=book&id=700894 (дата обращения: 10.09.2024). – ISBN 978-5-8353-2941-0. – Текст : электронный.
4. Костихина, Н. М. Педагогика физической культуры и спорта : учебник : [16+] / Н. М. Костихина, О. Ю. Гаврикова ; Министерство спорта Российской Федерации, Сибирский государственный университет физической культуры и спорта. – Омск : Сибирский государственный университет физической культуры и спорта, 2013. – 296 с. : табл. – Режим доступа: по подписке. – URL: https://biblioclub.ru/index.php?page=book&id=274610 (дата обращения: 10.09.2024). – Библиогр. в кн. – Текст : электронный.

6.3. Перечень ресурсов информационно-телекоммуникационной сети «Интернет», используемых при освоении дисциплины

1.	Российская Государственная библиотека. Электронный каталог	http://www.rsl.ru/index.php?f=97
2.	Альдебаран.	http://aldebaran.ru/
3.	Библиотека Гумер.	https://www.gumer.info/
4.	Библиотека научной и студенческой информации	http://bibliofond.ru
5.	Научная педагогическая электронная библиотека	http://elib.gnpbu.ru/
6.	Научная электронная библиотека eLIBRARY.RU	http://e-library.ru
7.	Научная электронная библиотека КиберЛенинка	http://cyberleninka.ru
8.	Национальная электронная библиотека	http://нэб.рф
9.	Некоммерческая электронная библиотека «ImWerden»: искусство, театр, кино и музыка	http://imwerden.de/
10.	Портал культурного наследия России	http://www.culture.ru
11.	Российская государственная библиотека искусств	http://liart.ru/ru/
12.	Электронная библиотека учебников	http://studentam.net/
13.	Библиотека Максима Мошкова	http://lib.ru/
14.	Классика.ру	https://klassika.ru/
15.	Русская виртуальная библиотека	https://rvb.ru/
16.	Библиотека изобразительных искусств	http://www.artlib.ru/
17.	Электронные публикации Института русской литературы (Пушкинского Дома) РАН	http://lib.pushkinskijdom.ru/
18.	Журнальный зал	https://magazines.gorky.media/
19.	Энциклопедии Кирилла и Мефодия	http://www.megabook.ru

7. Описание материально-технической базы, необходимой для осуществления образовательного процесса по дисциплине

1.	Лицензионное программное обеспечение	операционная система Windows XP, Microsoft windows 8, Microsoft office 2013
2.	Свободно распространяемое программное обеспечение	OpenOffice: Writer, Calc, Impress, Draw, Base, Math
3.	Свободно распространяемое программное обеспечение отечественного производства	Яндекс.Браузер (https://browser.yandex.ru/), Dicter (https://www.dicter.ru/), Windows Player (https://windowsplayer.ru/), WindowsRar (https://windowsrar.ru/), PDFMaster (https://pdfmaster.ru/), ASTRA LINUX SPECIAL EDITION (https://astralinux.ru/products/astra-linux-special-edition/), LibreOffice (https://ru.libreoffice.org/), Okular (https://okular.kde.org/ru/download/), Редактор изображений Gimp (https://www.gimp.org/)

7.2. Материально-техническое обеспечение

№ п\п	Наименование помещений	Назначение помещений	Оснащенность (оборудование) помещений
1.	Учебная аудитория для проведения учебных занятий № 305/306	Учебная аудитория для практических занятий по пластическому воспитанию, физической культуре и спорту	– ЖК-панель «Panasonic» диагональ 42 дюйма - 1 шт. на стойке. – Маты гимнастические – 3 шт – Сабля спортивная -15 шт . – Шпага (рапира) спортивная -6 шт . – Гимнастические коврики, 25 шт. – Скакалки гимнастические – 4 шт.
2.	Помещение для самостоятельной работы	Помещение для самостоятельной работы обучающихся	Читальный зал: – Посадочных мест: 15 – Рабочее место обучающегося: 15 шт. ПК Моноблок Lenovo с доступом к сети Интернет и в ЭИОС Вуза. – ЖК телевизор «Panasonic 42». – Учебная мебель (столы, стулья)

8. ФОНД ОЦЕНОЧНЫХ СРЕДСТВ ДЛЯ ПРОВЕДЕНИЯ ПРОМЕЖУТОЧНОЙ АТТЕСТАЦИИ И ТЕКУЩЕГО КОНТРОЛЯ УСПЕВАЕМОСТИ ПО ДИСЦИПЛИНЕ (МОДУЛЮ)

8.1. Текущий контроль успеваемости

Показателями оценивания результатов текущего контроля успеваемости обучающихся по дисциплине является:

активность обучающегося в рамках аудиторных учебных занятий: на лекционных и семинарских (практических) занятиях – уровень знаний, умений и навыков, продемонстрированных обучающимся;

результаты самостоятельной работы: письменные работы (доклады, статьи и другие публикации, эссе и т.п.), творческие работы и объекты и др;

посещаемость учебных занятий по дисциплинам (модулям), практикам;

другие значимые результаты работы обучающегося.

Текущий контроль успеваемости по дисциплине (модулю) проводится в ходе аудиторных занятий методами устного или письменного опроса (работ), в процессе выступлений обучающихся.

Критерии оценки и оценочные материалы для проведения текущего контроля успеваемости:

Доклад

Доклады по основным разделам дисциплины заслушиваются в ходе учебных занятий.

Шкала оценивания	Критерии выставления оценок
Отлично	Соответствие целям и задачам дисциплины, актуальность темы и рассматриваемых проблем, соответствие содержания заявленной теме, заявленная тема полностью раскрыта, рассмотрение дискуссионных вопросов по проблеме, сопоставлены различные точки зрения по рассматриваемому вопросу, научность языка изложения, логичность и последовательность в изложении материала, количество исследованной литературы, в том числе новейших источников по проблеме, четкость выводов,
Хорошо	Соответствие целям и задачам дисциплины, актуальность темы и рассматриваемых проблем, соответствие содержания заявленной теме, научность языка изложения, заявленная тема раскрыта недостаточно полно, отсутствуют новейшие литературные источники по проблеме,
Удовлетворительно	Соответствие целям и задачам дисциплины, содержание работы не в полной мере соответствует заявленной теме, заявленная тема раскрыта недостаточно полно, использовано небольшое количество научных источников, нарушена логичность и последовательность в изложении материала
Неудовлетворительно	Работа не соответствует целям и задачам дисциплины, содержание работы не соответствует заявленной теме, содержание работы изложено не научным стилем

Темы докладов по основным разделам дисциплины

Общенаучное направление

1. Основные понятия теории и методики физической культуры.
2. Методология исследования в сфере физической культуры.
3. Физическая культура как общественное явление, ее формы и функции.
4. Социальные и специфические функции физической культуры.
5. Основы использования физической культуры в обществе.
6. Принципы и методы обучения и воспитания, практика их реализации в сфере физической культуры, спорта и туризма.
7. Валеология – наука о здоровье человека.
8. Главные факторы здоровья человека.
9. Физическая культура и здоровый образ жизни человека.
10. Физиологическая характеристика основных видов оздоровительной физической культуры.
11. Питание при занятиях оздоровительной тренировкой.
12. Разработка и реализация методик организации спортивно-массовой работы среди студентов.
13. Восстановление здоровья с использованием средств и методов физической культуры (на примере конкретного заболевания).
14. Основы самоконтроля при занятиях физическими упражнениями.
15. Гигиена при занятиях физическими упражнениями.

Физическое воспитание студентов

1. Цель и задачи физического воспитания.
2. Средства физического воспитания студентов.
3. Методы физического воспитания студентов и их реализация в учебном процессе.
4. Общие и специфические принципы физического воспитания студентов.
5. Основы теории и методики обучения двигательным действиям.
6. Понятие «нагрузки». Составляющие физической нагрузки – объем, интенсивность. Воздействие различных видов нагрузки на организм человека.
7. Основы теории и методики воспитания физических качеств.
8. Силовые способности и методика их развития.
9. Скоростные способности и основы методики их развития.
10. Выносливость как физическое качество и методика ее развития.
11. Гибкость и методика ее развития.
12. Координационные способности и методика развития.
13. Методика занятий со студентами, имеющими отклонения в состоянии здоровья.

14. Разработка комплексов физических упражнений, направленных на улучшение зрительного восприятия и точности двигательных реакций студентов, работающих с компьютерной техникой.

15. Использование тренажеров для развития основных физических качеств.

16. Исследование взаимосвязи уровня физической подготовленности студентов с качеством усвоения учебной программы по другим учебным дисциплинам.

17. Физическая культура и здоровый образ жизни.

18. Формирование психического благополучия, развитие и совершенствование психофизических способностей личности средствами физической культуры и спорта.

19. Физическая культура в общекультурной и профессиональной подготовке студентов.

20. Методы самоконтроля состояния здоровья и физического развития (стандарты, индексы, программы, формулы и др.).

21. Методика индивидуального подхода и применения средств направленного развития отдельных физических качеств.

22. Методика самооценки работоспособности, усталости, утомления и применения средств физической культуры для их направленной коррекции.

23. Методика составления индивидуальных программ физических упражнений с оздоровительной и восстановительной направленностью (медленный бег, плавание, прогулка на лыжах и др.).

24. Нетрадиционные системы оздоровления организма.

25. Плавание как одно из средств лечения болезней опорно-двигательного аппарата человека.

26. Новые виды спорта и их значение для популяризации активного образа жизни студентов.

Средства и методы физической культуры, способствующие формированию профессиональных, морально-волевых и психологических качеств

1. Применение физических упражнений для выработки временной и пространственной ориентировки у студентов.

2. Занятия по физической культуре – одно из важных средств формирования патриотических качеств личности.

3. Характеристика средств физической культуры, способствующих формированию профессионально важных качеств.

4. Роль физической культуры и спорта в обучении и воспитании студентов.

5. Подготовка и проведение спортивных праздников и показательных выступлений в университете.

6. Спорт и физическая культура – важные факторы формирования дружбы между студентами.

7. Стресс-факторы в процессе учебы студентов и средства их нейтрализации с помощью физических упражнений.

8. Воспитание коллективных действий у студентов в процессе физкультурно- спортивной деятельности в университете и перенос этих качеств на профессиональную деятельность.

9. Роль занятий по физической культуре в развитии и совершенствовании способностей к различным профессиям (менеджер, бизнесмен, банковский служащий, юрист, специалист социальной сферы и др.).

10. Исследование влияния утомления студентов в процессе учебных занятий и устранение негативных факторов средствами физической культуры и спорта.

11. Формирование эмоционально-этических отношений, создание в учебных группах благоприятного нравственного и психологического климата в процессе занятий физической культурой.

12. Русская баня, сауна, массаж как методы восстановления функциональных способностей и дееспособности студентов в период экзаменационной сессии.

13. Особенности психологического состояния при подготовке к спортивным соревнованиям и его влияние на поведение студентов.

Правовые вопросы в сфере физической культуры

1. Основные законодательные акты, регламентирующие деятельность физической культуры и спорта и их эффективность.

2. Отражение вопросов физкультурно-спортивной деятельности в законодательных актах различных стран.

3. Правовые отношения в сфере физической культуры, спорта, туризма и предпринимательства.

4. Организация государственного управления в сфере спорта.

5. Правовое регулирование в сфере спорта.

6. Контракт (трудовое соглашение, трудовой договор) и особенности его проявления в профессиональном спорте.

7. Представительство в спорте (контрактная и клубная система в спорте).

8. Особенности правоотношений в сфере профессионального спорта и спорта высших достижений.

9. Национальные, европейские и международные органы спортивной юстиции: пределы их компетенции.

10. Ответственность в спортивных отношениях.

11. Социально-правовая защита спортсменов.

12. Правовые взаимоотношения юриста, менеджера и спортсмена.

13. Менеджмент и маркетинг в сфере правого развития международного и отечественного туризма.

14. Правонарушения в процессе учебно-тренировочной деятельности (между тренером, менеджером и профессиональным спортсменом и пути их нейтрализации).

15. Правонарушения в процессе физкультурно-спортивной деятельности студентов и пути их нейтрализации.

16. Особенности воспитания правовой культуры студентов университета в ходе учебных занятий по физической культуре и спортивных соревнований.

17. Возможные правонарушения в области спортивного бизнеса и пути их устранения.

18. Анализ и характеристика основных видов правонарушений в сфере спортивного бизнеса (незнание законов, отсутствие убеждений в справедливости законов, зависть, негативный микроклимат в коллективе, укоренившиеся привычки к правонарушениям, уклонения от уплаты налогов и др.).

19. Страховой полис и спортсмен, страхование на случай травм и повреждений.

Физическая культура и спорт в современных условиях

1. Роль и значение физической культуры, спорта и туризма в современных условиях.

2. Физическая культура, спорт и туризм как одно из средств общения людей разных стран.

3. Менеджмент в сфере физической культуры и спорта.

4. Возможности бизнеса в развитии материально-технической базы в области физической культуры и спорта в России.

5. Профессиональный и элитный спорт в России и экономическое обоснование необходимости их развития.

6. Расчет материально-финансовых затрат на организацию и проведение спортивных мероприятий в университете на учебный год.

7. Возможные дополнительные способы финансирования спортивных мероприятий в университете.

8. Расчет стоимостных затрат на содержание, ремонт и эксплуатацию спортивной базы в течение учебного года.

9. Спонсорство, инвестиции, меценатство как способы совершенствования физической культуры, спорта и туризма.

10. Лицензирование и спорт: лицензионный договор, охрана лицензии и лицензионная деятельность.

11. Налогообложение и таможенные процедуры в деятельности физкультурно- спортивных организаций и отдельных спортсменов.

12. Организация и проведение спортивного праздника студентов университета и его стоимостные затраты.

13. Туризм как индустрия активного отдыха и приложения капитала в целях привлечения инвестиций.

14. Физическая культура и спорт в бюджете времени бизнесмена.

15. Экономическое обоснование строительства спортивных сооружений в учебном заведении.

16. Бизнес-план создания спортивно-оздоровительного комплекса учебного заведения.

17. Экономическое обоснование стоимости физкультурно-оздоровительных услуг, оказываемых спортивно-оздоровительными комплексами.

18. Коммерческие соревнования, как средство вложения капитала. Их влияние на развитие спорта.

19. Виды коммерческих соревнований.

Физкультурно-оздоровительные услуги

1. Концептуальные направления и тенденции, объективные условия и факторы, сущность и структура, специфика и характер функционирования рынка физкультурно-оздоровительных товаров и услуг.

2. Содержание, основные понятия о физкультурно-оздоровительных услугах и требования к их организации.

3. Становление физкультурно-оздоровительных услуг как предмета специализации.

4. Цель, общие и специальные задачи физкультурно-оздоровительных услуг как выражение индивидуальных требований к активному отдыху.

5. Классификация средств и форм физкультурно-оздоровительных услуг (упражнения на специальных тренажерах, оздоровительные силы природы, водные, солнечные и воздушные ванны; гигиена, тренировки с инструктором или самостоятельно по рекомендации специалистов, оздоровительная физическая зарядка в утренние часы, подвижные игры, туристические мероприятия, викторины, участие в вечерах отдыха и др.).

6. Роль и значение ассортимента физкультурно-оздоровительных услуг, и необходимость дифференцированной подготовки специалистов в данной сфере деятельности.

7. Повышение требований к обслуживанию населения в оздоровительных комплексах квалифицированными специалистами в условиях рыночной конкуренции.

8. Приоритетные направления в оказании физкультурно-оздоровительных услуг.

9. Предвидение и прогнозирование развития и совершенствования физкультурно-оздоровительных услуг в современных условиях.

10. Подготовка и совершенствование квалификации персонала для проведения физкультурно-оздоровительных мероприятий.

11. Формирование базы данных (компьютеризация) в сфере физкультурно- оздоровительных услуг.

12. Взаимосвязь условий и факторов, определяющих специфическую направленность физкультурно-оздоровительных услуг.

13. Составление индивидуальных и диетологических программ в целях решения специфических задач в процессе лечебной физической культуры, туристических походов и др.

14. Особенности проведения физкультурно-оздоровительных мероприятий в связи с различными изменениями в организме, при ухудшении физического состояния, снижения работоспособности, диагностика и профилактика преждевременного старения.

15. Адаптивные физкультурно-оздоровительные мероприятия.

16. Особенности культуры межличностного общения и взаимодействия с отдыхающими, стиль проведения занятий, коммуникабельность при проведении физкультурно-оздоровительных мероприятий.

17. Формирование стандарта физкультурно-оздоровительных услуг, оценка отдыха клиентов, подведение итогов за определенный период деятельности.

18. Воспитание у специалистов физкультурно-оздоровительных услуг этических норм, чувства гордости за свою профессию, свое предприятие, формирование имиджа и традиций.

19. Формирование оплаты труда персонала, работающего в сфере физкультурно-оздоровительных услуг.

20. Статистика и контроль как компоненты эффективного управления процессом физкультурно-оздоровительных мероприятий.

21. Понятие о маркетинге в сфере физкультурно-оздоровительных услуг и его составные элементы.

22. Физкультурно-оздоровительные услуги как рыночный продукт, имеющий спрос, цену, инвестиционную политику и прибыль.

23. Налогообложение в сфере физкультурно-оздоровительных услуг.

24. Физкультурно-оздоровительные услуги как объект спонсорской деятельности (мотивы и цели).

25. Организация спонсорства в сфере физкультурно-оздоровительных услуг (поиск спонсора, работа со спонсором, спонсорские соглашения).

26. Стоимостные затраты и их восполнение при организации сервиса в сфере физкультурно-оздоровительных услуг.

27. Принципы финансирования физкультурно-оздоровительных услуг.

28. Основные типы, размещение и стоимость рекламы.

29. Правовое регулирование в сфере предоставления физкультурно- оздоровительных услуг.

30. Международные организации, занимающиеся маркетингом физкультурно-оздоровительных товаров и услуг; формы собственности (индивидуальная или групповая, корпоративная, акционерная).

31. Методы и способы повышения посещаемости физкультурно- оздоровительных мероприятий.

32. Ценообразование на физкультурно-оздоровительные товары и услуги.

33. Рекламодатели, спонсоры, телекомпании как содействие развитию физкультурно-оздоровительных товаров и услуг.

34. Лицензионные контракты, договора, соглашения в сфере физкультурно-оздоровительных услуг.

35. Развитие компьютерных программ физкультурно-оздоровительного сервиса и включение их в мировую сеть Интернет.

36. Перспективы развития инфраструктуры физкультурно-оздоровительных товаров и услуг, инвестиционная политика.

8.2. Промежуточная аттестация

Промежуточная аттестация *Зачет/Зачет с оценкой/Экзамен* может проводиться в форме тестирования.

Описание показателей оценивания формируемых компетенций

Компетенция	Индикатор достижения компетенции (ИД)	Планируемый результат обучения по дисциплине, соотнесенный с ИД
УК-7 Способен поддерживать должный уровень физической подготовленности для обеспечения полноценной социальной и профессиональной деятельности	**УК-7.1.** Выбирает здоровье сберегающие технологии для поддержания здорового образа жизни с учетом физиологических особенностей организма **УК-7.2.** Планирует свое рабочее и свободное время для оптимального сочетания физической и умственной нагрузки и обеспечения работоспособности **УК-7.3.** Соблюдает и пропагандирует нормы здорового образа жизни в различных жизненных ситуациях и в профессиональной деятельности занятий физической культурой.	**Знать:** основные средства и методы контроля и оценки физического развития и физической подготовленности; профилактики профессиональных заболеваний и вредных привычек **Уметь:** выбирать здоровьесберегающие технологии для поддержания здорового образа жизни с учетом физиологических особенностей организма; планировать свое рабочее и свободное время для оптимального сочетания физической и умственной нагрузки и обеспечения работоспособности; подбирать и применять методы и средства физической культуры для совершенствования основных физических качеств **Владеть:** средствами и методами укрепления индивидуального здоровья, физического самосовершенствования

Шкала оценивания результатов промежуточной аттестации и критерии выставления оценок

Оценивание результатов промежуточной аттестации по дисциплине определяется шкалой оценивания: «зачтено», «не зачтено».

Выполнение тестовых заданий. Тестовые задания выполняются в течение 45 минут и состоят из 20-30 вопросов разных типов. Преподаватель готовит несколько вариантов тестовых заданий.

Шкала оценивания	Критерии выставления оценок
Отлично/зачтено	85 – 100 %
Хорошо/зачтено	75 – 84 %
Удовлетворительно/зачтено	65 – 74 %
Неудовлетворительно/	0 – 64 %

не зачтено	

Дополнительные критерии оценивания:

Шкала оценивания	Критерии выставления оценок
Зачтено	студент регулярно посещает занятия, выполняет определенные нормативы и по заданию педагога готовит теоретические материалы. Все предусмотренные программой обучения учебные задания выполнены.
Не зачтено	студент не регулярно посещает занятия, имеет задолженность по выполнению нормативов и не готовит теоретические материалы по заданию преподавателя. Выполненные учебные задания содержат грубые ошибки.

ОЦЕНОЧНЫЕ МАТЕРИАЛЫ
(типовые контрольные задания и иные материалы)
для проведения промежуточной аттестации
и оценки сформированности компетенций по дисциплине (модулю)

Примерный перечень вопросов/заданий для проведения промежуточной аттестации

Задание 1. *Прочитайте текст задания и установите последовательность.*

Установите правильную последовательность этапов разработки индивидуального плана тренировок с учётом физиологических особенностей организма.

1.Выбор типа физической активности
2.Определение целей
3.Анализ физиологических особенностей организма
4.Составление тренировочного плана
5.Мониторинг и коррекция плана

Запишите соответствующую последовательность цифр слева направо

2	**3**	**1**	**4**	**5**

Задание 9. *Прочитайте текст задания и установите соответствие.*

Установите соответствие между физиологическими особенностями и рекомендуемыми видами физической активности.

К каждой позиции, данной в левом столбце, подберите соответствующую позицию из правого столбца:

Физиологические особенности		Виды физической активности	
А	Повышенное артериальное давление	**1**	Йога, дыхательные практики
Б	Ожирение	**2**	Плавание, ЛФК
В	Склонность к стрессу	**3**	Ходьба, аквааэробика
Г	Сколиоз	**4**	Велотренажёр, дозированная нагрузка

Запишите выбранные цифры под соответствующими буквами

А	Б	В	Г
4	**3**	**1**	**2**

Задание 17. *Прочитайте текст задания, выберите правильный ответ и запишите аргументы, обосновывающие правильность ответа*

Вопрос: Какой способ наилучшим образом способствует снижению риска заболеваний сердца у студентов?

А) Увеличение калорийности рациона
Б) Исключение всех видов физической активности
В) Регулярная умеренная аэробная нагрузка
Г) Приём энергетических напитков

Ответ: В) Регулярная умеренная аэробная нагрузка

Обоснование: Умеренные аэробные нагрузки способствуют укреплению сердечно-сосудистой системы, улучшению метаболизма и снижению факторов риска

Задание 28. *Прочитайте текст задания и запишите развернутый обоснованный ответ.*

Вопрос: Опишите комплекс физических упражнений, который вы могли бы использовать ежедневно с учётом ваших физиологических особенностей. Обоснуйте его выбор.

Ответ: Комплекс: суставная гимнастика, дыхательные упражнения, 10-минутная ходьба, растяжка.
Обоснование: подходит для сидячего образа жизни, безопасен при минимальной подготовке.

Задание 32. *Прочитайте текст задания и запишите развернутый обоснованный ответ.*

Вопрос: Почему важно соблюдать режим дня для поддержания физической активности и здоровья в условиях профессиональной деятельности? Объясните.

Ответ: Соблюдение режима дня является важным фактором для поддержания физической активности и здоровья, особенно в условиях интенсивной профессиональной деятельности. Регулярный распорядок дня позволяет организму адаптироваться к нагрузкам и восстанавливаться между ними. Это включает в себя регулярное время для сна, питания, физической активности и отдыха, что способствует поддержанию высокого уровня энергии, улучшению концентрации и продуктивности. Когда режим дня сбалансирован, это снижает риск хронических заболеваний, таких как гипертония, диабет, заболевания сердца, а также помогает поддерживать нормальный психоэмоциональный фон, что особенно важно для профессионалов, работающих в условиях стресса. Режим дня позволяет не только эффективно распределить физическую активность, но и избежать переутомления, что делает деятельность более устойчивой и продуктивной.

9. МЕТОДИЧЕСКИЕ МАТЕРИАЛЫ

9.1. Самостоятельная работа

изучение источников, удовлетворяющих возникающим потребностям практического характера;

приобщение к физкультурно-спортивной деятельности, обеспечивающей сохранение и укрепление здоровья;

самоопределение в выборе средств физической культуры, спорта и туризма;

приобретение личного опыта творческого использования средств физической культуры для достижения профессиональных успехов;

формирование установки на здоровый стиль жизни, физическое самосовершенствование и самовоспитание;

формирование потребности в регулярных занятиях физическими упражнениями и спортом.

Легкая атлетика

Решает задачи поддержки и укрепления здоровья. Способствует развитию выносливости, быстроты, скоростно-силовых качеств, упорства, трудолюбия, внимания, восприятия, мышления.

Техника высокого и низкого старта, стартовый разгон, финиширование; бег 100 м., 200 м., 400 м., 800 м.,1000 м., челночный бег 10х10м, эстафетный бег 4 х 100 м, 4 х 400 м; бег по прямой различной скоростью, равномерный бег на дистанцию, прыжки в длину с разбега способом «согнув ноги»; прыжки с места.

Атлетическая гимнастика

Решает оздоровительные и профилактические задачи. Развивает силу, выносливость, координацию, гибкость, равновесие, сенсомоторику. Совершенствует память, внимание, целеустремленность, мышление. Общеразвивающие упражнения, упражнения в паре с партнером, упражнения с мячом. Упражнения для профилактики профессиональных заболеваний (упражнения в чередовании напряжения с расслаблением, упражнения для коррекции нарушений осанки, упражнения на внимание). Комплексы упражнений производственной гимнастики.

9.2. Внеаудиторные практические занятия

1. Не стремитесь к достижению высоких результатов в кратчайшие сроки. Спешка может привести к перегрузке организма и переутомлению. Физические нагрузки должны соответствовать вашим возможностям, поэтому нагрузки и их сложность повышайте постепенно, контролируя реакцию организма на них.

2. Составляя план внеаудиторных самостоятельных занятий, включайте упражнения для развития всех физических качеств. Это поможет достичь более высоких результатов.

3. Помните, что результат тренировок зависит от их регулярности, так как большие перерывы (3-4 дня и более) между занятиями сводят на нет эффект предыдущих упражнений. Поэтому даже при очень большой загруженности, например, вовремя подготовки к экзаменам, все равно найдите 20-30 мин для выполнения комплекса упражнений.

4. Для того чтобы у вас сохранялись высокая активность и желание заниматься, меняйте места проведения внеаудиторных самостоятельных занятий, чаще занимайтесь на открытом воздухе, в парке, сквере, привлекайте к тренировке своих друзей, членов семьи.

5. Очень хорошо заниматься под музыкальное сопровождение. Это повышает интерес к тренировке и способствует хорошему настроению.

6. Старайтесь соблюдать физиологические принципы выполнения упражнений: постепенное увеличение трудности упражнений, объема и интенсивности нагрузок; правильное чередование нагрузок и отдыха между упражнениями с учетом вашей тренированности и переносимости нагрузок. Более трудные упражнения потребуют и большей продолжительности пауз между ними, и меньшего числа повторений. В зависимости от самочувствия, переносимости нагрузок, задачи упражнения можете волнообразно повышать или понижать нагрузки на протяжении одного занятия в течение недели или более длительного периода. Во время выполнения упражнений не стремитесь выполнить сразу максимальную нагрузку.

7. Выполнение упражнений обязательно начинайте с разминки, а по завершении используйте восстанавливающие процедуры (массаж, теплый душ, ванна, сауна и т. п.).

8. Если вы почувствовали какие-либо отклонения в состоянии здоровья, переутомление, посоветуйтесь с преподавателем, врачом.

9. Помните, что эффект от выполнения упражнений будет наиболее высоким, если вы в совокупности будете использовать физические упражнения, закаливающие процедуры, соблюдать гигиенические условия, режим дня и правильное питание.

9.3. Методические рекомендации по написанию Доклада

Доклад-сообщение – это устное выступление на заданную тему. Время доклада 5-7 минут.

Цели доклада-сообщения: Научиться убедительно и кратко излагать свои мысли в устной форме. (Эффективно продавать свой интеллектуальный продукт). Донести информацию до слушателя, установить контакт с аудиторией и получить обратную связь.

План и содержание доклада-сообщения. Важно при подготовке доклада учитывать три его фазы: мотивацию, убеждение, побуждение. В первой фазе доклада рекомендуется использовать: риторические вопросы; актуальные события; оптический или акустический эффект; неожиданное для слушателей начало доклада.

Как правило, используется один из перечисленных приёмов. Главная цель фазы открытия (мотивации) – привлечь внимание слушателей к докладчику, поэтому длительность её минимальна.

При написании доклада по заданной теме обучающийся составляет план, подбирает основные источники. В процессе работы с источниками систематизирует полученные сведения, делает выводы и обобщения.

Ядром хорошего доклада является информация. Она должна быть новой и понятной. Важно в процессе доклада не только сообщить информацию, но и убедить слушателей в правильности своей точки зрения.

Доклад – продукт самостоятельной работы студента, представляющий собой публичное выступление по представлению полученных результатов решения определенной учебно-практической, учебно-исследовательской или научной темы. Средство контроля, важное для формирования универсальных компетенций обучающегося, при развитии навыков самостоятельного творческого мышления и изложения собственных умозаключений на основе изученного или прочитанного материала.

Изложение доклада как целостного авторского текста определяет критерии его оценки: новизна текста; обоснованность выбора источника; степень раскрытия сущности вопроса; соблюдение требований к докладу, соблюдение регламента времени.

АВТОНОМНАЯ НЕКОММЕРЧЕСКАЯ ОРГАНИЗАЦИЯ ВЫСШЕГО ОБРАЗОВАНИЯ
«ВЫСШАЯ ШКОЛА СЦЕНИЧЕСКИХ ИСКУССТВ»

Факультет ТЕАТРОВЕДЕНИЯ И ТЕАТРАЛЬНЫХ ТЕХНОЛОГИЙ

УТВЕРЖДАЮ

Ректор Райкин К.А.

«02» июня 2025 г.

РАБОЧАЯ ПРОГРАММА ДИСЦИПЛИНЫ *(МОДУЛЯ)*

ИСТОРИЯ ИЗОБРАЗИТЕЛЬНЫХ ИСКУССТВ

Основная профессиональная образовательная программа
высшего образования – программа бакалавриата по направлению подготовки
52.03.04 ТЕХНОЛОГИЯ ХУДОЖЕСТВЕННОГО ОФОРМЛЕНИЯ СПЕКТАКЛЯ

Направленность (профиль):
СЦЕНИЧЕСКОЕ ОФОРМЛЕНИЕ СПЕКТАКЛЯ
(ХУДОЖНИК-ТЕХНОЛОГ СЦЕНЫ)

Квалификация выпускника
БАКАЛАВР

Москва
2025

Содержание

1. Цель и задачи освоения дисциплины (модуля)

2. Перечень планируемых результатов обучения по дисциплине (модулю), соотнесенных с индикаторами достижения компетенций, обеспечивающие достижение результатов освоения образовательной программы.

3. Место дисциплины в структуре образовательной программы

4. Объем дисциплины (модуля) в зачетных единицах с указанием количества академических часов, выделенных на контактную работу обучающихся с преподавателем (по видам учебных занятий) и на самостоятельную работу обучающихся

5. Содержание дисциплины (модуля), структурированное по темам, разделам с указанием количества академических часов и видов учебных занятий

5.1. Содержание разделов, тем дисциплины (модуля)

5.2. Содержание семинарских/практических занятий

5.3. Самостоятельная работа обучающихся по освоению дисциплины (модуля)

6. Учебно-методическое и информационное обеспечение дисциплины

6.1. Электронный образовательный ресурс

6.2. Перечень основной и дополнительной литературы, необходимой для освоения дисциплины

6.3. Перечень ресурсов информационно-телекоммуникационной сети «Интернет», используемых при освоении дисциплины

7. Описание материально-технической базы, необходимой для осуществления образовательного процесса по дисциплине

7.1. Перечень программного обеспечения

7.2. Материально-техническое обеспечение

8. ФОНД ОЦЕНОЧНЫХ СРЕДСТВ ДЛЯ ПРОВЕДЕНИЯ ПРОМЕЖУТОЧНОЙ АТТЕСТАЦИИ И ТЕКУЩЕГО КОНТРОЛЯ УСПЕВАЕМОСТИ ПО ДИСЦИПЛИНЕ (МОДУЛЮ)

8.1. Текущий контроль успеваемости

8.2. Промежуточная аттестация

9. МЕТОДИЧЕСКИЕ МАТЕРИАЛЫ

Рабочая программа дисциплины:
«История изобразительных искусств»

Рабочая программа дисциплины разработана в соответствии с требованиями Федерального государственного образовательного стандарта высшего образования – бакалавриат по направлению подготовки 52.03.04 Технология художественного оформления спектакля, утвержденным приказом Министерства образования и науки Российской Федерации от 16.11.2017 г. № 1123.

Организация-разработчик: АНО «Высшая школа сценических искусств»

1. Цель и задачи освоения дисциплины (модуля)

Цель освоения дисциплины является сформировать системное представление о специфике изобразительного языка архитектуры, скульптуры и живописи и понимание их места и роли в мировом художественном процессе, а также способствовать приобретению и развитию навыков осмысления и искусствоведческого анализа произведений изобразительного искусства в их эстетико-художественном своеобразии.

Задачи освоения дисциплины: научить понимать особенности художественного языка различных эпох, стилей, направлений, национальных школ изобразительного искусства в связи с мировоззрением, теорией и практикой художников; сформировать устойчивые и системные знания истории мирового искусства в хронологическом диапазоне от искусства первобытных народов и древнейших цивилизаций до современности; научить аргументировано анализировать конкретные произведения искусства с точки зрения содержания и художественной формы; развить стремление к адекватной эстетической оценке произведений, визуальную культуру, индивидуальный художественный вкус.

2. Перечень планируемых результатов обучения по дисциплине (модулю), соотнесенных с индикаторами достижения компетенций, обеспечивающие достижение результатов освоения образовательной программы.

Компетенция	Индикатор достижения компетенции (ИД)	Планируемый результат обучения по дисциплине, соотнесенный с ИД
ОПК-1 Способен понимать и применять особенности выразительных средств искусства на определенном историческом этапе	**ОПК-1.1** Знает основы теории и истории искусства **ОПК-1.2** Умеет анализировать особенности выразительных средств искусства определенного исторического периода. **ОПК-1.3** Применяет в собственной профессиональной деятельности знания особенностей выразительных средств искусства	**Знать:** историю и теорию искусства, его виды, жанры (эпохи, стили, направления); этапы и формы развития искусства, особенности функционирования в различные эпохи; систему общих и универсальных понятий, прилагаемых к искусству; **Уметь:** оценивать достижения художественной культуры и искусства на основе знания исторического контекста; анализировать произведения литературы и искусства; высказывать собственные обоснованные и аргументированные взгляды. **Владеть:** профессиональной лексикой, грамотно использовать ее в своей деятельности.

3. Место дисциплины в структуре образовательной программы

Дисциплина *(модуль)* «История изобразительных искусств» относится к обязательной части Блока 1 «Дисциплины (модули)» образовательной программы.

4. Объем дисциплины (модуля) в зачетных единицах с указанием количества академических часов, выделенных на контактную работу обучающихся с преподавателем (по видам учебных занятий) и на самостоятельную работу обучающихся

Вид учебной работы	Трудоемкость					
	зач. ед.	ак. час.	по семестрам, час.			
			1	2	3	4
Общая трудоемкость по учебному плану	**6**	**216**	***72***	***72***	***72***	
Лекции (Л)		50	16	18	16	
Семинарские занятия (С)		50	16	18	16	
Контроль самостоятельной работы (КСР)						
Самостоятельная работа (СРС)		100	36	32	32	
Консультация		2			2	

Промежуточная аттестации	Экзамен		6			6	
	Зачет/зачет с оценкой		8	4	4		

5. Содержание дисциплины (модуля), структурированное по темам, разделам с указанием количества академических часов и видов учебных занятий

№ п/п	Наименование раздела, темы	Количество академических часов – всего	из них					Формируемые компетенции
			Лекции	Семинарские	Контроль СРС	Самостоятельная работа	Консультации	
1	**Раздел I. Искусство Древнего мира. Античность. Византия и Древняя Русь**							ОПК-1
2	Тема №1. Введение в историю искусства.	14	4	4		6		ОПК-1
3	Тема №2. Искусство Древнего мира.	10	2	2		6		ОПК-1
4	Тема №3. Античное искусство.	10	2	2		6		ОПК-1
5	Тема №4. Искусство Византии и Древней Руси.	10	2	2		6		ОПК-1
6	**Раздел II. Западноевропейское искусство V-XVII вв.**							ОПК-1
7	Тема №5. Средневековое искусство Западной Европы	12	2	2		8		ОПК-1
8	Тема №6. Итальянский Ренессанс.	10	2	2		6		ОПК-1
9	Тема №7. Искусство Северного Возрождения.	10	2	2		6		ОПК-1
10	Тема №8. Стиль барокко в западноевропейском искусстве.	12	2	2		8		ОПК-1
11	**Раздел III. Искусство XVIII-XIX вв.**							ОПК-1
12	Тема №9. Искусство Франции и Англии XVIII в.	14	4	4		6		ОПК-1
13	Тема №10. Русское искусство XVIII в.	14	4	4		6		ОПК-1
14	Тема №11. Искусство эпохи романтизма.	14	4	4		6		ОПК-1
15	Тема №12. Реализм в западноевропейском и русском искусстве XIX в.	14	4	4		6		ОПК-1
16	**Раздел IV. Искусство XX в.**							ОПК-1
17	Тема №13. Искусство рубежа XIX-XX вв. Символизм и модерн.	14	4	4		6		ОПК-1
18	Тема№14. Модернизм: основные направления. Русский авангард.	14	4	4		6		ОПК-1
19	Тема №15. Художественные течения второй половины XX в.	14	4	4		6		ОПК-1
20	Тема №16. Советское официальное искусство и нонконформизм	14	4	4		6		ОПК-1
Подготовка к зачету/экзамену		**16**				**14**	**2**	ОПК-1
Итого объём часов дисциплины		**216**	**50**	**50**		**114**	**2**	

5.1. Содержание разделов, тем дисциплины (модуля)

РАЗДЕЛ I. Античная литература

Раздел I. Искусство Древнего мира. Античность. Византия и Древняя Русь.

Тема №1. Введение в историю искусства.

Терминология, классификация, периодизация, литература. Анализ произведений искусства: основные методологические системы, категории описания, оценочные критерии. Психология восприятия искусства.

Тема №2. Искусство Древнего мира.

Возникновение искусства. Древние цивилизации Ближнего и Дальнего Востока. Древний Египет. Искусство и культ. Понятие «канона» в изобразительном искусстве. Великие пирамиды в Гизе и храмовые комплексы Луксора и Карнака. Искусство Амарнской эпохи. Открытие гробницы Тутанхамона. Египетская коллекция В.С. Голенищева в ГМИИ им. А.С. Пушкина.

Крито-микенская культура. Кносский дворец: архитектура, росписи, вотивные предметы, сосуды стиля Камарес. Микены: ансамбль акрополя и гробницы. Открытия Г. Шлимана.

Тема №3. Античное искусство.

Искусство Древней Греции. Периодизация и эволюция древнегреческого искусства: архаика, классика, эллинизм. Искусство и ремесло. Антропоморфизм. Понятие «агональности» (соревновательности) в древнегреческой культуре. Представление о красоте и эстетическом идеале. Теория подражания – «мимесис» Аристотеля. Сложение ордерной системы. Ансамбль афинского акрополя. Тип греческого храма (на примерах храма Посейдона в Пестуме, Парфенона, Эрехтейона и др.). Скульпторы периода классики: Мирон, Поликлет, Фидий, Пракситель, Скопас, Лисипп. Стили вазописи; мастер Евфроний. Архитектура и скульптура эллинистического периода. Греческий театр.

Искусство Древнего Рима. Памятники этрусской культуры: гробницы, саркофаги, бронзовая пластика. Исторические и бытовые предпосылки художественного мышления римлян. Инженерно-строительные достижения древних римлян. Арка и арочные конструкции. Гражданское зодчество. Инсулы, термы, базилики, форумы. Градостроительные системы. Римский скульптурный портрет, его эволюция от периода Республики к эпохе Флавиев, Антонинов и поздней империи. Официальное искусство. Статуи Октавиана Августа. Исторический рельеф: алтарь Мира, колонна Траяна. Помпейские росписи и мозаики. Искусство позднего Рима.

Тема №4. Искусство Византии и Древней Руси.

Искусство Византийской империи. Античная традиция и христианство. Храмовая архитектура: купольные базилики и крестово-купольные храмы. Равеннские мозаики. Сложение системы монументальных росписей. Иконоборцы и иконопочитатели. Образный строй иконы, иконография. Понятие обратной перспективы. Символика цвета. Палеологовский Ренессанс.

Древнерусское искусство. Византийские традиции в культуре Киевской Руси. Храмы Софии Премудрости Божией в Киеве и Великом Новгороде. Мозаики и фрески Киева. Икона Владимирской Богоматери. Сложение иконописных школ Древней Руси. Феофан Грек и отражение учения «исихазма» в росписи церкви Спаса Преображения на Ильине улице в Великом Новгороде. Возникновение иконостаса. Творчество Андрея Рублева. Владимиро-Суздальское зодчество XII-XIII вв., его «отголоски» в архитектурном ансамбле Московского Кремля. Дионисий и фрески Ферапонтова монастыря.

Раздел II. Западноевропейское искусство V-XVII вв.

Тема №5. Средневековое искусство Западной Европы.

Искусство Раннего Средневековья: время великого переселения народов – т.н. варварский «звериный» стиль; искусство франков - Меровингов и Каролингов; искусство Оттоновской Германии. Происхождение терминов «романский» и «готический». Основные черты замковой архитектуры, монастырского ансамбля, паломнической церкви. Рыцарская культура во времена первых крестовых походов. Романский стиль (XI-XII вв.) – ансамбль Пьяцца деи Мираколи в Пизе, собор в Сантьяго-де-Компостела, «Страшный суд» в церкви Сен Лазар в Отёне.

Готический стиль (XII-XV вв.). Аббат Сугерий и возникновение готики. Конструктивные особенности готического храма. Город и собор. Создание строительных лож. Соборы Богоматери в Париже, Шартре, Реймсе, Амьене. Капелла Сен-Шапель в Париже. Техника витража. Интернациональный стиль – готика в Англии, Чехии, Испании. «Пламенеющая готика» - миланский Duomo. Контрапост и «готическая кривая» в скульптуре. Особенности французской (Реймс) и немецкой (Магдебург, Бамберг, Наумбург) готической скульптуры.

Тема №6. Итальянский Ренессанс.

Гуманизм и антропоцентризм, героизация и универсальность. Светскость и мистицизм. Пантеизм и наследие античности. Эстетический идеал и канон в трудах теоретиков (Лоренцо

Валла, Пико дела Мирандола). Периодизация: Проторенессанс, Кватроченто, Высокое Возрождение. Проторенессанс (конец XIII – начало XIV в.) – эпоха Данте и Джотто. Фрески Капеллы дель Арена в Падуе. «Реформа» Джотто – реализм как творческий метод. Сиенская школа живописи: Дуччо, Симоне Мартини, Лоренцетти. Скульптура Н. Пизано.

Ранний Ренессанс (кватроченто – XV в.). Флоренция – колыбель эпохи Возрождения. Архитектура кватроченто: Ф. Брунеллески, Л.-Б. Альберти. Линейная перспектива. Скульптура и живопись: Л. Гиберти, Донателло, Мазаччо, Пьеро делла Франческа, А. Мантенья. Искусство последней трети XV в.: А. Вероккио, Д. Гирландайо, С. Боттичелли. Академия Медичи.

Высокое Возрождение (конец XV – начало XVI в.). Леонардо да Винчи. Рафаэль. Микеланджело. Архитектура Д. Браманте, А. Палладио. Возрождение в Венеции: Джорджоне, Тициан, Веронезе.

Тема №7. Искусство Северного Возрождения.

Искусство Северного Возрождения. Особенности искусства Северного Возрождения. Связь с поздней готикой. Усовершенствование техники масляной живописи. Живопись Нидерландов XV в.: братья ван Эйк, Рогир ван дер Вейден, Хуго ван дер Гус, Ханс Мемлинг. Иероним Босх. Питер Брейгель Старший (Мужицкий). Искусство Германии конца XV – первой трети XVI в. А. Дюрер, Г. Гольбейн Младший.

Тема №8. Стиль барокко в западноевропейскм искусстве.

Формирование стиля и общие проблемы барокко. Сложение национальных художественных школ (Италия, Испания, Фландрия, Голландия). Италия: архитектура и скульптура Л. Бернини. Проблема обустройства городской среды. Караваджо: натуралистическая революция, «низменные» сюжеты, возможность внестилевого развития изобразительного искусства. Явление «караваджизма» в европейской живописи XVII в. Испания: Эль Греко, Сурбаран, Рибера. Творчество Веласкеса.

Фландрия: Рубенс, Ван Дейк, Йорданс, Снейдерс. Голландия: жанровое своеобразие «малых голландцев». Вермеер Дельфтский, Ф. Хальс. Творчество Рембрандта. Франция: Ж. Калло, братья Ленен, Жорж де Латур.

Раздел III. Искусство XVIII-XIX вв.

Тема №9. Искусство Франции и Англии XVIII в.

Стиль рококо во Франции. Антуан Ватто. Французское Просвещение. Вольтер, Дидро, Руссо. Ж.-Б. Шарден – художник эпохи Просвещения. Эволюция принципов классицизма от XVI к XVIII в. Классицизм в живописи Н. Пуссена и Ж.-Л. Давида. Особенности английского Просвещения. Ф. Бэкон, Т. Гоббс. Понятие "прекрасного" у У. Хогарта. Английские портретисты – Дж. Рейнолдс и Т. Гейнсборо. Пейзажи Дж. Констебля.

Тема №10. Русское искусство XVIII в.

Искусство Петровской эпохи. Основание Петербурга. Доменико Трезини. Петровские пенсионеры И. Никитин и А. Матвеев. Петергоф. Дворцовая архитектура Ф.-Б. Растрелли. Просветительский классицизм в России и деятельность Императорской Академии художеств во второй половине XVIII в. Историческая живопись А. Лосенко. Портретное творчество Д. Левицкого. Скульпторы-выпускники АХ: Ф. Шубин, М. Козловский, И. Мартос. Архитекторы русского классицизма: В. Баженов, М. Казаков, И. Старов, Д. Кваренги, Ч. Камерон. Зарождение усадебной культуры. Развитие домашних театров (дворец-театр Шереметьевых в Останкино).

Тема №11. Искусство эпохи романтизма.

Романтизм как эстетическое и художественное явление. Художественный метод романтизма и его философско-эстетическое обоснование. Интуиция и вдохновение, индивидуализм. Экзотизм. Новый тип героя. Творчество Ф. Гойи. Немецкий романтизм – «назарейцы», Ф.-О. Рунге, К.-Д. Фридрих. Представители французского романтизма: Т. Жерико, Э. Делакруа. Английские романтики – У. Блейк, У. Тернер. Прерафаэлиты. Искусство романтизма в России: О. Кипренский, С. Щедрин, В. Тропинин, К. Брюллов, И. Айвазовский.

Тема №12. Реализм в западноевропейском и русском искусстве XIX в.

Понятие «реализма» в европейском искусстве XIX в. «Павильон реализма» Г. Курбе. Пленэризм в европейской живописи XIX в. Барбизонская школа. Крестьянский жанр Ф. Милле. Графика и живопись О. Домье. Импрессионизм. Предыстория направления: «Салон отверженных», творчество Э. Мане.

Социальная направленность русского искусства второй половины XIX в. Критический реализм 1860-х: творчество В. Перова и московских художников его круга. Товарищество передвижных художественных выставок (передвижники) – демократический реализм в русском искусстве, история образования ТПХВ, основные положения устава, выставки. Роль И. Крамского

в формировании движения. Творчество И. Репина, В. Сурикова. Национальная тема в пейзаже: Ф. Васильев, А. Саврасов, И. Шишкин, И. Левитан. П.М. Третьяков и его собрание живописи «передвижников».

Раздел IV. Искусство XX в.

Тема №13. Искусство рубежа XIX-XX вв. Символизм и модерн.

Импрессионизм и постимпрессионизм. Дега и Тулуз-Лотрек. Неоимпресионизм Сёра и Синьяка. Импрессионизм в России: В. Серов (ранние портреты), К. Коровин, дивизионизм И. Грабаря.

Творчество В. Ван Гога, П. Гогена, П. Сезанна.

Символизм и модерн. Совпадение модерна и символизма частично в театре, частично в живописи, например, у Э. Мунка, Ф. Ходлера, М. Врубеля, С. Выспяньского. Предпосылки символизма в эстетике и творческой практике романтизма. Символизм и синтетизм. Франция: последователи Гогена – группа «Наби», О. Редон, П. де Шаванн, П. Боннар. Германия – Ф. фон Штук, М. Клингер. Австрия – Г. Климт. Россия – М. Врубель. Портреты В. Серова. Художественные объединения «Мир искусства», «Голубая роза».

Формирование стиля модерн. Архитектура: А. Гауди, А. ванн де Вельде, А. Лоос, Ч. Макинтош. Прикладное искусство, появление художественных школ – «Сецессион» в Австрии, «школа Глазго» в Англии, «Веркбунд» в Германии. Творчество Ф. Шехтеля.

Тема №14. Модернизм: основные направления. Русский авангард.

Характеристика основных художественных направлений первой половины XX в.: фовизм, экспрессионизм, кубизм, футуризм, абстрактное искусство, конструктивизм, дада, сюрреализм. Великие имена модернизма – Матисс, Пикассо, Кандинский, Малевич, Шагал, Дали.

Национальные особенности русского авангарда. Ранний авангард – увлечение «примитивами». Группировки «Бубновый валет» и «Ослиный хвост». Переход от декоративного примитивизма к аналитическим традициям П. Сезанна и кубистов: круг И. Машкова и П. Кончаловского – «московские сезаннисты». Синтез кубизма и футуризма в русском авангарде. Супрематизм К. Малевича. Абстрактный экспрессионизм В. Кандинского. Аналитический метод П.Филонова. Сферическое пространство К. Петрова-Водкина.

От картины к предмету: контррельефы В. Татлина. Советский конструктивизм – архитектура и дизайн: А. Родченко и В. Степанова, братья Веснины. Творческий почерк К. Мельникова. Авангард и театр.

Тема №15. Художественные течения второй половины XX в.

Послевоенное искусство 1950-1960-х: абстрактный экспрессионизм нью-йоркской школы, французский информель, сюрреализм и брут-арт. Ситуация 1970х: британский и американский поп-арт, минимализм, лэнд-арт, концептуализм. Постмодернизм - художественная концепция 1980-1990-х. Понятие «актуального искусства». Проблема фигуративной живописи. Новое понимание «языка тела» - история хэппенинга. Видеоарт. Известные мировые площадки современного искусства, крупные выставочные проекты последних лет, ведущие персоны актуальной художественной сцены.

Тема №16. Советское официальное искусство и нонконформизм.

Теория и практика социалистического реализма. Творчество В. Мухиной, Ю. Пименова, П. Корина. «Суровый стиль» конца 1950-х – начала 1960-х: П. Никонов, Н. Андронов, В. Попков. Полистилистика 1970х: Т. Назаренко, Н. Нестерова, О. Булгакова, А. Ситников.

«Другое искусство» - неофициальное искусство 1960-80х. Ю. Соостер, М. Рогинский, Д. Краснопевцев, А. Зверев, В. Яковлев, И. Кабаков, В. Пивоваров, Д. Пригов и др. Группы: круг Арефьева, Лианозовская, «Гнездо», «Коллективные действия», «Инспекция «Медицинская герменевтика», «Новые художники», «Провмыза», «Война» и др. Направления: абстракция, «метафизическая» живопись, соц-арт, концептуализм, кинетическое искусство, акционизм, видео-арт и др. Искусство 90-х и современная арт-сцена.

5.2. Содержание семинарских занятий

Раздел I. Искусство Древнего мира. Античность. Византия и Древняя Русь.

Вопросы для обсуждения:

1.Дайте характеристику образного строя и языка средневекового искусства. Какая религиозная идея легла в его основу? Какие символы и аллегории оно использует? Как представляет внутренний мир человека? Как относится к наследию античности?

2.Расскажите о двух типах храма: крестово-купольном в Византии и базиликальном в западной части бывшей Римской империи. Приведите примеры крестово-купольных храмов в древнерусской архитектуре.

3.Айя-София: отражение образа храма в стихотворении О. Мандельштама.

4.Дайте объяснения терминам: «неф», «апсида», «парус», «световой барабан», «плинфа».

5.Храм св. Софии в Киеве: история создания, состав собора, анализ росписей.

6.Образный строй иконы. Какие иконописные школы Древней Руси Вам известны? Творчество Андрея Рублева.

7. От иконы к портрету: что такое «парсуна»?

Раздел II. Западноевропейское искусство V-XVII вв.

Вопросы для обсуждения:

1.Какие античные сюжеты и образы появляются в творчестве мастеров Возрождения: Боттичелли, Микеланджело, Рафаэля? Как интерпретируют их художники Возрождения?

2.Проторенессанс в Италии называют эпохой Данте и Джотто, почему? В чем заключается «реформа» Джотто, какие новые приемы живописи он использует?

3.Чем знаменит купол Флорентийского собора, в чем секрет конструкции Филиппо Брунеллески? Сравните его с куполом Пантеона и с куполом собора св. Петра в Риме.

4.Как использовали линейную перспективу живописцы итальянского Возрождения? (приведите примеры).

5.Проведите сравнительный анализ скульптурного образа Давида у Донателло, Верроккьо и Микеланджело. Как изменялось представление о гуманистическом идеале на протяжении Раннего и Высокого Возрождения?

6.Что такое «станцы Рафаэля»? Сопоставьте программу и ее воплощение в Станца делла Сеньятура.

7. Тема «красоты» и «уродства» у Леонардо да Винчи. В чем секрет «Джоконды»?

8. Образ Венеции в живописи художников венецианской школы (Беллини, Тициан, Веронезе, Каналетто).

Раздел III. Искусство XVIII-XIX вв.

Вопросы для обсуждения:

1.Основание Петербурга. Характерные приемы и особенности строительства новой северной столицы в петровскую эпоху. Архитектор Доменико Трезини.

2.Портретный жанр в русском искусстве XVIII в. Сопоставьте портреты И. Никитина и Д. Левицкого; А. Матвеева, Ф. Рокотова и В. Боровиковского.

3.Стиль барокко в русском искусстве: дворцовая архитектура Ф.-Б. Растрелли.

4.Каким образом идеалы эпохи Просвещения нашли отражение в русском искусстве времени Екатерины II? Расскажите об основании Академии художеств и ее значении для становления и развития русского классицизма.

5.Русский театр XVIII в. и творчество А.П. Лосенко. Портрет Федора Волкова.

Раздел IV. Искусство XX в.

Вопросы для обсуждения:

1.Модернизм. Какие художественные направления обычно определяются этим термином? Соотношение традиции и современности в модернизме.

2.Великие имена модернизма – А. Матисс, П. Пикассо, С. Дали, М. Шагал. Сделайте на выбор анализ одного произведения каждого из этих мастеров.

3.Рождение абстракции в XX в. – В. Кандинский, К. Малевич, П. Мондриан.

4.Русский авангард. Существует ли национальное измерение авангарда? Охарактеризуйте на выбор какую-либо одну из моделей авангарда: «лучизм» М. Ларионова, русский кубофутуризм 1910х гг., супрематизм К. Малевича, «аналитическую школу» П. Филонова, систему сферического пространства К. Петрова-Водкина.

5.Монтаж как метод в искусстве. Типографические эксперименты Эль Лисицкого. Фотомонтаж А. Родченко и Л. Мохой-Надя. Теория и практика монтажа у С. Эйзенштейна.

6.Ле Корбюзье и советский архитектурный авангард.

7.Станковая живопись в советском искусстве 1920х. Группа ОСТ и творчество А. Дейнеки.

8.Абстрактный экспрессионизм нью-йоркской школы (Б. Ньюман, Дж. Поллок, М. Ротко и др.).

9.Послевоенный сюрреализм. «Новый миф» А. Бретона. Сюрреализм и брут-арт. Сюрреализм и абстрактное искусство (информель). Сюрреализм в странах Восточной Европы (Чехия, Югославия).

10.Ситуация 1970х: британский и американский поп-арт, минимализм, лэнд-арт, концептуализм.

11.Постмодернизм – художественная концепция 1980-1990-х. Венский акционизм. Искусство перформанса. Проблема фигуративной живописи. Видеоарт.

12.Известные мировые площадки современного искусства, крупные выставочные проекты последних лет, ведущие персоны актуальной художественной сцены.

5.3. Самостоятельная работа обучающихся по освоению дисциплины (модуля)

Раздел (тема) дисциплин, его содержание	Вид, содержание самостоятельной работы
Раздел I. Искусство Древнего мира. Античность. Византия и Древняя Русь.	Подготовка к семинарскому занятию, устному опросу Изучение дополнительной литературы (работа с учебной литературой, методическими материалами по теме, изучение периодических изданий, специализированных книг, хрестоматий и сборников документов, занятия в архиве, музее, библиографическом отделе библиотеки); Поиск информации с использованием сети Интернет. Изучение и анализ произведений изобразительного искусства. Посещение художественных выставок и музейных экспозиций Подбор иллюстративного материала. Выполнение творческих заданий.
Раздел II. Западноевропейское искусство V-XVII вв.	Подготовка к семинарскому занятию, устному опросу Изучение дополнительной литературы (работа с учебной литературой, методическими материалами по теме, изучение периодических изданий, специализированных книг, хрестоматий и сборников документов, занятия в архиве, музее, библиографическом отделе библиотеки); Поиск информации с использованием сети Интернет. Изучение и анализ произведений изобразительного искусства. Посещение художественных выставок и музейных экспозиций Подбор иллюстративного материала. Выполнение творческих заданий.
Раздел III. Искусство XVIII-XIX вв.	Подготовка к семинарскому занятию, устному опросу Изучение дополнительной литературы (работа с учебной литературой, методическими материалами по теме, изучение периодических изданий, специализированных книг, хрестоматий и сборников документов, занятия в архиве, музее, библиографическом отделе библиотеки); Поиск информации с использованием сети Интернет. Изучение и анализ произведений изобразительного искусства. Посещение художественных выставок и музейных экспозиций Подбор иллюстративного материала. Выполнение творческих заданий.
Раздел IV. Искусство XX в.	Подготовка к семинарскому занятию, устному опросу Изучение дополнительной литературы (работа с учебной литературой, методическими материалами по теме, изучение периодических изданий, специализированных книг, хрестоматий и сборников документов, занятия в архиве, музее, библиографическом отделе библиотеки); Поиск информации с использованием сети Интернет. Изучение и анализ произведений изобразительного искусства. Посещение художественных выставок и музейных экспозиций Подбор иллюстративного материала. Выполнение творческих заданий.

6. Учебно-методическое и информационное обеспечение дисциплины

6.1. Электронный образовательный ресурс

1.	Электронная библиотечная система «Университетская Библиотека Онлайн»	http://www.biblioclub.ru/

6.2. Учебная и дополнительная литература

Основная литература:

1. Прямкова, Н. А. История русского искусства. Древнерусское искусство и архитектура : учебное пособие : [16+] / Н. А. Прямкова, Л. И. Сорокина ; Липецкий государственный педагогический университет им. П. П. Семенова-Тян-Шанского. – Липецк : Липецкий государственный педагогический университет им. П.П. Семенова-Тян-Шанского, 2020. – 176 с. : ил. – Режим доступа: по подписке. – URL: https://biblioclub.ru/index.php?page=book&id=693698 (дата обращения: 27.08.2024). – Библиогр. в кн. – ISBN 978-5-907335-54-7. – Текст : электронный.
2. Калинина, О. А. История изобразительного искусства : учебное пособие / О. А. Калинина. – Минск : РИПО, 2020. – 372 с. : ил. – Режим доступа: по подписке. – URL: https://biblioclub.ru/index.php?page=book&id=697072 (дата обращения: 27.08.2024). – Библиогр.: с. 368-369. – ISBN 978-985-7234-03-5. – Текст : электронный.
3. Парамонов, А. Г. История развития отечественной и зарубежной школы изобразительного искусства : учебное пособие : [16+] / А. Г. Парамонов, С. О. Алексеева ; Липецкий государственный педагогический университет им. П. П. Семенова-Тян-Шанского. – Липецк : Липецкий государственный педагогический университет им. П.П. Семенова-Тян-Шанского, 2017. – 60 с. : ил. – Режим доступа: по подписке. – URL: https://biblioclub.ru/index.php?page=book&id=576743 (дата обращения: 27.08.2024). – Библиогр. в кн. – ISBN 978-5-88526-882-0. – Текст : электронный.
4. Прямкова, Н. А. Теория и история изобразительного искусства : учебное пособие : [16+] / Н. А. Прямкова, Л. И. Сорокина ; Липецкий государственный педагогический университет им. П. П. Семенова-Тян-Шанского. – Липецк : Липецкий государственный педагогический университет им. П.П. Семенова-Тян-Шанского, 2019. – 136 с. : ил. – Режим доступа: по подписке. – URL: https://biblioclub.ru/index.php?page=book&id=576749 (дата обращения: 27.08.2024). – Библиогр. в кн. – ISBN 978-5-907168-07-7. – Текст : электронный.
5. Павлов, А. Ю. История искусств : учебное пособие : [12+] / А. Ю. Павлов. – Москва ; Берлин : Директ-Медиа, 2020. – 210 с. – Режим доступа: по подписке. – URL: https://biblioclub.ru/index.php?page=book&id=573329 (дата обращения: 27.08.2024). – ISBN 978-5-4499-0674-8. – DOI 10.23681/573329. – Текст: электронный.

Дополнительная литература:

1. История искусств в образах, фактах, вопросах : учебное пособие : [14+] / Л. М. Ванюшкина, Л. В. Дмитриева, И. К. Дракина [и др.] ; науч. ред. В. Ф. Максимович ; Высшая школа народных искусств (институт). – Санкт-Петербург : Высшая школа народных искусств, 2017. – Часть 2. – 184 с. : табл.. ил. – Режим доступа: по подписке. – URL: https://biblioclub.ru/index.php?page=book&id=499678 (дата обращения: 27.08.2024). – Библиогр. в кн. – ISBN 978-5-906697-31-8. – Текст : электронный.
2. Павлов, А. Ю. История искусств от первобытности до современности : учебное пособие : [12+] / А. Ю. Павлов. – Москва ; Берлин : Директ-Медиа, 2019. – 210 с. – Режим доступа: по подписке. – URL: https://biblioclub.ru/index.php?page=book&id=573330 (дата обращения: 27.08.2024). – ISBN 978-5-4499-0593-2. – DOI 10.23681/573330. – Текст : электронный.
3. История искусств в образах, фактах, вопросах : учебное пособие : [14+] / Л. М. Ванюшкина, И. К. Дракина, И. И. Куракина, С. А. Тихомиров ; науч. ред. В. Ф. Максимович ; Высшая школа народных искусств (институт). – Санкт-Петербург : Высшая школа народных искусств, 2016. – Часть 1. – 187 с. : табл.. ил. – Режим доступа: по подписке. – URL: https://biblioclub.ru/index.php?page=book&id=499679 (дата обращения: 27.08.2024). – Библиогр. в кн. – ISBN 978-5-906697-21-9. – Текст : электронный.
4. Москалюк, М. В. Русское искусство конца XIX – начала XX века : учебное пособие / М. В. Москалюк ; Сибирский федеральный университет. – Красноярск : Сибирский федеральный университет (СФУ), 2012. – 257 с. – Режим доступа: по подписке. – URL: https://biblioclub.ru/index.php?page=book&id=364036 (дата обращения: 27.08.2024). – Библиогр. в кн. – ISBN 978-5-7638-2489-6. – Текст : электронный.

6.3. Электронные и Internet-ресурсы

1.	Российская Государственная библиотека. Электронный	http://www.rsl.ru/index.php?f=97

	каталог	
2.	Альдебаран.	http://aldebaran.ru/
3.	Библиотека Гумер.	https://www.gumer.info/
4.	Библиотека научной и студенческой информации	http://bibliofond.ru
5.	Научная педагогическая электронная библиотека	http://elib.gnpbu.ru/
6.	Научная электронная библиотека eLIBRARY.RU	http://e-library.ru
7.	Научная электронная библиотека КиберЛенинка	http://cyberleninka.ru
8.	Национальная электронная библиотека	http://нэб.рф
9.	Некоммерческая электронная библиотека «ImWerden»: искусство, театр, кино и музыка	http://imwerden.de/
10.	Портал культурного наследия России	http://www.culture.ru
11.	Российская государственная библиотека искусств	http://liart.ru/ru/
12.	Электронная библиотека учебников	http://studentam.net/
13.	Библиотека Максима Мошкова	http://lib.ru/
14.	Классика.ру	https://klassika.ru/
15.	Русская виртуальная библиотека	https://rvb.ru/
16.	Библиотека изобразительных искусств	http://www.artlib.ru/
17.	Электронные публикации Института русской литературы (Пушкинского Дома) РАН	http://lib.pushkinskijdom.ru/
18.	Журнальный зал	https://magazines.gorky.media/
19.	Энциклопедии Кирилла и Мефодия	http://www.megabook.ru

7. Описание материально-технической базы, необходимой для осуществления образовательного процесса по дисциплине

7.1. Перечень программного обеспечения

1.	Лицензионное программное обеспечение	операционная система Windows XP, Microsoft windows 8, Microsoft office 2013
2.	Свободно распространяемое программное обеспечение	OpenOffice: Writer, Calc, Impress, Draw, Base, Math
3.	Свободно распространяемое программное обеспечение отечественного производства	Яндекс.Браузер (https://browser.yandex.ru/), Dicter (https://www.dicter.ru/), Windows Player (https://windowsplayer.ru/), WindowsRar (https://windowsrar.ru/), PDFMaster (https://pdfmaster.ru/), ASTRA LINUX SPECIAL EDITION (https://astralinux.ru/products/astra-linux-special-edition/), LibreOffice (https://ru.libreoffice.org/), Okular (https://okular.kde.org/ru/download/), Редактор изображений Gimp (https://www.gimp.org/)

7.2. Материально-техническое обеспечение

№ п\п	Наименование помещений	Назначение помещений	Оснащенность (оборудование) помещений
1.	Учебная аудитория для проведения учебных занятий № 411	Учебная аудитория для проведения занятий лекционного и (или) семинарского типа и (или) групповые консультации, и (или) индивидуальную работу обучающихся (в том числе индивидуальные консультации), проведения практик, текущего контроля и промежуточной аттестации	– Рабочее место преподавателя: ПК-Моноблок Lenovo с доступом к сети Интернет и обеспечением доступа в электронную информационно-образовательную среду Института.. – Рабочее место обучающегося: 8 шт. ПК Моноблок Lenovo с доступом к сети Интернет и в ЭИОС Института.. – Интерактивная доска (Panasonic UB-T880W с проектором Panasonic PT-CW240). – Мебель учебная (столы, стулья).
2.	Помещение для самостоятельной	Помещение для самостоятельной работы	Читальный зал: – Посадочных мест: 15

	работы	обучающихся	– Рабочее место обучающегося: 15 шт. ПК Моноблок Lenovo с доступом к сети Интернет и в ЭИОС Вуза. – ЖК телевизор «Panasonic 42». – Учебная мебель (столы, стулья)

8. ФОНД ОЦЕНОЧНЫХ СРЕДСТВ ДЛЯ ПРОВЕДЕНИЯ ПРОМЕЖУТОЧНОЙ АТТЕСТАЦИИ И ТЕКУЩЕГО КОНТРОЛЯ УСПЕВАЕМОСТИ ПО ДИСЦИПЛИНЕ (МОДУЛЮ)

8.1. Текущий контроль успеваемости

Показателями оценивания результатов текущего контроля успеваемости обучающихся по дисциплине является:

активность обучающегося в рамках аудиторных учебных занятий: на лекционных и семинарских (практических) занятиях – уровень знаний, умений и навыков, продемонстрированных обучающимся;

результаты самостоятельной работы: письменные работы (доклады, статьи и другие публикации, эссе и т.п.), творческие работы и объекты и др;

посещаемость учебных занятий по дисциплинам (модулям), практикам;

другие значимые результаты работы обучающегося.

Текущий контроль успеваемости по дисциплине (модулю) проводится в ходе семинарских (практических) занятий методами устного или письменного опроса (работ), в процессе выступлений обучающихся.

Критерии оценки и оценочные материалы для проведения текущего контроля успеваемости:

Устный опрос

Устный опрос проводится по пройденным темам курса в ходе семинарских занятий.

Шкала оценивания	Критерии выставления оценок
«Отлично»	1) полное раскрытие вопроса; 2)указание точных названий и определений; 3) правильная формулировка понятий и категорий; 4) самостоятельность ответа, умение вводить и использовать собственные классификации и квалификации, анализировать и делать собственные выводы по рассматриваемой теме; 5) использование дополнительной литературы и иных материалов и др.
«Хорошо»	1) недостаточно полное, по мнению преподавателя, раскрытие темы; 2) несущественные ошибки в определении понятий, категорий и т.п., кардинально не меняющих суть изложения; 3) использование устаревшей учебной литературы и других источников
«Удовлетворительно»	1) отражение лишь общего направления изложения лекционного материала и материала современных учебников; 2) наличие достаточного количества несущественных или одной-двух существенных ошибок в определении понятий и категорий и т. п.; 3) использование устаревшей учебной литературы и других источников; 4) неспособность осветить проблематику учебной дисциплины и др.
«Неудовлетворительно»	1) нераскрытые темы; 2) большое количество существенных ошибок; 3) отсутствие умений и навыков, обозначенных выше в качестве критериев выставления положительных оценок др.

Доклад

Доклады по основным разделам дисциплины заслушиваются в ходе семинарских/практических занятий.

Шкала оценивания	Критерии выставления оценок
Отлично	Соответствие целям и задачам дисциплины, актуальность темы и рассматриваемых проблем, соответствие содержания заявленной теме, заявленная тема полностью раскрыта, рассмотрение дискуссионных вопросов по проблеме, сопоставлены различные точки зрения по рассматриваемому вопросу, научность языка изложения, логичность и последовательность в изложении материала, количество исследованной литературы, в том числе новейших источников по проблеме, четкость выводов,
Хорошо	Соответствие целям и задачам дисциплины, актуальность темы и рассматриваемых проблем, соответствие содержания заявленной теме, научность языка изложения, заявленная тема раскрыта недостаточно полно, отсутствуют новейшие литературные источники по проблеме,
Удовлетворительно	Соответствие целям и задачам дисциплины, содержание работы не в полной мере соответствует заявленной теме, заявленная тема раскрыта недостаточно полно, использовано небольшое количество научных источников, нарушена логичность и последовательность в изложении материала
Неудовлетворительно	Работа не соответствует целям и задачам дисциплины, содержание работы не соответствует заявленной теме, содержание работы изложено не научным стилем

Примерные темы докладов по основным разделам дисциплины

1. Искусство Древнего Египта: символика и роль в культуре.
   - Исследование декоративного и ритуального значения искусства в древнеегипетском обществе.
2. Греческая скульптура: от архаики до эллинизма.
   - Анализ развития форм и стилей греческой скульптуры с акцентом на ключевые произведения.
3. Римская фреска: влияние и наследие.
   - Как римская живопись повлияла на развитие искусства в Средние века и Возрождение.
4. Искусство средневековой Европы: от романики до готики.
   - Обсуждение изменений в художественных стилях и их связи с религиозными и культурными контекстами.
5. Искусство Возрождения: гуманизм и его отражение в живописи.
   - Анализ работ мастеров, таких как Микеланджело, Рафаэль и Леонардо да Винчи.
6. Барокко в искусстве: драматизм и эмоциональность.
   - Исследование характерных черт барочных произведений и их культурного контекста.
7. Импрессионизм: революция в восприятии света и цвета.
   - Как импрессионисты изменили представления о живописи и художнике.
8. Авангард и его роль в начале XX века: Кубизм, Сюрреализм и Фовизм.
   - Обсуждение ключевых течений и их влияние на развитие современного искусства.
9. Традиции японистики в европейском изобразительном искусстве.
   - Как японское искусство повлияло на художников Запада в XIX веке.
10. Натюрморт как жанр: история и развитие.
    - Эволюция натюрморта и его значения в художественной практике.
11. Феминизм в искусстве: от исторических персон до современных художниц.
    - Роль женщин-арт-творцов в истории искусства и их вклад в развитие жанров.
12. Современное искусство: концептуальное, перформативное и инсталляционное.
    - Как новые формы искусства преодолевают традиционные границы.
13. Модернизм и постмодернизм: идеи и противоречия в искусстве XX века.
    - Исследование теорий и практик, определяющих культуру современности.
14. Влияние технологий на изобразительное искусство: от живописи до цифрового искусства.
    - Как цифровые технологии изменили стиль оформления и подход художников.
15. Каллиграфия как искусство: традиции и техники.
    - Обзор каллиграфических практик в разных культурах.

16. Арт-деко: стиль, эстетика и исторический контекст.

- Как арт-деко объединил традиционные элементы искусства с современными тенденциями.

17. Постимпрессионизм: эксперименты с цветом и формой.

- Влияние постимпрессионизма на живопись XX века через работы Ван Гога и Гогена.

18. Граффити и уличное искусство: от вандализма до признания.

- Как граффити трансформировалось в признанную форму искусства.

19. Искусство абстракции: от Василия Кандинского до массированной культуры.

- Исследование абстрактного искусства и его влияния на современную визуальную культуру.

20. Социальное искусство: как художники реагируют на социальные и политические проблемы.

- Примеры произведений, которые комментируют актуальные события и явления.

21. Фрески Микеланджело в Сикстинской капелле: религиозное и художественное значение.

- Анализ основных тем и технических приемов, использованных в фресках.

22. Влияние старых мастеров на современных художников: преемственность традиций.

- Как работы великих мастеров вдохновляют современное искусство.

23. Наивное искусство: особенности и значимость жанра.

- Описание наивного искусства и его немногочисленных, но ярких представителей.

24. Искусство индейцев Северной Америки: материалы и символика.

- Исследование традиционных художественных практик коренных народов.

25. Дюрер и северное Возрождение: художественный язык и инновации.

- Рассмотрение вкладов Альбрехта Дюрера в развитие живописи и гравюры.

26. Фотография как искусство: истоки и трансформация.

- Как фотография стала полноправным видом искусства и её влияние на живопись.

27. Театр и искусство: пересечения и взаимодействия.

- Какизобразительное искусство и театральное искусство взаимовлияют друг на друга.

28. Природа и пейзаж в искусстве: эволюция жанра с древности до наших дней.

- Обзор значимости пейзажа в различных культурных контекстах.

29. Значение музеев в современном искусстве: хранилища, исследовательские центры.

- Как музеи способствуют сохранению и распространению искусства.

30. Готическая архитектура и её визуальный язык: символика и эстетика.

- Рассмотрение готического стиля в контексте архитектуры и скульптуры.

31. Живопись в эпоху Ренессанса: влияние на европейскую культуру.

- Как искусство Ренессанса отразило изменения в мире.

32. Политическое искусство: как художники отражают общественные движения.

- Примеры произведений искусства, комментирующих социальные вопросы.

33. Искусство символизма: мир снов, мистики и подсознания.

- Темы, характерные для символистского искусства и их интерпретации.

34. Кубизм: разрушение перспективы и новое восприятие формы.

- Как кубизм изменил представления о пространстве и объеме в искусстве.

35. Африканское искусство: разнообразие и влияние на глобальную культуру.

- Исследование различных стилей и техник в африканском искусстве.

36. Искусство и природа: экология в современном изобразительном творчестве.

- Обсуждение работ, исследующих отношения человека и природы.

37. Иконопись в православной традиции: техника и символика.

- Как иконописцы передавали духовное содержание через цвет и форму.

38. Психология восприятия искусства: как эмоции влияют на интерпретацию.

- Анализ того, как художественные произведения воздействуют на зрителя.

39. Научный подход к восстановлению древнего искусства: технологии и этика.

- Как современные технологии помогают исследовать и реставрировать древние произведения.

40. Традиционное искусство и современность: диалог в различных культурах.

- Как современные художники взаимодействуют с традициями своих культур.

Тестирование

Тестирование – задания «Угадайка»: опознать и атрибутировать 5 изображений из предложенного перечня памятников изобразительного искусства.

Студенту необходимо:

1. Назвать автора (если он есть), произведение, примерное время создания, место нахождения памятника (музей, город).

2.Определить на основе формального и сравнительно-исторического анализа принадлежность указанных памятников направлению, стилю или эпохе в истории мировой культуры.

«Угадайка» может быть выполнена, как в письменной, так и в устной форме.

Перечень предложенных для опознания/атрибуции произведений («Угадайка»)

Раздел I. Искусство Древнего мира. Античность. Византия и Древняя Русь.

Египет

1.Палетка царя Нармера. Ок. 3100 г. до н.э. 63,5 х 42 см. Египетский музей, Каир.

2.Пирамиды в Гизе и большой сфинкс. XXVIII в. до н.э.

3.Статуя царевича Рахотепа и его жены Нофрет. XXVIII в. до н.э. Египетский музей, Каир.

4.Статуя царского писца Каи. Ок. 2500 г. до н.э. Лувр, Париж.

5.Портрет Аменемхета III. XIX в. до н.э. ГМИИ им. Пушкина, Москва.

6.Храмы бога Амона в Луксоре и Карнаке. XV-XIII вв. до н.э.

7.Семья фараона Эхнатона. Рельеф домашнего алтаря из Амарны. Перв.четв. XIV в.до н.э. Египетский музей, Берлин.

8.Бюст царицы Нефертити. Перв.четв. XIV в.до н.э. Египетский музей, Берлин.

9.Погребальная маска Тутанхамона. XIV в. до н.э. Египетский музей, Каир.

10.Колоссы фараона Рамсеса II на фасаде скального храма в Абу-Симбеле. XIII в. до н.э.

Крито-Микенское искусство

11.Кносский дворец. Греция, о. Крит.

12.«Парижанка». Фреска Кносского дворца. XVI-XV вв. до н.э. Археологический музей, Ираклион.

13.«Богиня со змеями». Фаянсовая статуэтка. Ок. 1600 г. до н.э. Археологический музей, Ираклион.

14.Микены. Гробница Атрея.

15.«Маска Агамемнона». Сер. XVI в. до н.э. Национальный археологический музей, Афины.

16.Микены. «Львиные ворота».

Древняя Греция

17.«Геракл и кентавр». Мелкая пластика, бронза. Олимпия. VIII в. до н.э. Музей Метрополитен, Нью-Йорк.

18.Дипилонская амфора. VIII в. до н.э. Национальный археологический музей, Афины.

19.Кора с о. Самос («Гера Самосская», сер. VI в. до н.э., Лувр, Париж); курос «Мосхофор» (ок. 570 г. до н.э., Афины, музей Акрополя).

20.Греческий ордер (дорический, ионический, коринфский).

21.Греческий храм (аксонометрический план: уметь объяснить строение храма).

22.Дельфийский возничий. Ок. 476 г. до н.э., Археологический музей, Дельфы.

23.Акрополь в Афинах (план, реконструкция).

24.Парфенон (447-438 гг. до н.э.); Эрехтейон (421-406 гг. до н.э.).

25.Фидий. Богини: скульптура восточного фронтона Парфенона. Ок. 440-432 гг. до н.э. Британский музей, Лондон.

26.Мирон. Дискобол. Сер. V в. до н.э. (оригинал – бронза, не сохр., в копиях римского периода).

27.Поликлет. Дорифор. 450-440 гг. до н.э. (в копиях).

28.«Рождение Афродиты». Рельеф панели трона Людовизи. 460-450 гг. до н.э. Национальный музей Рима (термы Диоклетиана), Рим.

29.Пракситель. «Гермес с младенцем Дионисом». Ок. 330 г. до н.э. Археологический музей Олимпии, Греция.

30.Эксекий. Килик с изображением Диониса в ладье (чернофигурная вазопись). VI в. до н.э. Государственное античное собрание, Мюнхен.

31.Агесандр, Полидор и Афинодор. «Лаокоон». Ок. 200 г. до н.э. Музей Пия-Клемента, Ватикан.

32.Алтарь Зевса в Пергаме. II в. до н.э. Пергамский музей, Берлин.

33.Театр в Эпидавре. Ок. 340-330 гг. до н.э. Греция.

Древний Рим

Искусство этрусков

34.«Ритуальный танец». VI в. до н.э. Роспись гробницы Львиц, Тарквинии.

35.«Саркофаг супругов» из Черветери. Ок. 520 г. до н.э. Национальный музей этрусского искусства. Вилла Джулия, Рим.

36.«Капитолийская волчица». V в. до н.э. (по новым датировкам – XII в.). Капитолийские музеи, Рим.

37.«Капитолийский Брут». Первая пол. III в. до н.э. Капитолийские музеи, Рим.

Искусство Древнего Рима

38.Форум Романум. II-I вв. до н.э. Рим.

39.Голова старика в покрывале (республиканский портрет). I в. до н.э. Музей Кьярамонти, Ватикан.

40.Бюст Августа. 30-е гг. до н.э. Капитолийские музеи, Рим.

41.Статуя императора Октавиана Августа в образе Юпитера. Первая четв. I в. ГЭ, Санкт-Петербург.

42.Алтарь Мира. 13-9 гг. до н.э. (реконструкция 2006). Рим.

43.Голова Нерона. 50-е гг. н.э. Национальный музей Рима.

44.Колизей (амфитеатр Флавиев). 72-80 гг. Рим.

45.Бюст Веспасиана. Ок.70 г. Галерея Уффици, Флоренция.

46.Портрет молодой римлянки (Юлия, дочь Тита?). 80-90 гг. Капитолийские музеи, Рим.

47.Колонна Траяна. 113 г. Рим.

48.Бюст Адриана. 117-138 гг. Капитолийские музеи, Рим.

49.Пантеон. 126 г. н.э. Пьяцца-делла-Ротонда, Рим.

50.Конная статуя Марка Аврелия. 160-180 гг. Оригинал – в Новом дворце Капитолийских музеев, копия – на Капитолийской площади, Рим.

51.Бюст Максимина Фракийца. Ок. 235 г. Капитолийские музеи, Рим.

52.Базилика Максенция-Константина. 308-312 гг. Форум Романум, Рим.

53.Фрагмент (голова) колоссальной статуи Константина. Ок. 325 г. Капитолийские музеи, Рим.

54.Фаюмский портрет:портрет юноши в золотом венке из собрания ГМИИ,Москва. II в. н.э.

Византия

55.Церковь св. Софии в Константинополе. 532-537 гг.

56.Император Юстиниан со свитой. Мозаика церкви Сан Витале в Равенне. Сер. VI в.

57.Богоматерь Владимирская. Икона. Перв. половина XII в. ГТГ, Москва.

58.Двенадцать апостолов. Икона. XIV в. ГМИИ, Москва.

Древняя Русь

59.Софийский собор в Киеве. 1037

60.Богоматерь Оранта. Мозаика Софийского собора в Киеве.

61.Благовещение Устюжское. Икона. XII в.

62.Успенский собор во Владимире. 1189.

63.Церковь Покрова на Нерли. 1165.

64.Дмитриевский собор во Владимире. Фрагмент белокаменной резьбы. 90-е гг. XII в.

65.Феофан Грек. Троица. Фреска церкви Спаса на Ильине в Новгороде. 1378.

66.Андрей Рублев. «Страшный суд», фреска Успенского собора во Владимире. 1408.

67.Андрей Рублев. Троица. Около 1411. ГТГ, Москва.

68.Успенский собор Московского Кремля. 1475-1479.

69.Благовещенский собор Московского Кремля. 1484-1489.

70.Колокольня Ивана Великого. 1505-1508.

71.Дионисий. Митрополит Алексий с житием. Икона. Конец XV в. ГТГ, Москва.

72.Церковь Вознесения в Коломенском. 1532.

73.Собор Василия Блаженного в Москве. 1555-1561.

74.Симон Ушаков. Владимирская Богоматерь. («Древо Государства Российского»). Икона. 1668, ГТГ, Москва.

75.Князь М.В. Скопин-Шуйский. Парсуна. Около 1630, ГТГ, Москва.

Раздел II. Западноевропейское искусство V-XVIIвв.

Романское искусство

1.Тип романского храма (на примере: собора Сен-Мартен в Туре, собора в Майнце, собора в Перигё).

2.Церковь Сен-Трофим в Арле. Портал. XII в.

Готическое искусство

3.Тип готического храма (на примере: собора в Шартре, собора Нотр-Дам в Париже, собора в Реймсе, собора в Кельне).

4.Нервюрный свод; контрфорс; аркбутан; «роза ветров».

5.Сбор в Шартре. Скульптура Королевского портала. Сер. XIIв.

6.Скульптура собора в Бамберге (рельеф «Страшный суд» тимпана Княжеского портала; статуи Марии и Елизаветы; «Всадник»). XIIIв.

Итальянский Ренессанс

7.Джотто ди Бондоне. Фрески капеллы дель Арена (Скровеньи) в Падуе. («Рождество Марии», «Введение Марии во храм»; «Поцелуй Иуды»; «Оплакивание»). 1303-1306 гг.

8.Филиппо Брунеллески. Купол Флорентийского собора. 1434 г.

9.Донателло. «Давид» ок. 1440 г. Национальный Музей Барджелло, Флоренция.

10.Андреа Верроккьо. Конный монумент кондотьера Коллеони. 1480-е гг. Венеция.

11.Мазаччо. «Чудо со статиром». Роспись капеллы Бранкаччи во Флоренции. 1420-е гг.

12.Паоло Учелло. «Битва при Сан-Романо» (одна из 3х частей). 1450-е гг., Лувр, Париж.

13.Пьеро делла Франческа. Портреты герцога Урбинского Федериго де Монтефельтро и его жены Баттисты Сфорца (Урбинский диптих). 1465-1472, Галерея Уффици, Флоренция.

14.Сандро Боттичелли. «Весна» (1482, Уффици, Флоренция); «Рождение Венеры» (1482-1486, Уффици, Флоренция).

15.Андреа Мантенья. «Мертвый Христос» 1475-1478, Пинакотека Брера, Милан.

Высокий Ренессанс

16.Леонардо да Винчи. «Благовещение» (1472-1475, Уффици, Флоренция); «Мадонна Бенуа» (1478-1480, ГЭ, Санкт-Петербург); «Мадонна в скалах» (1483-1486, Лувр, Париж); «Джоконда» (1503-1519, Лувр, Париж).

17.Леонардо да Винчи. «Тайная вечеря» 1495-1498, Санта-Мария-делле-Грацие, Милан.

18.Рафаэль Санти. «Мадонна Конестабиле» (1502-1504, ГЭ, Санкт-Петербург); «Обручение Девы Марии» (1504, Пинакотека Брера, Милан); «Мадонна со щеглом» (1505-1506, Уффици, Флоренция); «Сикстинская мадонна» (1513-1514, Дрезденская Галерея).

19.Рафаэль Санти. Росписи личных папских комнат (станц) в Ватиканском дворце: станца делла Сеньятура («Афинская школа», «Диспута», «Парнас»). 1508-1517.

20.Рафаэль Санти. Автопортрет (1504-1506, Уффици, Флоренция), «Донна Велата» (1515-1516, Палаццо Питти, Флоренция), «Портрет Папы Юлия II» (1511, Лондонская Национальная галерея), «Папа Лев X с кардиналами» (1518, Уффици, Флоренция).

21.Микеланджело Буонарроти. «Пьета» (1499, Собор св. Петра, Ватикан), «Давид» (1501-1504, Академия изящных искусств, Флоренция), «Моисей» (1515, Сан-Пьетро-ин-Винколи, Рим).

22.Микеланджело Буонарроти. Роспись плафона Сикстинской капеллы (1508-1512): сцены «Отделение Тьмы от Света», «Сотворение Адама», «Изгнание из рая», «Всемирный потоп»; сивиллы Эритрейская, Кумская; пророки Захария, Иеремия; фигуры юношей.

23.Микеланджело Буонарроти. Гробница Медичи – саркофаги Лоренцо и Джулиано Медичи (1520-1534). Сан-Лоренцо, Новая сакристия, Флоренция.

24.Микеланджело Буонарроти. «Страшный суд» 1535-1541. Сикстинская капелла, Ватикан.

Ренессанс в Венеции

25.Площадь Сан Марко (собор св. Марка, Старые и Новые Прокурации, Часовая башня, Кампанила, Дворец дожей, библиотека).

26.Джованни Беллини. Священная аллегория (Озёрная мадонна) 1490-1500. Уффици, Флоренция.

27.Витторе Карпаччо. «Две венецианки» ок. 1510, Музей Коррер, Венеция.

28.Джорджоне. «Гроза (Буря)» (ок. 1508, Галерея Академии, Венеция); «Спящая Венера» (1510, Дрезденская Галерея); «Сельский концерт» (1508-1510, Париж, Лувр).

29.Тициан Вечеллио. «Любовь земная и небесная» (ок. 1514, Галерея Боргезе, Рим); «Даная» (1553-1554, Музей Прадо, Мадрид); «Венера Урбинская» (1538, Уффици, Флоренция),

30.Тициан Вечеллио. «Портрет Пьетро Аретино» (1545, Палаццо Питти, Флоренция); «Карл V в сражении при Мюльберге» (1548, Музей Прадо, Мадрид).

31.Паоло Веронезе. «Брак в Кане Галилейской» (1562-1563, Лувр, Париж), «Пир в доме Левия» (1573, Галерея Академии, Венеция).

Северное Возрождение

Нидерланды

32.Хуберт ван Эйк и Ян ван Эйк. «Гентский алтарь» 1432. Собор св. Бавона, Гент.

33.Ян ван Эйк. «Мадонна канцлера Ролена» 1435. Лувр, Париж.

34.Ян ван Эйк. «Портрет четы Арнольфини» 1434. Лондонская национальная галерея.

35.Рогир ван дер Вейден. «Снятие с креста» ок.1435-1440. Прадо, Мадрид.

36.Рогир ван дер Вейден. Портрет молодой женщины, ок. 1460. Национальная галерея искусства, Вашингтон.

37. Ханс Мемлинг. «Мистическое обручение св. Екатерины» 1479, Брюгге.

38.Иероним Босх. «Корабль дураков» (1495-1500. Лувр, Париж); «Воз сена» (1500-1502, в 2-х версиях: Прадо/Эскориал, Мадрид); «Сад наслаждений» (1500-1510, Музей Прадо, Мадрид).

39.Питер Брейгель Старший (Мужицкий). «Фламандские пословицы» (1559, Государственные музеи Берлина); «Крестьянский танец» (ок. 1568. Музей истории искусств, Вена); «Избиение младенцев» (1565-1567. Королевская коллекция, Хэмптон-корт, Лондон).

40.Питер Брейгель Старший. Цикл «Месяцы» (1565): «Сенокос» (Национальная галерея, Прага); «Жатва» (Музей Метрополитен, Нью-Йорк); «Сумрачный день», «Возвращение стада» и «Охотники на снегу» (Музей истории искусств, Вена).

41.Питер Брейгель Старший. «Слепые» 1568. Музей Каподимонте, Неаполь.

Германия

42.Альбрехт Дюрер. Автопортрет 1500. Старая Пинакотека, Мюнхен.

43.А. Дюрер. «Четыре всадника Апокалипсиса» (ксилография, 1496-98).

44.А. Дюрер. «Св. Иероним в келье» (гравюра на меди, 1514).

45.Маттиас Грюневальд. «Изенгеймский алтарь»1506-1515. Музей Унтерлинден. Кольмар (Франция).

46.Ганс Гольбейн Младший. «Послы» 1533. Лондонская Национальная галерея.

Барокко

Италия XVIIв.

47.Дж. Лоренцо Бернини. «Аполлон и Дафна» 1622-1625. Галерея Боргезе, Рим.

48.Дж. Лоренцо Бернини. Бюст Людовика XIV.1665. Версальский дворец.

49.Дж. Лоренцо Бернини. Площадь собора св. Петра 1656-1667. Ватикан.

50.Караваджо. «Вакх» ок.1596. Галерея Уффици, Флоренция.

51.Караваджо. «Призвание св. Матфея» 1599-1600. Сан-Луиджи-деи-Франчези, капелла Кантарелли, Рим.

52.Караваджо. «Успение Марии» 1604-1606. Лувр, Париж.

Испания XVII в.

53. Эль Греко. «Погребение графа Оргаса» 1586-88. Толедо, ц. Сан-Томе.

54.Франсиско Сурбаран. «Св. Елизавета Португальская».1638-1642. Прадо, Мадрид.

55.Хусепе де Рибера. «Хромоножка» 1642. Лувр, Париж.

56.Диего Родригес де Сильва Веласкес. Бодегоны: «Старая кухарка» (1618, Национальная галерея, Эдинбург); «Завтрак» (1617-1618, ГЭ, Санкт-Петербург), «Севильский продавец воды» (1619-1622, Музей Веллингтона, Лондон).

57.Веласкес. Портреты: Филиппа IV, графа-герцога Оливареса (1634-1638, Прадо, Мадрид, ср. с портретом Оливареса из ГЭ), инфанты, карликов (в основном в собр. Прадо или Музея истории искусств в Вене).

58.Веласкес. «Сдача Бреды» 1634-1635. Музей Прадо, Мадрид.

59.Веласкес. «Менины» 1656-1657. Музей Прадо, Мадрид.

Фландрия XVII в.

60.Петер Пауль Рубенс. «Автопортрет с Изабеллой Брант (Жимолостная беседка)» ок.1609. Старая Пинакотека, Мюнхен.

61.Рубенс. "Снятие с креста" (триптих) 1612. Кафедральный собор Антверпена.

62.Рубенс. "Персей и Андромеда" ок.1622. ГЭ, Санкт-Петербург.

63.Рубенс. "Охота на тигров и львов" 1618. Музей изящных искусств, Ренн.

64.Рубенс. "Шубка" 1636-1638. Музей истории искусств, Вена.

65.Якоб Йорданс. Бобовый король.1638. ГЭ, Санкт-Петербург.

66.Франс Снейдерс. «Кухонный натюрморт» (1605-1610. Частное собрание); «Рыбная лавка» 1620, «Птичий концерт» 1630-1640 (обе – ГЭ, Санкт-Петербург).

Голландия XVII в.

67.Альберт Кейп. "Коровница" 1670-е гг. ГЭ, Санкт-Петербург.

68.Паулюс Поттер. "Молодой бык" 1647. Галерея Маурицхёйс, Гаага.

69.Адриан ван Остаде. "Деревенский концерт концерт" 1630-1640. Музей Прадо, Мадрид.

70.Ян Вермеер. «Девушка, читающая письмо» 1657. Дрезденская галерея.

71.Питер де Хох. «Госпожа и служанка» ок. 1660. ГЭ, Санкт-Петербург.

72.Герард Терборх. «Бокал лимонада» 1660-1670 гг. ГЭ, Санкт-Петербург.

73.Виллем Клас Хеда. «Натюрморт с крабом» 1648. ГЭ, Санкт-Петербург.

74.Питер Клас. «Завтрак» 1646, ГМИИ, Москва.

75.Мейндерт Гоббема. «Дорога в Миддельхарнис». 1689, Лондонская Национальная галерея.

76.Якоб ван Рёйсдал. «Мельница в около Дюрстеде». 1670, Рейксмузеум, Амстердам.

77.Франс Халс. «Встреча офицеров роты св. Адриана в Харлеме» (1633, Музей Халса, Харлем); «Смеющийся мальчик» (1625, Галерея Маурицхёйс, Гаага); «Портрет молодого человека с черепом» (1626-1628, Лондонская Национальная галерея).

78.Рембрандт. «Блудный сын в таверне» (Автопортрет с Саскией на коленях. 1635, Дрезденская галерея); Автопортрет в возрасте 34х лет (1640, Лондонская национальная галерея), Автопортрет (1668, музей Вальраф-Рихарц, Кельн).

79.Рембрандт. «Урок анатомии доктора Тульпа» (1632, Галерея Маурицхёйс, Гаага), «Ночной дозор» (1642, Рейксмузеум, Амстердам).

80.Рембрандт. «Даная» (1636-47, ГЭ, Санкт-Петербург), «Вирсавия» (1654, Лувр, Париж).

81.Рембрандт. «Возвращение блудного сына». ок.1669, ГЭ, Санкт-Петербург.

Франция XVII в.

82.Луи Ленен. «Семейство молочницы» (1641-1650, ГЭ, Санкт-Петербург).

83.Жорж де Латур. «Шулер с бубновым тузом» (1633-1639, Лувр, Париж); «Кающаяся Мария Магдалина» (1640-1645, Лувр, Париж).

84.Клод Лоррен. «Гавань при заходе солнца» (1643, Букингемский дворец, Лондон).

85.Никола Пуссен. «Пейзаж с Полифемом» (1649, ГЭ, Санкт-Петербург); «Аркадские пастухи» (ок. 1650, Лувр, Париж); «Царство Флоры» (1630-31, Дрезденская Галерея); «Похищение сабинянок» (ок. 1634, Музей Метрополитен, Нью-Йорк).

86.Версаль (ансамбль дворца и парка; Зеркальная Галерея; Салон войны; Салон мира; зал Людовика XIV).

XVIII век

Франция

1. Антуан Ватто «Савояр с сурком» (ок. 1716, ГЭ, Санкт-Петербург); «Общество в парке» (1718-19, Дрезденская галерея); «Капризница» (1718, ГЭ, Санкт-Петербург); «Равнодушный» (1717, Лувр, Париж); «Паломничество на остров Киферу» (1717, Лувр, Париж); «Жиль» (1719, Лувр, Париж); «Вывеска лавки Жерсена» (1720, Дворец Шарлоттенбург, Берлин).

2. Франсуа Буше «Ринальдо и Армида» (1734, Лувр, Париж); «Геркулес и Омфала» (1735, ГМИИ, Москва); «Похищение Европы» (1734, Собрание Уоллеса, Лондон); «Купание Дианы» (1742, Лувр, Париж); «Туалет» (1742, Музей Тиссен-Борнемиса, Мадрид); «Мадам де Помпадур» (1756, Старая Пинакотека, Мюнхен).

3. Жан Оноре Фрагонар «Качели» (1767, Собрание Уоллеса, Лондон); «Поцелуй украдкой» (1780-е, ГЭ, Санкт-Петербург).

4. Жан-Батист Шарден «Медный бак» (1734, Лувр, Париж); «Карточный домик» (1740-е, Национальная галерея, Лондон); «Молитва перед обедом» (1744, ГЭ, Санкт-Петербург); «Натюрморт с атрибутами искусств» (1766, ГЭ, Санкт-Петербург); «Автопортрет с зеленым козырьком» (1775, Лувр, Париж).

5. Жак Луи Давид «Клятва Горациев» (1784, Лувр, Париж); «Смерть Марата» (1793, Королевские музеи изящных искусств, Брюссель); «Сабинянки» (1799, Лувр, Париж); «Бонапарт на перевале Сен-Бернар» (1801, Галерея Бельведер, Вена); «Император Наполеон в своем кабинете в Тюильри» (1812, Национальная галерея искусств, Вашингтон); «Коронование императора Наполеона I и императрицы Жозефины в соборе Парижской Богоматери 2 декабря 1804 года» (1805-1808, Лувр, Париж); «Портрет мадам Рекамье» (1800, Лувр, Париж).

Англия

6. Уильям Хогарт «Автопортрет с мопсом» (1745, Британская галерея Тейт, Лондон); серии гравюр «Четыре степени жестокости»; «Переулок джина» и «Пивная улица»; цикл картин «Модный брак» (1743-1745, Национальная галерея, Лондон).

7. Томас Гейнсборо «Мистер и миссис Эндрюс» (1750, Национальная галерея, Лондон); «Мальчик в голубом (портрет Джонатана Баттла)» (ок. 1770, Библиотека Хантингтона, Лос-Анджелес, США); «Дама в голубом» (конец 1770х, ГЭ, Санкт-Петербург); «Портрет дочерей художника с кошкой» (1761, Национальная галерея, Лондон).

8. Джошуа Рейнольдс «Портрет актрисы Сары Сиддонс в образе музы Трагедии» (1783, Библиотека Хантингтона, Лос-Анджелес, США); «Дэвид Гаррик между Трагедией и Комедией» (1761, Поместье Уоддесдон, Бакингемшир, Англия); «Портрет Нелли О'Брайен»

(1764, Коллекция Уоллес, Лондон); «Амур развязывает пояс Венеры» (1788, ГЭ, Санкт-Петербург); «Мистер Хэйр (детский портрет Фрэнсиса Джорджа Хэйра)» (1788, Лувр, Париж).

Италия

9. Пьетро Лонги «Урок танцев» (1741, Галерея Академии художеств, Венеция); «Носорог» (1751, Ка-Реццонико, Венеция).

10. Джованни Баттиста (Джанбаттиста) Тьеполо «Пир Клеопатры» (1747, Архангельское, Росссия), «Аллегория планет и континентов» (фреска парадной лестницы Вюрцбургской епископской резиденции, 1750-1753).

11. Джованни Доменико (Джандоменико) Тьеполо. История Пульчинеллы в альбоме «Развлечения для детей» и фресках на вилле Дзианиго, 1790-е годы.

12. Каналетто (Джованни Антонио Каналь) «Вход в Гранд-канал» (1730, Музей изящных искусств, Хьюстон, США); «Возвращение Бучинторо к молу у Дворца дожей» (ок. 1730, ГМИИ, Москва).

13. Франческо Гварди «Венеция. Мост Риальто с палаццо деи Камерлинги» (1760-е, продана на Sotheby's в 2017); «Венецианский дворик» (1780-е, ГМИИ, Москва).

Россия

14. Петровское барокко: Петропавловский собор (арх. Доменико Трезини, 1712-1733); Летний дворец Петра I (арх. Доменико Трезини, 1710-1714); Меншиковский дворец (арх. Дж.-М. Фонтана, Г.-И. Шедель, 1710-1720); Кунсткамера (арх. Г. Маттарнови, Н. Гербель, М. Земцов, С. Чевакинский, Р. Марфельд, 1718-1734); Здание Двенадцати коллегий (сейчас - здание СПбГУ, арх. Д. Трезини, Т. Швертфегер, 1722-1742); Петергоф, Большой дворец и парк (арх. Ж.-Б. Леблон, 1714-1725).

15. Портрет в петровское время: Иван Никитин («Портрет графа Г.И. Гловкина», 1720-е; «Портрет напольного гетмана», 1720-е; «Петр I на смертном ложе», 1725); Андрей Матвеев «Автопортрет с женой», 1729; Луи Каравак «Портрет царевен Анны Петровны и Елизаветы Петровны», 1717.

16. Дворцовая архитектура Ф.-Б. Растрелли: Большой Петергофский дворец (1747-1751); Воронцовский дворец (1749-1757); Большой Царскосельский Екатерининский дворец (1752-1756); Строгановский дворец (1753-1754); Зимний дворец (1754-1762).

17. Портрет сер. XVIII в.: Иван Вишняков «Портрет Сарры-Элеоноры Фермор» (ок. 1750, Русский музей), «Портрет князя Ф.Н. Голицына в детстве» (1760, ГТГ); Алексей Антропов «Портрет Петра III» (1762, Русский музей), «Портрет статс-дамы М.А. Румянцевой» (1764, Русский музей); Федор Рокотов «Портрет Екатерины II» (1763, ГТГ), «Портрет А.П. Струйской» (1772, ГТГ).

18. Русский классицизм XVIII в.: здание Императорской Академии художеств в СПб (арх. Ж.-Б. Валлен-Деламот, А. Кокоринов, 1764-1788); Мраморный дворец в СПб (арх. А. Ринальди, скульпторы Ф. Шубин, М. Козловский, 1768-1785); арка «Новой Голландии» (арх. Ж.-Б. Валлен-Деламот, 1779-1787); Таврический дворец в СПб (арх. И. Старов, 1783-1789); здание Петербургской Академии наук (арх. Д. Кваренги, 1783); Павловский дворец, павильон «Храм Дружбы» в Павловске (арх. Ч. Камерон, 1780-е); проект Большого Кремлевского дворца в Москве (арх. В. Баженов, 1769-1774); Дом Пашкова в Москве (арх. В. Баженов, 1784); Дворцово-парковый ансамбль в Царицыно (арх. В. Баженов, М. Казаков, 1776-1796); Петровский путевой дворец в Москве (арх. М. Казаков, 1776-1780); здание Сената в Московском Кремле (арх. М. Казаков, 1776-1787); здание Московского университета на Моховой (арх. М. Казаков, 1780-е годы).

19. Д.Г. Левицкий «Портрет архитектора А.Ф. Кокоринова» (1769, Русский музей); «Портрет Прокофия Демидова» (1773, ГТГ); «Екатерина II - законодательница в храме богини Правосудия» (1783, Русский музей); портреты «смолянок» - «Портрет Екатерины Нелидовой», «Портрет Екатерины Хрущовой и Екатерины Хованской» (1773, Русский музей), «Портрет Агафии Дмитриевны (Агаши) Левицкой» (1785, ГТГ).

20. А.П. Лосенко «Портрет актера Федора Волкова» (1763, ГТГ); «Прощание Гектора с Андромахой» (1773, ГТГ).

Испания

21. Франсиско Гойя. Картоны (эскизы для гобеленов Королевской мануфактуры) «Зонтик», «Продавец посуды», «Игра в жмурки» (1770-е годы); портреты герцогини Альбы (конец 1790-х); портреты актрис - Ла Тирана, Антония Сарата, Исабель де Порсель; «Портрет художницы Лолы Хименес» (1812, ГМИИ, Москва); «Капричос» (1797-1798); «Портрет семьи Карла IV» (1801, Прадо, Мадрид); «Расстрел повстанцев в ночь на 3 мая 1808 года» (1814, Прадо, Мадрид); «Мрачные картины» Гойи - фрески Дома Глухого (1819-1823).

XIX век

Романтизм

Англия

22. Генри Фюсли «Ночной кошмар» (1790-1791, Гётехаус, Франкфурт-на-Майне).

23. Уильям Блейк «Песни Невинности и Опыта» (1794); «Книга Уризена» (1794), «Ньютон» (1795); «Навуходоносор» (1795); иллюстрации к «Божественной комедии» Данте (1820-е годы).

24. Пейзаж: Джон Констебль «Телега для сена» (1821, Национальная галерея, Лондон), «Прыгающая лошадь» (1825, Королевская Академия искусств, Лондон); Уильям Тёрнер «Последний рейс корабля *Отважный*» (1839, Национальная галерея, Лондон), «Дождь, пар и скорость» (1844, Национальная галерея, Лондон), «Свет и цвет. К теории цвета Гёте» (1843, Галерея Тейт, Лондон).

Франция

25. Теодор Жерико «Офицер конных егерей императорской гвардии, идущий в атаку» (1812, Лувр, Париж); «Плот *Медузы*» (1818-1819, Лувр, Париж); серия портретов пациентов клиники Сальпетриер (1822-1823); «Скачки в Эпсоме» (1821, Лувр, Париж).

26. Эжен Делакруа «Ладья Данте» (1822, Лувр, Париж); «Резня на Хиосе» (1824, Лувр, Париж); «Смерть Сарданапала» (1827, Лувр, Париж); «Свобода, ведущая народ» (1830, Лувр, Париж).

Германия

27. Каспар Давид Фридрих «Монах у моря» (1809, Старая национальная галерея, Берлин); «Меловые скалы на Рюгене» (1818, Коллекция Рейнхарта, Винтертур); «На парусной лодке» (1819, Институт искусств Миннеаполиса); «Женщина у окна» (1822, ГМИИ, Москва); «Странник над морем тумана» (ок. 1819, Кунстхалле, Гамбург).

28. Филипп Отто Рунге «Утро» (1808, Кунстхалле, Гамбург); «Мы втроем (автопортрет с женой и братом)» (1805, картина погибла при пожаре); «Автопортрет с коричневым воротником» (1802, Кунстхалле, Гамбург).

Россия

29. О.А. Кипренский «Портрет мальчика Челищева (Александра Александровича Челищева)» (1808, ГТГ); «Портрет В.А. Жуковского» (1816, ГТГ); «Автопортрет» (1820, Галерея Уффици, Флоренция); «Портрет Е.С. Авдулиной» (1823, Русский музей); «Портрет А.С. Пушкина» (1827, ГТГ).

30. В.А. Тропинин «Портрет Арсения Васильевича Тропинина, сына художника» (1818, ГТГ); «Мальчик с жалейкой» (1810, ГТГ); «Кружевница» (1823, ГТГ); «Портрет А.С. Пушкина» (1827, Всероссийский музей Пушкина, СПб, Мойка 12); «Автопортрет с кистями и палитрой на фоне окна с видом на Кремль» (1846, ГТГ).

31. С.Ф. Щедрин «Новый Рим. Замок святого Ангела» (1823-1825, ГТГ), «Веранда, обвитая виноградом» (1828, ГТГ); М.Н. Воробьев «Дуб, раздробленный молнией (Буря)» (1842, ГТГ).

32. К.П. Брюллов «Итальянский полдень» (1827, Русский музей), «Вирсавия» (1832, ГТГ); «Всадница» (1832, ГТГ); «Последний день Помпеи» (1830-1833, Русский музей); «Портрет баснописца И.А. Крылова» (1839, ГТГ); «Автопортрет» (1848, ГТГ).

33. Творчество А.А. Иванова - между классицизмом и романтизмом. «Аполлон, Гиацинт и Кипарис, занимающиеся музыкой и пением» (1831-34, ГТГ); «Явление Христа народу» (1837-1857, ГТГ), этюды к картине «Явление Христа...»; «Библейские эскизы» (конец1840-х - 1858).

Стиль ампир в русской архитектуре первой трети XIX в.

34. А.Н. Воронихин. Казанский собор в СПб (1801-1811); К.И. Росси. Ансамбль Михайловского дворца в СПб с прилегающими к нему садом и площадью (1819-1825); Ансамбль Дворцовой площади в СПб со зданием Главного Штаба и триумфальной арки (1819-1829); ансамбль Сенатской площади в СПб со зданиями Сената и Синода (1829-1834); ансамбль Александринской площади в СПб со зданиями Александринского театра, нового корпуса Императорской публичной библиотеки и двумя протяженными корпусами Театральной улицы (ныне улица Зодчего Росси) (1827-1832); Ж. Тома де Томон. Здание Биржи и ростральные колонны на Стрелке Васильевского острова (1805-1816); А.Д. Захаров. Здание Главного Адмиралтейства в СПб (1806-1823); О.И. Бове. Театральная площадь и Большой театр в Москве (1818-1824); Кремлевский (Александровский) сад с гротом и Манеж (1820-1825); Триумфальные ворота у Тверской заставы (ныне - у парка Победы на Кутузовском проспекте) (1827-1824).

Реализм

Франция

35. Камиль Коро «Воспоминание о Мортофонтене» (1864, Лувр, Париж); «Воз сена» (1865-1870, ГМИИ); «Женщина с жемчужиной» (1868-1870, Лувр, Париж).

36. Барбизонцы: Теодор Руссо «Опушка леса в Фонтебло» (1850, Лувр, Париж); Жюль Дюпре «Пейзаж с коровами» (1870-е, ГЭ, СПб); Шарль-Франсуа Добиньи «Берега Уазы» (1860-е, ГМИИ).

37. Жан-Франсуа Милле «Сборщицы колосьев» (1857, Музей Орсе, Париж); «Человек с мотыгой» (1860-62, Центр Гетти, Лос-Анджелес, США); «Анжелюс» (1859, Музей Орсе, Париж).

38. Гюстав Курбе «Похороны в Орнане» (1849-50, Музей Орсе, Париж); «Встреча (Здравствуйте, господин Курбе!)» (1854, Музей Фабра, Монпелье); «Мастерская художника» (1855, Музей Орсе, Париж).

39. Оноре Домье «Улица Транснонен 5 апреля 1834 года»; карикатура (Шарж на Виктора Гюго, Нарцисс, политическая карикатура); «Восстание» (1848-49, ГМИИ); «Прачки на лестнице» (1862, ГМИИ); «Криспен и Скапен» (1860, Музей Орсе, Париж).

Россия

40. А.Г. Венецианов и его школа. Алексей Венецианов «Гумно» (1823, Русский музей); «На пашне. Весна», «На жатве. Лето» (1820-е, ГТГ); «Спящий пастушок» (сер. 1820-х, Русский музей); Григорий Сорока «Вид в Спасском» (втор. пол. 1840-х, Русский музей); Капитон Зеленцов «В комнатах. Гостиная с колоннами на антресолях (на верхнем этаже) (1850, ГТГ); Александр Алексеев «Мастерская А.Г. Венецианова» (1827, Русский музей).

41. П.А. Федотов «Свежий кавалер» (1846, ГТГ); «Портрет Надежды Жданович за фортепьяно» (1849, Русский музей); «Завтрак аристократа» (1850, ГТГ); «Сватовство майора» (1851, ГТГ); «Игроки» (1852, Киевская картинная галерея»).

42. В.Г. Перов и московские художники 1860-х: «Сельский крестный ход на Пасхе» (1861, ГТГ); «Проводы покойника» (1865, ГТГ); «Гитарист-бобыль» (1865, Русский музей); «Последний кабак у заставы» (1868, ГТГ); «Портрет А.Н. Островского» (1871, ГТГ); «Портрет Ф.М. Достоевского» (1872, ГТГ); Н.В. Неврев «Торг. Сцена из крепостного быта. Из недавнего прошлого» (1866, ГТГ); И.М. Прянишников «Шутники. Гостиный двор в Москве» (1868, ГТГ); А.И. Морозов «Выход из церкви в Пскове» (1864, ГТГ); В.В. Пукирев «Неравный брак» (1862, ГТГ); Л.И. Соломаткин «Славильщики-городовые» (1864/1882, Русский музей).

43. Передвижники: И.Н. Крамской «Христос в пустыне» (1872, ГТГ), «Н.А. Некрасов в период “Последних песен”» (1877-78, ГТГ); Н.Н. Ге «Петр I допрашивает царевича Алексея Петровича в Петергофе» (1871, ГТГ), «Голгофа» (1893, ГТГ); Г.Г. Мясоедов «Земство обедает» (1872, ГТГ); Н.А. Ярошенко «Всюду жизнь» (1888, ГТГ); В.М. Максимов «Приход колдуна на крестьянскую свадьбу» (1875, ГТГ); Н.П. Богданов-Бельский «Устный счёт. В народной школе С.А. Рачинского» (1895, ГТГ); В.Е. Маковский «На бульваре» (1877, ГТГ); И.Е. Репин «Запорожцы пишут письмо турецкому султану» (1891, Русский музей), «Иван Грозный и сын его Иван 15 ноября 1581 года» (1885, ГТГ), «Крестный ход в Курской губернии» (1883, ГТГ), «Портрет М.П. Мусоргского» (1881, ГТГ), «Портрет В.В. Стасова» (1883, Русский музей), «Стрекоза (Портрет Веры Репиной)» (1884, ГТГ); В.И. Суриков «Утро стрелецкой казни» (1881, ГТГ), «Боярыня Морозова» (1887, ГТГ); «Портрет О.В. Суриковой в детстве» (1888, ГТГ); А.К. Саврасов «Грачи прилетели» (1871, ГТГ); Ф.А. Васильев «Мокрый луг» (1872, ГТГ); И.И. Шишкин «Рожь» (1878, ГТГ); И.К. Айвазовский «Черное море» (1881, ГТГ); В.Д. Поленов «Московский дворик» (1878, ГТГ); А.И. Куинджи «Березовая роща» (1879, ГТГ); И.И. Левитан «Владимирка» (1892, ГТГ), «Над вечным покоем» (1894, ГТГ), «Золотая осень» (1896, ГТГ).

Импрессионизм

44. Эдуард Манэ «Любитель абсента» (1859, Новая глиптотека Карлсберга, Копенгаген), «Завтрак на траве» (1863, Музей Орсе, Париж), «Олимпия» (1863, Музей Орсе, Париж), «Аржантей» (1874, Музей изящных искусств, Турне), «Сливовица» (1877, Национальная галерея искусства, Вашингтон), «Бар в “Фоли-Бержер”» (1882, Институт искусства Курто, Лондон).

45. Клод Моне «Впечатление. Восход солнца» (1872, Музей Мармоттан-Моне, Париж), «Бульвар капуцинок» (1873, ГМИИ, Москва), «Прогулка. Дама с зонтиком (Камилла Моне с сыном)» (1875, Национальная галерея искусства, Вашингтон), серия картин с видом Руанского собора (1893-1894), «Кувшинки» (Музей Оранжери, Париж).

46. Пьер Огюст Ренуар «Портрет Жанны Самари» (1877, ГМИИ), «Качели» (1876, Музей Орсе, Париж), «Обнаженная (Анна)» (1876, ГМИИ), «Танец в Буживале» (1883, Музей изящных искусств, Бостон).

47. Эдгар Дега «Абсент» (1876, Музей Орсе, Париж), «Танцовщица у фотографа» (1875, ГМИИ), «Голубые танцовщицы» (1898, ГМИИ), «Площадь Согласия (Виконт Лепик и его дочери пересекают площадь Согласия)» (1876, ГЭ), «Проездка скаковых лошадей» (1880, ГМИИ).

48. Камиль Писсарро «Вспаханная земля» (1874, ГМИИ), «Бульвар Монмартр в Париже» (1897, ГЭ).

49. Альфред Сислей «Мост в Вильнев-ла-Гаренн» (1872, Музей Метрополитен, Нью-Йорк), «Баржи в Бийянкуре» (1877, ГЭ).

Модерн

50. Герман Обрист «Удар бича (цикламен)» (1895); дом Сецессиона в Вене (арх. Й.-М. Ольбрих, 1898); Густав Климт «Бетховенский фриз» (1902, Дом сецессиона, Вена).

51. Вилла Мажорель в Нанси (1901-1902, школа Нанси, арх. Луи Мажорель).

52. Чарльз Макинтош. Хилл Хаус (1902-1904, школа Глазго), стул Макинтош.

53. В.М. Васнецов. Проект фасада Третьяковской галереи (1898); В.Д. Поленов, В.М. Васнецов. Церковь Спаса Нерукотворного Образа в Абрамцево (1881-1882).

54. Л.Н. Кекушев. Особняк семьи Кекушевых на Остоженке (1900-1903); Ф.О. Шехтель. Особняк С.П. Рябушинского на Малой Никитской улице в Москве (1900-1903), особняк З.Г. Морозовой на Спиридоновке (1898), кабинет в готическом стиле в особняке Морозовых в Подсосенском переулке в Москве; работы М.А. Врубеля по декорации особняков модерна в Москве (Рябушинского, Морозовых, Дункеров); особняк М. Кшесинской в Петербурге (арх. А.И. фон Гоген, интерьеры - А.И. Дмитриев, 1904-1906).

55. Художники объединения «Мир искусства» в театре: эскизы для Русских сезонов Дягилева - А. Бенуа к балету «Петрушка» И. Стравинского (1911, хореография М. Фокина), Л. Бакста к балетам «Жар-птица» (1910, хореография М. Фокина) и «Послеполуденный отдых Фавна» К. Дебюсси (1912, хореография В. Нижинского), эскизы М. Добужинского к спектаклям МХАТ «Месяц в деревне» (1909, реж. К.С. Станиславский, И.М. Москвин) и «Николай Ставрогин» (1913), эскизы А.Я. Головина к «Маскараду» М.Ю. Лермонтова (1917, Александринский театр, реж. В.Э. Мейерхольд).

56. Иллюстрации Обри Бердсли к «Саломее» О. Уайльда (1904); книжная графика К. Сомова («Нос» и «Невский проспект» Н.В. Гоголя, 1901; «Cor Ardens» В. Иванова, 1907; «Книга маркизы», 1907/1918).

Постимпрессионизм

57. Ван Гог «Едоки картофеля» (1885, Музей Винсента ван Гога, Амстердам); «Башмаки» (1886, Музей Винсента ван Гога, Амстердам); «Красные виноградники в Арле» (1888, ГМИИ, Москва); «Ночное кафе» (1888, Художественная галерея Йельского университета, США); «Автопортрет с отрезанным ухом и трубкой» (1889, частная коллекция, Чикаго); серия картин «Подсолнухи» (1887-1888); «Звездная ночь» (1889, Музей современного искусства, Нью-Йорк); «Портрет доктора Гаше» (1890, частная коллекция).

58. Поль Гоген «Видение после проповеди (Борьба Иакова с ангелом)» (1888, Национальная галерея Шотландии, Эдинбург); «Автопортрет с желтым Христом» (1890, Музей Орсе, Париж); «Кафе в Арле» (1888, ГМИИ, Москва); «А, ты ревнуешь? (таит. Aha oe feii)» (1892, ГМИИ, Москва); «Женщина, держащая плод» (1893, ГЭ, Санкт-Петербург).

59. Поль Сезанн «Автопортрет» (1875, ГМИИ, Москва), «Берега Марны» (1888, ГЭ, Санкт-Петербург); «Пьеро и Арлекин» (1888, ГМИИ, Москва); «Дорога перед горой Сен-Виктуар» (ок. 1900, ГЭ, Санкт-Петербург); «Персики и груши» (начало 1890х, ГМИИ, Москва); «Мужчина с трубкой (Курильщик)» (1890, ГЭ, Санкт-Петербург).

8.2. Промежуточная аттестация

Промежуточная аттестация *Зачет/Зачет с оценкой/Экзамен* может проводиться в устной и/или письменной форме.

Описание показателей оценивания формируемых компетенций

Компетенция	Индикатор достижения компетенции (ИД)	Планируемый результат обучения по дисциплине, соотнесенный с ИД
ОПК-1 Способен понимать и применять особенности выразительных средств искусства на определенном историческом этапе	**ОПК-1.1** Знает основы теории и истории искусства **ОПК-1.2** Умеет анализировать особенности выразительных средств искусства определенного исторического периода. **ОПК-1.3** Применяет в собственной профессиональной деятельности знания особенностей выразительных	**Знать:** историю и теорию искусства, его виды, жанры (эпохи, стили, направления); этапы и формы развития искусства, особенности функционирования в различные эпохи; систему общих и универсальных понятий, прилагаемых к искусству; **Уметь:** оценивать достижения художественной культуры и искусства на основе знания исторического контекста; анализировать произведения литературы и

	средств искусства	искусства; высказывать собственные обоснованные и аргументированные взгляды. **Владеть:** профессиональной лексикой, грамотно использовать ее в своей деятельности.

Шкала оценивания результатов промежуточной аттестации и критерии выставления оценок

Оценивание результатов промежуточной аттестации по дисциплине определяется шкалой оценивания: «отлично», «хорошо», «удовлетворительно», «неудовлетворительно», «зачтено», «не зачтено».

1. Устная форма: устный ответ на вопросы в форме собеседования по основным темам дисциплины.

Шкала оценивания	Критерии выставления оценок
Отлично/зачтено	Оценка «отлично» выставляется студенту, если он глубоко и прочно усвоил программный материал, исчерпывающе, последовательно, четко и логически стройно его излагает, умеет тесно увязывать теорию с практикой, свободно справляется с задачами, вопросами и другими видами применения знаний, причем не затрудняется с ответом при видоизменении заданий, использует в ответе материал разнообразных литературных источников, владеет разносторонними навыками и приемами выполнения практических задач
Хорошо/зачтено	Оценка «хорошо» выставляется студенту, если он твердо знает материал, грамотно и по существу излагает его, не допускает существенных неточностей в ответе на вопрос, правильно применяет теоретические положения при решении практических вопросов и задач, владеет необходимыми навыками и приемами их выполнения
Удовлетворительно/зачтено	Оценка «удовлетворительно» выставляется студенту, если он имеет знания только основного материала, но не усвоил его деталей, допускает неточности, недостаточно правильные формулировки, нарушения логической последовательности в изложении программного материала, испытывает затруднения при выполнении практических работ
Неудовлетворительно/ не зачтено	Оценка «неудовлетворительно» выставляется студенту, который не знает значительной части программного материала, допускает существенные ошибки, неуверенно, с большими затруднениями выполняет практические работы

2. Письменная форма: выполнение тестовых заданий. Тестовые задания выполняются в течение 45 минут и состоят из 20-30 вопросов разных типов. Преподаватель готовит несколько вариантов тестовых заданий.

Шкала оценивания	Критерии выставления оценок
Отлично/зачтено	85 – 100 %
Хорошо/зачтено	75 – 84 %
Удовлетворительно/зачтено	65 – 74 %
Неудовлетворительно/ не зачтено	0 – 64 %

ОЦЕНОЧНЫЕ МАТЕРИАЛЫ
(типовые контрольные задания и иные материалы)
для проведения промежуточной аттестации
и оценки сформированности компетенций по дисциплине (модулю)

Примерный перечень вопросов/заданий для проведения промежуточной аттестации

Задание 1. *Прочитайте текст и установите последовательность*

Укажите последовательность возникновения следующих архитектурных ордеров:

1. Тосканский
2. Ионический
3. Дорический
4. Коринфский

Запишите соответствующую последовательность цифр слева направо

3	2	4	1

***Задание 7**. Прочитайте текст и установите соответствие*

Найдите автора произведения живописи
К каждой позиции, данной в левом столбце, подберите соответствующую позицию из правого столбца:

	Произведение живописи		**Живописец**
А	«Мадонна Конестабиле»	**1**	Веласкес
Б	«Мадонна канцлера Ролена»	**2**	Рафаэль
В	«Менины»	**3**	Ян ван Эйк
Г	«Еврейская невеста»	**4**	Рембрандт

Запишите выбранные цифры под соответствующими буквами

А	**Б**	**В**	**Г**
2	**3**	**1**	**4**

***Задание 13**. Прочитайте текст, выберите правильный ответ и запишите аргументы, обосновывающие правильность ответа*

К какому типу архитектурных сооружений относятся первые христианские храмы Западной Европы:

1. Кромлех
2. Базилика
3. Крестово-купольный храм
4. Ротонда

Ответ: 2. Базилика

Обоснование: Первые христианские храмы (с IV в. н.э.) представляли собой базилики (греч. basilik - «царский дом»: название произошло от дома архонта-базилевса в Афинах). Базилика - вытянутое по оси восток-запад прямоугольное здание с входом с западной стороны и алтарным помещением с восточной и разделенное рядом колонн на три или пять частей, именуемых нефами или кораблями. **В Древнем Риме** базилики служили судебными залами, рынками, биржами и пр. **В дальнейшем базилика стала одним из основных типов христианских храмов,** получив широкое распространение в романской и готической архитектуре; применялась также в архитектуре Возрождения и барокко.

***Задание 19.** Прочитайте текст и запишите развернутый обоснованный ответ*

Текст: Знаменитый мастер раннего Ренессанса Филиппо Брунеллески, завершивший в 1430-е годы строительство Флорентийского собора Санта-Мария дель Фьоре гигантском куполом, был известен своими инженерными изобретениями и экспериментами с перспективой. Раскройте суть этих экспериментов, опишите и обоснуйте их значение для строительной практики и в целом искусства Ренессанса.

Ответ: С 1415 по 1420 годы Брунеллески изобразил перспективы нескольких зданий во Флоренции (баптистерий Сан-Джованни, Палаццо Веккьо и др.), показав на практике, как строить правильную перспективную конструкцию и как дать последней геометрическое обоснование. Брунеллески рисовал здания, используя сетку и математически рассчитав масштаб объектов на чертеже. Проверить правильность своих рассчетов он предлагал любому желающему с помощью зеркала, в котором он, как и в доске с перспективным изображением, проделал отверстие, соответствующее единой точке схода перспективы. Наблюдатель, заглядывая через это отверстие и сравнивая настоящее здание с изображенным, с удивлением обнаруживал поразительное сходство между реальностью и живописью. Перспективное изображение позволяло архитектору создать себе и заказчику более ясное представление о том, как будет выглядеть в конечном счете постройка. Исследования Брунеллески в области перспективы были продолжены Леоном Баттистой Альберти, Пьеро делла Франческа, Паоло Учелло, Леонардо да Винчи и др. В своем трактате о живописи Леонардо называет живопись «матерью» перспективы, описывает изменения величины одинаковых фигур по мере удаления их от наблюдателя и называет эти законы линейной перспективой. Все это впоследствии позволило ему же заметить явление воздушной перспективы и создать учение о светотени. Таким образом, художники Ренессанса, развивая известные еще с античности теоретические и практические навыки использования перспективы, подготовили почву для ее научной трактовки.

9. МЕТОДИЧЕСКИЕ МАТЕРИАЛЫ

9.1. Методические рекомендации для подготовки к практическому (семинарскому) занятию

Семинарское занятие является традиционной и распространенной формой организации самостоятельной работы студентов при изучении дисциплин.

Самостоятельная подготовка к семинару направлена:

на развитие способности к чтению научной и иной литературы;

на поиск дополнительной информации, позволяющей глубже разобраться в некоторых вопросах;

на выделение при работе с разными источниками необходимой информации, которая требуется для полного ответа на вопросы плана семинарского занятия;

на выработку умения правильно выписывать высказывания авторов из имеющихся источников информации, оформлять их по библиографическим нормам;

на развитие умения осуществлять анализ выбранных источников информации;

на подготовку собственного выступления по обсуждаемым вопросам;

на формирование навыка оперативного реагирования на разные мнения, которые могут возникать при обсуждении тех или иных научных проблем.

Чтобы наиболее рационально и полно использовать все возможности семинара как вида занятия, для подготовки к нему необходимо:

внимательно прочитать конспект лекции по данной тематике;

ознакомиться с соответствующим разделом учебника;

проработать дополнительную литературу и источники;

решить задачи и выполнить другие письменные задания.

При подготовке к семинару:

проанализируйте тему семинара, подумайте о цели и основных проблемах, вынесенных на обсуждение;

внимательно прочитайте материал, данный преподавателем по этой теме на лекции;

изучите рекомендованную литературу, делая при этом конспекты прочитанного или выписки, которые понадобятся при обсуждении на семинаре;

постарайтесь сформулировать свое мнение по каждому вопросу и аргументирование его обосновать;

запишите возникшие во время самостоятельной работы с учебниками и научной литературой вопросы, чтобы затем на семинаре получить на них ответы.

В процессе работы на семинаре:

внимательно слушайте выступления других участников семинара, старайтесь соотнести, сопоставить их высказывания со своим мнением;

активно участвуйте в обсуждении рассматриваемых вопросов, не бойтесь высказывать свое мнение, но старайтесь, чтобы оно было подкреплено убедительными доводами;

если вы не согласны с чьим-то мнением, смело критикуйте его, но помните, что критика должна быть обоснованной и конструктивной, т. е. нести в себе какое-то конкретное предложение в качестве альтернативы;

после семинара кратко сформулируйте окончательный правильный ответ на вопросы, которые были рассмотрены.

Семинар помогает студентам глубоко овладеть предметом, способствует развитию у них умения самостоятельно работать с учебной литературой и первоисточниками, освоению ими методов научной работы и приобретению навыков научной аргументации, научного мышления.

Памятка «Правила запоминания»

Чтобы разобраться в материале, в процессе чтения или слушания необходимо проводить активную мыслительную обработку материала. В этом случае запоминание будет результатом этой активной работы над материалом и без специальных усилий, направленных на запоминание, не потребуется.

Правила запоминания:

Сосредоточься, нацелься на запоминание.

Старайся понять основной смысл излагаемого материала, иначе будет действовать механическая память, которая менее продуктивна, чем логическая.

Удели особое внимание структуре материала, уясни, чем вызвана такая последовательность его изложения.

Найди смысловые опорные пункты в материале, составь план, соотнеси эти пункты с планом.

Отдели основополагающий материал от иллюстративного, который запоминать не нужно.

Уясни, что ты уже знал и что узнал нового, и сравни новое с тем, что ты знал раньше.

Произнеси несколько раз новые слова, даты.

Проговори вслух формулировки выводов, законов.

Воспроизведи весь материал по плану, стараясь мысленно вообразить прочитанное.

9.2. Методические рекомендации по изучению дополнительной литературы (работа с учебной литературой, методическими материалами по теме)

Важной составляющей учебного процесса в вузе является работа с учебной и методической литературой. Самостоятельная работа студента с учебником позволяет осуществлять подготовку ко всем видам занятий: семинарским, практическим, тестированию, зачетам, экзаменам, вести научно-исследовательскую деятельность. В последние годы можно заметить тот факт, что студенты в вузе при подготовке к занятиям стали все меньше пользоваться учебниками, составлять конспекты. Причин тому множество, но в том числе и элементарное неумение пользоваться учебной литературой.

Учебник – основной и ведущий вид учебной литературы, в нем систематизировано, в сжатом виде излагается основной учебный материал на доступном студенту языке. Однако как пользоваться учебником студентов не учат. Зачастую вузы ограничиваются лишь несколькими методическими рекомендациями: «Читать внимательно, вдумчиво, вести конспект и т.д.». Однако, чтобы материал был усвоен, его мало прочесть, его необходимо понять.

В процессе работы с учебной и научной литературой студент может:

делать записи по ходу чтения в виде простого или развернутого плана (создавать перечень основных вопросов, рассмотренных в источнике);

составлять тезисы (цитирование наиболее важных мест статьи или монографии, короткое изложение основных мыслей автора);

готовить аннотации (краткое обобщение основных вопросов работы);

создавать конспекты (развернутые тезисы, которые).

Выбрав нужный источник, следует найти интересующий раздел по оглавлению или алфавитному указателю, а также одноименный раздел конспекта лекций или учебного пособия. В случае возникших затруднений в понимании учебного материала следует обратиться к другим источникам, где изложение может оказаться более доступным.

Приемы работы с текстом:

1. Проверка по вопросам учебника (устная и письменная);
2. Постановка вопросов к тексту;
3. Взаимная проверка по вопросам в парах;
4. Подробный или краткий пересказ;

5. Пересказ с опорой на план, ключевые слова, на иллюстрации или сочетание этих элементов (опорный конспект)

6. Составление конспекта в виде:

Плана
Схем
Таблиц
Тезисов

7. Комментирование
8. Иллюстрации к тексту
9. Пересказ в парах с опорой на конспект (планы, выписки и схемы);
10. Устное и письменное аннотирование с опорой на конспект;
11. Устное и письменное реферирование (констатирующее и критическое);
12. Устное и письменное рецензирование;
13. Выступления на семинарах;
14. Подготовка учебных докладов и обзорных рефератов (по нескольким источникам);
15. Групповая дискуссия и т.д.

Постановка вопросов к тексту. Этот прием является основным в процессе уяснения содержания, ведет к всестороннему пониманию учебного текста. Понимание текста складывается из понимания отдельных слов, предложений, логической структуры всего текста, его основной идеи и смысла, а также подтекста и общего замысла автора.

Поэтому вопросы могут возникать к разным аспектам текста: к непонятным словам и предложениям, к непонятным логическим связям между предложениями и абзацами текста, к связям содержания читаемого текста с другими текстами на эту тему. Этот прием учит не пропускать ни одного непонятного места в тексте, тут же формулировать вопрос и искать на него ответ.

Составление плана. План есть перечисление всех текстовых субъектов (т.е. тем текста).

Для того чтобы составить план, надо последовательно задавать себе в процессе чтения вопрос "о чем здесь говорится?", вычленять с помощью этого вопроса субъекты высказывания и записывать их в виде пунктов плана.

План может быть простой из нескольких пунктов или развернутый, состоящий из пунктов и подпунктов.

План может быть выполнен в двух формах:

1) в тезисной форме.

2) в форме номинативных (назывных) предложений. Пункты плана совпадают с информативными центрами абзацев.

Составление схемы. Схема — это графическое изображение логических связей между основными текстовыми субъектами. Средствами графического изображения являются геометрические фигуры (прямоугольники и др.) и их соединения (линии, стрелки), а также символические изображения и рисунки предметов. Схема отличается от плана наличием связей между элементами. Связи придают картине целостность и наглядность.

Тезирование (выписки основных суждений). Процесс тезирования состоит в формулировании основных тезисов (положений, утверждений, выводов) изучаемого текста. Тезисы могут быть составлены целиком из авторских высказываний (суждений), и тогда они пишутся в кавычках в виде прямых цитат. Если же тезисы формулируются самим читателем, тогда они излагаются в виде реферативного текста с помощью использования глаголов. Например: автор анализирует, отмечает, сравнивает, доказывает, объясняет и т.п.

Составление таблицы. Этот прием используется для обобщения и систематизации учебной информации, извлеченной из некоторого раздела.

Сокращения в конспектах.

При конспектировании допускается сокращенная запись слов. Но нельзя сокращать слова как попало. Недописанные слова и фразы через какое- то время теряют смысл, забываются, их значение может исказиться.

Для сокращения записи необходимо помнить несколько правил:

В письменной речи наибольшее количество информации приходится на первые буквы слов, поэтому при сокращении прилагательных и причастий можно сохранять 3-4 буквы и окончания. Например: положительный – полж-ный.

Окончания слов в русском языке играют большую роль, поэтому нельзя сокращать те окончания, которые обозначают признаки предметных отношений.

Можно при записи пропускать гласные, поскольку в русском языке смысловая нагрузка ложится на согласные, а гласные выполняют формообразующую функцию. Например: журналист – жрнлст.

Термины, новые слова и понятия записывать полностью. Например: Спектральным анализом наз-ют мет-д исслд-ния химсчк-го сост-ва раз-ных вещ-в по их спектрам испск-ия и поглщ-ия.

Использовать общепринятые сокращения слов и аббревиатур. Например: абсолютный – абс., автономный – авт.

Использовать знаки, получившие название кванторов, которые применяют в конспектах для сокращенной записи. Отработать свою, понятную через любое время систему сокращений.

ПАМЯТКА СТУДЕНТУ

работа с учебной литературой

При чтении не пропускайте ни одного слова, которое Вам непонятно.

Если перестали понимать смысл текста, то вернитесь назад до того места, где начали затрудняться. Причиной непонимания бывают, как правило, иностранные слова, термины. В таком случае обращайтесь к словарям.

Составление терминологического словаря, работа над основными понятиями также поможет в освоении материала.

Научитесь самостоятельно приобретать знания, работать с книгой, со средствами получения и обработки информации.

Научитесь пользоваться словарями, делать выписки, составлять текстовые таблицы, графики, логические схемы.

Особое внимание обратите на развитие интеллектуальных умений и навыков, умение самостоятельно выявлять причины событий, составлять сводные таблицы.

Научитесь анализировать, сравнивать, обобщать, доказывать на основе нескольких источников.

Научитесь вычленять главное, проблему, выдвигать гипотезу.

Добейтесь чтения со скоростью не менее 150 слов в минуту, при этом сразу выделяйте главное и таким образом кратко конспектируйте.

Изучаемый материал надо воспринимать не мозаично (тогда всё главное), а целостно, то есть вести логическую проработку материала по ходу чтения и при этом составлять логические цепочки (схемы).

Больше работайте с карандашом в руке, делайте записи, схемы и т.д. Это способствует лучшему усвоению, запоминанию.

ПРАВИЛА САМОСТОЯТЕЛЬНОЙ РАБОТЫ С УЧЕБНОЙ ЛИТЕРАТУРОЙ

Составить перечень книг, с которыми Вам следует познакомиться; «не старайтесь запомнить всё, что вам в ближайшее время не понадобится, – запомните только, где это можно отыскать».

Сам такой перечень должен быть систематизированным (что необходимо для семинаров, что для экзаменов, что пригодится для написания курсовых и дипломных работ, а что Вас интересует за рамками официальной учебной деятельности, то есть что может расширить Вашу общую культуру...).

Обязательно выписывать все выходные данные по каждой книге (при написании курсовых и дипломных работ это позволит очень сэкономить время).

Разобраться для себя, какие книги (или какие главы книг) следует прочитать более внимательно, а какие – просто просмотреть.

Естественно, все прочитанные книги, учебники и статьи следует конспектировать, но это не означает, что надо конспектировать «все подряд»: можно выписывать кратко основные идеи автора и иногда приводить наиболее яркие и показательные цитаты (с указанием страниц).

Если Вы раньше мало работали с научной литературой, то следует выработать в себе способность «воспринимать» сложные тексты; для этого лучший приём – научиться «читать медленно», когда Вам понятно каждое прочитанное слово (а если слово незнакомое, то либо с помощью словаря, либо с помощью преподавателя обязательно его узнать), и это может занять немалое время (у кого-то – до нескольких недель и даже месяцев); опыт показывает, что после этого студент каким-то «чудом» начинает буквально заглатывать книги и чуть ли не видеть «сквозь обложку», стоящая это работа или нет...

Чтение научного текста является частью познавательной деятельности. Её цель – извлечение из текста необходимой информации. От того на сколько осознанна читающим

собственная внутренняя установка при обращении к печатному слову (найти нужные сведения, усвоить информацию полностью или частично, критически проанализировать материал и т.п.) во многом зависит эффективность осуществляемого действия.

9.3. Методические рекомендации по написанию Доклада

Доклад-сообщение – это устное выступление на заданную тему. Время доклада 5-7 минут.

Цели доклада-сообщения: Научиться убедительно и кратко излагать свои мысли в устной форме. (Эффективно продавать свой интеллектуальный продукт). Донести информацию до слушателя, установить контакт с аудиторией и получить обратную связь.

План и содержание доклада-сообщения. Важно при подготовке доклада учитывать три его фазы: мотивацию, убеждение, побуждение. В первой фазе доклада рекомендуется использовать: риторические вопросы; актуальные события; оптический или акустический эффект; неожиданное для слушателей начало доклада.

Как правило, используется один из перечисленных приёмов. Главная цель фазы открытия (мотивации) – привлечь внимание слушателей к докладчику, поэтому длительность её минимальна.

При написании доклада по заданной теме обучающийся составляет план, подбирает основные источники. В процессе работы с источниками систематизирует полученные сведения, делает выводы и обобщения.

Ядром хорошего доклада является информация. Она должна быть новой и понятной. Важно в процессе доклада не только сообщить информацию, но и убедить слушателей в правильности своей точки зрения.

Доклад – продукт самостоятельной работы студента, представляющий собой публичное выступление по представлению полученных результатов решения определенной учебно-практической, учебно-исследовательской или научной темы. Средство контроля, важное для формирования универсальных компетенций обучающегося, при развитии навыков самостоятельного творческого мышления и изложения собственных умозаключений на основе изученного или прочитанного материала.

Изложение доклада как целостного авторского текста определяет критерии его оценки: новизна текста; обоснованность выбора источника; степень раскрытия сущности вопроса; соблюдение требований к докладу, соблюдение регламента времени.

АВТОНОМНАЯ НЕКОММЕРЧЕСКАЯ ОРГАНИЗАЦИЯ ВЫСШЕГО ОБРАЗОВАНИЯ
«ВЫСШАЯ ШКОЛА СЦЕНИЧЕСКИХ ИСКУССТВ»

Факультет ТЕАТРОВЕДЕНИЯ И ТЕАТРАЛЬНЫХ ТЕХНОЛОГИЙ

УТВЕРЖДАЮ

Ректор Райкин К.А.

«02» июня 2025 г.

РАБОЧАЯ ПРОГРАММА ДИСЦИПЛИНЫ *(МОДУЛЯ)*

ИСТОРИЯ ТЕАТРАЛЬНО-ДЕКОРАЦИОННОГО ИСКУССТВА

Основная профессиональная образовательная программа
высшего образования – программа бакалавриата по направлению подготовки
52.03.04 ТЕХНОЛОГИЯ ХУДОЖЕСТВЕННОГО ОФОРМЛЕНИЯ СПЕКТАКЛЯ

Направленность (профиль):
СЦЕНИЧЕСКОЕ ОФОРМЛЕНИЕ СПЕКТАКЛЯ
(ХУДОЖНИК-ТЕХНОЛОГ СЦЕНЫ)

Квалификация выпускника
БАКАЛАВР

Москва
2025

Содержание

1. Цель и задачи освоения дисциплины (модуля)

2. Перечень планируемых результатов обучения по дисциплине (модулю), соотнесенных с индикаторами достижения компетенций, обеспечивающие достижение результатов освоения образовательной программы.

3. Место дисциплины в структуре образовательной программы

4. Объем дисциплины (модуля) в зачетных единицах с указанием количества академических часов, выделенных на контактную работу обучающихся с преподавателем (по видам учебных занятий) и на самостоятельную работу обучающихся

5. Содержание дисциплины (модуля), структурированное по темам, разделам с указанием количества академических часов и видов учебных занятий

5.1. Содержание разделов, тем дисциплины (модуля)

5.2. Содержание семинарских/практических занятий

5.3. Самостоятельная работа обучающихся по освоению дисциплины (модуля)

6. Учебно-методическое и информационное обеспечение дисциплины

6.1. Электронный образовательный ресурс

6.2. Перечень основной и дополнительной литературы, необходимой для освоения дисциплины

6.3. Перечень ресурсов информационно-телекоммуникационной сети «Интернет», используемых при освоении дисциплины

7. Описание материально-технической базы, необходимой для осуществления образовательного процесса по дисциплине

7.1. Перечень программного обеспечения

7.2. Материально-техническое обеспечение

8. ФОНД ОЦЕНОЧНЫХ СРЕДСТВ ДЛЯ ПРОВЕДЕНИЯ ПРОМЕЖУТОЧНОЙ АТТЕСТАЦИИ И ТЕКУЩЕГО КОНТРОЛЯ УСПЕВАЕМОСТИ ПО ДИСЦИПЛИНЕ (МОДУЛЮ)

8.1. Текущий контроль успеваемости

8.2. Промежуточная аттестация

9. МЕТОДИЧЕСКИЕ МАТЕРИАЛЫ

Рабочая программа дисциплины:
«История театрально-декорационного искусства»

Рабочая программа дисциплины разработана в соответствии с требованиями Федерального государственного образовательного стандарта высшего образования – бакалавриат по направлению подготовки 52.03.04 Технология художественного оформления спектакля, утвержденным приказом Министерства образования и науки Российской Федерации от 16.11.2017 г. № 1123.

Организация-разработчик: АНО «Высшая школа сценических искусств»

1. Цель и задачи освоения дисциплины (модуля)

Цель освоения дисциплины: формирование целостного представления об истории и основных этапах развития сценографии, как на отечественной так и на зарубежной сцене.

Задачи освоения дисциплины: познакомить студентов со спецификой художественного языка, свойственного театрально-декорационному искусству, разнообразием форм и методов декорационного оформления спектакля; дать представление о видах, способах и средствах выразительности сценографии, о технических возможностях сцены и сценического оборудования; получить системные знания по развитию театрально-декорационного искусства и художественного анализа произведений.

2. Перечень планируемых результатов обучения по дисциплине (модулю), соотнесенных с индикаторами достижения компетенций, обеспечивающие достижение результатов освоения образовательной программы.

Компетенция	Индикатор достижения компетенции (ИД)	Планируемый результат обучения по дисциплине, соотнесенный с ИД
ОПК-1 Способен понимать и применять особенности выразительных средств искусства на определенном историческом этапе	**ОПК-1.1** Знает основы теории и истории искусства **ОПК-1.2** Умеет анализировать особенности выразительных средств искусства определенного исторического периода. **ОПК-1.3** Применяет в собственной профессиональной деятельности знания особенностей выразительных средств искусства	**Знать:** историю и теорию искусства, его виды, жанры (эпохи, стили, направления); этапы и формы развития искусства, особенности функционирования в различные эпохи; систему общих и универсальных понятий, прилагаемых к искусству; **Уметь:** оценивать достижения художественной культуры и искусства на основе знания исторического контекста; анализировать произведения литературы и искусства; высказывать собственные обоснованные и аргументированные взгляды. **Владеть:** профессиональной лексикой, грамотно использовать ее в своей деятельности.

3. Место дисциплины в структуре образовательной программы

Дисциплина *(модуль)* «История театрально-декорационного искусства» относится к обязательной части Блока 1 «Дисциплины (модули)» образовательной программы.

4. Объем дисциплины (модуля) в зачетных единицах с указанием количества академических часов, выделенных на контактную работу обучающихся с преподавателем (по видам учебных занятий) и на самостоятельную работу обучающихся

Вид учебной работы		Трудоемкость					
		зач. ед.	ак. час.	по семестрам, час.			
				3	4	5	6
Общая трудоемкость по учебному плану		**8**	**288**	***72***	***108***	***108***	
Лекции (Л)			50	16	18	16	
Семинарские занятия (С)			50	16	18	16	
Контроль самостоятельной работы (КСР)			34		18	16	
Самостоятельная работа (СРС)			138	36	50	52	
Консультация			2			2	
Промежуточная аттестации	Экзамен		6			6	
	Зачет/зачет с оценкой		8	4	4		

5. Содержание дисциплины (модуля), структурированное по темам, разделам с указанием количества академических часов и видов учебных занятий

№ п/п	Наименование раздела, темы	Количество академических часов – всего	из них					Формируемые компетенции
			Лекции	Семинарские	Контроль СРС	Самостоятельная работа	Консультации	
1	Раздел 1. Введение. Театр как синтетический вид искусства.	13	2	2		9		ОПК-1
2	Раздел.2 Сценография Древней Греции и Древнего Рима.	17	4	4		9		ОПК-1
3	Раздел 3 Оформление средневековых мистерий.	21	6	6		9		ОПК-1
4	Раздел.4 Театрально-декорационное искусство Италии XV-XVIII вв.	17	4	4		9		ОПК-1
5	Раздел 5. Театрально-декорационное искусство Англии XVI-XVII вв.	24	4	4	4	12		ОПК-1
6	Раздел 6 Сценография французского театра XVII–XVIII вв.	24	4	4	4	12		ОПК-1
7	Раздел 7 Отечественное театрально-декорационное искусство 2-й пол. XVII – 1-й пол. XIX вв.	24	4	4	4	12		ОПК-1
8	Раздел 8 Европейская сценография 2-й пол. XIX – нач. XX века.	32	6	6	6	14		ОПК-1
9	Раздел 9 Отечественное театрально-декорационное искусство 2-й пол. XIX– нач. XX вв.	28	4	4	4	16		ОПК-1
10	Раздел 10. Поиски новых форм в сценографии 1-й пол. XX в.	36	6	6	6	18		ОПК-1
11	Раздел 11. Сценография 2-й пол. XX века–начала XXI века. Театр и мультимедиа	36	6	6	6	18		ОПК-1
Подготовка к зачету/экзамену		**16**				**14**	**2**	ОПК-1
Итого объём часов дисциплины		**288**	**50**	**50**	**34**	**152**	**2**	

5.1. Содержание разделов, тем дисциплины (модуля)

Раздел 1 Введение. Театр как синтетический вид искусства.

Тема 1. Театр как синтетический вид искусства.

Определение сценографии и ее основных элементов (декорации, театральные механизмы, костюмы, грим, реквизит, освещение, специальные эффекты). Синтетическая природа театрального искусства. Связь сценографии с достижениями изобразительного искусства, архитектуры, науки и техники. Введение в историю театрально-декорационного искусства. Архаические театральные формы и использование элементов сценографического оформления.

Раздел 2 Сценография Древней Греции и Древнего Рима.

Тема 1. Сценография Древней Греции.

Устройство греческого театра, эволюция сценического оформления, объемные и живописные декорации. Театральные механизмы (эккиклема и эорема) и спецэффекты. Маска в трагедии и комедии.

Тема 2. Сценография Древнего Рима

Заимствование и преодоление греческих традиций. Архитектурные особенности римского театра. Глава о театральных зданиях в «Десяти книгах об архитектуре» Витрувия. Зрелища и зрелищность в Древнем Риме.

Раздел 3 Оформление средневековых мистерий.

Тема 1. Оформление средневековых религиозных представлений.

Стереотип о «примитивной» сценографии европейских мистерий. Симультанный принцип действия – естественное решение для уличных шествий и площадных представлений. Церковь как первое театральное пространство, использование специальных элементов оформления внутри храмов в ходе литургической драмы. Система «предназначенных мест» или «беседок» и повозок. Использование механизмов и специальных эффектов. Валансьенское действо

Раздел 4. Театрально-декорационное искусство Италии XV-XVIII вв.

Тема 1. Особенности театрального пространства в Италии XV века.

Феномен флорентийских священных представлений XV- XVI века как переходного звена от средневековых к ренессансным принципам сценографии. Сложные сценографические приемы, основанные на достижениях живописи, инженерного искусства и науки Кватроченто. Итальянский театр эпохи Возрождения: от интерьера храма к сцене-коробке. Появление первых перспективных декораций: путь от первых (возможно, сценографических) опытов Брунеллески и Альберти, изображений «идеальных городов» конца XV века до перспективных декораций Пеллегрино да Удине в Ферраре и Бальдассаре Перуцци в Риме.

Тема 2. Сценография в Италии середины XVI–начала XVII веков.

Сценография придворных представлений Медичи середины XVI– начала XVII веков.

Тема 3. Итальянский театр эпохи барокко и его влияние на развитие мирового театрально-декорационного искусства.

Окончательное оформление сцены по-итальянски: театр Фарнезе (1618) в Парме. Возникновение падуг и потолочных светильников-софитов, капитального архитектурного портала, системы кулис и кулисных машин. Альфонсо Париджи и Николо Саббатини («Об искусстве строить сцены и машины», 1638). Усложнение полетных устройств и машинерии, иллюзорные живописные декорации и фантастическая архитектура. Театр как эзотерический мир. Деятельность династии театральных художников и архитекторов Галли-Бибиена.

Раздел 5. Театрально-декорационное искусство Англии XVI-XVII вв.

Тема 1. «Особый путь» английского елизаветинского театра и театра эпохи ранних Стюартов.

Открытые и закрытые театры, миф о «пустой сцене», использование декораций, реквизита и спецэффектов в ходе публичных представлений.

Раздел 6. Театрально-декорационное искусство Франции XVII– XVIII вв.

Тема 1. Сценография и сценографы во французском театре XVII– 1-й пол. XVIII века.

Первое использование поворотного круга (1617), сохранение традиций симультанного оформления сцены – зарисовки (1634) Лорана Маэло, декоратора Бургундского Отеля.

Раздел 7. Отечественное театрально-декорационное искусство 2-й пол. XVII – 1-й пол. XIX вв.

Тема 1. Первые театральные представления в Царской Руси и их оформление.

Первый придворный театр (1672) и его репертуар («Действо об Эсфири», «Юдифь», «Баязет и Тамерлан»). Устройство Комедийной хоромины в селе Преображенском и театра в Кремле. Изготовление рам «перспективного письма» художниками и мастерами Оружейной палаты. Влияние западноевропейской живописи на театрально-декорационное искусство придворного театра. Художник П. Инглис. Закрытие придворного театра в 1676 г. Школьный театр XVII века. Устройство, постановочные приемы. Использование эффектов теневого театра. Изготовление призм и телариев. Костюм в школьном театре.

Тема 2. Отечественное театрально-декорационное искусство эпохи барокко и классицизма.

Деятельность Джузеппе Валериани в качестве придворного сценографа и архитектора. Братья Бельские, Иван Яковлевич Вишняков, Иван Иванович Фирсов – художники и сценографы. Развитие любительских театров. Театр Ф.Г. Волкова в Ярославле (1750). Учреждение русского государственного публичного театра в Петербурге (1756). Создание постоянного общедоступного и Петровского театра в Москве. Эрмитажный театр Джакомо Кваренги (1784) в Петербурге. Останкинский театр

(1795) в Москве. Сценография Пьетро ди Готтардо Гонзаго. Трактаты Гонзаго, посвященные сценографии, практические инновации: введение в спектакль реального видового пейзажа. Диагональное построение панорам с изображениями Петербурга, Гатчины, Павловска. Создание бытовой интерьерной декорации, исходя из принципов классицизма (замкнутое пространство, простота форм, скупость бытовых деталей). Появление предромантических тенденций в творчестве Гонзага (П. Анфонси «Зенобий», 1797). Воссоздание национального колорита древней Руси в операх «Илья Богатырь» (совместно с Д. Корсики, 1806), «Дмитрий

Донской» (1807). Проект театра в Архангельском и декорации для него. Воздушный театр в Павловске (1811).

Тема3. Отечественное театрально-декорационное искусство эпохи романтизма.

Эстетические принципы романтизма. Архитектурные ведуты и пасторальные сценические пейзажи с фигурами. Диагональное построение композиций. Театральный костюм эпохи романтизма. Сохранение антикизирующих форм в спектаклях мифологической тематики. Подчеркивание характерных черт национальной одежды. Стилизация народных костюмов по моде того времени. Рисунки костюмов работы А. Орловского (1770 - 1832). Отставание театрально-декорационного искусства в оформлении драмы. Подбор дежурных декораций для постановки комедий (А. С.

Грибоедов «Горе от ума», 1831; Н.Гоголь «Ревизор», 1836).

Эскизы типовых декораций для пьес разных жанров. А. А. Роллер (1805 - 1891). Сочетание искусства декоратора и театрального машиниста. Организация пышного, эффектного зрелища. Передача торжеств и катастроф. Использование кулисно-арочной системы. «Развальная» сборка декораций. Произвольное использование увражного материала. Симметричность композиции. Сложность мизансцен (Г. Спонтини «Кесарь в Египте», 1834).

Интерес к историческим сюжетам. Эклектичность Роллера. Оформление спектаклей на русскую тему (М. Глинка «Жизнь за царя», «Иван Сусанин», 1836, «Руслан и Людмила», 1841, А. Верстовский «Аскольдова могила», 1841). Стилизация русской архитектуры. Тяга к украшательству. Александринский театр (1832, арх. Карло Росси) в Петербурге и Большой театр (1824, 1856, арх. Осип Бове и Альберт Кавос). Романтизм в европейском и российском театрально-декорационном искусстве (А. А. Роллер, К. Ф. Вальц, А. Ф. Гельцер).

Раздел 8 Европейская сценография 2-й пол. XIX в.

Тема1. Европейская сценография 2-й пол. XIX века.

Преодоление кулисно-арочной системы – Мейнингенский театр (1870–80), применение пратикаблей. Замена свечей и газовых светильников на электрическое освещение. Выступление Эмиля Золя против идеализированных декораций, натурализм и «точное воспроизведение социальной среды» во французском театре. Символизм (Дени, Серюзье, Тулуз-Лотрек и другие) – противопоставление излишней натуралистичности. Эстетика ар-нуво и европейский театр

Раздел 9. Отечественное театрально-декорационное искусство 2-й пол. XIX– нач. XX вв.

Тема1. Отечественная сценография 2-й пол. XIX века.

Учреждение класса декорационной живописи Академии художеств (1878). Рождение и утверждение бытовой декорации в Малом театре в Москве. Связь с живописью П. И. Федотова и передвижников. Обретение декорациями исторической и бытовой содержательности, художественности, сценичности. П. О. Исаков (1823 - 1881). Работа в Малом театре. Типическое изображение быта мелких чиновников. Воссоздание атмосферы действия. Соответствие бутафории и реквизита драматургии. Оформление пьес и. И. Островского «Поздняя любовь» (1873); «Трудовой хлеб» (1874); «Сердце не камень» (1879). Снижение художественного уровня декораций в решении историко-бытовых постановок в 1880-е гг. в системе казенно-бюрократической машины управления Императорских театров. Требование идеализации на основе «православия, самодержавия, народности». Гастроли Мейнингенского театра в России (1885, 1890). Их влияние на развитие русского театрально-декорационного искусства. Борьба против монополии Императорских театров. «Записка о положении драматического искусства в России» А. Н. Островского. Организация Артистического кружка в Москве. Развитие частных и любительских трупп. Перерождение некоторых любительских коллективов в профессиональные театры. Связь произведений станковой живописи с постановками. И. М. Прянишников «Гостиный двор»; А. Н. Островский «Шутники» и др. Отражение жизни русского общества в работах передвижников. Система режиссерского мышления в живописи.

Художники-передвижники в театре и отрицательное отношение к ним со стороны дирекции Императорских театров.

Тема 2 Золотой век русского театрально-декорационного искусства.

Основание Частной оперы С. И. Мамонтова. Объединение в ней актерских, музыкальных, композиторских и художественных сил. Реформа декорационного искусства. Утверждение роли художника - сорежиссера спектакля. Идеи художественного синтеза и создание целостного произведения искусства. Сохранение кулисноарочной системы оформления. Работа В. К. Саврасова (1830 - 1892), И. И. Левитана (1860 – 1900) в театре. В. Д. Поленов (1844 - 1892). Работа в театре. «Фауст», «Камоенс» (оба 1882); Р. Н. Серов «Уриель Акоста» (Большой театр, 1894). Совмещение роли режиссера и художника (Х. Глюк «Орфей», 1897). Принцип «типовых»

декораций, разработанный Поленовым. В. М. Васнецов (1848 - 1926). Драматический спектакль «Снегурочка» (1881 - 1882), опера Н. А. Римского-Корсакова «Русалка» (1885). Поэтическая интерпретация темы. Элементы сказочности. Воскрешение Форм русского народного искусства и творческое преображение их. Расцвет Мамонтовской оперы в 1890-е гг. Работы К. А. Коровина, М. А. Врубеля. М. А. Врубель (1856 - 1910). Поиски целостности живописного и мелодического начал в постановках. Поэтическая декоративность стиля Врубеля Новый тип театрального костюма. Освобождение от жанрового этнографизма. К. И. Коровин (1861 - 1939). Основные темы театральной живописи художника. Связь со станковыми работами. Привнесение на сцену темпераментной, насыщенной цветом живописи. Соотношение обстановки с цветовым решением пейзажа и костюмов. Значение реформы, совершенной Частной оперой Мамонтова для дальнейшего развития декорационного искусства. Утверждение принципа целостности живописно-сценической картины.

Основание Московского Художественного Общедоступного театра (МХТ). Новаторский характер идейно-творческой программы театра. Руководящее значение режиссера в создании спектакля. Борьба против штампов. Стремление к максимальной передаче иллюзии подлинно жизнь. Планировка мизансцен и оформление, предполагающее существование «четвертой» стены. Работа с художником. Новый тип оформления зрительного зала. В. Р. Симов (1858 - 1935). Работа в Мамонтовской опере. Приглашение во МХТ в 1898 г. Симов как родоначальник «нового типа сценических художников». Подчинение принципов сценического оформления принципам реалистической режиссуры. Оформление спектаклей историко-бытового и бытового характера. Работа над макетом, как характерная черта для МХТ. Синтез оформления, построения мизансцен, игры актера. Создание психологической атмосферы сценического действия. Декорации Симова к спектаклям «Царь Федор Иоаннович», «На дне», «Снегурочка», «Мещане», «Дети солнца» и др.

Раздел.10 Поиски новых форм в сценографии 1-й пол. XX в.

Тема 1. Поиски новых форм и эксперименты 1-й пол. XX века.

Идеи «философского театра» А. Аппиа в Швейцарии и Г. Крэга в Великобритании – обращение к абстрактным декорациям, интенсивное использование театрального света как формообразующего элемента. Эксперименты Макса Рейнхардта и сценография: использование трансформирующихся объемных декораций, применение вращающегося сценического круга, театр-арена. Кубизм, футуризм и конструктивизм в театре (Экстер, Веснин, Пикассо, Брак, Родченко и другие). Немецкий экспрессионизм 20-х годов. Театр Э. Пискатора, реализованный арх. Вальтером Гропиусом (1928), как развитие идеи театра-арены Макса Рейнхарда: сценография представляет собой динамичную трансформирующуюся среду, впервые применяются экраны и проекции.

Тема 2. Сценографические эксперименты в советском театре 20-х годов.

Камерный театр А. Таирова и сценография А. Экстер, В. и Г. Стенбергов. Постановка «Принцессы Турандот» Е. Вахтангова в сценографии И. Нивинского (1922). В. Э. Мейерхольд и сценография: «Д. Е.» (1924), «Ревизор» (1926). Попытки разрушения сцены-коробки. Проект Театра им. Вс. Мейерхольда. – арх. М. Бархин (1931–1932). Кольцевая сцена: от И. Фуртенбаха (1663) до Н. Акимова (1957), новое обращение к симультанной сцене. Создание спектаклей, созвучных революции. Рождение агитационно-политического театра. Массовые праздники и их оформление. Появление новых приемов и средств сценической выразительности. Включение в действие спектаклей площадей и улиц города. Использование плакатной символики «Гимн освобождению» (Петроград, у Фондовой биржи, реж. Ю. Анненков, Р. Кугель, В. Щуко, М. Добужинский, 1920), «К мировой коммуне» (Петроград, у Фондовой биржи, реж .К. Марджанов, Н. Петров, С. Радлов, В. Соловьев, А. Пиотровский, худ. Н. Альтман, 1920), «Взятие Зимнего» (Петроград, Дворцовая площадь, реж. Н. Евреинов, А. Кугель, Н. Петров, худ. Ю. Анненков, 1920).

В. В. Маяковский «Мистерия-буфф» (реж. В. Мейерхольд, худ. К. Малевич, Театр музыкальной драмы, здание Консерватории, 1918). Выявление живописных элементов оформления. Супрематический характер декораций и костюмов. Первая проба актерской прозодежды. Эскизы декораций и костюмов для «Мистерии-буфф», выполненные Маяковским («Летучий театр» 1919, не состоялось). Социальная острота спектакля, карнавальная зрелищность в эскизах костюмов. Условная плакатность цвета. «Мистерия-буфф» (реж. В. Мейерхольд, В. Бебутов; оформление В. Киселева, А. Лавинского, В. Храковского, 1921). Применение строенной архитектурной установки. Вынесение сценического действия за пределы сцены-коробки. Трудность сближения старейших театров с революционной современностью. Поиски нового репертуара, отвечающего запросам публики. Главенство живописной декорации в старых и вновь организованных театрах. Попытка МХТ откликнуться на события современности спектаклем

«Каин» Д. Байрона (оформление Н. Андреева, 1920). Ориентация на традиции древнерусского искусства. Поиски монументальной Формы выражения героического и трагедийного. Несозвучность спектакля с настроением времени. Сценическая живопись как основное средство характеристики места и времени действия. Камерный театр. Продолжение традиций дореволюционного времени. Противопоставление «натуралистическому» и условно-эстетическим театрам. Художники Г. Якулов, Р. Экстер, Р. Веснин, А. Лентулов и др. в театре. Стремление к созданию синтетического спектакля. Разрушение иллюзии жизненного правдоподобия. Создание оформления, обладающего своеобразной Формой. Трехмерность декораций. Особый интерес к разработке планшета и сцены-площадки. Эмоциональное воздействие «сценических сдвигов». Отсутствие единого принципа оформления. Значение света в Камерном театре

Раздел 11. Сценография 2-й пол. XX века–начала XXI века. Театр и мультимедиа

Тема 1. Сценография 2-й пол. XX века–начала XXI века. Театр и мультимедиа

Йозеф Свобода – сценограф-новатор, впервые применивший кинетические декорации, лазер, голографию, разработавший систему полиэкрана. Сценография Франко Дзеффирелли, Лучано Дамиани, Жоржа (Георгия) Цыпина, Дэвида Хокни и других зарубежных сценографов. Отечественная сценография советской эпохи и новейшего времени в контексте основных мировых тенденций театрально-декорационного искусства: П. Вильямс, В. Ф. Рындин, А. Г. Тышлер, Н. И. Альтман, В. В. Дмитриев, Н. П. Акимов, Давид Боровский, Даниил Лидер, Сергей Бархин, Борис Мессерер, Валерий Левенталь, Владимир Серебровский, Эдуард Кочергин, Игорь Попов, Олег Шейнцис, Дмитрий Крымов и другие.

Тема 2. Современная сценография

Понятие авангард начали применять в середины 80-х годов XIX в. Так называли явление искусства, в которых художественные средства были не просто новыми и необычными, но часто эпатирующими. К рубежу веков относятся поиски новых форм в драматургии. Подверглась сомнение устоявшееся деление пьесы на акты. Жизнь стремительна и изменчива, и сцена пыталась отразить каждое мгновение. В театрах Австрии появились короткие пьески-зарисовки, напоминающие моментальные снимки. Историки театра сравнивают такие спектакли с творчеством художников-импрессионитстов.

Действенная сценография – новейшее время. Первую половину XX в. мировая сценография развивалась под сильнейшим влиянием современных авангардных художественных направлений, что стимулировало, с одной стороны освоение новейших форм создания конкретных мест действия и возрождением древнейших, обобщенных, а с другой – активизация и даже выход на первый план других функций сценографии: игровой и персонажной. Но так ли хорош современный театр? Современная культура ведет пока еще безуспешный бой с массовостью. Современный зритель воспитан в новом веке, с новыми ценностями и более скептическим отношением к чему-то классическому и вечному.

Молодежь требует действий, экшена, быстрой смены событий. Как только современным режиссерам удается показать что – то “свое”, что не входит в уже устоявшиеся театральные нормы - начинается маленький бунт. Стоит режиссеру чуть-чуть раздеть главного героя – недовольство старого поколения и эмоции молодежи. Постановка классических драм на современный лад – критика, непонимание и обвинение в попирании ценностей. Вечная борьба двух поколений.

Таков он современный театр. Классика с изумительными любимыми актерами, и новые, рискованные постановки молодых режиссеров.

Главное, чтобы театр не потакал желаниям зрителей, не становился объектом потребления. Главное задача театра, особенно современного театра – воспитывать зрителя, развивать его внутренний мир, научить видеть то, что скрывается от нашего взгляда. И каков бы современный театр не был, он справляется с этой задачей.

Еще в середине 1900-х художники Н. Сапунов и Э. Мунк сочинили для постановок Вс. Мейерхольда первые декорации, которые, оставаясь изображением интерьерных мест действия, одновременно становились воплощением эмоционального мира главных героев этих драм. Вершиной этих поисков стали декорации М. Добужинского к инсценировке «Николай Ставрогин» во МХТ, которые считаются предвестием психологической декорации, которая, в свою очередь, в немалой степени вобрала в себя опыт декорационного искусства театра экспрессионизма. Суть этого направления заключалась в том, что изображаемые на сцене комнаты, улицы, город, пейзажи представали экспрессивно гиперболизированными, часто сведенными к символическому знаку, подверженными всевозможными искажениями их реального облика, и этими искажениями передавали душевное состояние героя, чаще всего сверхдраматизированное, на грани трагического гротеска. Первыми такие декорации начали

создавать немецкие художники, затем в России. Здесь целый ряд опытов подобного рода произвели в 1920-е – художники еврейского театра Марк Шагал, Натан Альтман.

5.2. Содержание семинарских занятий

Театрально-декорационное искусство в эпоху Средневековья. Эпоха Возрождения
Вопросы для обсуждения
1. Периодизация истории средневекового театра.
2. Уличный театр.
3. Эпоха Возрождения. Принципы сценических постановок театра эпохи Возрождения.
4. Появлении иллюзорного изображения трехмерного пространства на плоскости.

Оформление средневековых мистерий.
Вопросы для обсуждения
1. Зрелищная сторона мистерии XV века.
2. Церковный театр
2. Отличие мистерии от официальных видов ТДИ

Театрально-декорационное искусство Италии XV-XVIII вв.
Вопросы для обсуждения
1. История развития Итальянского театра эпохи Возрождения
2. Сценография Итальянской комедия XVI века. Эпоха классицизма.
3. Итальянский театр эпохи барокко и его влияние на развитие мирового театрально-декорационного искусства.
4. Расцвет театрального декоративного искусства

Деятельность Бастиано да Сангалло, Джорджо Вазари, Бальдассаре Ланчи, Бернардо Буонталенти. Система телариев, усложнение театральной машинерии и освещения. Итальянская сцена-коробка. «Десять книг об архитектуре» Витрувия как основа для теоретических и практических экспериментов Андреа Палладио, Винченцо Скамоцци и Себастьяно Серлио. Театры Олимпико (1585) Андреа Палладио и Винченцо Скамоцци в Виченце; Аль-Антика (1590) Винченцо Скамоцци в Саббьонете.

Театрально-декорационное искусство Англии XVI-XVII вв.
Вопросы для обсуждения
1. Возникновение гуманистической драмы в Англии в XVI в.
2. Архитектура, использование световых эффектов.
3. Новаторство в области театрально декорационного искусства в Англии.

Деятельность Иниго Джонса в качестве театрального архитектора и сценографа придворных масок, влияние на него идей Андреа Палладио и в целом итальянской театральной традиции: перспективные декорации, подвижные кулисы, иллюзорная архитектура, использование световых эффектов.

Театрально-декорационное искусство Франции XVII– XVIII вв.
Вопросы для обсуждения
1. Театральная декорация в XVII–XVIII столетиях и ее историко-музыкальные параллели
2. Планировка театральных зал
3. Костюмы, декорации и машины
4. Мастера театральных спецэффектов ТДИ Франции XVII– XVIII вв.

«Великий маг сцены» Джакомо Торрелли и распространение системы кулисно-арочной декорации (до 1662), участие семьи Вигарани в строительстве нового оперного театра в Тюильри. «Зал механизмов» (Salle des Machines) в Тюильри и сценографическая деятельность Джованни Никколо Сервандони, мастера театральных спецэффектов.

Театрально-декорационное искусство России от истоков до первой половины XIX века
Вопросы для обсуждения
1 Театрально-декорационное искусство Древней Руси.
2. Театрально-декорационное искусство России XVIII века.

3. Театрально-декорационное искусство России первой половины XIX в.

4. Оформление романтического музыкального спектакля в 1830 – 1840-е гг. Сценическая машинерия. Постановочные эффекты. Стандартизация декораций.

Европейская сценография 2-й пол. XIX в.

Вопросы для обсуждения

1. Западно-европейский театр второй половины XIX века, особенности сценографии.
2. . Обсуждение вопросов
3. Проверка выполнения творческого задания.

Отечественное театрально-декорационное искусство 2-й пол. XIX– нач. XX вв.

Вопросы для обсуждения

1. Основные направления в театральном искусстве.
2. Кризис в развитии искусства балета во второй половине XIX века.
3. Творчество выдающихся живописцев в области театрально-декорационного искусства.
1. Сценическое искусство в условиях кризиса классицизма.
2. Театральная жизнь России в эпоху либеральных реформ Александра I.
3. Первый частный театр Москвы.

Поиски новых форм в сценографии 1-й пол. XX в.

Русское театрально-декорационное искусство в контексте «серебряного века»

Вопросы для обсуждения

1. Обсуждение вопросов
2. Проверка выполнения творческого задания.

Театрально-декорационное искусство 1921 - 1980-х годов.

Вопросы для обсуждения

1. Театрально-декорационное искусство первых лет революции. Театрально-декорационное искусство 1921-1932 гг.
2. Театрально-декорационное искусство военных лет.
3. Театрально-декорационное искусство 1940 - 1980-х годов.

Тенденции развития театрально-декоративного искусства на рубеже XX - XXI вв.

Вопросы для обсуждения

1. Общая характеристика культуры рубежа XX - XXI вв.
2. Современный европейский театр и русское сценическое искусство: перекресток культур.
3. Основные достижения советской сценографии 2-й пол. XX в. Рассказ об одном из сценографов (на выбор).

Театр как вид искусства. Значение театрально-декорационного искусства в создании художественного образа спектакля.

Вопросы для обсуждения

1.Специфика театра как вида искусства.
2. Периодизация истории театра.
3. Основные направления, течения, школы в театральном искусстве XX века.
4. Значение театрально-декорационного искусства в воплощении художественного образа театрального спектакля.

Сценография 2-й пол. XX века–начала XXI века. Театр и мультимедиа

Вопросы для обсуждения

1. Принцип функциональной сценографии в театре второй половины XX в. *Отечественная сценография*
2. Тенденции развития отечественной сценографии XX века.
3. Слушание докладов.
4. Обсуждение выступлений.

5.3. Самостоятельная работа обучающихся по освоению дисциплины (модуля)

Раздел (тема) дисциплин,	Вид, содержание самостоятельной работы

его содержание	
Раздел 1. Введение. Театр как синтетический вид искусства.	Подготовка к семинарскому занятию, устному опросу Изучение дополнительной литературы (работа с учебной литературой, методическими материалами по теме, изучение периодических изданий, специализированных книг, хрестоматий и сборников документов, занятия в архиве, музее, библиографическом отделе библиотеки); Поиск информации с использованием сети Интернет. Изучение и анализ произведений аудиовизуального искусства. Посещение творческих экспозиций. Подбор иллюстративного материала. Выполнение творческих заданий.
Раздел.2 Сценография Древней Греции и Древнего Рима.	Подготовка к семинарскому занятию, устному опросу Изучение дополнительной литературы (работа с учебной литературой, методическими материалами по теме, изучение периодических изданий, специализированных книг, хрестоматий и сборников документов, занятия в архиве, музее, библиографическом отделе библиотеки); Поиск информации с использованием сети Интернет. Изучение и анализ произведений аудиовизуального искусства. Посещение творческих экспозиций. Подбор иллюстративного материала. Выполнение творческих заданий.
Раздел 3 Оформление средневековых мистерий.	Подготовка к семинарскому занятию, устному опросу Изучение дополнительной литературы (работа с учебной литературой, методическими материалами по теме, изучение периодических изданий, специализированных книг, хрестоматий и сборников документов, занятия в архиве, музее, библиографическом отделе библиотеки); Поиск информации с использованием сети Интернет. Изучение и анализ произведений аудиовизуального искусства. Посещение творческих экспозиций. Подбор иллюстративного материала. Выполнение творческих заданий.
Раздел.4 Театрально-декорационное искусство Италии XV-XVIII вв.	Подготовка к семинарскому занятию, устному опросу Изучение дополнительной литературы (работа с учебной литературой, методическими материалами по теме, изучение периодических изданий, специализированных книг, хрестоматий и сборников документов, занятия в архиве, музее, библиографическом отделе библиотеки); Поиск информации с использованием сети Интернет. Изучение и анализ произведений аудиовизуального искусства. Посещение творческих экспозиций. Подбор иллюстративного материала. Выполнение творческих заданий.
Раздел 5. Театрально-декорационное искусство Англии XVI-XVII вв.	Подготовка к семинарскому занятию, устному опросу Изучение дополнительной литературы (работа с учебной литературой, методическими материалами по теме, изучение периодических изданий, специализированных книг, хрестоматий и сборников документов, занятия в архиве, музее, библиографическом отделе библиотеки); Поиск информации с использованием сети Интернет. Изучение и анализ произведений аудиовизуального искусства. Посещение творческих экспозиций. Подбор иллюстративного материала. Выполнение творческих заданий.
Раздел 6 Сценография французского театра XVII–XVIII вв.	Подготовка к семинарскому занятию, устному опросу Изучение дополнительной литературы (работа с учебной литературой, методическими материалами по теме, изучение периодических изданий, специализированных книг, хрестоматий и сборников документов, занятия в архиве, музее, библиографическом отделе библиотеки); Поиск информации с использованием сети Интернет. Изучение и анализ произведений аудиовизуального искусства. Посещение творческих экспозиций. Подбор иллюстративного материала. Выполнение творческих заданий.
Раздел 7 Отечественное театрально-декорационное искусство 2-й пол. XVII – 1-й пол. XIX вв.	Подготовка к семинарскому занятию, устному опросу Изучение дополнительной литературы (работа с учебной литературой, методическими материалами по теме, изучение периодических изданий, специализированных книг, хрестоматий и сборников документов, занятия в архиве, музее, библиографическом отделе библиотеки); Поиск информации с использованием сети Интернет. Изучение и анализ произведений аудиовизуального искусства. Посещение творческих экспозиций. Подбор иллюстративного материала. Выполнение творческих заданий.

Раздел 8 Европейская сценография 2-й пол. XIX – нач. XX века.	Подготовка к семинарскому занятию, устному опросу Изучение дополнительной литературы (работа с учебной литературой, методическими материалами по теме, изучение периодических изданий, специализированных книг, хрестоматий и сборников документов, занятия в архиве, музее, библиографическом отделе библиотеки); Поиск информации с использованием сети Интернет. Изучение и анализ произведений аудиовизуального искусства. Посещение творческих экспозиций. Подбор иллюстративного материала. Выполнение творческих заданий.
Раздел 9 Отечественное театрально-декорационное искусство 2-й пол. XIX–нач. XX вв.	Подготовка к семинарскому занятию, устному опросу Изучение дополнительной литературы (работа с учебной литературой, методическими материалами по теме, изучение периодических изданий, специализированных книг, хрестоматий и сборников документов, занятия в архиве, музее, библиографическом отделе библиотеки); Поиск информации с использованием сети Интернет. Изучение и анализ произведений аудиовизуального искусства. Посещение творческих экспозиций. Подбор иллюстративного материала. Выполнение творческих заданий.
Раздел 10. Поиски новых форм в сценографии 1-й пол. XX в.	Подготовка к семинарскому занятию, устному опросу Изучение дополнительной литературы (работа с учебной литературой, методическими материалами по теме, изучение периодических изданий, специализированных книг, хрестоматий и сборников документов, занятия в архиве, музее, библиографическом отделе библиотеки); Поиск информации с использованием сети Интернет. Изучение и анализ произведений аудиовизуального искусства. Посещение творческих экспозиций. Подбор иллюстративного материала. Выполнение творческих заданий.
Раздел 11. Сценография 2-й пол. XX века–начала XXI века. Театр и мультимедиа	Подготовка к семинарскому занятию, устному опросу Изучение дополнительной литературы (работа с учебной литературой, методическими материалами по теме, изучение периодических изданий, специализированных книг, хрестоматий и сборников документов, занятия в архиве, музее, библиографическом отделе библиотеки); Поиск информации с использованием сети Интернет. Изучение и анализ произведений аудиовизуального искусства. Посещение творческих экспозиций. Подбор иллюстративного материала. Выполнение творческих заданий.

6. Учебно-методическое и информационное обеспечение дисциплины

6.1. Электронный образовательный ресурс

1.	Электронная библиотечная система «Университетская Библиотека Онлайн»	http://www.biblioclub.ru/

6.2. Учебная и дополнительная литература

Основная литература:

1. Анульев, С. И. Сценическое пространство и выразительные средства режиссуры : учебное пособие / С. И. Анульев. – Кемерово : Кемеровский государственный университет культуры и искусств (КемГУКИ), 2010. – 106 с. – Режим доступа: по подписке. – URL: https://biblioclub.ru/index.php?page=book&id=227685 (дата обращения: 27.08.2024). – ISBN 978-5-8154-0181-5. – Текст : электронный.
2. Перова, Д. Мамонтовский художественный кружок / Д. Перова. – Москва : Комсомольская правда : Директ-Медиа, 2011. – 49 с. : ил. – (Великие художники ; том 93). – Режим доступа: по подписке. – URL: https://biblioclub.ru/index.php?page=book&id=101356 (дата обращения: 27.08.2024). – ISBN 978-5-7475-0128-7. – ISBN 978-5-4475-4161-3. – Текст : электронный.
3. Егорова, А. А. Театральный костюм в творчестве художниц русского авангарда / А. А. Егорова ; Санкт-Петербургский государственный институт культуры. – Санкт-Петербург : б.и., 2019. – 138 с. : ил. – Режим доступа: по подписке. –

URL: https://biblioclub.ru/index.php?page=book&id=595872 (дата обращения: 27.08.2024). – Текст : электронный.
4. Сыркина Ф.Я. Русское театрально-декорационное искусство: учеб. пособие / Ф.Я. Сыркина, Е.М. Костина. – М.: Искусство. 1978. – 248 с. – Текст: непосредственный.
5. Панкратова С.А. Русское театрально-декорационное искусство конца XIX – начала XX века: учеб. пособие / Е.А. Панкратова. – Л.: ЛГИТМиК, 1983. - 64 с. – Текст непосредственный.

Дополнительная литература:

1. Березкин В.И. Искусство сценографии мирового театра / В.И. Березкин. От истоков до середины XX века. – М.: Изд-во ЛКИ, 2011. – 536 с. – Текст: непосредственный.
2. Березкин В.И. Искусство сценографии мирового театра / В.И. Березкин. Сценографы России. Сергей Бахрин. – М.: КРАСАНД, 634 с. - Текст: непосредственны.
3. Понсов А. Д. Конструкции и технология изготовления театральных декораций / А.Д. Понсов. – М.: Самовар, 2002. – 288 с. – Текст: непосредственный.
4. Ванслов В.В. Волшебник театральной сцены. Художник Вирсаландзе / В.В. Ванслов. – М.: Театралис, 2008. – 240 с. - Текст: непосредственный.
5. Александр Головин: путь художника. Художник и время: альбом / Авт.-сост. М.Н. Пожарская. – М.: Советский художник, 1990.- 264с.: ил. - Текст: непосредственный.
6. Богомолова М.Т. Декорационные материалы – художникам театра / М.Т. Богомолова. – М.: Союз театральных деятелей РСФСР, 1988. – 118 с. – Текст непосредственный.
7. Петров А.А. Театральная бутафория и ее изготовление / А.А. Петров. – Л.: Гос. изд-во, 1926. – 104 с. – Текст непосредственный.
8. Перова, Д. Александр Николаевич Бенуа / Д. Перова. – Москва : Комсомольская правда : Директ-Медиа, 2010. – 49 с. : ил. – (Великие художники ; том 64). – Режим доступа: по подписке. – URL: https://biblioclub.ru/index.php?page=book&id=101316 (дата обращения: 27.08.2024). – ISBN 978-5-7475-0068-6. – ISBN 978-5-4475-4122-4. – Текст : электронный.
9. Мамонова, В. Константин Алексеевич Коровин / В. Мамонова. – Москва : Комсомольская правда : Директ-Медиа, 2010. – 49 с. : ил. – (Великие художники ; том 58). – Режим доступа: по подписке. – URL: https://biblioclub.ru/index.php?page=book&id=101345 (дата обращения: 27.08.2024). – ISBN 978-5-7475-0035-8. – ISBN 978-5-4475-4150-7. – Текст : электронный.

6.3. Электронные и Internet-ресурсы

1.	Российская Государственная библиотека. Электронный каталог	http://www.rsl.ru/index.php?f=97
2.	Альдебаран.	http://aldebaran.ru/
3.	Библиотека Гумер.	https://www.gumer.info/
4.	Библиотека научной и студенческой информации	http://bibliofond.ru
5.	Научная педагогическая электронная библиотека	http://elib.gnpbu.ru/
6.	Научная электронная библиотека eLIBRARY.RU	http://e-library.ru
7.	Научная электронная библиотека КиберЛенинка	http://cyberleninka.ru
8.	Национальная электронная библиотека	http://нэб.рф
9.	Некоммерческая электронная библиотека «ImWerden»: искусство, театр, кино и музыка	http://imwerden.de/
10.	Портал культурного наследия России	http://www.culture.ru
11.	Российская государственная библиотека искусств	http://liart.ru/ru/
12.	Электронная библиотека учебников	http://studentam.net/
13.	Библиотека Максима Мошкова	http://lib.ru/
14.	Классика.ру	https://klassika.ru/
15.	Русская виртуальная библиотека	https://rvb.ru/
16.	Библиотека изобразительных искусств	http://www.artlib.ru/
17.	Электронные публикации Института русской литературы	http://lib.pushkinskijdom.ru/

	(Пушкинского Дома) РАН	
18.	Журнальный зал	https://magazines.gorky.media/
19.	Энциклопедии Кирилла и Мефодия	http://www.megabook.ru

7. Описание материально-технической базы, необходимой для осуществления образовательного процесса по дисциплине

7.1. Перечень программного обеспечения

1.	Лицензионное программное обеспечение	операционная система Windows XP, Microsoft windows 8, Microsoft office 2013
2.	Свободно распространяемое программное обеспечение	OpenOffice: Writer, Calc, Impress, Draw, Base, Math
3.	Свободно распространяемое программное обеспечение отечественного производства	Яндекс.Браузер (https://browser.yandex.ru/), Dicter (https://www.dicter.ru/), Windows Player (https://windowsplayer.ru/), WindowsRar (https://windowsrar.ru/), PDFMaster (https://pdfmaster.ru/), ASTRA LINUX SPECIAL EDITION (https://astralinux.ru/products/astra-linux-special-edition/), LibreOffice (https://ru.libreoffice.org/), Okular (https://okular.kde.org/ru/download/), Редактор изображений Gimp (https://www.gimp.org/)

7.2. Материально-техническое обеспечение

№ п\п	Наименование помещений	Назначение помещений	Оснащенность (оборудование) помещений
1.	Учебная аудитория для проведения учебных занятий № 414	Учебная аудитория для проведения занятий лекционного и (или) семинарского типа и (или) групповые консультации, и (или) индивидуальную работу обучающихся (в том числе индивидуальные консультации), проведения практик, текущего контроля и промежуточной аттестации	– Рабочее место преподавателя: ПК-Моноблок Lenovo с доступом к сети Интернет и обеспечением доступа в электронную информационно-образовательную среду Института.. – Интерактивная доска (Panasonic UB-T880W с проектором Panasonic PT-CW240). – Мебель учебная (столы, стулья).
2.	Помещение для самостоятельной работы	Помещение для самостоятельной работы обучающихся	Читальный зал: – Посадочных мест: 15 – Рабочее место обучающегося: 15 шт. ПК Моноблок Lenovo с доступом к сети Интернет и в ЭИОС Вуза. – ЖК телевизор «Panasonic 42». – Учебная мебель (столы, стулья)

8. ФОНД ОЦЕНОЧНЫХ СРЕДСТВ ДЛЯ ПРОВЕДЕНИЯ ПРОМЕЖУТОЧНОЙ АТТЕСТАЦИИ И ТЕКУЩЕГО КОНТРОЛЯ УСПЕВАЕМОСТИ ПО ДИСЦИПЛИНЕ (МОДУЛЮ)

8.1. Текущий контроль успеваемости

Показателями оценивания результатов текущего контроля успеваемости обучающихся по дисциплине является:

активность обучающегося в рамках аудиторных учебных занятий: на лекционных и семинарских (практических) занятиях – уровень знаний, умений и навыков, продемонстрированных обучающимся;

результаты самостоятельной работы: письменные работы (доклады, статьи и другие публикации, эссе и т.п.), творческие работы и объекты и др;

посещаемость учебных занятий по дисциплинам (модулям), практикам;

другие значимые результаты работы обучающегося.

Текущий контроль успеваемости по дисциплине (модулю) проводится в ходе семинарских (практических) занятий методами устного или письменного опроса (работ), в процессе выступлений обучающихся.

Критерии оценки и оценочные материалы для проведения текущего контроля успеваемости:

Устный опрос

Устный опрос проводится по пройденным темам курса в ходе семинарских занятий.

Шкала оценивания	Критерии выставления оценок
«Отлично»	1) полное раскрытие вопроса; 2)указание точных названий и определений; 3) правильная формулировка понятий и категорий; 4) самостоятельность ответа, умение вводить и использовать собственные классификации и квалификации, анализировать и делать собственные выводы по рассматриваемой теме; 5) использование дополнительной литературы и иных материалов и др.
«Хорошо»	1) недостаточно полное, по мнению преподавателя, раскрытие темы; 2) несущественные ошибки в определении понятий, категорий и т.п., кардинально не меняющих суть изложения; 3) использование устаревшей учебной литературы и других источников
«Удовлетворительно»	1) отражение лишь общего направления изложения лекционного материала и материала современных учебников; 2) наличие достаточного количества несущественных или одной-двух существенных ошибок в определении понятий и категорий и т. п.; 3) использование устаревшей учебной литературы и других источников; 4) неспособность осветить проблематику учебной дисциплины и др.
«Неудовлетворительно»	1) нераскрытые темы; 2) большое количество существенных ошибок; 3) отсутствие умений и навыков, обозначенных выше в качестве критериев выставления положительных оценок др.

Доклад

Доклады по основным разделам дисциплины заслушиваются в ходе семинарских/практических занятий.

Шкала оценивания	Критерии выставления оценок
Отлично	Соответствие целям и задачам дисциплины, актуальность темы и рассматриваемых проблем, соответствие содержания заявленной теме, заявленная тема полностью раскрыта, рассмотрение дискуссионных вопросов по проблеме, сопоставлены различные точки зрения по рассматриваемому вопросу, научность языка изложения, логичность и последовательность в изложении материала, количество исследованной литературы, в том числе новейших источников по проблеме, четкость выводов,
Хорошо	Соответствие целям и задачам дисциплины, актуальность темы и рассматриваемых проблем, соответствие содержания заявленной теме, научность языка изложения, заявленная тема раскрыта недостаточно полно, отсутствуют новейшие литературные источники по проблеме,
Удовлетворительно	Соответствие целям и задачам дисциплины, содержание работы не в полной мере соответствует заявленной теме, заявленная тема раскрыта недостаточно полно, использовано небольшое количество научных источников, нарушена логичность и последовательность в изложении материала

Неудовлетворительно	Работа не соответствует целям и задачам дисциплины, содержание работы не соответствует заявленной теме, содержание работы изложено не научным стилем

Примерные темы докладов по основным разделам дисциплины

1. Древнегреческий театр: архитектура и декорации античного времени.
   - Исследование театральной архитектуры и её влияния на сценические декорации.
2. Театр Рима: вариации в декорациях и сценическом оформлении.
   - Обзор римского театрального искусства и его отличия от греческого.
3. Средневековый театр: влияние религии на сценическое искусство.
   - Как церковные праздники влияли на театральные представления и их оформление.
4. Ренессанс и театр: обновление форм и стилей декораций.
   - Переосмысление театральных декораций в эпоху Возрождения.
5. Барокко в театре: драма, декорации и эффектность представлений.
   - Распространение барочных элементов в театральном искусстве.
6. Театр XVIII века: важные декораторы и их влияние на сценическое оформление.
   - Обзор ключевых фигур этого периода и их вклад в театральные декорации.
7. Русский театр XIX века: национальные традиции в декорациях.
   - Как русские художники внесли свои особенности в театральные декорации.
8. Модернизм и театр: новые подходы к сценическому оформлению.
   - Роль современных течений в изменении театральной декорации.
9. Живопись и театральные декорации: взаимовлияние искусств.
   - Как живопись вдохновляла театральных декораторов и наоборот.
10. Театр и передвижные декорации: особенности и инновации.
    - Как передвижные декорации изменили формат представлений.
11. Современные технологии в театральных декорациях: от проекций до VR.
    - Исследование влияния технологий на сценическое оформление.
12. Роль цветовой палитры в театральных декорациях.
    - Как цвет влияет на восприятие сценического действия.
13. Костюмы и декорации: единый подход к сценическому искусству.
    - Взаимосвязь между костюмами и декорациями в театре.
14. Театр абсурда: декорации как отражение внутреннего мира персонажей.
    - Как театры абсурда используют декорации для формирования атмосферы.
15. Театральные выставки: от традиционных до современных форматов.
    - Как выставки отображают развитие театрального декора.
16. Значение сценографии в музыкальном театре.
    - Как сценография влияет на восприятие музыкальных представлений.
17. Классический и современный театр: изменения в подходах к оформлению.
    - Сравнение традиционных и современных методов декорирования сцен.
18. Символика в театральных декорациях: от метафоры до аллегории.
    - Как символика используется в декорациях для передачи идей.
19. Театральные фестивали: изменения в декорациях и оформлении на примере.
    - Анализ театральных фестивалей и их влияние на сценические практики.
20. Исторический костюм в театре: от реконструкции до интерпретаций.
    - Как костюм и декорации помогают передать дух времени.
21. Промышленные декорации: от фабрик до театра.
    - Как производственные элементы стали частью театрального оформления.
22. Темы и мотивы в театральных декорациях: исследование рецензий и критиков.
    - Как декорации интерпретируются в театральной критике.
23. Роль художника-декоратора в театре: профессия или искусство?
    - Обсуждение значения художника-декоратора и его творчества.
24. Несуществующие миры: создание фантастических декораций в театре.
    - Как театры создают сложные миры и атмосферы с помощью декораций.
25. Театр и реклама: как сценографы работают с брендингом.
    - Влияние рекламы на театральное оформление.
26. Культурные взаимодействия: влияние восточной сценографии на западную.
    - Анализ взаимодействия театральных традиций разных культур.
27. Театральный мим: искусство без слов и его визуальное оформление.

- Уникальность театра мима и значимость декораций.

28. Театр на открытом воздухе: особенности оформления и декораций.
- Как внешние условия влияют на сценическое оформление.

29. Индивидуальность и коллективизм в театральной декорации.
- Как личные стили художников влияют на командные проекты.

30. Театр и экология: устойчивые декорации и материал.
- Использование экологически чистых материалов в театральных декорациях.

31. Театр кукол: уникальная декорация и атмосфера.
- Как декорации и оформление помогают создать мир театра кукол.

32. Декорации и технологии digital staging.
- Влияние цифровых технологий на создание театральных декораций.

33. Театр и визуальная культура: от плакатов до декораций.
- Как визуальные элементы связаны друг с другом в театре.

34. Русские мастера декорационного искусства (определенного периода).

35. Декораторы (на выбор студента).

36. Реформа Лекена: освобождение сцены от зрителей, введение рампы, отделение сцены от зрительного зала.

37. Б. Брехт и Э. Пискатор — новый этап в сценическом оформлении.

38. «Комедийные хоромины» царя Алексея Михайловича.

39. Театральная реформа Петра I.

40. Демократизация театра начала XIX века в контексте победы в Отечественной войне 1812 г.

41. Живописное направление театральной декорации второй половины 20-х гг. (Стенберги, Б. Кустодиев, Н. Крымов, А. Головин).

42. Монументализация в творчестве В. Рындина.

43. Художник-станковист П. Вильямс.

44. ежиссер, сценограф и график Н. Акимов.

45. Шекспировский театр в творчестве А. Тышлера.

46. Сценографы-шестидесятники (Б. Мессерер, В. Левенталь, М. Соколова).

47. Творчество Д. Боровского и Ю. Любимова.

48. Особенности сценографии Э. Кочергина.

49. Характеристика сценографического искусства Д. Лидера, В. Левенталя, В. Серебровского, С. Бархина.

8.2. Промежуточная аттестация

Промежуточная аттестация *Зачет/Зачет с оценкой/Экзамен* может проводиться в устной и/или письменной форме.

Описание показателей оценивания формируемых компетенций

Компетенция	Индикатор достижения компетенции (ИД)	Планируемый результат обучения по дисциплине, соотнесенный с ИД
ОПК-1 Способен понимать и применять особенности выразительных средств искусства на определенном историческом этапе	**ОПК-1.1** Знает основы теории и истории искусства **ОПК-1.2** Умеет анализировать особенности выразительных средств искусства определенного исторического периода. **ОПК-1.3** Применяет в собственной профессиональной деятельности знания особенностей выразительных средств искусства	**Знать:** историю и теорию искусства, его виды, жанры (эпохи, стили, направления); этапы и формы развития искусства, особенности функционирования в различные эпохи; систему общих и универсальных понятий, прилагаемых к искусству; **Уметь:** оценивать достижения художественной культуры и искусства на основе знания исторического контекста; анализировать произведения литературы и искусства; высказывать собственные обоснованные и аргументированные взгляды. **Владеть:** профессиональной лексикой, грамотно использовать ее в своей деятельности.

Шкала оценивания результатов промежуточной аттестации
и критерии выставления оценок

Оценивание результатов промежуточной аттестации по дисциплине определяется шкалой оценивания: «отлично», «хорошо», «удовлетворительно», «неудовлетворительно», «зачтено», «не зачтено».

1. Устная форма: устный ответ на вопросы в форме собеседования по основным темам дисциплины.

Шкала оценивания	Критерии выставления оценок
Отлично/зачтено	Оценка «отлично» выставляется студенту, если он глубоко и прочно усвоил программный материал, исчерпывающе, последовательно, четко и логически стройно его излагает, умеет тесно увязывать теорию с практикой, свободно справляется с задачами, вопросами и другими видами применения знаний, причем не затрудняется с ответом при видоизменении заданий, использует в ответе материал разнообразных литературных источников, владеет разносторонними навыками и приемами выполнения практических задач
Хорошо/зачтено	Оценка «хорошо» выставляется студенту, если он твердо знает материал, грамотно и по существу излагает его, не допускает существенных неточностей в ответе на вопрос, правильно применяет теоретические положения при решении практических вопросов и задач, владеет необходимыми навыками и приемами их выполнения
Удовлетворительно/зачтено	Оценка «удовлетворительно» выставляется студенту, если он имеет знания только основного материала, но не усвоил его деталей, допускает неточности, недостаточно правильные формулировки, нарушения логической последовательности в изложении программного материала, испытывает затруднения при выполнении практических работ
Неудовлетворительно/ не зачтено	Оценка «неудовлетворительно» выставляется студенту, который не знает значительной части программного материала, допускает существенные ошибки, неуверенно, с большими затруднениями выполняет практические работы

2. Письменная форма: выполнение тестовых заданий. Тестовые задания выполняются в течение 45 минут и состоят из 20-30 вопросов разных типов. Преподаватель готовит несколько вариантов тестовых заданий.

Шкала оценивания	Критерии выставления оценок
Отлично/зачтено	85 – 100 %
Хорошо/зачтено	75 – 84 %
Удовлетворительно/зачтено	65 – 74 %
Неудовлетворительно/ не зачтено	0 – 64 %

ОЦЕНОЧНЫЕ МАТЕРИАЛЫ
(типовые контрольные задания и иные материалы)
для проведения промежуточной аттестации
и оценки сформированности компетенций по дисциплине (модулю)

Примерный перечень вопросов/заданий для проведения промежуточной аттестации

Задание 1. *Прочитайте текст задания и установите соответствие.*

Установите соответствие между новаторским приемом или элементом сценического оформления и именем деятеля, связанного с его появлением или разработкой

К каждой позиции, данной в левом столбце, подберите соответствующую позицию из правого столбца:

НОВАТОРСКИЙ ПРИЕМ / ЭЛЕМЕНТ ОФОРМЛЕНИЯ		ДЕЯТЕЛЬ	
А	Угловая перспектива на сцене	**1**	Софокл, Агатарх
Б	Синхронное перемещение кулисных машин (система ворота и кареток)	**2**	Фердинандо Галли-Бибиена
В	Портальная арка	**3**	Джован Баттиста Алеотти
Г	Скенография	**4**	Джакомо Торелли

Запишите выбранные цифры под соответствующими буквами

А	Б	В	Г
2	4	3	1

Задание 8. *Прочитайте текст задания, выберите правильный ответ и запишите аргументы, обосновывающие правильность ответа*

Текст: Изобретение линейной перспективы в 1-й пол. XV века стало революционным событием для изобразительного искусства Западной Европы. Принципы линейной перспективы также послужили практической основой для возникновения новой типологии театрального пространства.

Вопрос: Какой тип сцены основан на принципах линейной перспективы?

1.Кольцевая сцена.
2. Сцена-арена.
3. Сцена-коробка.
4. Симультанная сцена.

Ответ:3. Сцена-коробка.

Обоснование: Изначально сцена коробка, характеризующаяся большой глубиной пространства, строилась по принципу линейной перспективы с одной точкой схода. Благодаря этому возникало симметричное пространство, глубина которого была как реальной, так и иллюзорной, подобной глубине картинного пространства. Портальная арка сцены-коробки является аналогом рамы ренессансной картины. Для передачи перспективного сокращения на сцене такого типа используются кулисы (первоначально – кулисные машины) и падуги, а также перспективные задники.

Задание 14. *Прочитайте текст задания, выберите правильный ответ и запишите аргументы, обосновывающие правильность ответа*

Текст: Огромный плетеный занавес землистого оттенка в этом спектакле воплощал Рок, бесстрастно-беспощадный по отношению к человеку. Он двигался по сцене, подвешенный на ферме, и казалось, вступал с персонажами в постоянный диалог, то подгоняя их, то останавливая, до заставляя менять траекторию движения.

Вопрос: Какой театральный художник и для какого именно спектакля придумал этот движущийся занавес?

1.Эдуард Кочергин для постановки «Истории лошади» по повести Л. Н. Толстого «Холстомер», осуществленной Георгием Товстоноговым в БДТ.
2. Давид Боровский для постановки «Гамлета» У. Шекспира, осуществленной Ю.П. Любимовым в театре на Таганке.
3. Сергей Бархин для постановки «Ромео и Джульетты» У. Шекспира в учебном театре училище им. Щукина. Режиссер: А. Буров.
4. Николай Акимов для постановки «Гамлета» У. Шекспира в театре Вахтангова.

Ответ: **2.** Давид Боровский для постановки «Гамлета» У. Шекспира, осуществленной Ю.П. Любимовым в театре на Таганке.

Обоснование: Речь идет о знаменитом занавесе Давида Боровского, созданном специально для постановки «Гамлета» в театре на таганке. Этот занавес сам по себе как бы являлся персонажем трагедии. Он двигался так, что заставлял артистов взаимодействовать не только друг с другом, но и с ним, как с равноправным участником спектакля. При этом он мог выполнять функцию задника или ширмы, зонирующей пространство. Но главное его назначение – служить зримым воплощением Рока на сцене.

Задание 16. *Прочитайте текст задания и запишите развернутый обоснованный ответ.*

Вопрос: Перечислите и опишите основные типы зрелищных зданий в Древнем Риме.

Ответ: Три основных типа зрелищных зданий в Древнем Риме: театр, амфитеатр и цирк. В театре ставились драматические представления – комедии и трагедии. В амфитеатре устраивали грандиозные зрелища, такие как навмахия или гладиаторские бои. В цирке устраивали состязания колесниц.

9. МЕТОДИЧЕСКИЕ МАТЕРИАЛЫ

9.1. Методические рекомендации для подготовки к практическому (семинарскому) занятию

Семинарское занятие является традиционной и распространенной формой организации самостоятельной работы студентов при изучении дисциплин.

Самостоятельная подготовка к семинару направлена:

на развитие способности к чтению научной и иной литературы;

на поиск дополнительной информации, позволяющей глубже разобраться в некоторых вопросах;

на выделение при работе с разными источниками необходимой информации, которая требуется для полного ответа на вопросы плана семинарского занятия;

на выработку умения правильно выписывать высказывания авторов из имеющихся источников информации, оформлять их по библиографическим нормам;

на развитие умения осуществлять анализ выбранных источников информации;

на подготовку собственного выступления по обсуждаемым вопросам;

на формирование навыка оперативного реагирования на разные мнения, которые могут возникать при обсуждении тех или иных научных проблем.

Чтобы наиболее рационально и полно использовать все возможности семинара как вида занятия, для подготовки к нему необходимо:

внимательно прочитать конспект лекции по данной тематике;

ознакомиться с соответствующим разделом учебника;

проработать дополнительную литературу и источники;

решить задачи и выполнить другие письменные задания.

При подготовке к семинару:

проанализируйте тему семинара, подумайте о цели и основных проблемах, вынесенных на обсуждение;

внимательно прочитайте материал, данный преподавателем по этой теме на лекции;

изучите рекомендованную литературу, делая при этом конспекты прочитанного или выписки, которые понадобятся при обсуждении на семинаре;

постарайтесь сформулировать свое мнение по каждому вопросу и аргументирование его обосновать;

запишите возникшие во время самостоятельной работы с учебниками и научной литературой вопросы, чтобы затем на семинаре получить на них ответы.

В процессе работы на семинаре:

внимательно слушайте выступления других участников семинара, старайтесь соотнести, сопоставить их высказывания со своим мнением;

активно участвуйте в обсуждении рассматриваемых вопросов, не бойтесь высказывать свое мнение, но старайтесь, чтобы оно было подкреплено убедительными доводами;

если вы не согласны с чьим-то мнением, смело критикуйте его, но помните, что критика должна быть обоснованной и конструктивной, т. е. нести в себе какое-то конкретное предложение в качестве альтернативы;

после семинара кратко сформулируйте окончательный правильный ответ на вопросы, которые были рассмотрены.

Семинар помогает студентам глубоко овладеть предметом, способствует развитию у них умения самостоятельно работать с учебной литературой и первоисточниками, освоению ими методов научной работы и приобретению навыков научной аргументации, научного мышления.

Памятка «Правила запоминания»

Чтобы разобраться в материале, в процессе чтения или слушания необходимо проводить активную мыслительную обработку материала. В этом случае запоминание будет результатом этой активной работы над материалом и без специальных усилий, направленных на запоминание, не потребуется.

Правила запоминания:

Сосредоточься, нацелься на запоминание.

Старайся понять основной смысл излагаемого материала, иначе будет действовать механическая память, которая менее продуктивна, чем логическая.

Удели особое внимание структуре материала, уясни, чем вызвана такая последовательность его изложения.

Найди смысловые опорные пункты в материале, составь план, соотнеси эти пункты с планом.

Отдели основополагающий материал от иллюстративного, который запоминать не нужно.

Уясни, что ты уже знал и что узнал нового, и сравни новое с тем, что ты знал раньше.

Произнеси несколько раз новые слова, даты.

Проговори вслух формулировки выводов, законов.

Воспроизведи весь материал по плану, стараясь мысленно вообразить прочитанное.

9.2. Методические рекомендации по изучению дополнительной литературы (работа с учебной литературой, методическими материалами по теме)

Важной составляющей учебного процесса в вузе является работа с учебной и методической литературой. Самостоятельная работа студента с учебником позволяет осуществлять подготовку ко всем видам занятий: семинарским, практическим, тестированию, зачетам, экзаменам, вести научно-исследовательскую деятельность. В последние годы можно заметить тот факт, что студенты в вузе при подготовке к занятиям стали все меньше пользоваться учебниками, составлять конспекты. Причин тому множество, но в том числе и элементарное неумение пользоваться учебной литературой.

Учебник – основной и ведущий вид учебной литературы, в нем систематизировано, в сжатом виде излагается основной учебный материал на доступном студенту языке. Однако как пользоваться учебником студентов не учат. Зачастую вузы ограничиваются лишь несколькими методическими рекомендациями: «Читать внимательно, вдумчиво, вести конспект и т.д.». Однако, чтобы материал был усвоен, его мало прочесть, его необходимо понять.

В процессе работы с учебной и научной литературой студент может:

делать записи по ходу чтения в виде простого или развернутого плана (создавать перечень основных вопросов, рассмотренных в источнике);

составлять тезисы (цитирование наиболее важных мест статьи или монографии, короткое изложение основных мыслей автора);

готовить аннотации (краткое обобщение основных вопросов работы);

создавать конспекты (развернутые тезисы, которые).

Выбрав нужный источник, следует найти интересующий раздел по оглавлению или алфавитному указателю, а также одноименный раздел конспекта лекций или учебного пособия. В случае возникших затруднений в понимании учебного материала следует обратиться к другим источникам, где изложение может оказаться более доступным.

Приемы работы с текстом:

1. Проверка по вопросам учебника (устная и письменная);
2. Постановка вопросов к тексту;
3. Взаимная проверка по вопросам в парах;
4. Подробный или краткий пересказ;
5. Пересказ с опорой на план, ключевые слова, на иллюстрации или сочетание этих элементов (опорный конспект)

6. Составление конспекта в виде:
   Плана
   Схем
   Таблиц
   Тезисов
7. Комментирование
8. Иллюстрации к тексту
9. Пересказ в парах с опорой на конспект (планы, выписки и схемы);
10. Устное и письменное аннотирование с опорой на конспект;
11. Устное и письменное реферирование (констатирующее и критическое);
12. Устное и письменное рецензирование;
13. Выступления на семинарах;
14. Подготовка учебных докладов и обзорных рефератов (по нескольким источникам);
15. Групповая дискуссия и т.д.

Постановка вопросов к тексту. Этот прием является основным в процессе уяснения содержания, ведет к всестороннему пониманию учебного текста. Понимание текста складывается из понимания отдельных слов, предложений, логической структуры всего текста, его основной идеи и смысла, а также подтекста и общего замысла автора.

Поэтому вопросы могут возникать к разным аспектам текста: к непонятным словам и предложениям, к непонятным логическим связям между предложениями и абзацами текста, к связям содержания читаемого текста с другими текстами на эту тему. Этот прием учит не пропускать ни одного непонятного места в тексте, тут же формулировать вопрос и искать на него ответ.

Составление плана. План есть перечисление всех текстовых субъектов (т.е. тем текста).

Для того чтобы составить план, надо последовательно задавать себе в процессе чтения вопрос "о чем здесь говорится?", вычленять с помощью этого вопроса субъекты высказывания и записывать их в виде пунктов плана.

План может быть простой из нескольких пунктов или развернутый, состоящий из пунктов и подпунктов.

План может быть выполнен в двух формах:

1) в тезисной форме.

2) в форме номинативных (назывных) предложений. Пункты плана совпадают с информативными центрами абзацев.

Составление схемы. Схема — это графическое изображение логических связей между основными текстовыми субъектами. Средствами графического изображения являются геометрические фигуры (прямоугольники и др.) и их соединения (линии, стрелки), а также символические изображения и рисунки предметов. Схема отличается от плана наличием связей между элементами. Связи придают картине целостность и наглядность.

Тезирование (выписки основных суждений). Процесс тезирования состоит в формулировании основных тезисов (положений, утверждений, выводов) изучаемого текста. Тезисы могут быть составлены целиком из авторских высказываний (суждений), и тогда они пишутся в кавычках в виде прямых цитат. Если же тезисы формулируются самим читателем, тогда они излагаются в виде реферативного текста с помощью использования глаголов. Например: автор анализирует, отмечает, сравнивает, доказывает, объясняет и т.п.

Составление таблицы. Этот прием используется для обобщения и систематизации учебной информации, извлеченной из некоторого раздела.

Сокращения в конспектах.

При конспектировании допускается сокращенная запись слов. Но нельзя сокращать слова как попало. Недописанные слова и фразы через какое- то время теряют смысл, забываются, их значение может исказиться.

Для сокращения записи необходимо помнить несколько правил:

В письменной речи наибольшее количество информации приходится на первые буквы слов, поэтому при сокращении прилагательных и причастий можно сохранять 3-4 буквы и окончания. Например: положительный – полж-ный.

Окончания слов в русском языке играют большую роль, поэтому нельзя сокращать те окончания, которые обозначают признаки предметных отношений.

Можно при записи пропускать гласные, поскольку в русском языке смысловая нагрузка ложится на согласные, а гласные выполняют формообразующую функцию. Например: журналист – жрнлст.

Термины, новые слова и понятия записывать полностью. Например: Спектральным анализом наз-ют мет-д исслд-ния химсчк-го сост-ва раз-ных вещ-в по их спектрам испск-ия и поглщ-ия.

Использовать общепринятые сокращения слов и аббревиатур. Например: абсолютный – абс., автономный – авт.

Использовать знаки, получившие название кванторов, которые применяют в конспектах для сокращенной записи. Отработать свою, понятную через любое время систему сокращений.

ПАМЯТКА СТУДЕНТУ

работа с учебной литературой

При чтении не пропускайте ни одного слова, которое Вам непонятно.

Если перестали понимать смысл текста, то вернитесь назад до того места, где начали затрудняться. Причиной непонимания бывают, как правило, иностранные слова, термины. В таком случае обращайтесь к словарям.

Составление терминологического словаря, работа над основными понятиями также поможет в освоении материала.

Научитесь самостоятельно приобретать знания, работать с книгой, со средствами получения и обработки информации.

Научитесь пользоваться словарями, делать выписки, составлять текстовые таблицы, графики, логические схемы.

Особое внимание обратите на развитие интеллектуальных умений и навыков, умение самостоятельно выявлять причины событий, составлять сводные таблицы.

Научитесь анализировать, сравнивать, обобщать, доказывать на основе нескольких источников.

Научитесь вычленять главное, проблему, выдвигать гипотезу.

Добейтесь чтения со скоростью не менее 150 слов в минуту, при этом сразу выделяйте главное и таким образом кратко конспектируйте.

Изучаемый материал надо воспринимать не мозаично (тогда всё главное), а целостно, то есть вести логическую проработку материала по ходу чтения и при этом составлять логические цепочки (схемы).

Больше работайте с карандашом в руке, делайте записи, схемы и т.д. Это способствует лучшему усвоению, запоминанию.

ПРАВИЛА САМОСТОЯТЕЛЬНОЙ РАБОТЫ С УЧЕБНОЙ ЛИТЕРАТУРОЙ

Составить перечень книг, с которыми Вам следует познакомиться; «не старайтесь запомнить всё, что вам в ближайшее время не понадобится, – запомните только, где это можно отыскать».

Сам такой перечень должен быть систематизированным (что необходимо для семинаров, что для экзаменов, что пригодится для написания курсовых и дипломных работ, а что Вас интересует за рамками официальной учебной деятельности, то есть что может расширить Вашу общую культуру...).

Обязательно выписывать все выходные данные по каждой книге (при написании курсовых и дипломных работ это позволит очень сэкономить время).

Разобраться для себя, какие книги (или какие главы книг) следует прочитать более внимательно, а какие – просто просмотреть.

Естественно, все прочитанные книги, учебники и статьи следует конспектировать, но это не означает, что надо конспектировать «все подряд»: можно выписывать кратко основные идеи автора и иногда приводить наиболее яркие и показательные цитаты (с указанием страниц).

Если Вы раньше мало работали с научной литературой, то следует выработать в себе способность «воспринимать» сложные тексты; для этого лучший приём – научиться «читать медленно», когда Вам понятно каждое прочитанное слово (а если слово незнакомое, то либо с помощью словаря, либо с помощью преподавателя обязательно его узнать), и это может занять немалое время (у кого-то – до нескольких недель и даже месяцев); опыт показывает, что после этого студент каким-то «чудом» начинает буквально заглатывать книги и чуть ли не видеть «сквозь обложку», стоящая это работа или нет...

Чтение научного текста является частью познавательной деятельности. Её цель – извлечение из текста необходимой информации. От того на сколько осознанна читающим собственная внутренняя установка при обращении к печатному слову (найти нужные сведения, усвоить информацию полностью или частично, критически проанализировать материал и т.п.) во многом зависит эффективность осуществляемого действия.

9.3. Методические рекомендации по написанию Доклада

Доклад-сообщение – это устное выступление на заданную тему. Время доклада 5-7 минут.

Цели доклада-сообщения: Научиться убедительно и кратко излагать свои мысли в устной форме. (Эффективно продавать свой интеллектуальный продукт). Донести информацию до слушателя, установить контакт с аудиторией и получить обратную связь.

План и содержание доклада-сообщения. Важно при подготовке доклада учитывать три его фазы: мотивацию, убеждение, побуждение. В первой фазе доклада рекомендуется использовать: риторические вопросы; актуальные события; оптический или акустический эффект; неожиданное для слушателей начало доклада.

Как правило, используется один из перечисленных приёмов. Главная цель фазы открытия (мотивации) – привлечь внимание слушателей к докладчику, поэтому длительность её минимальна.

При написании доклада по заданной теме обучающийся составляет план, подбирает основные источники. В процессе работы с источниками систематизирует полученные сведения, делает выводы и обобщения.

Ядром хорошего доклада является информация. Она должна быть новой и понятной. Важно в процессе доклада не только сообщить информацию, но и убедить слушателей в правильности своей точки зрения.

Доклад – продукт самостоятельной работы студента, представляющий собой публичное выступление по представлению полученных результатов решения определенной учебно-практической, учебно-исследовательской или научной темы. Средство контроля, важное для формирования универсальных компетенций обучающегося, при развитии навыков самостоятельного творческого мышления и изложения собственных умозаключений на основе изученного или прочитанного материала.

Изложение доклада как целостного авторского текста определяет критерии его оценки: новизна текста; обоснованность выбора источника; степень раскрытия сущности вопроса; соблюдение требований к докладу, соблюдение регламента времени.

АВТОНОМНАЯ НЕКОММЕРЧЕСКАЯ ОРГАНИЗАЦИЯ ВЫСШЕГО ОБРАЗОВАНИЯ
«ВЫСШАЯ ШКОЛА СЦЕНИЧЕСКИХ ИСКУССТВ»

Факультет ТЕАТРОВЕДЕНИЯ И ТЕАТРАЛЬНЫХ ТЕХНОЛОГИЙ

УТВЕРЖДАЮ

Ректор Райкин К.А.

«02» июня 2025 г.

РАБОЧАЯ ПРОГРАММА ДИСЦИПЛИНЫ *(МОДУЛЯ)*

ИСТОРИЯ ЗАРУБЕЖНОЙ ЛИТЕРАТУРЫ

Основная профессиональная образовательная программа
высшего образования – программа бакалавриата по направлению подготовки
52.03.04 ТЕХНОЛОГИЯ ХУДОЖЕСТВЕННОГО ОФОРМЛЕНИЯ СПЕКТАКЛЯ

Направленность (профиль):
СЦЕНИЧЕСКОЕ ОФОРМЛЕНИЕ СПЕКТАКЛЯ
(ХУДОЖНИК-ТЕХНОЛОГ СЦЕНЫ)

Квалификация выпускника
БАКАЛАВР

Москва
2025

Содержание

1. Цель и задачи освоения дисциплины (модуля)

2. Перечень планируемых результатов обучения по дисциплине (модулю), соотнесенных с индикаторами достижения компетенций, обеспечивающие достижение результатов освоения образовательной программы.

3. Место дисциплины в структуре образовательной программы

4. Объем дисциплины (модуля) в зачетных единицах с указанием количества академических часов, выделенных на контактную работу обучающихся с преподавателем (по видам учебных занятий) и на самостоятельную работу обучающихся

5. Содержание дисциплины (модуля), структурированное по темам, разделам с указанием количества академических часов и видов учебных занятий

5.1. Содержание разделов, тем дисциплины (модуля)

5.2. Содержание семинарских/практических занятий

5.3. Самостоятельная работа обучающихся по освоению дисциплины (модуля)

6. Учебно-методическое и информационное обеспечение дисциплины

6.1. Электронный образовательный ресурс

6.2. Перечень основной и дополнительной литературы, необходимой для освоения дисциплины

6.3. Перечень ресурсов информационно-телекоммуникационной сети «Интернет», используемых при освоении дисциплины

7. Описание материально-технической базы, необходимой для осуществления образовательного процесса по дисциплине

7.1. Перечень программного обеспечения

7.2. Материально-техническое обеспечение

8. ФОНД ОЦЕНОЧНЫХ СРЕДСТВ ДЛЯ ПРОВЕДЕНИЯ ПРОМЕЖУТОЧНОЙ АТТЕСТАЦИИ И ТЕКУЩЕГО КОНТРОЛЯ УСПЕВАЕМОСТИ ПО ДИСЦИПЛИНЕ (МОДУЛЮ)

8.1. Текущий контроль успеваемости

8.2. Промежуточная аттестация

9. МЕТОДИЧЕСКИЕ МАТЕРИАЛЫ

Рабочая программа дисциплины:
«История зарубежной литературы»

Рабочая программа дисциплины разработана в соответствии с требованиями Федерального государственного образовательного стандарта высшего образования – бакалавриат по направлению подготовки 52.03.04 Технология художественного оформления спектакля, утвержденным приказом Министерства образования и науки Российской Федерации от 16.11.2017 г. № 1123.

Организация-разработчик: АНО «Высшая школа сценических искусств»

1. Цель и задачи освоения дисциплины (модуля)

Цель освоения дисциплины: формирование и аналитическое восприятие базовых культурных ценностей, заложенных в мировой литературе, воспитание художественного вкуса, освоение литературного и интеркультурного духовного пространства России и Европы в процессе изучения ярчайших литературных памятников.

Задачи освоения дисциплины: научить студентов навыкам анализа европейских произведений в контексте эпохи и с позиции современной науки, свободной ориентации в жанрах, стилях и направлениях, корректном оперировании основными теоретико-литературными терминами и понятиями; умению постигать образную структуру художественного текста; навыкам работы с критической литературой, сформировать чёткие представления о творческой индивидуальности выдающихся представителей зарубежной литературы в каждый период её развития, получить представление: о специфике этапов литературного развития Европы в контексте культуры; о высших достижениях зарубежной литературы; о национальном своеобразии европейских литератур; взаимосвязи и взаимовлиянии зарубежной и отечественной литературы.

2. Перечень планируемых результатов обучения по дисциплине (модулю), соотнесенных с индикаторами достижения компетенций, обеспечивающие достижение результатов освоения образовательной программы.

Компетенция	Индикатор достижения компетенции (ИД)	Планируемый результат обучения по дисциплине, соотнесенный с ИД
ОПК-1 Способен понимать и применять особенности выразительных средств искусства на определенном историческом этапе	**ОПК-1.1** Знает основы теории и истории искусства **ОПК-1.2** Умеет анализировать особенности выразительных средств искусства определенного исторического периода. **ОПК-1.3** Применяет в собственной профессиональной деятельности знания особенностей выразительных средств искусства	**Знать:** историю и теорию искусства, его виды, жанры (эпохи, стили, направления); этапы и формы развития искусства, особенности функционирования в различные эпохи; систему общих и универсальных понятий, прилагаемых к искусству; **Уметь:** оценивать достижения художественной культуры и искусства на основе знания исторического контекста; анализировать произведения литературы и искусства; высказывать собственные обоснованные и аргументированные взгляды. **Владеть:** профессиональной лексикой, грамотно использовать ее в своей деятельности.

3. Место дисциплины в структуре образовательной программы

Дисциплина *(модуль)* «История зарубежной литературы» относится к обязательной части Блока 1 «Дисциплины (модули)» образовательной программы.

4. Объем дисциплины (модуля) в зачетных единицах с указанием количества академических часов, выделенных на контактную работу обучающихся с преподавателем (по видам учебных занятий) и на самостоятельную работу обучающихся

Вид учебной работы	Трудоемкость					
	зач. ед.	час.	по семестрам, час.			
			1	2	3	4
Общая трудоемкость по учебному плану	**6**	**216**	***108***	***108***		
Лекции (Л)		68	32	36		
Семинарские занятия (С)		34	16	18		
Контроль самостоятельной работы (КСР)						
Самостоятельная работа (СРС)		102	56	46		
Консультация		2		2		

Промежуточная аттестации	Экзамен		6		6		
	Зачет/зачет с оценкой		4	4			

5. Содержание дисциплины (модуля), структурированное по темам, разделам с указанием количества академических часов и видов учебных занятий

№ п/п	Наименование раздела, темы	Количество академических часов – всего	из них					Формируемые компетенции
			Лекции	Семинарские	Контроль СРС	Самостоятельная работа	Консультации	
1	РАЗДЕЛ I. Античная литература	32	10	6		16		ОПК-1
2	РАЗДЕЛ II. Литература Средневековья	34	10	4		20		ОПК-1
3	РАЗДЕЛ III. Литература эпохи Возрождения	38	12	6		20		ОПК-1
4	РАЗДЕЛ IV. Литература XVII века	34	12	6		16		ОПК-1
5	РАЗДЕЛ V. Литература эпохи Просвещения	34	12	6		16		ОПК-1
6	РАЗДЕЛ VI. Зарубежная литература XIX века	32	12	6		14		ОПК-1
Подготовка к зачету/экзамену		**10**				**10**		ОПК-1
Итого объём часов дисциплины		**216**	**68**	**34**		**112**	**2**	

5.1. Содержание разделов, тем дисциплины (модуля)

РАЗДЕЛ I. Античная литература

Устройство театра. Понятие трагедии. Расцвет и кризис афинской демократии (V в.). Распад полисной системы (IV в.) Происхождение древнеаттической трагедии. Возникновение греческого театра. Происхождение драмы.

Древнегреческая комедия. Особенности дальнейшей эволюции трагедии. Происхождение древнегреческой комедии. Особенности древнеаттической комедии.

Категории комического.

Зарождение литературной прозы. Ораторское искусство. Софисты. Лисий.Исократ. Демосфен. Эллинизм. Идиллии Феокрита. Греческий роман. Традиция греческого романа. Изображение сторон частной жизни и личных переживаний героев.

Лонг «Дафнис и Хлоя».

Использование фабульных персонажей

Зарождение литературной прозы. Литература Древнего Рима. Время Цицерона, время Августа. Творчество Вергилия. Понятие эклоги. «Энеида». Сюжет, идейный смысл и художественное своеобразие поэмы Вергилий «Энеида».Петроний «Сатирикон».Творчество Горация. Сатиры Горация. Основные мотивы, особенности композиции и стиля. Философия «золотой» середины. Оды Горация. Основные темы, мотивы, особенности композиции и стиля.

Гораций и Овидий. Творчество Овидия: периодизация, художественные особенности композиции и стиля.

Поэма Овидия «Метаморфозы»: особенности композиции и стиля.

РАЗДЕЛ II. Литература Средневековья

Зарождение Европейской средневековой литературы. Особенности средневековой литературы. Периодизация.

Крушение Рима. Раннехристианская литература. Септуагинта. Блаженный Августин «Исповедь», «О Граде Божием». Поэзия Авсония. Вытеснение латинской литературы. Первые письменные памятники на европейских языках.

Древнескандинавский эпос. Эддическая картина мира. Предпосылки для возникновения. Культура и быт древних скандинавов (А.Гуревич). Древнескандинавский пантеон. Рагнарёк. Руническое письмо. «Старшая Эдда» - отражение особенностей мировоззрения, стиль, композиция. Космогония. «Младшая Эдда» как учебник скальдической поэзии. Деятельность Снорри. Поэзия скальдов – Эгиль Скаллагримссон.

Древнегерманский героический эпос – истоки. Общая характеристика героического эпоса .Первые памятники. Заклинания. Деятельность монастырей (Сан-Галлен, Фульда). Песнь о Хильдебранте. Развитие поэзии: от Кюренберга («Песнь о соколе») до высокого миннезанга (Вальтер фон дер Фогельвейде). «Песнь о Нибелунгах».Литературные особенности «Песнь о Нибелунгах».

Женские образы в «Песни о Нибелунгах». Хаген и Ганелон как трагические злодеи Структура германского героического эпоса. Историко-культурные предпосылки. Жанровое своеобразие. Три хронотопа. История изучения. Время и пространство героического эпоса (А. Гуревич). Сюжет и особенности отражения характеров. Воплощение в веках – Рихард Вагнер и Фриц Ланг.

Основные черты куртуазной литературы. Куртуазно-рыцарская литература. Специфика. Кто такие рыцари, в самом начале и потом. Тематика Куртуазной литературы три основных цикла сюжетов куртуазного эпоса

Поэзия трубадуров и труверов. Пограничные романсы. Героический эпос Франции и Испании: «Песнь о Роланде» и «Песнь о моём Сиде». Особенности рыцарской литературы. Кодекс рыцаря и его служение. Вольфрам Эшенбах и легенда о Граале («Парсифаль») Романы артуровского цикла и роман о Тристане и Изольде.Кретьен де Труа «рыцарь телеги»

Закат эпохи Средневековья. Дидактический эпос. Городская литература; поэзия вагантов и немецкий майстерзанг (Ганс Сакс). Мистерия, миракль, карнавал. Поэзия Франсуа Вийона.

РАЗДЕЛ III. Литература эпохи Возрождения.

Творчество Данте до «Божественной комедии»

Данте Алигьери «Божественная комедия». Система аллегориипролога и замысел произведения. Двойной сюжет.

Формирование «сладостного нового стиля». Поэты круга Данте.Творчество Петрарки. Творчество Боккаччо.

Боккаччо о Данте »Гаргантюа и Пантагрюэль». Франсуа Рабле.

Новое понимание любви Гвидо Кавальканти. История создания. География поэмы. Замысел Комедии и ее цель.

Жанровые особенности «Комедии» и ее значение в мировой культуре/ Композиция произведения/ Данте-герой и автор жития. Обоснование путешествия по Вселенной. Космос Данте. Вергилий и мир античной культуры. Мистическая и куртуазная традиция в «Божественной комедии». Беатриче - вдохновительница и героиня поэмы. Время и пространство в Комедии. Движение в Аду, Чистилище и в Раю. Уровень числовой символики, закон золотого сечения. Аллегория, символизм. Неоплатонические понятия, образ света и зеркала у Данте. «Божественная комедия» - энциклопедия средневекового знания. История, естественные науки, философия и богословие в «Комедии». Проблематика «Новой жизни» Структура «Божественной комедии».

РАЗДЕЛ IV. Литература XVII века

Основные литературные направления XVII века/XVII век в мировом литературном развитии. Стили литературных направлений XVII века. Барокко, классицизм. Течения европейского барокко. Жанры барокко: галантно-героический роман (Ж. де Скюдери, М. де Скюдери), реально-бытовой и сатирический роман (Фюретьер, Ш. Сорель, П. Скаррон). Направления барокко: маринизм, гонгоризм (культеранизм), консептизм (Италия, Испания), метафизическая школа и эвфуизм (Англия) Мировоззренческие установки барокко Особенности английской литературы XVII 17 века. Образная система поэмы Джона Мильтона «Потерянный рай»: Сатана, Бог-отец, Мессия, Адам и Ева. Особенности поэтики. Своеобразие испанской литературы XVII 17 века. Основные школы испанского барокко (1620 – 1630 гг.): школа Лопе де Вега, школа «культизма» (Луис де Гонгора и Арготе) – поэзия, школа «консептизма» (Франсиско де Кеведа и Вильегас) – проза, плутовской роман. Рождение классицизма. Жанры классицизма. Литературный процесс во Франции XVII века. Эстетика французского классицизма каноны классицизма «Сид» Пьера Корнеля и его место в драматургии классицизма. эволюция конфликта и характера в драматургии Корнеля. Задачи поэтики классицизма. Своеобразие конфликта в трагедиях Жана Расина, художественные идеи Расина. Трагедия «Андромаха». Сюжет трагедии.

Персонажи. Структура пасторальных романов XVII в. Проблема характера в творчестве Жана Расина. Трагедия «Федра». Основа для развития и обрисовки характеров. Сравнение эстетических взглядов Корнеля и Расина Мольер как создатель «Человеческой комедии» XVIIв

РАЗДЕЛ V. Литература эпохи Просвещения.

XVIII век как самостоятельная историко-литературная эпоха. Принципы определения ее хронологических границ.

Социально-политические изменения в западноевропейских странах в 80–90-е гг. Обоснование культурно-исторического и литературного значения перелома 1760-х гг., специфика развития литературы в 1760–1780-х гг. и его перспективные связи с последующим историко-литературным развитием. XVIII век как время заката абсолютизма в Европе Проблема Просвещения в современном литературоведении и ее дискуссионные аспекты. Особенности Просвещения как идеологического движения и специфика его воздействия на литературу. Общечеловеческое содержание идеалов Просвещения. XVIII век как век Разума. Содержание и функция понятия «разум» в XVIII веке Рациональное и иррациональное в менталитете человека XVIII века. XVIII век как век философов. Соотношение общей периодизации литературы XVIII века с особенностями развития национальных литератур. Проблема традиции и новаторства литературы столетия. Исторические и историографические представления этой эпохи, специфика их отражения и развития в художественном творчестве. Особый тип «натуралистического» историзма в эту эпоху и формы художественного историзма в произведениях XVIII века.

Основные течения и этапы развития Просвещения.

Классицизм, рококо и сентиментализм как основные литературные направления XVIII столетия. Сходство и отличие классицизма XVIII века от предшествующего типа классицизма. Варианты классицизма в XVIII веке – национальные (веймарский классицизм), политико-социальные (революционный классицизм) и т. д. Жанровая система классицизма XVIII столетия, традиционное и новое в ней.

Рококо как одно из ведущих литературных направлений XVIII столетия. Дискуссионное состояние проблемы литературного рококо в современном литературоведении. Вопрос о взаимодействии рококо и Просвещения и варианты его решения. Происхождение термина и его современное значение. Философские корни мироощущения человека рококо. Специфика художественной правдивости в рококо. Постижение интимной психологии частного человека как главное новаторство литературы рококо. Стилевые особенности литературного рококо Система жанров в литературе рококо и ее национальные варианты.

Состояние проблемы сентиментализма в современной литературной науке, ее дискуссионные аспекты. Сентиментализм и Просвещение, сентиментализм и предромантизм. История термина «сентиментализм» и его современное значение. Социокультурный генезис сентиментализма (общественно-политические сдвиги конца XVII столетия, разочарование в большой Истории, интерес к приватной сфере человеческой жизни и т. д.), его связь и отличие от рококо. Сенсуализм как философский исток сентиментализма. Категория «морального чувства» и ее роль в раннем сентиментализме. «Сердце» и «ум», «рассудочное» и «чувствительное», их содержание и эволюция на разных этапах сентименталистической литературы. Интерес к иррациональному, к противоречиям между «сердцем» и «умом», «естественно-природным» и «рассудочно-культурным», к таинственному и непознанному в человеческой душе и мире в позднем, «предромантическом» сентиментализме. Жанровая система литературы сентиментализма и ее эволюция. Развитие сентименталистских традиций и полемика с ними в эпоху романтизма.

Динамика и взаимодействие различных литературных направлений XVIII века на протяжении столетия. Неравномерность и дискретность их развития.

Проблематика и поэтика романа Д. Дефо «Робинзон Крузо».

Особенности сюжета и образной системы в романе Дж. Свифта «Путешествия Гулливера».

Вольтер и вольтерианство.

Роль прологов в «Фаусте» Гёте.

Философский смысл договора Фауста с Мефистофелем.

РАЗДЕЛ VI. Зарубежная литература XIX века.

Основные философские и социальные искания XIX века. Периодизация немецкого романтизма .Два этапа: йенский (1797-1804 гг) и гейдельбергский (после 1804 г.). Основные идеи: сущность духа и материи, связи общего и частного, их диалектика, возможности познания мира и приближения к идеалу, место человека в мироздании и пути развития человеческого общества. Характерные черты обновленного немецкого романтизма. Развитие романтического жанра:

фантастическая повесть или сказка, ироническая комедия, фрагмент, особый романтический роман. Романтический роман как новое жанровое образование, субъективное авторское начало. Фантастика - полноправная эстетическая категория. Специфика романтизма Гофмана: новелла «Золотой горшок».

Байрон как «властитель дум целого поколения».

Поэтика контраста и гротеска в романе В. Гюго «Собор Парижской Богоматери».

Особенности реалистической типизации.

Роман Стендаля «Красное и чёрное» как «Хроника XIX века».

Особенности реализма Бальзака/

Юмор Ч. Диккенса, градация комического в его романах.

Особенности воплощения авторской позиции в романе Г. Флобера «Госпожа Бовари».

Проблематика и поэтика сборника Ш. Бодлера «Цветы зла».

Э. Золя как реформатор западноевропейского романа.

Парадоксы О. Уайльда.\

5.2. Содержание семинарских занятий

Раздел 1. Античная литература

Вопросы для обсуждения:

Античный роман.

Литература древнего Рима.

Раздел 2. Литература средневековья

Вопросы для обсуждения:

Зарождение христианской литературы. «Новый Завет»

Героический эпос средневековья

Основные черты куртуазной литературы

Раздел 3. Литература эпохи Возрождения.

Вопросы для обсуждения:

Данте Алигьери «Божественная комедия»

Проблематика «Новой жизни».

Раздел 4. Литература XVII века

Вопросы для обсуждения:

Литературные направления VII века.

Эстетика классицизма.

Поэтика классицизма.

«Человеческая Комедия» Мольера.

Раздел 5. Литература эпохи Просвещения.

Вопросы для обсуждения:

Литературная эпоха XVIII века

Основные этапы Просвещения

Основные этапы английского Просвещения

Просветительская концепция «естественного человека» и роман. Д.Дефо «Робинзон Крузо»

«Путешествие Гулливера» Джона Свифта.

Вольтер и вольтерианство.

Философский смысл договора Фауста с Мефистофелем.

Раздел 6. Зарубежная литература XIX в.

Вопросы для обсуждения:

Трагедия И. В. Гете «Фауст» и проблема познания

Литература XIX века

Раннее творчество Дж. Г. Байрона. Цикл «восточных поэм» ; 1813 — 1816 гг.: «Корсар», «Гяур», «Лара».

Исторический роман В. Гюго «Собор Парижской Богоматери».

Проблема характера в «Человеческой комедии» О. Бальзака («Гобсек», «Отец Горио», «Евгения Гранде»).

Своеобразие английского критического реализма.

Своеобразие английского критического реализма. Ч. Диккенс.

Типовые вопросы к семинарским занятиям:

творческая биография писателя - история создания произведения (произведений)

анализ произведения: жанровое своеобразие, проблематика, идея, место в контексте творчества автора, в литературном процессе современности, система образов (главные герои, организация образов, характеристики

внешний и внутренний портрет, речь героев, пейзаж, интерьер, динамика образа и т.д.), конфликт, композиционные особенности (эпиграфы, предисловия, экспозиция, завязка, развитие действия, кульминация и развязка, ключевые эпизоды и т.д.), внимание к характерным чертам индивидуального стиля писателя (особенно к выразительным средствам, деталям – внешним, психологическим, символическим, – языку – лексический и стилистический уровни, синтаксис), сравнение с творческим опытом отечественной и мировой литературы вне современного контекста.

Анализ произведения можно выстраивать в различной последовательности: от содержательного уровня к формальному и наоборот, главное, стремиться к логичности изложения и аргументировать свою точку зрения примерами из теста, близкими вам своим подходом к проблеме литературоведческими исследованиями

5.3. Самостоятельная работа обучающихся по освоению дисциплины (модуля)

Раздел (тема) дисциплин, его содержание	Вид, содержание самостоятельной работы
РАЗДЕЛ I. Античная литература	Подготовка к семинарскому занятию, устному опросу Изучение дополнительной литературы (работа с учебной литературой, методическими материалами по теме) Чтение и анализ литературного произведения. Практический анализ выразительных средств литературного сочинения или его фрагмента
РАЗДЕЛ II. Литература Средневековья	Подготовка к семинарскому занятию, устному опросу Изучение дополнительной литературы (работа с учебной литературой, методическими материалами по теме) Чтение и анализ литературного произведения. Практический анализ выразительных средств литературного сочинения или его фрагмента
РАЗДЕЛ III. Литература эпохи Возрождения	Подготовка к семинарскому занятию, устному опросу Изучение дополнительной литературы (работа с учебной литературой, методическими материалами по теме) Чтение и анализ литературного произведения. Практический анализ выразительных средств литературного сочинения или его фрагмента
РАЗДЕЛ IV. Литература XVII века	Подготовка к семинарскому занятию, устному опросу Изучение дополнительной литературы (работа с учебной литературой, методическими материалами по теме) Чтение и анализ литературного произведения. Практический анализ выразительных средств литературного сочинения или его фрагмента
РАЗДЕЛ V. Литература эпохи Просвещения	Подготовка к семинарскому занятию, устному опросу Изучение дополнительной литературы (работа с учебной литературой, методическими материалами по теме) Чтение и анализ литературного произведения. Практический анализ выразительных средств литературного сочинения или его фрагмента
РАЗДЕЛ VI. Зарубежная литература XIX века	Подготовка к семинарскому занятию, устному опросу Изучение дополнительной литературы (работа с учебной литературой, методическими материалами по теме) Чтение и анализ литературного произведения. Практический анализ выразительных средств литературного сочинения или его фрагмента

6. Учебно-методическое и информационное обеспечение дисциплины

6.1. Электронный образовательный ресурс

1.	Электронная библиотечная система «Университетская Библиотека Онлайн»	http://www.biblioclub.ru/

6.2. Учебная и дополнительная литература

Основная литература:

1. Турышева, О. Н. История зарубежной литературы XIX века : реализм : учебное пособие : [16+] / О. Н. Турышева. – 4-е изд., стер. – Москва, Екатеринбург : ФЛИНТА, 2020. – 77 с. – Режим доступа: по подписке. – URL: https://biblioclub.ru/index.php?page=book&id=482473 (дата обращения: 26.08.2024). – Библиогр. в кн. – ISBN 978-5-9765-2561-0 (ФЛИНТА). – ISBN 978-5-7996-1646-5 (Изд-во Урал. ун-та). – Текст : электронный.
2. Курдина, Ж. В. История зарубежной литературы XIX века : романтизм : учебное пособие : [16+] / Ж. В. Курдина, Г. И. Модина. – 3-е изд., стер. – Москва : ФЛИНТА, 2021. – 206 с. – Режим доступа: по подписке. – URL: https://biblioclub.ru/index.php?page=book&id=57983 (дата обращения: 26.08.2024). – Библиогр. в кн. – ISBN 978-5-9765-0928-3. – Текст : электронный.
3. Жук, М. И. История зарубежной литературы конца XIX — начала XX века : учебное пособие : [16+] / М. И. Жук. – 3-е изд., стер. – Москва : ФЛИНТА, 2021. – 224 с. – Режим доступа: по подписке. – URL: https://biblioclub.ru/index.php?page=book&id=69138 (дата обращения: 26.08.2024). – Библиогр. в кн. – ISBN 978-5-9765-1019-7. – Текст : электронный.
4. Маркин, А. В. Зарубежная литература последней трети XIX века : учебное пособие / А. В. Маркин ; Уральский федеральный университет им. первого Президента России Б. Н. Ельцина. – Екатеринбург : Издательство Уральского университета, 2020. – 279 с. : ил., табл. – Режим доступа: по подписке. – URL: https://biblioclub.ru/index.php?page=book&id=699064 (дата обращения: 26.08.2024). – Библиогр. в кн. – ISBN 978-5-7996-3060-7. – Текст : электронный.
5. Осьмухина, О. Ю. От античности к XIX столетию : история мировой литературы : учебное пособие : [16+] / О. Ю. Осьмухина, Е. А. Казеева. – 3-е изд., испр. и доп. – Москва : ФЛИНТА, 2021. – 318 с. – Режим доступа: по подписке. – URL: https://biblioclub.ru/index.php?page=book&id=618930 (дата обращения: 26.08.2024). – Библиогр. в кн. – ISBN 978-5-9765-4503-8. – Текст : электронный.

Дополнительная литература:

1. Лошакова, Т. В. Зарубежная литература XX века (1940-1990 гг.) : практикум : учебное пособие / Т. В. Лошакова, А. Г. Лошаков. – 3-е изд., стер. – Москва : ФЛИНТА, 2021. – 326 с. – Режим доступа: по подписке. – URL: https://biblioclub.ru/index.php?page=book&id=57992 (дата обращения: 26.08.2024). – Библиогр. в кн. – ISBN 978-5-9765-0867-5. – Текст : электронный.
2. Гевель, О. Е. Литература Испании : учебное пособие : [16+] / О. Е. Гевель ; Сибирский федеральный университет. – Красноярск : Сибирский федеральный университет (СФУ), 2022. – 112 с. : ил. – Режим доступа: по подписке. – URL: https://biblioclub.ru/index.php?page=book&id=705596 (дата обращения: 26.08.2024). – Библиогр. в кн. – ISBN 978-5-7638-4637-9. – Текст : электронный.
3. Ленкова, Н. Р. Английская фаустиана XX века / Н. Р. Ленкова. – Москва : ФЛИНТА, 2020. – 199 с. – Режим доступа: по подписке. – URL: https://biblioclub.ru/index.php?page=book&id=611369 (дата обращения: 26.08.2024). – Библиогр. в кн. – ISBN 978-5-9765-4362-1. – Текст : электронный.
4. Петрова, А. Д. Язык современной французской прозы : от сюрреалистов до наших дней : учебное пособие : [16+] / А. Д. Петрова ; под ред. М. Кириченко. – Москва : ФЛИНТА, 2020. – 112 с. – Режим доступа: по подписке. – URL: https://biblioclub.ru/index.php?page=book&id=611379 (дата обращения: 26.08.2024). – ISBN 978-5-9765-4397-3. – Текст : электронный.

5. История зарубежной литературы XIX века: учебник / М.Е. Елизарова. Б.И. Колесников. С.П. Гиждеу, Н.П. Михальская. – Москва : Просвещение, 1972. – 623 с. – Текст: непосредственный.
6. Артамонов, С.Д. История зарубежной литературы XVII –XVIII вв. : учебник / С.Д. Артамонов. – Москва : Просвещение, 1978. – 608 с. – Текст : непосредственный. **1 экз.**
7. История зарубежной литературы. Античность. Средневековье. Возрождение. XVII век : учебник / под ред. проф. Л.И. Гительмана. – Санкт-Петербург: Изд-во Санкт-Петербургской государственной академии театрального искусства, 2011. – 622 с.: ил. – Текст: непосредственный. 1 экз.

6.3. Электронные и Internet-ресурсы

1.	Российская Государственная библиотека. Электронный каталог	http://www.rsl.ru/index.php?f=97
2.	Альдебаран.	http://aldebaran.ru/
3.	Библиотека Гумер.	https://www.gumer.info/
4.	Библиотека научной и студенческой информации	http://bibliofond.ru
5.	Научная педагогическая электронная библиотека	http://elib.gnpbu.ru/
6.	Научная электронная библиотека eLIBRARY.RU	http://e-library.ru
7.	Научная электронная библиотека КиберЛенинка	http://cyberleninka.ru
8.	Национальная электронная библиотека	http://нэб.рф
9.	Некоммерческая электронная библиотека «ImWerden»: искусство, театр, кино и музыка	http://imwerden.de/
10.	Портал культурного наследия России	http://www.culture.ru
11.	Российская государственная библиотека искусств	http://liart.ru/ru/
12.	Электронная библиотека учебников	http://studentam.net/
13.	Библиотека Максима Мошкова	http://lib.ru/
14.	Классика.ру	https://klassika.ru/
15.	Русская виртуальная библиотека	https://rvb.ru/
16.	Библиотека изобразительных искусств	http://www.artlib.ru/
17.	Электронные публикации Института русской литературы (Пушкинского Дома) РАН	http://lib.pushkinskijdom.ru/
18.	Журнальный зал	https://magazines.gorky.media/
19.	Энциклопедии Кирилла и Мефодия	http://www.megabook.ru

7. Описание материально-технической базы, необходимой для осуществления образовательного процесса по дисциплине

7.1. Перечень программного обеспечения

1.	Лицензионное программное обеспечение	операционная система Windows XP, Microsoft windows 8, Microsoft office 2013
2.	Свободно распространяемое программное обеспечение	OpenOffice: Writer, Calc, Impress, Draw, Base, Math
3.	Свободно распространяемое программное обеспечение отечественного производства	Яндекс.Браузер (https://browser.yandex.ru/), Dicter (https://www.dicter.ru/), Windows Player (https://windowsplayer.ru/), WindowsRar (https://windowsrar.ru/), PDFMaster (https://pdfmaster.ru/), ASTRA LINUX SPECIAL EDITION (https://astralinux.ru/products/astra-linux-special-edition/), LibreOffice (https://ru.libreoffice.org/), Okular (https://okular.kde.org/ru/download/), Редактор изображений Gimp (https://www.gimp.org/)

7.2. Материально-техническое обеспечение

№ п\п	Наименование помещений	Назначение помещений	Оснащенность (оборудование) помещений
1.	Учебная аудитория для проведения учебных	Учебная аудитория для проведения занятий	– Рабочее место преподавателя: ПК-Моноблок Lenovo с доступом к сети

	занятий № 411	лекционного и (или) семинарского типа и (или) групповые консультации, и (или) индивидуальную работу обучающихся (в том числе индивидуальные консультации), проведения практик, текущего контроля и промежуточной аттестации	Интернет и обеспечением доступа в электронную информационно-образовательную среду Института.. – Рабочее место обучающегося: 8 шт. ПК Моноблок Lenovo с доступом к сети Интернет и в ЭИОС Института.. – Интерактивная доска (Panasonic UB-T880W с проектором Panasonic PT-CW240). – Мебель учебная (столы, стулья).
2.	Помещение для самостоятельной работы	Помещение для самостоятельной работы обучающихся	Читальный зал: – Посадочных мест: 15 – Рабочее место обучающегося: 15 шт. ПК Моноблок Lenovo с доступом к сети Интернет и в ЭИОС Вуза. – ЖК телевизор «Panasonic 42». – Учебная мебель (столы, стулья)

8. ФОНД ОЦЕНОЧНЫХ СРЕДСТВ ДЛЯ ПРОВЕДЕНИЯ ПРОМЕЖУТОЧНОЙ АТТЕСТАЦИИ И ТЕКУЩЕГО КОНТРОЛЯ УСПЕВАЕМОСТИ ПО ДИСЦИПЛИНЕ (МОДУЛЮ)

8.1. Текущий контроль успеваемости

Показателями оценивания результатов текущего контроля успеваемости обучающихся по дисциплине является:

активность обучающегося в рамках аудиторных учебных занятий: на лекционных и семинарских (практических) занятиях – уровень знаний, умений и навыков, продемонстрированных обучающимся;

результаты самостоятельной работы: письменные работы (доклады, статьи и другие публикации, эссе и т.п.), творческие работы и объекты и др;

посещаемость учебных занятий по дисциплинам (модулям), практикам;

другие значимые результаты работы обучающегося.

Текущий контроль успеваемости по дисциплине (модулю) проводится в ходе семинарских (практических) занятий методами устного или письменного опроса (работ), в процессе выступлений обучающихся.

Критерии оценки и оценочные материалы для проведения текущего контроля успеваемости:

Устный опрос

Устный опрос проводится по пройденным темам курса в ходе семинарских занятий.

Шкала оценивания	Критерии выставления оценок
«Отлично»	1) полное раскрытие вопроса; 2)указание точных названий и определений; 3) правильная формулировка понятий и категорий; 4) самостоятельность ответа, умение вводить и использовать собственные классификации и квалификации, анализировать и делать собственные выводы по рассматриваемой теме; 5) использование дополнительной литературы и иных материалов и др.
«Хорошо»	1) недостаточно полное, по мнению преподавателя, раскрытие темы; 2) несущественные ошибки в определении понятий, категорий и т.п., кардинально не меняющих суть изложения; 3) использование устаревшей учебной литературы и других источников
«Удовлетворительно»	1) отражение лишь общего направления изложения лекционного

	материала и материала современных учебников; 2) наличие достаточного количества несущественных или одной-двух существенных ошибок в определении понятий и категорий и т. п.; 3) использование устаревшей учебной литературы и других источников; 4) неспособность осветить проблематику учебной дисциплины и др.
«Неудовлетворительно»	1) нераскрытые темы; 2) большое количество существенных ошибок; 3) отсутствие умений и навыков, обозначенных выше в качестве критериев выставления положительных оценок др.

Тестирование

Тестирование – письменный опрос проводится в ходе семинарских занятий

Шкала оценивания	Критерии выставления оценок
Отлично	85 – 100 %
Хорошо	75 – 84 %
Удовлетворительно	65 – 74 %
Неудовлетворительно	0 – 64 %

Примерный перечень вопросов/заданий текущего контроля успеваемости

Тема: Древнейшая литература и литература древней Греции.

1. Для первобытного человека Слово отождествлялось:
   a) со знаком
   b) со звуком
   c) с философской категорией.

2. В чём отличие художественного текста от любого другого:
   a) в знаке
   b) в информации
   c) в образности

3. Понятие «Всемирная литература» ввёл в 1827 году:
   a) И.В. Гёте
   b) В. Гюго
   c) А. Шлегель

4. Центральным мифом в Древнем Египте был миф об:
   a) Осирисе
   b) Анубисе
   c) Нут

5. Первый древнеегипетский художественный текст, найденный в 1852 году назывался:
   a) «Сказка о двух братьях»
   b) «Потерпевший кораблекрушение»
   c) «Поучения Птаххотепа»

6. Какой религиозно-мистический культ был наиболее развит в Древнем Египте:
   a) культ времён года
   b) культ бессмертия
   c) культ фараонов

7. Миф для древних греков (в VIII в. до н. э) был:
   a) объективной реальностью
   b) древней сказкой
   c) небылицей

8. Древние греки по своим религиозным взглядам были:
   a) пантеистами
   b) монотеистами
   c) дуалистами

9. Древний грек мог сказать об идее («эйдосе»), что он её:
   a) слышит
   b) видит
   c) чувствует

10. Понятие «архетип» предложил в начале XX века
   a) К. Г. Юнг
   b) З. Фрейд
   c) Э. Кассирер

11. Автором книги «Диалектика мифа» (1927 - 1930) был русский философ:
   a) А.Ф. Лосев
   b) В.С. Соловьёв
   c) Н. А. Бердяев

12. Культурной базой для становления античной литературы стала:
   a) крито-микенская культура
   b) шумерская
   c) ассирийская

13. Понятие «калокогатия» было для древних греков олицетворением:
   a) воинской доблести
   b) красоты и доброты
   c) любви к родине

14. Матерью девяти муз называли:
   a) Каллиопу
   b) Мнемозину
   c) Полигимнию

15. На сколько условных периодов делится древнегреческая литература, назовите их: *(три: доклассический, классический, эллинизм)*

16. В каком веке, как предполагают, были созданы «Илиада» и «Одиссея»:
   a) в V до н.э
   b) в VIII до н.э.
   c) в III н.э.

17. С описания чего начинается «Илиада»:
   a) десятого года войны
   b) гнева Ахилла
   c) убийства Патрокла

18. На кого обрушивает свой гнев Ахилл:
   a) на Менелая
   b) на Гектора
   c) на Агамемнона

19. Первым догомеровским лириком был:
   a) Пеан
   b) Ивик
   c) Орфей

20. Одним из первых поэтов послегомеровского времени был:
   a) Архилох
   b) Алкман
   c) Терпандр

21. Поэтесса Сафо жила на острове:
   a) Парос
   b) Лесбос
   c) Крит

22. Слово «драма» переводится как:
a) действо
b) игра
c) приключение

23. Появлению драмы способствовал:
a) культ Перикла
b) культ Приапа
c) культ Диониса

24. «Отцом трагедии» называют:
a) Софокла
b) Эсхила
c) Еврипида

25. Слово «трагедия» переводится как:
a) песнь в честь Вакха
b) грустная песнь
c) песнь козлопевца

26. Эсхил первым:
a) ввёл второго актёра
b) стал использовать подъёмные механизмы
c) отказался от трёхчастной формы трагедии

27. Кого убивает Клитемнестра в трагедии «Орестея»:
a) Эгиста
b) Агамемнона
c) Кассандру

28. Как называлось место, где на представлении трагедий и комедий размещался зритель:
a) орхестра
b) пород
c) театрон

29. Сколько человек участвовало в хоре (в трагедиях):
a) 12-15,
b) 20-24,
c) больше 30

30. Кто такие эринии:
a) богини мести
b) богини справедливости
c) богини судьбы

31. Спор о вине Ореста разрешает в трагедии Эсхила:
a) Аполлон
b) Афина-Паллада
c) Электра

32. Встречались ли Софокл с Эсхилом:
a) Да
b) Нет

33. Одна из центральных тем в трагедиях Софокла:
a) Осознание рока
b) Расплата человека за свои поступки
c) Проблема личности

34. Кто из персонажей не является героем трагедии Софокла Антигона:
a) Креонт
b) Эдип
c) Полиник

35. В какой из комедий Аристофана иронически описывается учение Сократа:

a) Лягушки
b) Облака
c) Мир

36. Что такое агон в комедии:
a) Финал
b) Спор главных героев
c) Музыкальное отступление.

37. Как назывался в Древней Греции предводитель хора:
a) Хорег
b) Корифей
c) Протагонист

38. В какой комедии Аристофана показано его отношение к трагедии:
a) Лисистрата
b) Лягушки
c) Осы.

39. Сколько глав (песен) насчитывают «Илиада и «Одиссея»:
a) 32
b) 24
c) 12

40. V век до н. э. вошёл в историю как:
a) Век Софокла
b) Век Перикла
c) Век Патрокла

41. Как звали чудовище, которое обманул Одиссей:
a) Посейдон
b) Купидон
c) Полифем

42. К какому циклу мифов относятся повествования о царе Эдипе:
a) финикийскому
b) крито-микенскому
c) фиванскому

43. Что в древнегреческом театре называли эккиклемой:
a) Подъемный механизм
b) Плоскую тележку на колёсах
c) Куклу, заменяющую актёра

44. Что такое парабаса:
a) Танцевальный перерыв в комедии
b) Спор хора
c) Обращение корифея к залу

45. Кто одним из первых обнаружил в XIX веке «Золото Трои»:
a) Г. Картер
b) Г. Шлиманн
c) Лорд Карнарвон

46. Определение буколический в идиллии означает сюжет:
a) Мифологический
b) Бытовой
c) Пастушеский

47. Героев одного из первых древнегреческих романов звали:
a) Орест и Электра
b) Дафнис и Хлоя
c) Ясон и Медея

48. Одна из самых больших библиотек на территории Древней Греции находилась:

a) в Александрии
b) в Спарте
c) в Афинах

49. Назовите народ, который не участвовал в формировании римской культуры:
a) Латиняне
b) Этруски
c) Македонцы

50. Какое божество не является римским:
a) Марс
b) Венера
c) Посейдон

51. Как в древнем Риме назывались карнавальные шествия и празднества:
a) Эпиллии
b) Линеи
c) Сатурналии

52. Кому посвящал свои стихотворения Гай Валерий Катулл:
a) Лесбии
b) Клодии
c) Лидии

53. Кто покровительствовал римским поэтам круга Вергилия:
a) Принципат
b) Меценат
c) Филантроп

54. Кого А. С. Пушкин называл певцом «науки страсти нежной»:
a) Катулла
b) Горация
c) Овидия

55. Считалось, что Вергилий обладал даром:
a) Врачевания
b) Предсказания
c) Красноречия

56. Центральное место в романе Гая Петрония «Сатирикон» занимает описание:
a) Странствий героев
b) Пира Тримальхиона
c) Чувственные сцены

57. Какой век условно принято считать веком окончания римской литературы и античной культуры в целом. Почему?
a) III в. до н. э.
b) I в. до н. э.
c) V в. н. э.

Тема «Эллинизм. Раннее Средневековье»

1. Какой год является годом падения Рима?
a) 476
b) 543
c) 840

2. Согласно Аристотелю «мимесис» это:
a) Гармония с природой
b) Подражание природе
c) Очищение через страдание

3. Расцвет эпохи эллинизма пришёлся на период царствования:
a) Ромула Августула
b) Александра Македонского

c) Фридриха Великого

4. Перевод какой части Библии выполнила Септуагинта:
   a) Новый Завет
   b) Пятикнижие Моисеево
   c) Ветхий Завет

5. Кто из названных комедиографов не является римским:
   a) Теренций
   b) Менандр
   c) Плавт

6. Какая из комедий Плавта легла в основу комедии Мольера «Скупой»:
   a) Амфитрион
   b) Проделки парасита
   c) Горшок

7. Бродячих актёров в древнем Риме называли:
   a) Мимами
   b) Гистрионами
   c) Каталептонами

8. С каким произведением Вергилий дебютировал как поэт:
   a) Эпиграммы
   b) Буколики
   c) Георгики

9. Кто являлся прямым покровителем Вергилия:
   a) Октавиан Август
   b) Гораций
   c) Меценат

10. Мотивы для своих Эклог Вергилий заимствовал у:
   a) Плиния Старшего
   b) Феокрита
   c) Эсхила

11. Кто такой Анхис:
   a) Отец Приама
   b) Отец Энея
   c) Брат Энея

12. Кто выковал Энею меч
   a) Гефест
   b) Вулкан
   c) Меркурий

13. Дидона это:
   a) Спутница Энея
   b) Карфагенская царица
   c) Дочь царя Латина

14. В Средневековье образ Вергилия воспринимали как образ:
   a) Летописца
   b) Классика
   c) Мистика

15. Петроний Арбитр автор романа:
   a) Дафнис и Хлоя
   b) Куркулион
   c) Сатирикон

16. Автор «Метаморфоз» это:
   a) Сенека
   b) Овидий

c) Проперций

17. Августин Блаженный написал трактат:
a) О вере
b) О душе
c) О Граде Божием

18. Первые письменные произведения в Европе стали возникать в:
a) Библиотеках
b) Монастырях
c) Школах

19. Первые надписи в Скандинавии назывались:
a) Руны
b) Кеннинги
c) Тайнопись

20. Как в Скандинавии (преимущественно в Норвегии) называли певцов-сказителей:
a) Бард
b) Филид
c) Скальд

21. Назовите центрального персонажа исландского героического эпоса:
a) Мьёллнир
b) Кухулин
c) Улад

22. Кто написал «Младшую Эдду»:
a) Эгиль Скаллагримсон
b) Снорри Стурлуссон
c) Автор неизвестен.

23. Что такое аллитерация:
a) Стихотворный приём повторения согласных звуков
b) Размер,
c) Вид стихотворения

24. С чего начинается «Старшая Эдда»:
a) С посвящения читателю
b) С описания пантеона богов
c) С прорицания Провидицы

25. Верховным германо-скандинавским божеством был:
a) Имир
b) Тор
c) Один

26. Что предрекает вёльва в конце пророчества:
a) Золотой век
b) Войну
c) Гибель богов

27. Культ прекрасной дамы зародился в:
a) Шотландии
b) Германии
c) Франции

28. Великое переселение народов проходило в период:
a) 1-5 вв. н.э
b) 4-7 вв. н. э.
c) 8-9 вв. н.э.

29. Французским поэтом трубадуром не является:
a) Бертран де Борн
b) Бертрам де Вантадорн

c) Генрих Морунген.

30. Древнейший эпический памятник германской письменности это:
    a) Песнь о роговом Зигфриде
    b) Песнь о Хильдебранте
    c) Песнь о Нибелунгах

31. Кто такие ваганты:
    a) Бродячие студенты
    b) Церковные поэты
    c) Латинские историки

32. Один из центральных образов в поэзии вагантов:
    a) Арфа
    b) Прекрасная дама
    c) Колесо Фортуны

33. Самый большой свод песен вагантов называется:
    a) Аулулария
    b) Кармина Бурана
    c) Вагант

34. Понятие миннезанг можно перевести как:
    a) Песнь любви
    b) Песнь о прекрасной даме
    c) Песнь рыцаря

35. Самый знаменитый певец-миннезингер это:
    a) Кюренберг
    b) Вальтер фон дер Фогельвейде
    c) Рейнмар Старый

36. «Песнь о Нибелунгах» описывает события:
    a) 5 в. н.э.
    b) 7 в. н. э.
    c) 10 в. н. э.

37. Кто не является героем «Песни о Нибелунгах»:
    a) Зигфрид
    b) Хаген фон Тронье
    c) Сигурд

38. Кто из героев, оставшихся в живых, карает Кримхильду:
    a) Дитрих Бернский
    b) Гунтер
    c) Хильдебрант.

Тема «Эпоха Возрождения»

1. Каковы хронологические рамки европейского Возрождения?
2. Какие два литературно-художественных течения пришли на смену эпохе Возрождения в XVII веке?
3. Перечислите основные этапы Итальянского возрождения.
4. Какие два литературных жанра, в прозе и в поэзии, стали основным в эпоху Возрождения в Италии, а затем и во всей Европе?
5. Назовите трёх «великих флорентийцев»
6. За какую поэму Франческо Петрарка был увенчан лавровым венком на Капитолии 8 апреля 1341 года?
7. Кому повещал свои сонеты Петрарка?
8. Как переводится с итальянского название книги Петрарки „Il Canzoniere»?
9. С кем вёл воображаемые диалоги Петрарка в трактате «О презрении к миру»?
10. Как переводится с итальянского название сборника «Декамерон»?
11. Сколько новелл содержит эта книга Боккаччо?
12. В какой новелле Боккаччо рассказывает притчу о трёх кольцах?

13. Какое «прозвище» получил «Декамерон» Боккаччо в народе, что впоследствии стало подзаголовком этого сборника?
14. Как называлась школа, открытая гуманистом Витторино да Фельтре в Мантуе?
15. Какой трактат написал Лопе де Вега, призывая по-новому сочинять пьесы на испанской сцене?
16. В какой пьесе Лопе де Вега фигурируют героини: Флорела, Лисена, Фелисиана?
17. Кто явился в Испании основоположником нарочито «тёмного», запутанного стиля в поэзии?
18. Где, согласно легенде, возник у Сервантеса замысел романа «Дон Кихот»?
19. Что принимает за великанов Дон Кихот, вступая в сражение?
20. Сколько «выездов» из деревни совершает Дон Кихот?
21. Была ли написана подложная («пиратская») версия продолжения романа Сервантеса? Кто выступил её автором?
22. Кто является автором сборника новелл «Гептамерон»?
23. Назовите поэта, возглавившего содружество лириков «Плеяда» в Франции.
24. Сколько частей в романе Ф. Рабле «Гаргантюа и Пантагрюэль»?
25. Кто возглавляет Телемское аббатство?
26. Как звучит лозунг Телемского аббатства?
27. Кому посвятил свои сонеты У. Шекспир?
28. Актёром и пайщиком какого театра являлся У. Шекспир?
29. Персонажи какой трагедии Шекспира носят имена: Горацио, Гертруда, Вольтиманд?
30. В каком городе происходит действие трагедии «Ромео и Джульетта»?
31. Что такое «шекспировский вопрос»?
32. Кто явился основоположником «метафизической школы» в английской поэзии?
33. К какой эпохе в литературе применимо высказывание «жизнь есть сон», кто автор этого изречения?
34. В какой стране берёт своё начало классицизм, как литературное направление?
35. Назовите автора трактата «Поэтическое искусство», узаконившего правила трёх единств на французской сцене.

Ключи: 1. XIV – XVI; 2. Барокко и Классицизм; 3. дученто, треченто, кватроченто, чинквеченто; 4. Сонет и новелла; 5. Данте, Петрарка Боккаччо; 6. «Африка»; 7. Лауре; 8. «Книга песен»; 9. С Августином Блаженным; 10. Десятоднев, Десятидневник; 11. 100; 12. День первый, Новелла третья; 13. Князь Галеотто (Сводник); 14. Дом Радости; 15. «Новое искусство сочинять комедии в наше время»; 16. «Учитель танцев»; 17. Гонгора; 18. в тюрьме; 19. Ветряные мельницы; 20. Три; 21. «Вторая книга Дон Кихота» предполагаемый автор: Авельянеда; 22. Маргарита Наваррская; 23. Пьер де Ронсар; 24. Пять; 25. Брат Жан Зубодробитель; 26. «Делай, что хочешь»; 27. Юному другу и Смуглой Леди; 28. «Глобус»; 29. Гамлет; 30. Верона; 31. Вопрос авторства пьес Шекспира; 32. Джон Донн; 33. Барокко. Пьеса Педро Кальдерона; 34. Франция; 35. Никола Буало.

Тема «Эпоха Просвещения»

1. В какой стране началось Просвещение?
2. Назовите двух издателей ведущих английских журналов эпохи Просвещения.
3. Кто является автором памфлетов «Битва книг» и «Сказка бочки»?
4. Назовите первую профессию Гулливера.
5. Какие две страны сатирически выведены в вымышленных государствах Лилипутии и Блефуску?
6. Назовите родной город Робинзона Крузо.
7. Кто был прототипом главного героя романа?
8. Как сам Робинзон называл свой необитаемый остров?
9. Что такое «робинзонада»?
10. Кто такие «энциклопедисты»? Назовите основных представителей.
11. Кому посвятил свою повесть «Задиг, или Судьба» Вольтер?
12. С какой русской императрицей переписывался Вольтер?
13. Кто является автором трактата «Парадокс об актёре»?
14. Кто стал основоположником сентиментализма во Франции? Назовите основной роман в этом жанре этого автора.
15. Кто назвал Просвещение «выходом из состояния несовершеннолетия» человечества?
16. Что такое «Гамбургская драматургия»? Назовите автора этой работы.
17. Кому принадлежит разработка термина «эстетика» в 1750 г. ?
18. Какое религиозное течение развивалось в Германии в эпоху Просвещения?
19. Что такое «Буря и натиск», назовите основных представителей.
20. С какой пьесой Фридрих Шиллер дебютировал как драматург?
21. Персонажи какой пьесы Шиллера носят имена: Миллер, Вурм, Луиза?
22. В каком городе состоялось знакомство Шиллера и Гёте?
23. Назовите самые известные баллады Шиллера и Гёте.

24. Назовите роман, принёсший Гёте в юности всемирную известность.
25. Где Гёте впервые увидел постановку пьесы «Фауст»?
26. Чем заканчивается первая часть «Фауста»?

Ключи: 1. Англия; 2. Аддисон и Стил; 3. Свифт; 4. Корабельный врач; 5. Англия и Франция; 6. Йорк; 7. Александр Селькирк; 8. Остров Отчаяния; 9. Новый жанр приключенческой литературы, показывающий жизнь и приключения человека на необитаемом острове; 10. Группа авторов «Словаря наук, искусств и ремёсел»: Руссо, Дидро, Вольтер, Д´Аламбер, Гольбах и другие; 11. Маркизе де Помпадур; 12. Екатерина Вторая; 13. Дидро; 14. Ж. Ж. Руссо, «Юлия, или Новая Элоиза»; 15. И. Кант; 16. Сборник статей и рецензия, заложившие основы театральной критики нового времени, Лессинг; 17. Александр Баумгартен; 18. Пиетизм; 19. Направление в литературе, предполагающее отказ от культа разума, легло в основу предромантима: Я. М. Ленц, Ф. М. Клингер, И. Г. Гердер, И. В. Гёте, И. Г. Гаман, Г. А. Бюргер и другие; 20. «Разбойники»; 21. « Коварство и любовь»; 22. Йена; 23. «Страдания юного Вертера»; 24. В кукольном театре в детстве на рыночной площади; 25. Гибелью Маргариты.

Тема «Романтизм в Германии»

1. Назовите приблизительные хронологические рамки Романтизма в Европе:
А) 1760-1810 гг.
Б) 1790-е- 1830-е гг.
В) Первая половина XIX века.

2.Укажите основные романтические школы (направления) в Германии (*Йенский романтизм, гейдельбергский романтизм)*

3. Какие три «величайшие тенденции времени» способствовали, по мысли Шлегеля возникновению романтизма в Германии? (назовите их) *(Великая Французская революция, наукоучение Фихте, роман Гёте «Годы учения Вильгельма Мейстера»)*

4.Романтизм Йены отличался от последующих этапов:
А) Уходом в ирреальное
Б) Вниманием к фольклору
В) Музыкальностью и полифонией.

5.Что не является основным мотивом немецкого романтизма:
А) мотив странствия
Б) мотив одиночества
В) мотив мщения.

6 Какой журнал в Германии не освещал вопросы Романтизма:
А) «Атеней»
Б) «Оры»
В) «Ликей»

7. Первым о своеобразии творчества музыканта-романтика заговорил:
А Гофман
Б) Август Шлегель
В) Ваккенродер

8. Роман Новалиса «Генрих фон Офтердинген» был заявлен автором как:
А) Пародия на романтизм
Б) Критика романа-воспитания
В) Новое Евангелие

9. С каким цветом соединяется у Новалиса голубой цветок:
А) розовый
Б) алый
В) золотой

10. Какой сценический приём использовал Л. Тик в своей комедии «Кот в сапогах»:
А) эффект кривого зеркала
Б) театральный балаган
В) театр в театре

11. Идеалом для Ф. Гёльдерлина была:

А) эпоха Средневековья
Б) Античность
В) Возрождение

12. Самый знаменитый роман Гёльдерлина называется:
А) Эндимион
Б) Ахиллес
В) Гиперион

13. Кто из названных ниже романтиков не принадлежал к Гейдельбергской школе?
А) Брентано
Б) Клейст
В) Гофман

14. Как назывался сборник А. Арнима и К. Брентано:
А) «Голоса народов в песнях»
Б) «Из жизни одного бездельника»
В) «Волшебный рог мальчика»

15. Кто предлагает герою повести А. Шамиссо кошелёк:
А) Томас Джон
Б) Фортунат
В) «человек в сером»

16. Что получает герой повести А. Шамиссо в финале повести:
А) шапку невидимку
Б) скатерть-самобранку
В) сапоги-скороходы

17. Кто из композиторов был самым почитаемым у Гофмана:
А) Глюк.
Б) Бетховен
В) Моцарт

18. Что противопоставляет «голубому цветку» Новалиса Гофман:
А) золотой горшок
Б) Серпентину
В) подсолнечник

19. Как называлась первая романтическая опера, поставленная Гофманом:
А) «Мелузина»
Б) «Ундина»
В) «Лорелея».

20. Что включает в себя роман Гофмана «Житейские воззрения Кота Мурра»:
А) Автобиографию Гофмана
Б) Жизнеописание Крейслера
В) Стихотворения

21. В какой новелле Клейста трагически рушится жизнь двух влюблённых:
А) «Михаэль Кольхаас»
Б) «Землетрясение в Чили»
В) «Нищенка из Локарно»

22. Как характеризует Михаэля Кольхааса автор:
А) «самый добрый и справедливый»
Б) «самый злой и коварный»
В) «самый справедливый, но и самый страшный».

23. Генрих Гейне родился в:
А) 1801 г.
Б) 1797 г.
В) 1792 г.

24. В каком критическом произведении Гейне обрисовал современный литературный климат Германии:
А) «Путешествие в Гарц»
Б) «Флорентийские ночи»
В) «Романтическая школа»

25. Первый поэтический сборник Гейне назывался:
А) «Юношеские страдания»
Б) «Книга песен»
В) «Стихотворения»

26. Как называясь в 1830-е гг. писатели, революционно настроенные против литературной диктатуры Веймара:
А) «Новая Германия»
Б) «Тевтономаны»
В) «Молодая Германия».

27. Встречался ли Гейне с Гёте:
А) да
Б) нет
В) это литературный анекдот

28. Кто до Гейне ещё создал образ Лорелеи:
А) Людвиг Тик
Б) Клеменс Брентано
В) Фридрих Шлегель

29. В какой стране Гейне жил последние годы:
А) Франция
Б) Швейцария
В) Италия

30. Какое произведение не принадлежит Генриху Гейне
А) Флорентийские ночи
Б) Путешествие в Гарц
В) Итальянское путешествие

Тема «Английский романтизм»

1. Укажите основные этапы, которые прошёл английский романтизм *(Озёрная школа; Творчество Байрона)*

2. Расположите следующие фамилии хронологически:
А) Скотт
Б) Блейк
В) Колридж
(БВА)

3. Какое из понятий не лежит в основе эстетики английского романтизма:
А) интеллектуальная красота
Б) античная гармония
В) культ слова

4. Какой из жанров предшествовал английскому романтизму:
А) сентиментальная повесть
Б) готический роман
В) философский трактат

5. Уильям Блейк был не только поэтом, но и:
А) астрономом
Б) астрологом
В) художником

6. Как назывался первый программный сборник английского романтизма:

А) шотландские песни
Б) песни Оссиана
В) Лирические баллады

7. Вордсворт был убеждён, что главное в поэтическом творчестве это:
А) умение отражать природу
Б) понимать детей
В) воображение

8. Какая из поэм Колриджа вошла в сборник баллад, изданных в 1798 г.
А) Кристабель
Б) Кубла Хан
В) Сказание о старом мореходе

9. Кому старый мореход хочет поведать свою историю:
А) Прохожему
Б)моряку
В) брачному гостю

10. Какое орудие использовал старый мореход, убивая птицу:
А) мортиру
Б) кортик
В) арбалет

11. Какая из поэм ярче всего характеризует идею Колрижда о первичном и вторичном воображении?
А) Кубла Хан
Б) Кристабель
В) Сказание о старом мореходе.

12. Назовите поэта, не входившего в объединение «Озёрная школа»
А) Саути
Б) Шелли
В) Колридж

13. Основной поэтической формой Дж. Китса была:
А) сонет
Б) ода
В) баллада

14. Одна из тем «Оды к греческой вазе».
А) вечность красоты
Б) разрушение
В) любовь

15. Китс стал предшественником:
А) Символизма
Б) Авангарда
В) Эстетизма

16. Как назывался первый поэтический сборник Дж. Г. Байрона
А) «Стихотворения»
Б) «Еврейские мелодии»
В) «Часы досуга»

17. На сколько периодов делится творчество Байрона? *(Три)*

18. Сколько песен в поэме «Паломничество Чайльд-Гарольда»:
А) две
Б) шесть
В) четыре.

19. Сколько лет главному герою в поэме «Паломничество Чайльд-Гарольда»?
А) 25

Б) 33
В) 19

20. Как называют цикл поэм Байрона, в которых действие происходит не в Англии:
А) Арабские сказки
Б) Персидские мотивы
В) Восточные поэмы

21. Какого поэта Байрон считал своим другом:
А) Скотта
Б) Китса
В) Шелли

22. Жанр исторического романа Нового времени разработал:
А) Байрон
Б) Годвин
В) Скотт

23. Кто из персонажей не является героем романа В. Скотта «Айвенго»:
А) Ребекка
Б) Отшельник Тук
В) Роб Рой

24. Укажите персонажа Шелли, который наиболее точно характеризует натуру автора:
А) Король Лир
Б) Прометей
В) Данте

25. Наряду с любовью центральной темой поэтики Шелли была:
А) красота
Б) изменчивость
В) интеллект

8.2. Промежуточная аттестация

Промежуточная аттестация *Зачет/Зачет с оценкой/Экзамен* может проводиться в устной и/или письменной форме.

Описание показателей оценивания формируемых компетенций

Компетенция	Индикатор достижения компетенции (ИД)	Планируемый результат обучения по дисциплине, соотнесенный с ИД
ОПК-1 Способен понимать и применять особенности выразительных средств искусства на определенном историческом этапе	**ОПК-1.1** Знает основы теории и истории искусства **ОПК-1.2** Умеет анализировать особенности выразительных средств искусства определенного исторического периода. **ОПК-1.3** Применяет в собственной профессиональной деятельности знания особенностей выразительных средств искусства	**Знать:** историю и теорию искусства, его виды, жанры (эпохи, стили, направления); этапы и формы развития искусства, особенности функционирования в различные эпохи; систему общих и универсальных понятий, прилагаемых к искусству; **Уметь:** оценивать достижения художественной культуры и искусства на основе знания исторического контекста; анализировать произведения литературы и искусства; высказывать собственные обоснованные и аргументированные взгляды. **Владеть:** профессиональной лексикой, грамотно использовать ее в своей деятельности.

Шкала оценивания результатов промежуточной аттестации и критерии выставления оценок

Оценивание результатов промежуточной аттестации по дисциплине определяется шкалой оценивания: «отлично», «хорошо», «удовлетворительно», «неудовлетворительно», «зачтено», «не зачтено».

1. Устная форма: устный ответ на вопросы в форме собеседования по основным темам дисциплины.

Шкала оценивания	Критерии выставления оценок
Отлично/зачтено	Оценка «отлично» выставляется студенту, если он глубоко и прочно усвоил программный материал, исчерпывающе, последовательно, четко и логически стройно его излагает, умеет тесно увязывать теорию с практикой, свободно справляется с задачами, вопросами и другими видами применения знаний, причем не затрудняется с ответом при видоизменении заданий, использует в ответе материал разнообразных литературных источников, владеет разносторонними навыками и приемами выполнения практических задач
Хорошо/зачтено	Оценка «хорошо» выставляется студенту, если он твердо знает материал, грамотно и по существу излагает его, не допускает существенных неточностей в ответе на вопрос, правильно применяет теоретические положения при решении практических вопросов и задач, владеет необходимыми навыками и приемами их выполнения
Удовлетворительно/зачтено	Оценка «удовлетворительно» выставляется студенту, если он имеет знания только основного материала, но не усвоил его деталей, допускает неточности, недостаточно правильные формулировки, нарушения логической последовательности в изложении программного материала, испытывает затруднения при выполнении практических работ
Неудовлетворительно/ не зачтено	Оценка «неудовлетворительно» выставляется студенту, который не знает значительной части программного материала, допускает существенные ошибки, неуверенно, с большими затруднениями выполняет практические работы

2. Письменная форма: выполнение тестовых заданий. Тестовые задания выполняются в течение 45 минут и состоят из 20-30 вопросов разных типов. Преподаватель готовит несколько вариантов тестовых заданий.

Шкала оценивания	Критерии выставления оценок
Отлично/зачтено	85 – 100 %
Хорошо/зачтено	75 – 84 %
Удовлетворительно/зачтено	65 – 74 %
Неудовлетворительно/ не зачтено	0 – 64 %

ОЦЕНОЧНЫЕ МАТЕРИАЛЫ
(типовые контрольные задания и иные материалы) для проведения промежуточной аттестации и оценки сформированности компетенций по дисциплине (модулю)

Примерный перечень вопросов/заданий для проведения промежуточной аттестации

Задание 1. *Прочитайте текст задания и установите последовательность.*

Расположите в хронологическом порядке главных античных трагиков:

1. Еврипид
2. Феспис
3. Софокл
4. Эсхил

Запишите соответствующую последовательность цифр в таблицу слева направо.

2	4	3	1

Задание 5. *Прочитайте текст задания и установите соответствие.*

Установите соответствие между авторами и их произведениями.

К каждой позиции, данной в левом столбце, подберите соответствующую позицию из правого столбца:

ПРОИЗВЕДЕНИЕ		**АВТОР**	
А	Декамерон	**1**	Франческо Петрарка
Б	Книга песен	**2**	Джованни Боккаччо
В	Кентерберийские рассказы	**3**	Данте Алигьери
Г	Божественная комедия	**4**	Джеффри Чосер

Запишите выбранные цифры под соответствующими буквами

А	**Б**	**В**	**Г**
2	**1**	**4**	**3**

Задание 9. *Прочитайте текст задания, выберите правильный ответ и запишите аргументы, обосновывающие правильность ответа*

Текст: Гнев, богиня, воспой Ахиллеса, Пелеева сына,
Грозный, который ахеянам тысячи тысячи бедствий соделал:
Многие души могучие славных героев низринул
В мрачный Аид и самих распростёр их в корысть плотоядным
Птицам окрестным и псам (совершалася Зевсова воля), –
С оного дня, как, воздвигшие спор, воспылали враждою
Пастырь народов Атрид и герой Ахиллес благородный.

Вопрос: Какой эпохе соответствует приведённый выше художественный отрывок?

1. Ренессанс
2. Литература Римской Империи
3. Античность
4. Средневековье

Ответ: 3. Античность

Обоснование: Текст Гомера рассказывает о событиях троянской войны и написан гекзаметром, главным поэтическим размером характерным для ранней античности. В эпосе, первом из жанров, возникшем в Древней Греции, упомянуты главные персонажи античной мифологии и литературы: Ахиллес, Аид, Зевс, Атрид и так далее.

Задание 16. *Прочитайте текст задания и запишите развернутый обоснованный ответ.*

Вопрос: Опишите структуру «Божественной комедии» Данте

Ответ: Божественная комедия состоит из ста песен. Её структуру организуют три части – Ад, Чистилище и Рай, в каждой из которых 33 песен. Первая – вступительная. Поэма написана терцинами, то есть строфами из трёх строк. В тексте много числовой символики, связанной с сакральным числом 3

и кратным ему, а также с 7, 10, 100. Ад состоит из девяти кругов, Чистилище из семи уступов. Рай из десяти уровней неба. «Божественной комедии» присуща двусложная фабула: реалистичная - это путешествие поэта Данте по трём загробным царствам, аллегорическая - это хождение души по Аду и Чистилищу в состоянии греховности и покаяния, затем просветление и вознесение к вечному блаженству Рая.

9. МЕТОДИЧЕСКИЕ МАТЕРИАЛЫ

9.1. Методические рекомендации для подготовки к практическому (семинарскому) занятию

Семинарское занятие является традиционной и распространенной формой организации самостоятельной работы студентов при изучении дисциплин.

Самостоятельная подготовка к семинару направлена:

на развитие способности к чтению научной и иной литературы;

на поиск дополнительной информации, позволяющей глубже разобраться в некоторых вопросах;

на выделение при работе с разными источниками необходимой информации, которая требуется для полного ответа на вопросы плана семинарского занятия;

на выработку умения правильно выписывать высказывания авторов из имеющихся источников информации, оформлять их по библиографическим нормам;

на развитие умения осуществлять анализ выбранных источников информации;

на подготовку собственного выступления по обсуждаемым вопросам;

на формирование навыка оперативного реагирования на разные мнения, которые могут возникать при обсуждении тех или иных научных проблем.

Чтобы наиболее рационально и полно использовать все возможности семинара как вида занятия, для подготовки к нему необходимо:

внимательно прочитать конспект лекции по данной тематике;

ознакомиться с соответствующим разделом учебника;

проработать дополнительную литературу и источники;

решить задачи и выполнить другие письменные задания.

При подготовке к семинару:

проанализируйте тему семинара, подумайте о цели и основных проблемах, вынесенных на обсуждение;

внимательно прочитайте материал, данный преподавателем по этой теме на лекции;

изучите рекомендованную литературу, делая при этом конспекты прочитанного или выписки, которые понадобятся при обсуждении на семинаре;

постарайтесь сформулировать свое мнение по каждому вопросу и аргументирование его обосновать;

запишите возникшие во время самостоятельной работы с учебниками и научной литературой вопросы, чтобы затем на семинаре получить на них ответы.

В процессе работы на семинаре:

внимательно слушайте выступления других участников семинара, старайтесь соотнести, сопоставить их высказывания со своим мнением;

активно участвуйте в обсуждении рассматриваемых вопросов, не бойтесь высказывать свое мнение, но старайтесь, чтобы оно было подкреплено убедительными доводами;

если вы не согласны с чьим-то мнением, смело критикуйте его, но помните, что критика должна быть обоснованной и конструктивной, т. е. нести в себе какое-то конкретное предложение в качестве альтернативы;

после семинара кратко сформулируйте окончательный правильный ответ на вопросы, которые были рассмотрены.

Семинар помогает студентам глубоко овладеть предметом, способствует развитию у них умения самостоятельно работать с учебной литературой и первоисточниками, освоению ими методов научной работы и приобретению навыков научной аргументации, научного мышления.

Памятка «Правила запоминания»

Чтобы разобраться в материале, в процессе чтения или слушания необходимо проводить активную мыслительную обработку материала. В этом случае запоминание будет результатом

этой активной работы над материалом и без специальных усилий, направленных на запоминание, не потребуется.

Правила запоминания:

Сосредоточься, нацельсь на запоминание.

Старайся понять основной смысл излагаемого материала, иначе будет действовать механическая память, которая менее продуктивна, чем логическая.

Удели особое внимание структуре материала, уясни, чем вызвана такая последовательность его изложения.

Найди смысловые опорные пункты в материале, составь план, соотнеси эти пункты с планом.

Отдели основополагающий материал от иллюстративного, который запоминать не нужно.

Уясни, что ты уже знал и что узнал нового, и сравни новое с тем, что ты знал раньше.

Произнеси несколько раз новые слова, даты.

Проговори вслух формулировки выводов, законов.

Воспроизведи весь материал по плану, стараясь мысленно вообразить прочитанное.

9.2. Методические рекомендации по изучению дополнительной литературы (работа с учебной литературой, методическими материалами по теме)

Важной составляющей учебного процесса в вузе является работа с учебной и методической литературой. Самостоятельная работа студента с учебником позволяет осуществлять подготовку ко всем видам занятий: семинарским, практическим, тестированию, зачетам, экзаменам, вести научно-исследовательскую деятельность. В последние годы можно заметить тот факт, что студенты в вузе при подготовке к занятиям стали все меньше пользоваться учебниками, составлять конспекты. Причин тому множество, но в том числе и элементарное неумение пользоваться учебной литературой.

Учебник – основной и ведущий вид учебной литературы, в нем систематизировано, в сжатом виде излагается основной учебный материал на доступном студенту языке. Однако как пользоваться учебником студентов не учат. Зачастую вузы ограничиваются лишь несколькими методическими рекомендациями: «Читать внимательно, вдумчиво, вести конспект и т.д.». Однако, чтобы материал был усвоен, его мало прочесть, его необходимо понять.

В процессе работы с учебной и научной литературой студент может:

делать записи по ходу чтения в виде простого или развернутого плана (создавать перечень основных вопросов, рассмотренных в источнике);

составлять тезисы (цитирование наиболее важных мест статьи или монографии, короткое изложение основных мыслей автора);

готовить аннотации (краткое обобщение основных вопросов работы);

создавать конспекты (развернутые тезисы, которые).

Выбрав нужный источник, следует найти интересующий раздел по оглавлению или алфавитному указателю, а также одноименный раздел конспекта лекций или учебного пособия. В случае возникших затруднений в понимании учебного материала следует обратиться к другим источникам, где изложение может оказаться более доступным.

Приемы работы с текстом:

1. Проверка по вопросам учебника (устная и письменная);
2. Постановка вопросов к тексту;
3. Взаимная проверка по вопросам в парах;
4. Подробный или краткий пересказ;
5. Пересказ с опорой на план, ключевые слова, на иллюстрации или сочетание этих элементов (опорный конспект)
6. Составление конспекта в виде:
   - Плана
   - Схем
   - Таблиц
   - Тезисов
7. Комментирование
8. Иллюстрации к тексту
9. Пересказ в парах с опорой на конспект (планы, выписки и схемы);
10. Устное и письменное аннотирование с опорой на конспект;
11. Устное и письменное реферирование (констатирующее и критическое);
12. Устное и письменное рецензирование;

13. Выступления на семинарах;

14. Подготовка учебных докладов и обзорных рефератов (по нескольким источникам);

15. Групповая дискуссия и т.д.

Постановка вопросов к тексту. Этот прием является основным в процессе уяснения содержания, ведет к всестороннему пониманию учебного текста. Понимание текста складывается из понимания отдельных слов, предложений, логической структуры всего текста, его основной идеи и смысла, а также подтекста и общего замысла автора.

Поэтому вопросы могут возникать к разным аспектам текста: к непонятным словам и предложениям, к непонятным логическим связям между предложениями и абзацами текста, к связям содержания читаемого текста с другими текстами на эту тему. Этот прием учит не пропускать ни одного непонятного места в тексте, тут же формулировать вопрос и искать на него ответ.

Составление плана. План есть перечисление всех текстовых субъектов (т.е. тем текста).

Для того чтобы составить план, надо последовательно задавать себе в процессе чтения вопрос «о чем здесь говорится?», вычленять с помощью этого вопроса субъекты высказывания и записывать их в виде пунктов плана.

План может быть простой из нескольких пунктов или развернутый, состоящий из пунктов и подпунктов.

План может быть выполнен в двух формах:

1) в тезисной форме.

2) в форме номинативных (назывных) предложений. Пункты плана совпадают с информативными центрами абзацев.

Составление схемы. Схема — это графическое изображение логических связей между основными текстовыми субъектами. Средствами графического изображения являются геометрические фигуры (прямоугольники и др.) и их соединения (линии, стрелки), а также символические изображения и рисунки предметов. Схема отличается от плана наличием связей между элементами. Связи придают картине целостность и наглядность.

Тезирование (выписки основных суждений). Процесс тезирования состоит в формулировании основных тезисов (положений, утверждений, выводов) изучаемого текста. Тезисы могут быть составлены целиком из авторских высказываний (суждений), и тогда они пишутся в кавычках в виде прямых цитат. Если же тезисы формулируются самим читателем, тогда они излагаются в виде реферативного текста с помощью использования глаголов. Например: автор анализирует, отмечает, сравнивает, доказывает, объясняет и т.п.

Составление таблицы. Этот прием используется для обобщения и систематизации учебной информации, извлеченной из некоторого раздела.

Сокращения в конспектах.

При конспектировании допускается сокращенная запись слов. Но нельзя сокращать слова как попало. Недописанные слова и фразы через какое- то время теряют смысл, забываются, их значение может исказиться.

Для сокращения записи необходимо помнить несколько правил:

В письменной речи наибольшее количество информации приходится на первые буквы слов, поэтому при сокращении прилагательных и причастий можно сохранять 3-4 буквы и окончания. Например: положительный – полж-ный.

Окончания слов в русском языке играют большую роль, поэтому нельзя сокращать те окончания, которые обозначают признаки предметных отношений.

Можно при записи пропускать гласные, поскольку в русском языке смысловая нагрузка ложится на согласные, а гласные выполняют формообразующую функцию. Например: журналист – жрнлст.

Термины, новые слова и понятия записывать полностью. Например: Спектральным анализом наз-ют мет-д исслд-ния химсчк-го сост-ва раз-ных вещ-в по их спектрам испск-ия и поглщ-ия.

Использовать общепринятые сокращения слов и аббревиатур. Например: абсолютный – абс., автономный – авт.

Использовать знаки, получившие название кванторов, которые применяют в конспектах для сокращенной записи. Отработать свою, понятную через любое время систему сокращений.

ПАМЯТКА СТУДЕНТУ

работа с учебной литературой

При чтении не пропускайте ни одного слова, которое Вам непонятно.

Если перестали понимать смысл текста, то вернитесь назад до того места, где начали затрудняться. Причиной непонимания бывают, как правило, иностранные слова, термины. В таком случае обращайтесь к словарям.

Составление терминологического словаря, работа над основными понятиями также поможет в освоении материала.

Научитесь самостоятельно приобретать знания, работать с книгой, со средствами получения и обработки информации.

Научитесь пользоваться словарями, делать выписки, составлять текстовые таблицы, графики, логические схемы.

Особое внимание обратите на развитие интеллектуальных умений и навыков, умение самостоятельно выявлять причины событий, составлять сводные таблицы.

Научитесь анализировать, сравнивать, обобщать, доказывать на основе нескольких источников.

Научитесь вычленять главное, проблему, выдвигать гипотезу.

Добейтесь чтения со скоростью не менее 150 слов в минуту, при этом сразу выделяйте главное и таким образом кратко конспектируйте.

Изучаемый материал надо воспринимать не мозаично (тогда всё главное), а целостно, то есть вести логическую проработку материала по ходу чтения и при этом составлять логические цепочки (схемы).

Больше работайте с карандашом в руке, делайте записи, схемы и т.д. Это способствует лучшему усвоению, запоминанию.

ПРАВИЛА САМОСТОЯТЕЛЬНОЙ РАБОТЫ С УЧЕБНОЙ ЛИТЕРАТУРОЙ

Составить перечень книг, с которыми Вам следует познакомиться; «не старайтесь запомнить всё, что вам в ближайшее время не понадобится, – запомните только, где это можно отыскать».

Сам такой перечень должен быть систематизированным (что необходимо для семинаров, что для экзаменов, что пригодится для написания курсовых и дипломных работ, а что Вас интересует за рамками официальной учебной деятельности, то есть что может расширить Вашу общую культуру...).

Обязательно выписывать все выходные данные по каждой книге (при написании курсовых и дипломных работ это позволит очень сэкономить время).

Разобраться для себя, какие книги (или какие главы книг) следует прочитать более внимательно, а какие – просто просмотреть.

Естественно, все прочитанные книги, учебники и статьи следует конспектировать, но это не означает, что надо конспектировать «все подряд»: можно выписывать кратко основные идеи автора и иногда приводить наиболее яркие и показательные цитаты (с указанием страниц).

Если Вы раньше мало работали с научной литературой, то следует выработать в себе способность «воспринимать» сложные тексты; для этого лучший приём – научиться «читать медленно», когда Вам понятно каждое прочитанное слово (а если слово незнакомое, то либо с помощью словаря, либо с помощью преподавателя обязательно его узнать), и это может занять немалое время (у кого-то – до нескольких недель и даже месяцев); опыт показывает, что после этого студент каким-то «чудом» начинает буквально заглатывать книги и чуть ли не видеть «сквозь обложку», стоящая это работа или нет...

Чтение научного текста является частью познавательной деятельности. Её цель – извлечение из текста необходимой информации. От того на сколько осознанна читающим собственная внутренняя установка при обращении к печатному слову (найти нужные сведения, усвоить информацию полностью или частично, критически проанализировать материал и т.п.) во многом зависит эффективность осуществляемого действия.

9.3. Методические рекомендации по комплексному анализ литературного произведения (литературоведческий анализ художественного произведения; идейно-художественный анализ)

В ходе разбора студент должен написать текст академического или эссеистического характера, содержащий идейно-художественный анализ литературного произведения одного из малых эпических жанров или комплексный анализ лирического стихотворения. Ознакомление с анализируемым произведением может осуществляться на самой контрольной работе, а может быть вынесено за её рамки и предшествовать ей. В этом случае преподаватель должен предложить текст анализируемого произведения за несколько дней до контрольной работы. Целесообразность той или иной формы ознакомления студентов с произведением диктуется его объемом. Всей

группе для анализа может быть предложен один и тот же текст, но задание может носить и индивидуализированный характер.

Идейно-эстетические взгляды писателя и своеобразие авторского творческого метода, его связь с литературными направлениями эпохи (классицизм, сентиментализм, романтизм, модернизм и др.).

Особенности творческой истории произведения.

Характер отбора и оценки жизненных явлений, положенных в основу сюжета.

Жанровое своеобразие произведения (традиции и новаторство).

Комплекс проблем, определяющих идейное содержание произведения.

Сюжетно-композиционные особенности произведения.

Специфика конфликта и характер его развития в произведении.

Система персонажей и ее связь с проблематикой произведения.

Своеобразие художественного времени и пространства.

Стилистические особенности произведения.

Эмоциональная окрашенность текста. Пафос произведения.

Приемы художественной выразительности и важнейшие элементы формы (пейзаж, портрет, деталь, символ, лейтмотив, различные виды тропов).

Смысл названия. Роль эпиграфов, подзаголовков, посвящений, цитат и т.п. в выявлении авторской позиции.

Образ литературного героя

Место героя в системе образов. Его связь с персонажами и событиями произведения

Происхождение героя. Его социальная принадлежность, воспитание, образование, формирование мировоззрения. Родственные и дружеские связи.

Роль прошлого для понимания характера героя.

Авторские приёмы создания образа: -смысл имени и фамилии героя; -смысловая роль его первого появления в произведении; -портрет, чьими глазами он дается; -пейзаж, связанный с героем, его душевным состоянием; -интерьер; вещи, характеризующие героя; -речь героя; особенности внутренних монологов; -поступки героя, раскрывающие его характер, их место в сюжете, сны героя и их художественная функция; -художественные детали, характерные для образа героя; -герой в оценке других персонажей, изменение его самооценки.

Способы выражения отношения автора к герою (прямые/косвенные).

Литературная критика об образе героя.

Место героя в творчестве писателя и историко-литературном процессе.

Структурно-семантический аспект

Звуковой строй текста (звукопись и её роль). Стихотворный размер и его смысловая роль. Особенность рифмовки и ее смысловая роль. Поэтические интонации. Изменение настроения текста.

Лексический строй языка (количественные и качественные характеристики частей речи). Изобразительно-выразительные средства языка (тропы).

Синтаксический строй текста. Изобразительно-выразительные средства языка (фигуры).

Образный ряд (ключевые образы и образы-символы и т.п.). Композиция (сколько частей и как они взаимосвязаны). Особенности строфики.

Смысл названия стихотворения. Внутренний облик героя

Историко-культурный аспект

Место стихотворения в творчестве поэта (в мировом культурном процессе).

Историко-культурные и биографические комментарии.

Особенности жанра стихотворения и их смысловая роль.

Тематика стихотворения, отражение в нём основных мотивов творчества поэта.

Эпиграф и его смысловая роль. Посвящение и его смысловая роль.

Скрытые цитаты, литературные и культурные ассоциации, переклички.

Подзаголовок и его смысловая роль. 8. Датировка, место написания

АВТОНОМНАЯ НЕКОММЕРЧЕСКАЯ ОРГАНИЗАЦИЯ ВЫСШЕГО ОБРАЗОВАНИЯ
«ВЫСШАЯ ШКОЛА СЦЕНИЧЕСКИХ ИСКУССТВ»

Факультет ТЕАТРОВЕДЕНИЯ И ТЕАТРАЛЬНЫХ ТЕХНОЛОГИЙ

УТВЕРЖДАЮ

Ректор Райкин К.А.

«02» июня 2025 г.

РАБОЧАЯ ПРОГРАММА ДИСЦИПЛИНЫ *(МОДУЛЯ)*

ИСТОРИЯ РУССКОЙ ЛИТЕРАТУРЫ

Основная профессиональная образовательная программа
высшего образования – программа бакалавриата по направлению подготовки
52.03.04 ТЕХНОЛОГИЯ ХУДОЖЕСТВЕННОГО ОФОРМЛЕНИЯ СПЕКТАКЛЯ

Направленность (профиль):
СЦЕНИЧЕСКОЕ ОФОРМЛЕНИЕ СПЕКТАКЛЯ
(ХУДОЖНИК-ТЕХНОЛОГ СЦЕНЫ)

Квалификация выпускника
БАКАЛАВР

Москва
2025

Содержание

1. Цель и задачи освоения дисциплины (модуля)

2. Перечень планируемых результатов обучения по дисциплине (модулю), соотнесенных с индикаторами достижения компетенций, обеспечивающие достижение результатов освоения образовательной программы.

3. Место дисциплины в структуре образовательной программы

4. Объем дисциплины (модуля) в зачетных единицах с указанием количества академических часов, выделенных на контактную работу обучающихся с преподавателем (по видам учебных занятий) и на самостоятельную работу обучающихся

5. Содержание дисциплины (модуля), структурированное по темам, разделам с указанием количества академических часов и видов учебных занятий

5.1. Содержание разделов, тем дисциплины (модуля)

5.2. Содержание семинарских/практических занятий

5.3. Самостоятельная работа обучающихся по освоению дисциплины (модуля)

6. Учебно-методическое и информационное обеспечение дисциплины

6.1. Электронный образовательный ресурс

6.2. Перечень основной и дополнительной литературы, необходимой для освоения дисциплины

6.3. Перечень ресурсов информационно-телекоммуникационной сети «Интернет», используемых при освоении дисциплины

7. Описание материально-технической базы, необходимой для осуществления образовательного процесса по дисциплине

7.1. Перечень программного обеспечения

7.2. Материально-техническое обеспечение

8. ФОНД ОЦЕНОЧНЫХ СРЕДСТВ ДЛЯ ПРОВЕДЕНИЯ ПРОМЕЖУТОЧНОЙ АТТЕСТАЦИИ И ТЕКУЩЕГО КОНТРОЛЯ УСПЕВАЕМОСТИ ПО ДИСЦИПЛИНЕ (МОДУЛЮ)

8.1. Текущий контроль успеваемости

8.2. Промежуточная аттестация

9. МЕТОДИЧЕСКИЕ МАТЕРИАЛЫ

Рабочая программа дисциплины:
«История русской литературы»

Рабочая программа дисциплины разработана в соответствии с требованиями Федерального государственного образовательного стандарта высшего образования – бакалавриат по направлению подготовки 52.03.04 Технология художественного оформления спектакля, утвержденным приказом Министерства образования и науки Российской Федерации от 16.11.2017 г. № 1123.

Организация-разработчик: АНО «Высшая школа сценических искусств»

1. Цель и задачи освоения дисциплины (модуля)

Цель освоения дисциплины: формирование и аналитическое восприятие базовых культурных ценностей, заложенных в русской литературе, воспитание художественного вкуса, освоение литературного и интеркультурного духовного пространства России в процессе изучения ярчайших литературных памятников.

Задачи освоения дисциплины: при изучении настоящего курса студенты должны, получить представление об становлении литературы, уметь постигать образную структуру художественного текста, анализировать произведения в контексте эпохи и с позиции современной науки, овладеть умением интерпретировать тексты, знать основные тенденции развития литературы от античности до наших дней.

2. Перечень планируемых результатов обучения по дисциплине (модулю), соотнесенных с индикаторами достижения компетенций, обеспечивающие достижение результатов освоения образовательной программы.

Компетенция	Индикатор достижения компетенции (ИД)	Планируемый результат обучения по дисциплине, соотнесенный с ИД
ОПК-1 Способен понимать и применять особенности выразительных средств искусства на определенном историческом этапе	**ОПК-1.1** Знает основы теории и истории искусства **ОПК-1.2** Умеет анализировать особенности выразительных средств искусства определенного исторического периода. **ОПК-1.3** Применяет в собственной профессиональной деятельности знания особенностей выразительных средств искусства	**Знать:** историю и теорию искусства, его виды, жанры (эпохи, стили, направления); этапы и формы развития искусства, особенности функционирования в различные эпохи; систему общих и универсальных понятий, прилагаемых к искусству; **Уметь:** оценивать достижения художественной культуры и искусства на основе знания исторического контекста; анализировать произведения литературы и искусства; высказывать собственные обоснованные и аргументированные взгляды. **Владеть:** профессиональной лексикой, грамотно использовать ее в своей деятельности.

3. Место дисциплины в структуре образовательной программы

Дисциплина *(модуль)* «История русской литературы» относится к обязательной части Блока 1 «Дисциплины (модули)» образовательной программы.

4. Объем дисциплины (модуля) в зачетных единицах с указанием количества академических часов, выделенных на контактную работу обучающихся с преподавателем (по видам учебных занятий) и на самостоятельную работу обучающихся

Вид учебной работы		Трудоемкость					
		зач. ед.	час.	по семестрам, час.			
				2	3	4	5
Общая трудоемкость по учебному плану		**8**	**288**	***72***	***108***	***108***	
Лекции (Л)			104	36	32	36	
Семинарские занятия (С)			34		16	18	
Контроль самостоятельной работы (КСР)							
Самостоятельная работа (СРС)			134	32	56	46	
Консультация			2			2	
Промежуточная аттестации	Экзамен		6			6	
	Зачет/зачет с оценкой		8	4	4		

5. Содержание дисциплины (модуля), структурированное по темам, разделам с указанием количества академических часов и видов учебных занятий

№ п/п	Наименование раздела, темы	Количество академических часов – всего	из них					Формируемые компетенции
			Лекции	Семинарские	Контроль СРС	Самостоятельная работа	Консультации	
1	РАЗДЕЛ I. Древнерусская литература и ее роль в развитии русской культуры	22	12			10		ОПК-1
2	РАЗДЕЛ II. Русская литература XVIII века	22	12			10		ОПК-1
3	РАЗДЕЛ III. Периодизация русской литературы XIX века. Литература первой трети XIX века	24	12			12		ОПК-1
4	РАЗДЕЛ IV. Русская литература 2-й трети XIX века.	30	10	4		16		ОПК-1
5	РАЗДЕЛ V Русская литература последней трети XIX века	36	10	6		20		ОПК-1
6	РАЗДЕЛ VI. Литература конца XIX – начала XX веков	38	12	6		20		ОПК-1
7	РАЗДЕЛ VII. Литература 1917–1930-х гг.	32	12	6		14		ОПК-1
8	РАЗДЕЛ VIII. Советская литература 1940–1980-х годов.	34	12	6		16		ОПК-1
9	РАЗДЕЛ IX Текущий литературный процесс (начало XXI века): очертания, имена, стилевые и жанровые тенденции	32	10	6		16		ОПК-1
Подготовка к зачету/экзамену		**16**				**14**	**2**	ОПК-1
Итого объём часов дисциплины		**288**	**104**	**34**		**148**	**2**	

5.1. Содержание разделов, тем дисциплины (модуля)

РАЗДЕЛ I. Древнерусская литература и ее роль в развитии русской культуры

Своеобразие русской литературы XI – XVII вв. Вопрос о периодизации.

Жанровая система древнерусской литературы.

Краткий очерк становления древнерусской литературы.

Литература домонгольского периода. Литература периода феодальной раздробленности.

Литература периода формирования централизованного государства.

Литература XVI в.: своеобразие жанров и стилей.

Литература XVII в.: традиционное и новаторское в ней.

РАЗДЕЛ II. Русская литература XVIII века

Значение и периодизация литературы XVIII века.

Литература петровской эпохи (1-й трети XVIII века).

Классицизм как литературное направление.

Литература 1730–1760-х гг.; творчество М. В. Ломоносова, А. П. Сумарокова.

Литература последней трети XVIII века: поэзия, драматургия, журналистика, демократическая проза.

Творчество Д. И. Фонвизина, А. Н. Радищева, Г. Р. Державина.

Русский сентиментализм, творчество

Н. М. Карамзина.

Русская драматургия 2-й половины XVIII века: имена и тенденции.

РАЗДЕЛ III. Периодизация русской литературы XIX века.

Литература первой трети XIX века

Различные подходы к периодизации русской литературы XIX века.

Своеобразие литературы первой трети века.

Романтизм, его разновидности. Творчество К. Н. Батюшкова, В. А. Жуковского, К. Ф. Рылеева.

Реализм как метод и литературное направление. Реалистические начала в творчестве И.А. Крылова, А. С. Грибоедова.

Поэты пушкинского круга.

Творчество А. С. Пушкина.

Творчество М. Ю. Лермонтова.

Творчество Н. В. Гоголя.

РАЗДЕЛ IV. Русская литература 2-й трети XIX века.

Литература 1840-х годов и предреформенной поры.

Писатели «натуральной школы». Деятельность В. Г. Белинского, его борьба за реализм.

Общественно-литературная ситуация 1860-х годов.

Журналистика и литературная критика.

Творчество А. И. Герцена, И. А. Гончарова, Ф. И. Тютчева, А. А. Фета, А. Н. Островского, И. С. Тургенева.

Общественно-литературная деятельность Н. А. Некрасова, Н. Г. Чернышевского. Литературно-критическая деятельность Н. А. Добролюбова, Д. И. Писарева.

РАЗДЕЛ V. Русская литература последней трети XIX века.

Общественно-литературное движение последней трети XIX в.

Творчество

М. Е. Салтыкова-Щедрина,

Ф. М. Достоевского,

Л. Н. Толстого,

Г. И. Успенского,

Н. С. Лескова,

А. П. Чехова.

Литературные итоги XIX века.

РАЗДЕЛ VI. Литература конца XIX – начала XX веков

Общая характеристика историко-литературного процесса рубежа веков.

Русский реализм рубежа веков, его формы и разновидности.

Творчество А. И. Куприна. Творчество И. А. Бунина.

Проза и драматургия Л. Н. Андреева.

Проза и драматургия М. Горького.

Модернистские течения в поэзии и прозе.

Символизм; творчество А. А. Блока.

Акмеизм. Футуризм.

Творчество В.В. Маяковского, Н. С. Гумилева

РАЗДЕЛ VII. Литература 1917–1930-х гг.

1917 год и его роль в развитии литературы.

Три потока русской литературы как следствие социально-исторических катаклизмов.

Художественные поиски литературы 1920-х годов.

Литература и советская идеология, политика партии в области литературы. Концепция социалистического реализма.

Тема революции и Гражданской войны в литературе.

Творчество В. Маяковского, С. Есенина, О. Мандельштама.

Проза и драматургия М. А. Булгакова. Народное сознание в прозе А. П. Платонова.

Литература русского зарубежья, «миссия русской эмиграции»

РАЗДЕЛ VIII. Советская литература 1940–1980-х годов.

Литература и публицистика в годы Великой Отечественной войны.

Литература хрущёвской «оттепели».

Пути развития прозы в 1960–1980-х годах.

Поэзия 2-й половины XX века.

Драматургия 1960–1980-х гг.

Творчество А. И. Солженицына, Т. Твардовского, Ю. В. Трифонова,

В. Аксёнова,
В. М. Шукшина, В. Г. Распутина, И. А. Бродского,
А. В. Вампилова,
братьев Стругацкие и др.

РАЗДЕЛ IX. Текущий литературный процесс (начало XXI века): очертания, имена, стилевые и жанровые тенденции

Тенденции развития прозы, драматургии, поэзии.
Репрезентативные имена и произведения.

5.2. Содержание семинарских занятий

Практическое занятие 1

Вопросы для обсуждения:

1. «Повесть временных лет». Вопрос о раннем русском летописании. Состав и композиция. Ансамблевый принцип композиции.
2. «Сказание о Борисе и Глебе». Жанр жития в древнерусской литературе до монгольского периода.
3. «Слово о полку Игореве» как высшее достижение древнерусской литературы
4. Динамика житийного жанра в «Житии Александра Невского».

Практическое занятие 2

Вопросы для обсуждения:

1. Новые жанровые модификации повести в русской литературе XVII века.
2. Открытие «частного человека» в литературе XVII века. Принципы изображения человека в повестях: «Повесть о Фроле Скобееве», «Повесть о Горе-Злочастии».
3. «Житие протопопа Аввакума».Трансформация житийного жанра
4. Герой произведения, объединение в образе высокого и низкого начал, героического и человеческого.

Практическое занятие 3

Вопросы для обсуждения:

1. Классицизм: идейно-философская основа и художественные принципы
2. Особенности русского классицизма
3. Ломоносов-драматург. Ломоносов – поэт.
4. Фигура А.П. Сумарокова: творческий путь, идейно-эстетические установки
5. Трагедии Сумарокова как школа гражданской добродетели
6. Воплощение классицистической эстетики в комедиях Сумарокова

Практическое занятие 4

Вопросы для обсуждения:

1. Периодизация творчества А.С. Пушкина. Романтическая поэма в творчестве Пушкина
2. «Евгений Онегин» А.С. Пушкина как «энциклопедия русской жизни»
3. М.Ю. Лермонтов. «Мцыри»: идейно-художественное своеобразие поэмы.
4. Идейно-художественные особенности романа М.Ю. Лермонтова «Герой нашего времени».
5. Н.В. Гоголь-драматург. Художественные принципы.

Практическое занятие 5

Вопросы для обсуждения:

1. Эпоха в лицах в романах И.С. Тургенева. Анализ одного из прочитанных романов («Рудин», «Дворянское гнездо», «Накануне»).
2. Жанровые, композиционные особенности романа И.С. Тургенева «Отцы и дети». Базаров в видении Тургенева, оценках критики и вашем восприятии.
3. Проблематика романа И.А. Гончарова «Обломов». Обломов и обломовщина.
4. Особенности композиции романа И.А. Гончарова «Обломов». Особенности образной системы романа.

Практическое занятие 6

Вопросы для обсуждения:

1. А.Н. Островский и его роль в развитии русского театра. Периодизация творчества.
2. Драма А.Н. Островского «Гроза»: время создания и отражение его тенденций в пьесе, особенности конфликта, система образов.
3. Обличение безнравственности буржуазного общества в драме А.Н. Островского «Бесприданница». Образ Ларисы Огудаловой.

4. Сатирические комедии А.Н. Островского позднего периода. Проблематика и идейно-художественные особенности комедии «Лес».

5. Драматургия А.Н. Островского позднего периода. Универсальный характер социального и психологического анализа

Практическое занятие 7

Вопросы для обсуждения:

1. Поэты пушкинской поры в кратких портретах (Д. Давыдов, Е. Баратынский, П. Вяземский и др.)

2. А.С. Пушкин. «Повести Белкина». Композиция цикла и отдельных повестей. Художественно-повествовательная концепция.

3. А.С. Пушкин «Пиковая дама» как философско-психологическая повесть.

4. А.С. «Дубровский» как подступы к социальному роману.

Практическое занятие 8

Вопросы для обсуждения:

1. А.С. Пушкин «Капитанская дочка»: поиск общенациональной положительной идеи.

2. Жанровая природа. Сюжетно-композиционное мастерство Пушкина

3. Нравственно-этическая и социально-историческая, историософская проблематика.

4. Трагедия А.С. Пушкина «Борис Годунов»: идейно-художественные особенности.

5. «Маленькие трагедии» А.С. Пушкина

6. Жанровая природа цикла. Пушкинская онтология и аксиология.

Практическое занятие 9

Вопросы для обсуждения:

1. Юношеский этап в творчестве Лермонтова. Жанровое своеобразие.

2. «Бородино» и «Смерть поэта»: разные аспекты проблемы национального сознания.

3. Ст. «Дума»: поэтический анализ судьбы поколения.

4. Стихотворения 1839-1841 г.

5. Жанр романтической поэмы в творчестве Лермонтова.

6. «Герой нашего времени» - первый русский социально-психологический и социально-философский роман.

Практическое занятие 10

Вопросы для обсуждения:

1. М.Ю. Лермонтов-драматург.

2. Идейно-художественные особенности драмы Лермонтова «Маскарад».

3. Проблематика, характеристика образов.

4. Идейно-художественная роль образа Арбенина.

Практическое занятие 11

Вопросы для обсуждения:

1. Н.В. Гоголь. «Вечера на хуторе близ Диканьки».

2. Связь композиции сборника Гоголя «Миргород» с идейно-художественным замыслом автора.

3. «Петербургские повести» Гоголя и эстетика натуральной школы.

4. Тема «маленького человека» в повестях Н.В. Гоголя «Нос» и «Шинель»

Практическое занятие 12

Вопросы для обсуждения:

1. Идейно-художественные особенности комедии Н.В. Гоголя «Женитьба»

2. Комедия Н.В. Гоголя «Ревизор»

3. «Ревизор» как социальная комедия. Сатирический пафос комедии.

4.Нравственно-философская проблематика комедии.

5. Особенности композиции. Своеобразие развязки. Смысл «немой» сцены.

6. Взгляды Н.В. Гоголя на театр.

Практическое занятие 13

Вопросы для обсуждения:

1. А.И.Куприн в ряду реалистов рубежа веков.

2. Повесть «Олеся». Идейно-художественные особенности, проблематика.

3. Повесть «Поединок». Глубина социального анализа и философского мышления в повести.

4. Тема любви в повести «Гранатовый браслет». Особенности конфликта. Тема маленького человека и ее преодоление. Гуманистические идеалы писателя.

Практическое занятие 14

Вопросы для обсуждения:

1. И.А. Бунин в ряду реалистов рубежа веков. Многообразие художественного мира Бунина.

2. Мир дворянской усадьбы и его крушение. Русская деревня и русский народ в бунинском изображении.

3. Бунинское осмысление любви. Сборник рассказов «Темные аллеи». Идейный смысл рассказа.

4. «Человек из Сан-Франциско». Поэтика рассказа, композиция, символика. Бунинская философия истории.

Практическое занятие 15

Вопросы для обсуждения:

1. М. Горький в ряду реалистов рубежа веков. Своеобразие горьковского извода реализма.

2. Особенности драматургии Горького, ее переклички с Чеховым.

3. Драма «На дне»: Социальное и философское в пьесе.

4. Пьесы Горького «Мещане», «Дачники», «Егор Булычов» и др.

Практическое занятие 16

Вопросы для обсуждения:

1. Русский символизм, его история и своеобразие.

2. Сообщения студентов о творчестве ведущих представителей направления.

3. Анализ репрезентативных произведений. Акмеизм как отрицатель и преемник символизма. 4. Поэзия Н.С. Гумилева, анализ репрезентативных стихотворений.

5. Русский футуризм -авангардное и постсимволистское явление. Особенности русского футуризма. Ведущие представители направления.

Практическое занятие 17

Вопросы для обсуждения:

1. Творчество В. В. Маяковского. Мир и человек в ранней лирике, в поэме «Облако в штанах».

2. В.В. Маяковский Авангардная природа творчества Маковского.

3. Маяковский и советская власть: реальная драма отношений. Стихи Маяковского о революции.

4. Сатирическая поэзия Маяковского советского периода. Представления «о месте поэта в рабочем строю».

Практическое занятие 18

Вопросы для обсуждения:

1. Ведущие темы и проблемы литературы 1917-1920-х годов.

2. Определяющие стилевые тенденции в прозе данного периода.

3. И. Бабель. «Конармия». Проблематика и поэтика цикла.

4. Фадеев. «Разгром». Новое понимание гуманизма в романе.

5. М.А. Шолохов. «Донские рассказы». Авторская позиция и формы ее воплощения. «Тихий Дон»: трагедия героя и традиция народа в романе.

Практическое занятие 19

Вопросы для обсуждения:

1. А.А. Блок и революция. Публицистика революционных лет. Поэма «Двенадцать».

2. С.А. Есенин. Мир лирики Есенина. Философская лирика. Трагедия русской деревни в поэзии Есенина.

3. А.А. Ахматова: жизнь и судьба Тема судьбы России в творчестве Ахматовой, ее эволюция. Трагизм судьбы и стоицизм его преодоления.

4. Поэма «Реквием». Идейно-художественный анализ. Любовная лирика Ахматовой.

5. На занятиях также может быть рассмотрено творчество: О.Э. Мандельштама; Б.Л. Пастернака, М.И. Цветаевой; Н.А. Заболоцкого и др. поэтов (по выбору студентов).

Практическое занятие 20

Вопросы для обсуждения:

1. Б.Л. Пастернак. Жанровая природа «Доктора Живаго». «Доктор Живаго» как постсимволистский роман. Галерея типов эпохи. Образ русского интеллигента Юрия Живаго.

2. А.И. Солженицын: жизнь и судьба. «Один день Ивана Денисовича». Открытие темы лагерей и репрессий в литературе.

3. Проблематика, идейная направленность рассказа «Матренин двор».

4. «Архипелаг ГУЛАГ» как художественный феномен. «В круге первом»: социально-историческая и философско-этическая проблематика романа.

Практическое занятие 21

Вопросы для обсуждения:

1. Драматургия 1950-1960-х гг. Лирическое начало в театре шестидесятых. Творчество А. Арбузова; А. Володина.

2. Драматургия 1970-х гг.: авторы и тенденции. Драматургическое творчество Э. Радзинского.

3. Творчество А. Вампилова. Жанровое своеобразие, сложный жанровый синтез в его пьесах. Нравственные, психологические проблемы в творчестве. Вампилов на сцене сегодня.

4. Пьесы Г. Горина. Пьесы Горина как философские притчи.

5. Л. Петрушевская – драматург. Смешное и страшное в пьесах Петрушевской.

Типовые вопросы к семинарским занятиям:

творческая биография писателя - история создания произведения (произведений)

анализ произведения: жанровое своеобразие, проблематика, идея, место в контексте творчества автора, в литературном процессе современности, система образов (главные герои, организация образов, характеристики

внешний и внутренний портрет, речь героев, пейзаж, интерьер, динамика образа и т.д.), конфликт, композиционные особенности (эпиграфы, предисловия, экспозиция, завязка, развитие действия, кульминация и развязка, ключевые эпизоды и т.д.), внимание к характерным чертам индивидуального стиля писателя (особенно к выразительным средствам, деталям – внешним, психологическим, символическим, – языку – лексический и стилистический уровни, синтаксис), сравнение с творческим опытом отечественной и мировой литературы вне современного контекста.

Анализ произведения можно выстраивать в различной последовательности: от содержательного уровня к формальному и наоборот, главное, стремиться к логичности изложения и аргументировать свою точку зрения примерами из теста, близкими вам своим подходом к проблеме литературоведческими исследованиями

5.3. Самостоятельная работа обучающихся по освоению дисциплины (модуля)

Раздел (тема) дисциплин, его содержание	Вид, содержание самостоятельной работы
РАЗДЕЛ I. Древнерусская литература и ее роль в развитии русской культуры	Подготовка к семинарскому занятию, устному опросу Изучение дополнительной литературы (работа с учебной литературой, методическими материалами по теме) Чтение и анализ литературного произведения. Практический анализ выразительных средств литературного сочинения или его фрагмента
РАЗДЕЛ II. Русская литература XVIII века	Подготовка к семинарскому занятию, устному опросу Изучение дополнительной литературы (работа с учебной литературой, методическими материалами по теме) Чтение и анализ литературного произведения. Практический анализ выразительных средств литературного сочинения или его фрагмента
РАЗДЕЛ III. Периодизация русской литературы XIX века. Литература первой трети XIX века	Подготовка к семинарскому занятию, устному опросу Изучение дополнительной литературы (работа с учебной литературой, методическими материалами по теме) Чтение и анализ литературного произведения. Практический анализ выразительных средств литературного сочинения или его фрагмента
РАЗДЕЛ IV. Русская литература 2-й трети XIX века.	Подготовка к семинарскому занятию, устному опросу Изучение дополнительной литературы (работа с учебной литературой, методическими материалами по теме) Чтение и анализ литературного произведения. Практический анализ выразительных средств литературного сочинения или его фрагмента
РАЗДЕЛ V Русская литература последней трети XIX века	Подготовка к семинарскому занятию, устному опросу Изучение дополнительной литературы (работа с учебной литературой, методическими материалами по теме) Чтение и анализ литературного произведения.

	Практический анализ выразительных средств литературного сочинения или его фрагмента
РАЗДЕЛ VI. Литература конца XIX – начала XX веков	Подготовка к семинарскому занятию, устному опросу Изучение дополнительной литературы (работа с учебной литературой, методическими материалами по теме) Чтение и анализ литературного произведения. Практический анализ выразительных средств литературного сочинения или его фрагмента
РАЗДЕЛ VII. Литература 1917–1930-х гг.	Подготовка к семинарскому занятию, устному опросу Изучение дополнительной литературы (работа с учебной литературой, методическими материалами по теме) Чтение и анализ литературного произведения. Практический анализ выразительных средств литературного сочинения или его фрагмента
РАЗДЕЛ VIII. Советская литература 1940–1980-х годов.	Подготовка к семинарскому занятию, устному опросу Изучение дополнительной литературы (работа с учебной литературой, методическими материалами по теме) Чтение и анализ литературного произведения. Практический анализ выразительных средств литературного сочинения или его фрагмента
РАЗДЕЛ IX Текущий литературный процесс (начало XXI века): очертания, имена, стилевые и жанровые тенденции	Подготовка к семинарскому занятию, устному опросу Изучение дополнительной литературы (работа с учебной литературой, методическими материалами по теме) Чтение и анализ литературного произведения. Практический анализ выразительных средств литературного сочинения или его фрагмента

6. Учебно-методическое и информационное обеспечение дисциплины

6.1. Электронный образовательный ресурс

1.	Электронная библиотечная система «Университетская Библиотека Онлайн»	http://www.biblioclub.ru/

6.2. Перечень основной и дополнительной литературы, необходимой для освоения дисциплины

Основная литература:

1. Давыдова, Т. Т. История русской литературы XX века: от символизма до постмодернизма : учебное пособие для студентов гуманитарных факультетов : [16+] / Т. Т. Давыдова, И. К. Сушилина. – 2-е изд., перераб. и доп. – Москва : ФЛИНТА, 2020. – 414 с. – Режим доступа: по подписке. – URL: https://biblioclub.ru/index.php?page=book&id=607465 (дата обращения: 26.08.2024). – Библиогр. в кн. – ISBN 978-5-9765-4329-4. – Текст : электронный.
2. Картузова, М. В. История русской литературы XI – первой трети XIX века : учебное пособие : [16+] / М. В. Картузова, Л. А. Ходанен ; Кемеровский государственный институт культуры. – Кемерово : Кемеровский государственный институт культуры (КемГИК), 2020. – 199 с. – Режим доступа: по подписке. – URL: https://biblioclub.ru/index.php?page=book&id=696612 (дата обращения: 26.08.2024). – Библиогр. в кн. – ISBN 978-5-8154-0539-4. – Текст : электронный.
3. Сытина, Ю. Н. История русской литературы XIX века : тесты : учебное пособие : [12+] / Ю. Н. Сытина. – Москва : ФЛИНТА, 2020. – 128 с. – Режим доступа: по подписке. – URL: https://biblioclub.ru/index.php?page=book&id=611392 (дата обращения: 26.08.2024). – ISBN 978-5-9765-4372-0. – Текст : электронный.
4. История отечественной литературы : учебник : [16+] / Р. З. Хайруллин, Ж. Н. Критарова, А. Ф. Галимуллина [и др.] ; под ред. Р. З. Хайруллина, Э. В. Михальского. – Москва : Директ-Медиа, 2025. – 388 с. : схем., табл. – Режим доступа: по подписке. – URL: https://biblioclub.ru/index.php?page=book&id=707518 (дата обращения: 26.08.2024). – Библиогр.: с. 377-383. – ISBN 978-5-4499-4453-5. – Текст : электронный.

5. Калашникова, А. Л. История русской поэзии второй половины XIX века : учебное пособие : [16+] / А. Л. Калашникова, К. В. Синегубова ; Кемеровский государственный университет. – Кемерово : Кемеровский государственный университет, 2022. – 148 с. : ил. – Режим доступа: по подписке. – URL: https://biblioclub.ru/index.php?page=book&id=700667 (дата обращения: 26.08.2024). – Библиогр. в кн. – ISBN 978-5-8353-2895-6. – Текст : электронный.
6. Есин, Б. И. Три века московской журналистики : учебное пособие : [16+] / Б. И. Есин, И. В. Кузнецов. – 5-е изд., стер. – Москва : ФЛИНТА, 2022. – 255 с. : ил. – Режим доступа: по подписке. – URL: https://biblioclub.ru/index.php?page=book&id=56232 (дата обращения: 26.08.2024). – ISBN 978-5-89349-786-1. – Текст : электронный.
7. Подворная, А. В. Поэзия и проза Серебряного века : опыт анализа художественных текстов : учебное пособие : [16+] / А. В. Подворная, Т. И. Подкорытова, Н. В. Макшеева ; Омский государственный педагогический университет. – Омск : Омский государственный педагогический университет (ОмГПУ), 2020. – 98 с. – Режим доступа: по подписке. – URL: https://biblioclub.ru/index.php?page=book&id=616276 (дата обращения: 26.08.2024). – ISBN 978-5-8268-2250-0. – Текст : электронный.

Дополнительная литература:

1. Кременцов, Л. П. Русская литература в XX веке : обретения и утраты : учебное пособие : [12+] / Л. П. Кременцов. – 5-е изд., стер. – Москва : ФЛИНТА, 2021. – 224 с. – Режим доступа: по подписке. – URL: https://biblioclub.ru/index.php?page=book&id=103800 (дата обращения: 26.08.2024). – Библиогр.: с. 218-220. – ISBN 978-5-9765-0008-2. – Текст : электронный.
2. Кириллина, О. М. Русская литература : теоретический и исторический аспекты : учебное пособие : [16+] / О. М. Кириллина. – 3-е изд., стер. – Москва : ФЛИНТА, 2021. – 120 с. – Режим доступа: по подписке. – URL: https://biblioclub.ru/index.php?page=book&id=69141 (дата обращения: 26.08.2024). – Библиогр. в кн. – ISBN 978-5-9765-1033-3. – Текст : электронный.

6.3. Перечень ресурсов информационно-телекоммуникационной сети «Интернет», используемых при освоении дисциплины

1.	Российская Государственная библиотека. Электронный каталог	http://www.rsl.ru/index.php?f=97
2.	Альдебаран.	http://aldebaran.ru/
3.	Библиотека Гумер.	https://www.gumer.info/
4.	Библиотека научной и студенческой информации	http://bibliofond.ru
5.	Научная педагогическая электронная библиотека	http://elib.gnpbu.ru/
6.	Научная электронная библиотека eLIBRARY.RU	http://e-library.ru
7.	Научная электронная библиотека КиберЛенинка	http://cyberleninka.ru
8.	Национальная электронная библиотека	http://нэб.рф
9.	Некоммерческая электронная библиотека «ImWerden»: искусство, театр, кино и музыка	http://imwerden.de/
10.	Портал культурного наследия России	http://www.culture.ru
11.	Российская государственная библиотека искусств	http://liart.ru/ru/
12.	Электронная библиотека учебников	http://studentam.net/
13.	Библиотека Максима Мошкова	http://lib.ru/
14.	Классика.ру	https://klassika.ru/
15.	Русская виртуальная библиотека	https://rvb.ru/
16.	Библиотека изобразительных искусств	http://www.artlib.ru/
17.	Электронные публикации Института русской литературы (Пушкинского Дома) РАН	http://lib.pushkinskijdom.ru/
18.	Журнальный зал	https://magazines.gorky.media/
19.	Энциклопедии Кирилла и Мефодия	http://www.megabook.ru

7. Описание материально-технической базы, необходимой для осуществления образовательного процесса по дисциплине

.1. Перечень программного обеспечения

1.	Лицензионное программное обеспечение	операционная система Windows XP, Microsoft windows 8, Microsoft office 2013
2.	Свободно распространяемое программное обеспечение	OpenOffice: Writer, Calc, Impress, Draw, Base, Math
3.	Свободно распространяемое программное обеспечение отечественного производства	Яндекс.Браузер (https://browser.yandex.ru/), Dicter (https://www.dicter.ru/), Windows Player (https://windowsplayer.ru/), WindowsRar (https://windowsrar.ru/), PDFMaster (https://pdfmaster.ru/), ASTRA LINUX SPECIAL EDITION (https://astralinux.ru/products/astra-linux-special-edition/), LibreOffice (https://ru.libreoffice.org/), Okular (https://okular.kde.org/ru/download/), Редактор изображений Gimp (https://www.gimp.org/)

7.2. Материально-техническое обеспечение

№ п\п	Наименование помещений	Назначение помещений	Оснащенность (оборудование) помещений
1.	Учебная аудитория для проведения учебных занятий № 411	Учебная аудитория для проведения занятий лекционного и (или) семинарского типа и (или) групповые консультации, и (или) индивидуальную работу обучающихся (в том числе индивидуальные консультации), проведения практик, текущего контроля и промежуточной аттестации	– Рабочее место преподавателя: ПК-Моноблок Lenovo с доступом к сети Интернет и обеспечением доступа в электронную информационно-образовательную среду Института.. – Рабочее место обучающегося: 8 шт. ПК Моноблок Lenovo с доступом к сети Интернет и в ЭИОС Института.. – Интерактивная доска (Panasonic UB-T880W с проектором Panasonic PT-CW240). – Мебель учебная (столы, стулья).
2.	Помещение для самостоятельной работы	Помещение для самостоятельной работы обучающихся	Читальный зал: – Посадочных мест: 15 – Рабочее место обучающегося: 15 шт. ПК Моноблок Lenovo с доступом к сети Интернет и в ЭИОС Вуза. – ЖК телевизор «Panasonic 42». – Учебная мебель (столы, стулья)

8. ФОНД ОЦЕНОЧНЫХ СРЕДСТВ ДЛЯ ПРОВЕДЕНИЯ ПРОМЕЖУТОЧНОЙ АТТЕСТАЦИИ И ТЕКУЩЕГО КОНТРОЛЯ УСПЕВАЕМОСТИ ПО ДИСЦИПЛИНЕ (МОДУЛЮ)

8.1. Текущий контроль успеваемости

Показателями оценивания результатов текущего контроля успеваемости обучающихся по дисциплине является:

активность обучающегося в рамках аудиторных учебных занятий: на лекционных и семинарских (практических) занятиях – уровень знаний, умений и навыков, продемонстрированных обучающимся;

результаты самостоятельной работы: письменные работы (доклады, статьи и другие публикации, эссе и т.п.), творческие работы и объекты и др;

посещаемость учебных занятий по дисциплинам (модулям), практикам;

другие значимые результаты работы обучающегося.

Текущий контроль успеваемости по дисциплине (модулю) проводится в ходе семинарских (практических) занятий методами устного или письменного опроса (работ), в процессе выступлений обучающихся.

Критерии оценки и оценочные материалы для проведения текущего контроля успеваемости:

Устный опрос

Устный опрос проводится по пройденным темам курса в ходе семинарских занятий.

Шкала оценивания	Критерии выставления оценок
«Отлично»	1) полное раскрытие вопроса; 2)указание точных названий и определений; 3) правильная формулировка понятий и категорий; 4) самостоятельность ответа, умение вводить и использовать собственные классификации и квалификации, анализировать и делать собственные выводы по рассматриваемой теме; 5) использование дополнительной литературы и иных материалов и др.
«Хорошо»	1) недостаточно полное, по мнению преподавателя, раскрытие темы; 2) несущественные ошибки в определении понятий, категорий и т.п., кардинально не меняющих суть изложения; 3) использование устаревшей учебной литературы и других источников
«Удовлетворительно»	1) отражение лишь общего направления изложения лекционного материала и материала современных учебников; 2) наличие достаточного количества несущественных или одной-двух существенных ошибок в определении понятий и категорий и т. п.; 3) использование устаревшей учебной литературы и других источников; 4) неспособность осветить проблематику учебной дисциплины и др.
«Неудовлетворительно»	1) нераскрытые темы; 2) большое количество существенных ошибок; 3) отсутствие умений и навыков, обозначенных выше в качестве критериев выставления положительных оценок др.

Тестирование

Тестирование – письменный опрос проводится в ходе семинарских занятий

Шкала оценивания	Критерии выставления оценок
Отлично	85 – 100 %
Хорошо	75 – 84 %
Удовлетворительно	65 – 74 %
Неудовлетворительно	0 – 64 %

Примерный перечень вопросов/заданий текущего контроля успеваемости

Тест 1

1. Бессменным председателем «Общества русских драматических писателей и оперных композиторов» был:
а) Чехов А.П.
б) Островский А.Н.
в) Сумароков А.П.

2. Первым в русской литературе писателем, начавшим изучать личность «нового человека» - шестидесятника, является:
а) Н.В. Гоголь
б) А.Н. Радищев
в) И.С. Тургенев

3. В какой из нижеперечисленных поэм Н. А. Некрасова появляется образ странников-правдоискателей?
а) «Дедушка»
б) «Кому на Руси жить хорошо»
в) «Русские женщины»

4. Ведущие темы творчества М.Ю. Лермонтова:
а) тема вольности, тема критики светского общества, тема борьбы
б) тема отчизны, тема природы, тема искусства
в) тема родины, тема любви, тема одиночества

5**.** Русский поэт-классицист, издававший первый русский частный журнал «Трудолюбивая пчела»
а) А. П. Сумароков
б) Г. Р. Державин
в) М. М. Херасков

6. Ведущий литературный жанр произведения Л.Н. Толстого «Война и мир»:
а) эпопея
б) повесть
в) новелла

7. В. Г. Белинский определил роман А. С. Пушкина «Евгений Онегин» как:
а) энциклопедию русской жизни
б) зеркало русской жизни
в) приговор русской жизни

8. Чем примечателен «маленький человек» в произведениях М. Ю. Лермонтова?
а) обострённым чувством собственного достоинства
б) раболепством
в) непорядочностью

9**.** Из какого произведения Н. В. Гоголя вышла, по словам Ф. М. Достоевского, вся русская литература?
а) «Шинель»
б) «Ревизор»
в) «Тарас Бульба»

10. Русский литературный критик, представитель «эстетического» направления, написавший параллельно с Н. А. Добролюбовым статью, посвящённую роману И. А. Гончарова «Обломов»
а) В. Н. Майков
б) А. А. Григорьев
в) А. В. Дружинин

11. «Маленький человек» в произведениях Ф. М. Достоевского близок к аналогичному типу героя в произведениях:
а) А. С. Пушкина
б) М. Ю. Лермонтова
в) Н. В. Гоголя

12. В творчестве Н. А. Некрасова главной темой выступает:
а) жизнь русского крестьянства и городской бедноты
б) жизнь деревенских тружеников и знатных людей
в) жизнь героев из народа и обывателей

13. Знаменитый литературный журнал, основанный А. С. Пушкиным, позднее возглавляемый В. Г. Белинским и Н. А. Некрасовым
а) «Вестник Европы»
б) «Современник»
в) «Отечественные записки»

14. В сатирических сказках М.Е. Салтыкова-Щедрина отразился:
а) журналистский опыт автора
б) жизненный опыт автора
в) редакторский опыт автора

15. Какой социальный слой «открыл» для русской литературы А. Н. Островский?
а) купечество
б) творческая богема
в) разорившиеся дворяне

16. По мнению исследователей творчества Ф.М. Достоевского, роман «Братья Карамазовы» близок к:
а) психолого-публицистическим жанрам
б) философско-публицистическим жанрам
в) научно-публицистическим жанрам

17. Заслуга А.Н. Островского состоит в создании:
а) театральной школы и целостной концепции театральной постановки
б) театральной школы и разработки системы театральной критики
в) театральной школы и основ сценической эстетики

18. Цикл очерков, ставший дебютом в литературе М. Е. Салтыкова-Щедрина:
а) «В среде умеренности и аккуратности»
б) «Губернские очерки»
в) «Помпадуры и помпадурши»

19. В каком из нижеперечисленных произведений Ф. М. Достоевского отразился период его заключения на каторге?
а) «Записки из подполья»
б) «Записки из мёртвого дома»
в) «Бедные люди»

20. Роман И.С. Тургенева «Отцы и дети» как своеобразное «зеркало»:
а) русской общественной жизни в течении полуторавекового «общения» с ним читателей
б) русской социально-политической жизни в течении полуторавекового «общения» с ним читателей
в) русской социально-экономической жизни в течении полуторавекового «общения» с ним читателей

21. Каким героем произведений Ф. М. Достоевского была рассказана легенда о Великом инквизиторе?
а) Парфёном Рогожиным
б) Николаем Ставрогиным
в) Иваном Карамазовым

22. В каком из нижеперечисленных произведений Л. Н. Толстого представлен фрагмент теории «опрощения»?
а) «Утро помещика»
б) «Казаки»
в) «Воскресение»

23. Впервые новую интерпретацию чеховской драмы представили зрителям:
а) А.С. Суворин и Н.А. Рубакин
б) К.С. Станиславский и Вл.И. Немирович-Данченко
в) А.М. Горький и Л.Н. Толстой

24. Пьеса «Живой труп» - свидетельство новых художественных исканий Л.Н. Толстого, объективно близких к:
а) чеховской драме
б) фонвизинской бытовой комедии
в) шекспировским трагедиям

25. Как называется тип героя в лирике М.Ю. Лермонтова:
а) герой романтический
б) герой сентиментальный
в) герой реалистический

26. А.П. Чехов за двадцать пять лет творчества создал свыше:
а) 500 произведений, из которых многие стали классикой мировой литературы
б) 300 произведений, из которых многие стали классикой мировой литературы
в) 100 произведений, из которых многие стали классикой мировой литературы

27. Для какого из нижеперечисленных произведений Л. Н. Толстого «мысль семейная» является основополагающей?
а) «Война и мир»
б) «Анна Каренина»
в) «Воскресение»

28. Какому знаменитому историческому деятелю стремился подражать Родион Раскольников из романа Ф. М. Достоевского «Преступление и наказание»?
а) Александру Македонскому
б) Юлию Цезарю
в) Наполеону

29. И.С. Тургенев для овладения литературными приемами драматургии работал над переводами:
а) Шекспира, Байрона
б) Байрона, Флобера
в) Шекспира, Гете

30. Театральный аспект литературного творчества И.А. Гончарова – составная часть:
а) общемировой сценической культуры
б) российской сценической культуры
в) евразийской сценической культуры

Ключ к тестовым вопросам: *1 вопрос - б; 2 вопрос - в; 3 вопрос -б ; 4 вопрос -в; 5 вопрос - а; 6 вопрос - а ; 7 вопрос - б; 8 вопрос - а; 9 вопрос - а ; 10 вопрос - в; 11 вопрос -в; 12 вопрос -а; 13 вопрос - б; 14 вопрос - а; 15 вопрос - а; 16 вопрос - б; 17 вопрос - а; 18 вопрос - б; 19 вопрос - б; 20 вопрос -а; 21 вопрос - в; 22 вопрос -в; 23 вопрос -б; 24 вопрос - а; 25 вопрос - а; 26 вопрос -а; 27 вопрос -б; 28 вопрос - в; 29 вопрос - а; 30 вопрос - а.*

Тест 2

1. Первым в русской литературе писателем, начавшим изучать личность «нового человека» - шестидесятника, является:
а) Н.В. Гоголь
б) А.Н. Радищев
в) И.С. Тургенев

2. В сатирических сказках М.Е. Салтыкова-Щедрина отразился:
а) журналистский опыт автора
б) жизненный опыт автора
в) редакторский опыт автора

3. Как называется тип героя в лирике М.Ю. Лермонтова:
а) герой романтический
б) герой сентиментальный
в) герой реалистический

4. По мнению исследователей творчества Ф.М. Достоевского, роман «Братья Карамазовы» близок к:
а) психолого-публицистическим жанрам
б) философско-публицистическим жанрам
в) научно-публицистическим жанрам

5. Чем примечателен «маленький человек» в произведениях М. Ю. Лермонтова?
а) обострённым чувством собственного достоинства
б) раболепством
в) непорядочностью

6. Каким героем произведений Ф. М. Достоевского была рассказана легенда о Великом инквизиторе?
а) Парфёном Рогожиным
б) Николаем Ставрогиным
в) Иваном Карамазовым

7. «Маленький человек» в произведениях Ф. М. Достоевского близок к аналогичному типу героя в произведениях:
а) А. С. Пушкина

б) М. Ю. Лермонтова
в) Н. В. Гоголя

8**.** Русский поэт-классицист, издававший первый русский частный журнал «Трудолюбивая пчела»
а) А. П. Сумароков
б) Г. Р. Державин
в) М. М. Херасков

9. В каком из нижеперечисленных произведений Л. Н. Толстого представлен фрагмент теории «опрощения»?
а) «Утро помещика»
б) «Казаки»
в) «Воскресение»

10. Театральный аспект литературного творчества И.А. Гончарова – составная часть:
а) общемировой сценической культуры
б) российской сценической культуры
в) евразийской сценической культуры

11. В. Г. Белинский определил роман А. С. Пушкина «Евгений Онегин» как:
а) энциклопедию русской жизни
б) зеркало русской жизни
в) приговор русской жизни

12. Какому знаменитому историческому деятелю стремился подражать Родион Раскольников из романа Ф. М. Достоевского «Преступление и наказание»?
а) Александру Македонскому
б) Юлию Цезарю
в) Наполеону

13. В каком из нижеперечисленных произведений Ф. М. Достоевского отразился период его заключения на каторге?
а) «Записки из подполья»
б) «Записки из мёртвого дома»
в) «Бедные люди»

14. Бессменным председателем «Общества русских драматических писателей и оперных композиторов» был:
а) Чехов А.П.
б) Островский А.Н.
в) Сумароков А.П.

15. А.П. Чехов за двадцать пять лет творчества создал свыше:
а) 500 произведений, из которых многие стали классикой мировой литературы
б) 300 произведений, из которых многие стали классикой мировой литературы
в) 100 произведений, из которых многие стали классикой мировой литературы

16. Ведущие темы творчества М.Ю. Лермонтова:
а) тема вольности, тема критики светского общества, тема борьбы
б) тема отчизны, тема природы, тема искусства
в) тема родины, тема любви, тема одиночества

17. Впервые новую интерпретацию чеховской драмы представили зрителям:
а) А.С. Суворин и Н.А. Рубакин
б) К.С. Станиславский и Вл.И. Немирович-Данченко
в) А.М. Горький и Л.Н. Толстой

18. Роман И.С. Тургенева «Отцы и дети» как своеобразное «зеркало»:
а) русской общественной жизни в течении полуторавекового «общения» с ним читателей
б) русской социально-политической жизни в течении полуторавекового «общения» с ним читателей
в) русской социально-экономической жизни в течении полуторавекового «общения» с ним читателей

19. Знаменитый литературный журнал, основанный А. С. Пушкиным, позднее возглавляемый В. Г. Белинским и Н. А. Некрасовым
а) «Вестник Европы»
б) «Современник»
в) «Отечественные записки»

20. Цикл очерков, ставший дебютом в литературе М. Е. Салтыкова-Щедрина:
а) «В среде умеренности и аккуратности»
б) «Губернские очерки»
в) «Помпадуры и помпадурши»

21. Ведущий литературный жанр произведения Л.Н. Толстого «Война и мир»:
а) эпопея
б) повесть
в) новелла

22**.** Из какого произведения Н. В. Гоголя вышла, по словам Ф. М. Достоевского, вся русская литература?
а) «Шинель»
б) «Ревизор»
в) «Тарас Бульба»

23. И.С. Тургенев для овладения литературными приемами драматургии работал над переводами:
а) Шекспира, Байрона
б) Байрона, Флобера
в) Шекспира, Гете

24. Заслуга А.Н. Островского состоит в создании:
а) театральной школы и целостной концепции театральной постановки
б) театральной школы и разработки системы театральной критики
в) театральной школы и основ сценической эстетики

25. В какой из нижеперечисленных поэм Н. А. Некрасова появляется образ странников-правдоискателей?
а) «Дедушка»
б) «Кому на Руси жить хорошо»
в) «Русские женщины»

26. Какой социальный слой «открыл» для русской литературы А. Н. Островский?
а) купечество
б) творческая богема
в) разорившиеся дворяне

27. Для какого из нижеперечисленных произведений Л. Н. Толстого «мысль семейная» является основополагающей?
а) «Война и мир»
б) «Анна Каренина»
в) «Воскресение»

28. В творчестве Н. А. Некрасова главной темой выступает:
а) жизнь русского крестьянства и городской бедноты
б) жизнь деревенских тружеников и знатных людей
в) жизнь героев из народа и обывателей

29. Пьеса «Живой труп» - свидетельство новых художественных исканий Л.Н. Толстого, объективно близких к:
а) чеховской драме
б) фонвизинской бытовой комедии
в) шекспировским трагедиям

30. Русский литературный критик, представитель «эстетического» направления, написавший параллельно с Н. А. Добролюбовым статью, посвящённую роману И. А. Гончарова «Обломов»
а) В. Н. Майков
б) А. А. Григорьев

в) А. В. Дружинин

Ключ к тестовым вопросам: *1 вопрос - в; 2 вопрос - а; 3 вопрос - а; 4 вопрос - б; 5 вопрос - а; 6 вопрос - в; 7 вопрос - в; 8 вопрос - а; 9 вопрос - в; 10 вопрос - а. 11 вопрос – б; 12 вопрос - в; 13 вопрос - б; 14 вопрос - б; 15 вопрос - а; 16 вопрос - в; 17 вопрос - б; 18 вопрос - а; 19 вопрос - б; 20 вопрос - б; 21 вопрос - а; 22 вопрос - а; 23 вопрос - а; 24 вопрос - а; 25 вопрос - б; 26 вопрос - а; 27 вопрос - б; 28 вопрос - а; 29 вопрос - б; 30 вопрос - в;*

Тест 3

1. Какое из произведений А. Н. Толстой написал в краткий период пребывания в эмиграции?
а) «Заволжье»
б) «Детство Никиты»
в) «Гадюка»

2. Главное произведение А. С. Серафимовича, посвященное событиям Гражданской войны?
а) «Пески»
б) «Город в степи»
в) «Железный поток»

3. В каких произведениях А. П. Платонова в фантастическом духе изображается строительство нового коммунистического общества?
а) «Впрок», «Джан»
б) «Епифанские шлюзы», «Афродита»
в) «Чевенгур», «Котлован»

4. Прототипом какого из героев М. А. Шолохова стал донской казак Харлампий Ермаков?
а) Якова Шибалка
б) Макара Нагульнова
в) Григория Мелехова

5. И. Бродский – видный представитель литературного направления:
а) акмеизм
б) футуризм
в) символизм

6. Произведения В. Шукшина относятся к:
а) деревенской прозе
б) городской прозе
в) детской прозе

7. О какой войне идет речь в поэме Твардовского «Василий Теркин»?
а) Великой Отечественной войне
б Первой мировой войне
в) Русско-японской войне

8. Замысел театральной постановки «Жизнь человека» Л. Андреев подробно излагал:
а) Горькому и Станиславскому
б) Мейерхольду и Немировичу-Данченко
в) Станиславскому и Немировичу-Данченко

9. Периодизация творчества О. Э. Мандельштама по Л. Гинзбург (в книге «О лирике») состоит из:
а) трех периодов
б) двух периодов
в) четырех периодов

10. В художественном плане В. М. Шукшин продолжал традиции….
а) А. С. Пушкина
б) И. С. Тургенева
в) А. П. Чехова

11. Произведения В. Шукшина относятся к:
а) деревенской прозе
б) городской прозе

в) детской прозе

12. Пьеса Горького «На дне» завершает цикл произведений о:
а) Мещанах
б) Босяках
в) Рабочих

13. За какое произведение И. А. Бунин был удостоен Нобелевской премии?
а) «Антоновские яблоки»
б) «Господин из Сан-Франциско»
в) «Жизнь Арсеньева»

14. Какая из нижеперечисленных поэм А. А. Блока в наибольшей степени является автобиографической?
а) «Соловьиный сад»
б) «Возмездие»
в) «Двенадцать

15. Образ Недотыкомки в произведениях Ф. К. Сологуба является воплощением...
а) Мрачного мистического зла, довлеющего над миром
б) Комичной нелепости
в) Наивного идеализма

16. Какое наименование носило созданное Н. С. Гумилевым объединение русских акмеистов?
а) «Мезонин»
б) «Цех поэтов»
в) «Кузница»

17. К какому течению русской поэзии относится творчество В. Маяковского?
а) кубофутуризму
б) акмеизму
в) сентиментализму

18. Первое печатное произведение М. Горького (1892):
а) Жизнь Клима Самгина
б) Макар Чудра
в) На дне

19. Сенсорные коды поэтики И. Бунина прослеживаются в рассказах:
а) Легкое дыхание
б) Господин из Сан-Франциско
в) Темные аллеи

20. Первый из русских поэтов, употребивший слово «футуризм»:
а) Е. Евтушенко
б) И. Северянин
в) Ф. Тютчев

Ключ к ответам: *1 вопрос - б, 2 вопрос - в, 3 вопрос - в, 4 вопрос - в, 5 вопрос - а, 6 вопрос -а , 7 вопрос - а, 8 вопрос - в, 9 вопрос - а, 10 вопрос - в, 11 вопрос - а, 12 вопрос - б, 13 вопрос - в, 14 вопрос - а, 15 вопрос - а, 16 вопрос - б, 17 вопрос - а, 18 вопрос - б, 19 вопрос - в, 20 вопрос -б* .

8.2. Промежуточная аттестация

Промежуточная аттестация *Зачет/Зачет с оценкой/Экзамен* может проводиться в устной и/или письменной форме.

Описание показателей оценивания формируемых компетенций

Компетенция	Индикатор достижения	Планируемый результат обучения

	компетенции (ИД)	по дисциплине, соотнесенный с ИД
ОПК-1 Способен понимать и применять особенности выразительных средств искусства на определенном историческом этапе	**ОПК-1.1** Знает основы теории и истории искусства **ОПК-1.2** Умеет анализировать особенности выразительных средств искусства определенного исторического периода. **ОПК-1.3** Применяет в собственной профессиональной деятельности знания особенностей выразительных средств искусства	**Знать:** историю и теорию искусства, его виды, жанры (эпохи, стили, направления); этапы и формы развития искусства, особенности функционирования в различные эпохи; систему общих и универсальных понятий, прилагаемых к искусству; **Уметь:** оценивать достижения художественной культуры и искусства на основе знания исторического контекста; анализировать произведения литературы и искусства; высказывать собственные обоснованные и аргументированные взгляды. **Владеть:** профессиональной лексикой, грамотно использовать ее в своей деятельности.

Шкала оценивания результатов промежуточной аттестации и критерии выставления оценок

Оценивание результатов промежуточной аттестации по дисциплине определяется шкалой оценивания: «отлично», «хорошо», «удовлетворительно», «неудовлетворительно», «зачтено», «не зачтено».

1. Устная форма: устный ответ на вопросы в форме собеседования по основным темам дисциплины.

Шкала оценивания	Критерии выставления оценок
Отлично/зачтено	Оценка «отлично» выставляется студенту, если он глубоко и прочно усвоил программный материал, исчерпывающе, последовательно, четко и логически стройно его излагает, умеет тесно увязывать теорию с практикой, свободно справляется с задачами, вопросами и другими видами применения знаний, причем не затрудняется с ответом при видоизменении заданий, использует в ответе материал разнообразных литературных источников, владеет разносторонними навыками и приемами выполнения практических задач
Хорошо/зачтено	Оценка «хорошо» выставляется студенту, если он твердо знает материал, грамотно и по существу излагает его, не допускает существенных неточностей в ответе на вопрос, правильно применяет теоретические положения при решении практических вопросов и задач, владеет необходимыми навыками и приемами их выполнения
Удовлетворительно/зачтено	Оценка «удовлетворительно» выставляется студенту, если он имеет знания только основного материала, но не усвоил его деталей, допускает неточности, недостаточно правильные формулировки, нарушения логической последовательности в изложении программного материала, испытывает затруднения при выполнении практических работ
Неудовлетворительно/ не зачтено	Оценка «неудовлетворительно» выставляется студенту, который не знает значительной части программного материала, допускает существенные ошибки, неуверенно, с большими затруднениями выполняет практические работы

2. Письменная форма: выполнение тестовых заданий. Тестовые задания выполняются в течение 45 минут и состоят из 20-30 вопросов разных типов. Преподаватель готовит несколько вариантов тестовых заданий.

Шкала оценивания	Критерии выставления оценок
Отлично/зачтено	85 – 100 %
Хорошо/зачтено	75 – 84 %
Удовлетворительно/зачтено	65 – 74 %
Неудовлетворительно/ не зачтено	0 – 64 %

ОЦЕНОЧНЫЕ МАТЕРИАЛЫ
(типовые контрольные задания и иные материалы)
для проведения промежуточной аттестации
и оценки сформированности компетенций по дисциплине (модулю)

Примерный перечень вопросов/заданий для проведения промежуточной аттестации

Задание 1. *Прочитайте текст задания и установите последовательность.*

Прочитайте отрывок «Золотое слово Святослава» из текста «Слово полку Игореве» в переводе Николая Заболоцкого и установите последовательность строф

1. И тогда великий Святослав
Изронил своё златое слово,
Со слезами смешано, сказав:

2. – О сыны, не ждал я зла такого!

3. Загубили юность вы свою,
На врага не во-время напали,
Не с великой честию в бою
Вражью кровь на землю проливали.

4. Ваше сердце в кованой броне
Закалилось в буйстве самочинном.
Что ж вы, дети, натворили мне
И моим серебряным сединам?

Запишите соответствующую последовательность цифр слева направо

1	**2**	**3**	**4**

Задание 6. *Прочитайте текст задания и установите соответствие.*

Прочитайте текст и установите соответствие: герой из «Слова о полку Игореве» (перевод Н. Заболоцкого) и высказывание, которое ему принадлежит.
К каждой позиции, данной в левом столбце, подберите соответствующую позицию из правого столбца:

А	И тогда великий <...> Изронил свое златое слово, Со слезами смешано, сказав: «О сыны, не ждал я зла такого!».	**1**	Боян
Б	Приступая к вещему напеву, Серым волком по полю кружил, Как орёл, под облаком парил, Растекался мыслию по древу	**2**	Святослав
В	Копиё хочу я преломить В половецком поле незнакомом, С вами, братья, голову сложить Либо Дону зачерпнуть шеломом!	**3**	Ярославна
Г	Днепр мой славный! Каменные го́ры В землях половецких ты проби́л, Святослава в дальние просторы До полков Кобя́ковых носил. Возлелей же князя, господи́не, Сохрани на дальней стороне,	**4**	Игорь

	Чтоб забыла слёзы я отныне, Чтобы жив вернулся он ко мне!		

Запишите выбранные цифры под соответствующими буквами

А	Б	В	Г
2	1	4	3

Задание 11. *Прочитайте текст задания, выберите правильный ответ и запишите аргументы, обосновывающие правильность ответа*

Текст: «Сентиментализм – это направление в искусстве второй половины XVIII – начала XIX века. Термин произошел от латинского слова sentiment – «чувство». В противовес рационализму эпохи Просвещения сентиментализм провозгласил высшим качеством человека не разум, а чувство».

Вопрос: Какие из перечисленных задач характерны для направления сентиментализма?

1. Создание русского литературного языка;
2. Реформирование стихосложения;
3. Внимание к внутреннему миру человека;
4. Идеализация природы.

Ответ: 3. Внимание к внутреннему миру человека; 4. Идеализация природы.

Обоснование: Это было связано с направлением сентиментализма, который провозгласил высшим качеством человека не разум, а чувство.

Задание 19. *Прочитайте текст и запишите развернутый обоснованный ответ*

Текст: Гул затих. Я вышел на подмостки.
Прислонясь к дверному косяку,
Я ловлю в далеком отголоске,
Что случится на моем веку.
На меня наставлен сумрак ночи
Тысячью биноклей на оси.
Если только можно, Авва Отче,
Чашу эту мимо пронеси.

Я люблю твой замысел упрямый
И играть согласен эту роль.
Но сейчас идет другая драма,
И на этот раз меня уволь.

Но продуман распорядок действий,
И неотвратим конец пути.
Я один, все тонет в фарисействе.
Жизнь прожить – не поле перейти.
1946 г.

Вопрос: Определите название и автора текста. О ком и чем говорит поэт в этих строках?

Ответ: Б.Л. Пастрнак «Гамлет». В стихотворении затрагиваются темы судьбы, выбора и готовности принять неизбежное.

9. МЕТОДИЧЕСКИЕ МАТЕРИАЛЫ

9.1. Методические рекомендации для подготовки к практическому (семинарскому) занятию

Семинарское занятие является традиционной и распространенной формой организации самостоятельной работы студентов при изучении дисциплин.

Самостоятельная подготовка к семинару направлена:

на развитие способности к чтению научной и иной литературы;

на поиск дополнительной информации, позволяющей глубже разобраться в некоторых вопросах;

на выделение при работе с разными источниками необходимой информации, которая требуется для полного ответа на вопросы плана семинарского занятия;

на выработку умения правильно выписывать высказывания авторов из имеющихся источников информации, оформлять их по библиографическим нормам;

на развитие умения осуществлять анализ выбранных источников информации;

на подготовку собственного выступления по обсуждаемым вопросам;

на формирование навыка оперативного реагирования на разные мнения, которые могут возникать при обсуждении тех или иных научных проблем.

Чтобы наиболее рационально и полно использовать все возможности семинара как вида занятия, для подготовки к нему необходимо:

внимательно прочитать конспект лекции по данной тематике;

ознакомиться с соответствующим разделом учебника;

проработать дополнительную литературу и источники;

решить задачи и выполнить другие письменные задания.

При подготовке к семинару:

проанализируйте тему семинара, подумайте о цели и основных проблемах, вынесенных на обсуждение;

внимательно прочитайте материал, данный преподавателем по этой теме на лекции;

изучите рекомендованную литературу, делая при этом конспекты прочитанного или выписки, которые понадобятся при обсуждении на семинаре;

постарайтесь сформулировать свое мнение по каждому вопросу и аргументирование его обосновать;

запишите возникшие во время самостоятельной работы с учебниками и научной литературой вопросы, чтобы затем на семинаре получить на них ответы.

В процессе работы на семинаре:

внимательно слушайте выступления других участников семинара, старайтесь соотнести, сопоставить их высказывания со своим мнением;

активно участвуйте в обсуждении рассматриваемых вопросов, не бойтесь высказывать свое мнение, но старайтесь, чтобы оно было подкреплено убедительными доводами;

если вы не согласны с чьим-то мнением, смело критикуйте его, но помните, что критика должна быть обоснованной и конструктивной, т. е. нести в себе какое-то конкретное предложение в качестве альтернативы;

после семинара кратко сформулируйте окончательный правильный ответ на вопросы, которые были рассмотрены.

Семинар помогает студентам глубоко овладеть предметом, способствует развитию у них умения самостоятельно работать с учебной литературой и первоисточниками, освоению ими методов научной работы и приобретению навыков научной аргументации, научного мышления.

Памятка «Правила запоминания»

Чтобы разобраться в материале, в процессе чтения или слушания необходимо проводить активную мыслительную обработку материала. В этом случае запоминание будет результатом этой активной работы над материалом и без специальных усилий, направленных на запоминание, не потребуется.

Правила запоминания:

Сосредоточься, нацелься на запоминание.

Старайся понять основной смысл излагаемого материала, иначе будет действовать механическая память, которая менее продуктивна, чем логическая.

Удели особое внимание структуре материала, уясни, чем вызвана такая последовательность его изложения.

Найди смысловые опорные пункты в материале, составь план, соотнеси эти пункты с планом.

Отдели основополагающий материал от иллюстративного, который запоминать не нужно.

Уясни, что ты уже знал и что узнал нового, и сравни новое с тем, что ты знал раньше.

Произнеси несколько раз новые слова, даты.

Проговори вслух формулировки выводов, законов.

Воспроизведи весь материал по плану, стараясь мысленно вообразить прочитанное.

9.2. Методические рекомендации по изучению дополнительной литературы (работа с учебной литературой, методическими материалами по теме)

Важной составляющей учебного процесса в вузе является работа с учебной и методической литературой. Самостоятельная работа студента с учебником позволяет осуществлять подготовку ко всем видам занятий: семинарским, практическим, тестированию, зачетам, экзаменам, вести научно-исследовательскую деятельность. В последние годы можно заметить тот факт, что студенты в вузе при подготовке к занятиям стали все меньше пользоваться учебниками, составлять конспекты. Причин тому множество, но в том числе и элементарное неумение пользоваться учебной литературой.

Учебник – основной и ведущий вид учебной литературы, в нем систематизировано, в сжатом виде излагается основной учебный материал на доступном студенту языке. Однако как пользоваться учебником студентов не учат. Зачастую вузы ограничиваются лишь несколькими методическими рекомендациями: «Читать внимательно, вдумчиво, вести конспект и т.д.». Однако, чтобы материал был усвоен, его мало прочесть, его необходимо понять.

В процессе работы с учебной и научной литературой студент может:

делать записи по ходу чтения в виде простого или развернутого плана (создавать перечень основных вопросов, рассмотренных в источнике);

составлять тезисы (цитирование наиболее важных мест статьи или монографии, короткое изложение основных мыслей автора);

готовить аннотации (краткое обобщение основных вопросов работы);

создавать конспекты (развернутые тезисы, которые).

Выбрав нужный источник, следует найти интересующий раздел по оглавлению или алфавитному указателю, а также одноименный раздел конспекта лекций или учебного пособия. В случае возникших затруднений в понимании учебного материала следует обратиться к другим источникам, где изложение может оказаться более доступным.

Приемы работы с текстом:

1. Проверка по вопросам учебника (устная и письменная);
2. Постановка вопросов к тексту;
3. Взаимная проверка по вопросам в парах;
4. Подробный или краткий пересказ;
5. Пересказ с опорой на план, ключевые слова, на иллюстрации или сочетание этих элементов (опорный конспект)
6. Составление конспекта в виде:
   - Плана
   - Схем
   - Таблиц
   - Тезисов
7. Комментирование
8. Иллюстрации к тексту
9. Пересказ в парах с опорой на конспект (планы, выписки и схемы);
10. Устное и письменное аннотирование с опорой на конспект;
11. Устное и письменное реферирование (констатирующее и критическое);
12. Устное и письменное рецензирование;
13. Выступления на семинарах;
14. Подготовка учебных докладов и обзорных рефератов (по нескольким источникам);
15. Групповая дискуссия и т.д.

Постановка вопросов к тексту. Этот прием является основным в процессе уяснения содержания, ведет к всестороннему пониманию учебного текста. Понимание текста складывается из понимания отдельных слов, предложений, логической структуры всего текста, его основной идеи и смысла, а также подтекста и общего замысла автора.

Поэтому вопросы могут возникать к разным аспектам текста: к непонятным словам и предложениям, к непонятным логическим связям между предложениями и абзацами текста, к связям содержания читаемого текста с другими текстами на эту тему. Этот прием учит не пропускать ни одного непонятного места в тексте, тут же формулировать вопрос и искать на него ответ.

Составления плана. План есть перечисление всех текстовых субъектов (т.е. тем текста).

Для того чтобы составить план, надо последовательно задавать себе в процессе чтения вопрос "о чем здесь говорится?", вычленять с помощью этого вопроса субъекты высказывания и записывать их в виде пунктов плана.

План может быть простой из нескольких пунктов или развернутый, состоящий из пунктов и подпунктов.

План может быть выполнен в двух формах:

1) в тезисной форме.

2) в форме номинативных (назывных) предложений. Пункты плана совпадают с информативными центрами абзацев.

Составление схемы. Схема — это графическое изображение логических связей между основными текстовыми субъектами. Средствами графического изображения являются геометрические фигуры (прямоугольники и др.) и их соединения (линии, стрелки), а также символические изображения и рисунки предметов. Схема отличается от плана наличием связей между элементами. Связи придают картине целостность и наглядность.

Тезирование (выписки основных суждений). Процесс тезирования состоит в формулировании основных тезисов (положений, утверждений, выводов) изучаемого текста. Тезисы могут быть составлены целиком из авторских высказываний (суждений), и тогда они пишутся в кавычках в виде прямых цитат. Если же тезисы формулируются самим читателем, тогда они излагаются в виде реферативного текста с помощью использования глаголов. Например: автор анализирует, отмечает, сравнивает, доказывает, объясняет и т.п.

Составление таблицы. Этот прием используется для обобщения и систематизации учебной информации, извлеченной из некоторого раздела.

Сокращения в конспектах.

При конспектировании допускается сокращенная запись слов. Но нельзя сокращать слова как попало. Недописанные слова и фразы через какое- то время теряют смысл, забываются, их значение может исказиться.

Для сокращения записи необходимо помнить несколько правил:

В письменной речи наибольшее количество информации приходится на первые буквы слов, поэтому при сокращении прилагательных и причастий можно сохранять 3-4 буквы и окончания. Например: положительный – полж-ный.

Окончания слов в русском языке играют большую роль, поэтому нельзя сокращать те окончания, которые обозначают признаки предметных отношений.

Можно при записи пропускать гласные, поскольку в русском языке смысловая нагрузка ложится на согласные, а гласные выполняют формообразующую функцию. Например: журналист – жрнлст.

Термины, новые слова и понятия записывать полностью. Например: Спектральным анализом наз-ют мет-д исслд-ния химсчк-го сост-ва раз-ных вещ-в по их спектрам испск-ия и поглщ-ия.

Использовать общепринятые сокращения слов и аббревиатур. Например: абсолютный – абс., автономный – авт.

Использовать знаки, получившие название кванторов, которые применяют в конспектах для сокращенной записи. Отработать свою, понятную через любое время систему сокращений.

ПАМЯТКА СТУДЕНТУ

работа с учебной литературой

При чтении не пропускайте ни одного слова, которое Вам непонятно.

Если перестали понимать смысл текста, то вернитесь назад до того места, где начали затрудняться. Причиной непонимания бывают, как правило, иностранные слова, термины. В таком случае обращайтесь к словарям.

Составление терминологического словаря, работа над основными понятиями также поможет в освоении материала.

Научитесь самостоятельно приобретать знания, работать с книгой, со средствами получения и обработки информации.

Научитесь пользоваться словарями, делать выписки, составлять текстовые таблицы, графики, логические схемы.

Особое внимание обратите на развитие интеллектуальных умений и навыков, умение самостоятельно выявлять причины событий, составлять сводные таблицы.

Научитесь анализировать, сравнивать, обобщать, доказывать на основе нескольких источников.

Научитесь вычленять главное, проблему, выдвигать гипотезу.

Добейтесь чтения со скоростью не менее 150 слов в минуту, при этом сразу выделяйте главное и таким образом кратко конспектируйте.

Изучаемый материал надо воспринимать не мозаично (тогда всё главное), а целостно, то есть вести логическую проработку материала по ходу чтения и при этом составлять логические цепочки (схемы).

Больше работайте с карандашом в руке, делайте записи, схемы и т.д. Это способствует лучшему усвоению, запоминанию.

ПРАВИЛА САМОСТОЯТЕЛЬНОЙ РАБОТЫ С УЧЕБНОЙ ЛИТЕРАТУРОЙ

Составить перечень книг, с которыми Вам следует познакомиться; «не старайтесь запомнить всё, что вам в ближайшее время не понадобится, – запомните только, где это можно отыскать».

Сам такой перечень должен быть систематизированным (что необходимо для семинаров, что для экзаменов, что пригодится для написания курсовых и дипломных работ, а что Вас интересует за рамками официальной учебной деятельности, то есть что может расширить Вашу общую культуру...).

Обязательно выписывать все выходные данные по каждой книге (при написании курсовых и дипломных работ это позволит очень сэкономить время).

Разобраться для себя, какие книги (или какие главы книг) следует прочитать более внимательно, а какие – просто просмотреть.

Естественно, все прочитанные книги, учебники и статьи следует конспектировать, но это не означает, что надо конспектировать «все подряд»: можно выписывать кратко основные идеи автора и иногда приводить наиболее яркие и показательные цитаты (с указанием страниц).

Если Вы раньше мало работали с научной литературой, то следует выработать в себе способность «воспринимать» сложные тексты; для этого лучший приём – научиться «читать медленно», когда Вам понятно каждое прочитанное слово (а если слово незнакомое, то либо с помощью словаря, либо с помощью преподавателя обязательно его узнать), и это может занять немалое время (у кого-то – до нескольких недель и даже месяцев); опыт показывает, что после этого студент каким-то «чудом» начинает буквально заглатывать книги и чуть ли не видеть «сквозь обложку», стоящая это работа или нет...

Чтение научного текста является частью познавательной деятельности. Её цель – извлечение из текста необходимой информации. От того на сколько осознанна читающим собственная внутренняя установка при обращении к печатному слову (найти нужные сведения, усвоить информацию полностью или частично, критически проанализировать материал и т.п.) во многом зависит эффективность осуществляемого действия.

9.3. Методические рекомендации по комплексному анализ литературного произведения (литературоведческий анализ художественного произведения; идейно-художественный анализ)

В ходе разбора студент должен написать текст академического или эссеистического характера, содержащий идейно-художественный анализ литературного произведения одного из малых эпических жанров или комплексный анализ лирического стихотворения. Ознакомление с анализируемым произведением может осуществляться на самой контрольной работе, а может быть вынесено за её рамки и предшествовать ей. В этом случае преподаватель должен предложить текст анализируемого произведения за несколько дней до контрольной работы. Целесообразность той или иной формы ознакомления студентов с произведением диктуется его объемом. Всей группе для анализа может быть предложен один и тот же текст, но задание может носить и индивидуализированный характер.

Идейно-эстетические взгляды писателя и своеобразие авторского творческого метода, его связь с литературными направлениями эпохи (классицизм, сентиментализм, романтизм, модернизм и др.).

Особенности творческой истории произведения.

Характер отбора и оценки жизненных явлений, положенных в основу сюжета.

Жанровое своеобразие произведения (традиции и новаторство).

Комплекс проблем, определяющих идейное содержание произведения.

Сюжетно-композиционные особенности произведения.

Специфика конфликта и характер его развития в произведении.

Система персонажей и ее связь с проблематикой произведения.

Своеобразие художественного времени и пространства.

Стилистические особенности произведения.

Эмоциональная окрашенность текста. Пафос произведения.

Приемы художественной выразительности и важнейшие элементы формы (пейзаж, портрет, деталь, символ, лейтмотив, различные виды тропов).

Смысл названия. Роль эпиграфов, подзаголовков, посвящений, цитат и т.п. в выявлении авторской позиции.

Образ литературного героя

Место героя в системе образов. Его связь с персонажами и событиями произведения

Происхождение героя. Его социальная принадлежность, воспитание, образование, формирование мировоззрения. Родственные и дружеские связи.

Роль прошлого для понимания характера героя.

Авторские приёмы создания образа: -смысл имени и фамилии героя; -смысловая роль его первого появления в произведении; -портрет, чьими глазами он дается; -пейзаж, связанный с героем, его душевным состоянием; -интерьер; вещи, характеризующие героя; -речь героя; особенности внутренних монологов; -поступки героя, раскрывающие его характер, их место в сюжете, сны героя и их художественная функция; -художественные детали, характерные для образа героя; -герой в оценке других персонажей, изменение его самооценки.

Способы выражения отношения автора к герою (прямые/косвенные).

Литературная критика об образе героя.

Место героя в творчестве писателя и историко-литературном процессе.

Структурно-семантический аспект

Звуковой строй текста (звукопись и её роль). Стихотворный размер и его смысловая роль. Особенность рифмовки и ее смысловая роль. Поэтические интонации. Изменение настроения текста.

Лексический строй языка (количественные и качественные характеристики частей речи). Изобразительно-выразительные средства языка (тропы).

Синтаксический строй текста. Изобразительно-выразительные средства языка (фигуры).

Образный ряд (ключевые образы и образы-символы и т.п.). Композиция (сколько частей и как они взаимосвязаны). Особенности строфики.

Смысл названия стихотворения. Внутренний облик героя

Историко-культурный аспект

Место стихотворения в творчестве поэта (в мировом культурном процессе).

Историко-культурные и биографические комментарии.

Особенности жанра стихотворения и их смысловая роль.

Тематика стихотворения, отражение в нём основных мотивов творчества поэта.

Эпиграф и его смысловая роль. Посвящение и его смысловая роль.

Скрытые цитаты, литературные и культурные ассоциации, переклички.

Подзаголовок и его смысловая роль. 8. Датировка, место написания

АВТОНОМНАЯ НЕКОММЕРЧЕСКАЯ ОРГАНИЗАЦИЯ ВЫСШЕГО ОБРАЗОВАНИЯ
«ВЫСШАЯ ШКОЛА СЦЕНИЧЕСКИХ ИСКУССТВ»

Факультет ТЕАТРОВЕДЕНИЯ И ТЕАТРАЛЬНЫХ ТЕХНОЛОГИЙ

УТВЕРЖДАЮ

Ректор Райкин К.А.

«02» июня 2025 г.

РАБОЧАЯ ПРОГРАММА ДИСЦИПЛИНЫ *(МОДУЛЯ)*

ИСТОРИЯ ЗАРУБЕЖНОГО ТЕАТРА

Основная профессиональная образовательная программа
высшего образования – программа бакалавриата по направлению подготовки
52.03.04 ТЕХНОЛОГИЯ ХУДОЖЕСТВЕННОГО ОФОРМЛЕНИЯ СПЕКТАКЛЯ

Направленность (профиль):
СЦЕНИЧЕСКОЕ ОФОРМЛЕНИЕ СПЕКТАКЛЯ
(ХУДОЖНИК-ТЕХНОЛОГ СЦЕНЫ)

Квалификация выпускника
БАКАЛАВР

Москва
2025

Содержание

1. Цель и задачи освоения дисциплины (модуля)

2. Перечень планируемых результатов обучения по дисциплине (модулю), соотнесенных с индикаторами достижения компетенций, обеспечивающие достижение результатов освоения образовательной программы.

3. Место дисциплины в структуре образовательной программы

4. Объем дисциплины (модуля) в зачетных единицах с указанием количества академических часов, выделенных на контактную работу обучающихся с преподавателем (по видам учебных занятий) и на самостоятельную работу обучающихся

5. Содержание дисциплины (модуля), структурированное по темам, разделам с указанием количества академических часов и видов учебных занятий

5.1. Содержание разделов, тем дисциплины (модуля)

5.2. Содержание семинарских/практических занятий

5.3. Самостоятельная работа обучающихся по освоению дисциплины (модуля)

6. Учебно-методическое и информационное обеспечение дисциплины

6.1. Электронный образовательный ресурс

6.2. Перечень основной и дополнительной литературы, необходимой для освоения дисциплины

6.3. Перечень ресурсов информационно-телекоммуникационной сети «Интернет», используемых при освоении дисциплины

7. Описание материально-технической базы, необходимой для осуществления образовательного процесса по дисциплине

7.1. Перечень программного обеспечения

7.2. Материально-техническое обеспечение

8. ФОНД ОЦЕНОЧНЫХ СРЕДСТВ ДЛЯ ПРОВЕДЕНИЯ ПРОМЕЖУТОЧНОЙ АТТЕСТАЦИИ И ТЕКУЩЕГО КОНТРОЛЯ УСПЕВАЕМОСТИ ПО ДИСЦИПЛИНЕ (МОДУЛЮ)

8.1. Текущий контроль успеваемости

8.2. Промежуточная аттестация

9. МЕТОДИЧЕСКИЕ МАТЕРИАЛЫ

Рабочая программа дисциплины:
«История зарубежного театра»

Рабочая программа дисциплины разработана в соответствии с требованиями Федерального государственного образовательного стандарта высшего образования – бакалавриат по направлению подготовки 52.03.04 Технология художественного оформления спектакля, утвержденным приказом Министерства образования и науки Российской Федерации от 16.11.2017 г. № 1123.

Организация-разработчик: АНО «Высшая школа сценических искусств»

1. Цель и задачи освоения дисциплины (модуля)

Цель освоения дисциплины: формирование комплексных представлений о сущности и природе театрального искусства, его специфики и функциях, знаний истории мирового театра, занимающего важнейшее положение в системе мировой художественной культуры; выработка исторического подхода в процессе осмысления проблем театрального искусства

Задачи освоения дисциплины: формирование аналитического навыка при разборе произведений театрального искусства, знать основные этапы (эпохи, стили, направления) в развитии театра; уметь оценивать достижения мирового театра на основе знаний исторического контекста; владеть профессиональной лексикой, грамотно использовать ее в своей деятельности.

2. Перечень планируемых результатов обучения по дисциплине (модулю), соотнесенных с индикаторами достижения компетенций, обеспечивающие достижение результатов освоения образовательной программы.

Компетенция	Индикатор достижения компетенции (ИД)	Планируемый результат обучения по дисциплине, соотнесенный с ИД
ОПК-1 Способен понимать и применять особенности выразительных средств искусства на определенном историческом этапе	**ОПК-1.1** Знает основы теории и истории искусства **ОПК-1.2** Умеет анализировать особенности выразительных средств искусства определенного исторического периода. **ОПК-1.3** Применяет в собственной профессиональной деятельности знания особенностей выразительных средств искусства	**Знать:** историю и теорию искусства, его виды, жанры (эпохи, стили, направления); этапы и формы развития искусства, особенности функционирования в различные эпохи; систему общих и универсальных понятий, прилагаемых к искусству; **Уметь:** оценивать достижения художественной культуры и искусства на основе знания исторического контекста; анализировать произведения литературы и искусства; высказывать собственные обоснованные и аргументированные взгляды. **Владеть:** профессиональной лексикой, грамотно использовать ее в своей деятельности.

3. Место дисциплины в структуре образовательной программы

Дисциплина *(модуль)* «История зарубежного театра» относится к обязательной части Блока 1 «Дисциплины (модули)» образовательной программы.

4. Объем дисциплины (модуля) в зачетных единицах с указанием количества академических часов, выделенных на контактную работу обучающихся с преподавателем (по видам учебных занятий) и на самостоятельную работу обучающихся

Вид учебной работы		Трудоемкость						
		зач. ед.	час.	по семестрам, час.				
				1	2	3	4	5
Общая трудоемкость по учебному плану		**5**	**180**	***72***	***108***			
Лекции (Л)			68	32	36			
Семинарские занятия (С)			34	16	18			
Контроль самостоятельной работы (КСР)								
Самостоятельная работа (СРС)			66	20	46			
Консультация			2		2			
Промежуточная аттестации	Экзамен		6		6			
	Зачет/зачет с оценкой		4	4				

5. Содержание дисциплины (модуля), структурированное по темам, разделам с указанием количества академических часов и видов учебных занятий

№ п/п	Наименование раздела, темы	Количество академических часов – всего	из них					Формируемые компетенции
			Лекции	Семинарские	Контроль СРС	Самостоятельная работа	Консультации	
1	**Раздел 1. Театр Античности и Средневековья**							ОПК-1
2	Театр Древней Греции.	12	6	2		4		ОПК-1
3	Театр Древнего Рима	14	6	4		4		ОПК-1
4	Театр средних веков Западной Европы	12	6	2		4		ОПК-1
5	**Раздел 2. Европейский театр от Возрождения до конца XVII века.**							ОПК-1
6	Театр эпохи Возрождения (итальянский, испанский, английский театр)	10	4	2		4		ОПК-1
7	Театр эпохи классицизма (французский театр XVII века)	8	4	2		2		ОПК-1
8	Театр эпохи классицизма и просвещения (французский театр XVIIIвв)	12	6	4		2		ОПК-1
9	**Раздел 3. Европейский театр XVIII-XIX веков.**							ОПК-1
10	Театр периода 1789-1871 гг. (немецкий, французский, английский, итальянский)	32	12	6		14		ОПК-1
11	**Раздел 4. Театр Европы в период с 1871 года по 1918 год**							ОПК-1
12	Театр периода 1871-1918 гг. (скандинавский, немецкий, французский, английский, итальянский)	34	12	6		16		ОПК-1
13	**Раздел 5. Европейский и мировой театр XX-XXI веков**							ОПК-1
14	Европейский театр XX-XXI веков	17	6	3		8		ОПК-1
15	Театр США	17	6	3		8		ОПК-1
Подготовка к зачету/экзамену		**12**				**10**	**2**	ОПК-1
Итого объём часов дисциплины		**180**	**50**	**30**		**98**		

5.1. Содержание разделов, тем дисциплины (модуля)

Раздел 1. Театр Античности и Средневековья

Тема 1.1. Театр Древней Греции

Становление античного театра. Происхождение театра. Культовая основа театра, связь с религией. Архитектура древнегреческого театра. Актерское искусство Древней Греции 5 в. до н.э. Трагические и комические маски. Театральные костюмы. Первые греческие драматурги. Эсхил (525-456 гг. до н.э. Духовный мир человека в трагедиях Софокла (496-406 гг. до н.э.). Искусство перипетии. Женские образы в трагедиях Еврипида (485 до н.э.). Аристофан - крупнейший представитель древней аттической комедии. Учение Аристотеля о трагедии.

Тема 1.2. Театр Древнего Рима

Истоки древнеримского театра. Народная драма. Организация театральных представлений в Риме. Комедийное мастерство Плавта. Характерные черты драматургии Теренция. Искусство мима. Сенека (приблизительно 4-65 гг. н.э.) и его роль в истории западноевропейского театра

Тема 1.3 Театр средних веков Западной Европы

1. Религиозный театр Литургическая драма._Рождественские и пасхальные циклы Духовной игры. Миракль — авторская драма. Мистериальный театр. Условное деление Мистериального представления на три цикла — ветхозаветный, новозаветный и апостольский. Сближение поздней мистерии со стихией карнавала.

2. Народный театр Первые профессиональные актерыгистрионы. Народные истоки средневекового театра во Франции, Германии. Фастнахтшпиль. Масленичная Игра в процессии. Майстерзанг Германии X1\/-X\/1 вв. Моралите - самый поздний жанр средневекового театра. Приемы постановки, передвижные, неподвижные спектакли. Реакция зрителей на спектакли средневекового театра. Фарс и его влияние на развитие театра западной Европы. Влияние средневекового театра на развитие европейского сценического искусства.

Раздел 2. Европейский театр от Возрождения до конца XVII века.

Тема 2.1. Театр эпохи Возрождения (итальянский, испанский, английский театр)

1. Итальянский театр эпохи Возрождения. Народный театр Италии, его связь с народным фарсом и городскими карнавальными зрелищами. Театр на площади. Комедия дель арте. Светская мистерия.

2. Испанский театр эпохи Возрождения. Драматургия Лопе де Вега. Бродячие труппы, организация «королевских» трупп. Композиции спектакля в публичном театре коррале. Эстетика драм Кальдерона. Поэтика маньеризма в творчестве Тирсо де Молина.

Тема 2.2. Театр Нового времени (XV–XVII века)

Английский театр эпохи Возрождения. 7 Театр Шекспира. Формирование и организация английской профессиональной сцены. Театр Глобус. Младшие елизаветинцы. Английский театр «университетских умов» эпохи Возрождения

Тема 2.3. Театр эпохи классицизма (французский театр XVII)

Французский классицизм Театр французского классицизма. Тема Этическая проблематика классицистской трагедии, психологическая обрисовка образов в пьесе. Мольер (1622-1673). Возникновение высокой комедии. Манера сценической игры, нормы классицистского стиля. Искусство декламации. Пластика классицистского актера. Сценический костюм. Сценическая школа классицизма. Драматургия Пьера Корнеля. Театр жана Расина. Театр комической поэзии Мольера и его связь с площадным зрелищем Театр Франции Первый французский просветитель Франсуа Мари Аруэ Вольтер (1694-1778).

Тема 2.4. Итальянский, немецкий, английский театр XVIII

Театр Италии Творчество Карло Гольдони (1707-1793). Театральная концепция Карло Гоцци (1720- 1806).

Раздел 3. Европейский театр XVIII-XIX веков.

Тема 3.1. Театр периода 1789-1871 гг. (немецкий, французский, английский, итальянский)

Театр Англии Просветительский театр. Новые жанры и спектакли. Мещанская драма и новая театральная эстетика. Ричард Бринсли Придан (1751-1816) и Давид Гаррик (17П-1779).

Осознанная ориентация театра на выражение философского и нравственного просветительского содержания. Первенство драматического театра, основанного на воздействии словом. Актеры Комеди Франсез. Пьер Огюстен Карон Бомарше (1732-1799) и его комедии «Севильский цирюльник», «Женитьба Фигаро». Театральное творчество Гёте и Шиллера. Театр Англии. Влияние «школы Гаррика» на традиции театра во второй половине XVIII в.

Раздел 4. Театр Европы в период с 1871 года по 1918 год

Тема 4.1.Театр периода 1871-1918 гг. (скандинавский, немецкий, французский, английский, итальянский)

Театр Франции и Англии. Этапы развития Французского театра XIX в. Актерское и режиссерское искусство. Несколько периодов в развитии актерского 8 искусства Английского театра в XIX в.: неоклассицистический, романтический и викторианский (постромантический). Чарлз Джон Кин и опыт создания режиссерского театра. Театр Германии, театр Италии.

Рубеж XIX-XX вв. прошел в борьбе двух основных художественных тенденций — натуралистической и символистской.

Раздел 5. Европейский и мировой театр XX-XXI веков.

Тема 5.1.Европейский театр XX-XXI веков

Становление режиссерского театра Творчество великого норвежского драматурга Хенрика Ибсена (1828-1906), Мориса Метерлинка (1862-1949). Новаторский опыт и демократические традиции «новой драмы» рубежа 19-20ев. Мейнингенский театр. Гастроли Мейнингенского театра в России. Французский театральный символизм. Поль Фор и Люнье-По. Театральный англоирландский символизм. Эдвард Гордон Крэг. Синтез искусств в творчестве Г.Крэга. Веризм, неоромантизм и символизм. Модерн в театре.

Различные типы театра Различные типы театра - экспериментальный, коммерческий, адаптирующий новации для широкой публики и академический. Использование и развитие принципов режиссуры. Общая закономерность театра XX в.. Футуризм, экспрессионизм, дада. Активные попытки создать свои театры. Один из величайших режиссеров XX в. — Ингмар Бергман (род. 1918). Сюрреалистический театр. Жан Кокто (1889-1963) — одна из крупнейших фигур французской культуры XX в. Поэт-новатор, идеолог объединения композиторов атональной музыки. Режиссерская деятельность Бернарда Шоу(1856-1950). Питер Брук.

Тема 5.2. Театр США

Сценическое искусство США XX века: основные стилевые направления и ведущие мастера. Основные этапы становления и ведущие художественные тенденции театра США. Драматургия Юджина О'Нила в 1920-е годы ("Анна Кристи", "Любовь под вязами"). Американский театр после Второй Мировой войны. Артур Миллер и Теннесси Уильяме в 1940-е годы. Драматургия Теннесси Уильямса в 1950-1960-е годы и в 1970-1980-е годы.

Бродвейские, офф-бродвейские и офф-офф-бродвейские театры.

Американский театр 1970-1980-х годов (Дэвид Мамет, Дэвид Рейб, Роберт Пэтрик, Джон Ван Витали). Режиссерское искусство американского театра. Артур Хопкинс, Гарольд Клармен, Ли Страсберг, Элиа Казан, Джозеф Папп, Джозеф Чайкин, Джулиан Бекк, Джудит Малина, Ален Шнайдер, Том О'Хорган, Зельда Фичлендер. Крупнейшие актеры Америки: Джон Барримор, Кэтрин Корнелл, Марлон Брандо, Род Стайгер, Джейн и Генри Фонда, Джессика Тэнди, Хьюм Кронин и др.

Этнические театры США: "Черный театр" (Лоррейн Хэнсберри, Лерой Джонс, Джемс Болдуин, Эд Буллинз). Азиато-американский театр (Дэвид Генри Хуан).

5.2. Содержание семинарских занятий

Раздел 1. Театр Античности и Средневековья

Происхождение греческой трагедии.

План семинара:

1. Миф – почва и арсенал древнегреческой трагедии.
2. Структура трагедии (по Эсхилу)
3. Сравнительный анализ драматургии Эсхила, Софокла и Еврипид

Вопросы для обсуждения

1. Культовая основа древнегреческого театра. Значение религии Диониса в становлении древнегреческого театра.
2. Календарный цикл дионисийских празднеств как театральный сезон (Великие Дионисии, Малые Дионисии, Линнеи).

Задание к семинару №1:

1. Назовите и охарактеризуйте основные виды и жанры греческой лирики. Приведите примеры.
2. Расскажите о творчестве Архилоха.
3. Назовите жанры хоровой греческой лирики.
4. Жанры произведений Алкея. Приведите примеры его стихотворений.
5. Сапфо и тематика её творчества.
6. Пиндар как представитель хоровой лирики.
7. Прочитайте стихотворения анализируемых авторов и выучите несколько из них.

Античный театр. Театр Греции

Вопросы для обсуждения:

1. Происхождение театральных жанров (комедия, трагедия).

2.Описание обрядов в честь бога Дионисия. Особенности организации «театрального дела»: Состязания поэтов (время года, как проходили, кто организовывал). Общественный характер греческого театра. Организаторские функции архонта, хорега.

3. Агональность действия, греческий хор. Искусство актеров и способы создания художественного образа. Маска, котурны, одежда и аксессуары, сценическое пространство, технические приспособления и механизмы.

4. Драматургия Эсхила, Софокла, Еврипида на сцене греческого театра (театр и драматургия)

Задание к семинару №2:

Выявить и сопоставить особенности организации и проведения театральных зрелищ в Греции. Привести примеры современных отголосков наследия античного театра, поработав с терминами: амфитеатр, клака, оркестр, реквизит, «бог из машины», театр.

Комедийные жанры древнегреческого театра, их особенности.

План семинара:

1. Происхождение комедии. Особенности строения комедии.
2. Творчество Аристофана.
3. Творчество Менандра.

Вопросы для обсуждения

Общее и своеобразное в трагедиях Эсхила, Софокла и Еврипида.

Античная комедия в творчестве Аристофана.

Происхождение греческой трагедии. Греческая трагедия до Эсхила.

Организация театральных представлений.

Актеры в греческом театре. Маски и костюмы в трагедии, сатировской драме, комедии.

Устройство греческого театра.

Выдающиеся греческие драматурги: Эсхил, Софокл и Эврипид.

Древнегреческая комедия. Аристофан.

Задание к семинару:

1) Прочитайте комедии Аристофан «Облака», Плавт «Хвастливый воин».

2) Установите приемы комического, используемые в произведениях. Каков политический подтекст комедий?

3) Сравнительный анализ драматургии Эсхила, Софокла и Еврипида.

Древнеримская комедия.

Вопросы семинара:

1.Общая характеристика паллиаты. Структура трагедии. Бродячие труппы мимов. Причины упадка театрального искусства в эпоху поздней античности.

2.Творчество Плавта. Творчество Теренция.

Вопросы для обсуждения

1. Римский театр и его отличия от греческого.

2.Римский Колизей и его зрелища.

3.Сюжетная тематика древнеримских театральных представлений

4.Жанры римского театра.

Раздел 2. Европейский театр от Возрождения до конца XVII века.

Театр Западной Европы эпохи средних веков.

Вопросы семинара:

1. Способы постановок мистерий в Западной Европе.

2.Светские жанры средневекового театра.

Вопросы для обсуждения

1. Этапы развития средневекового театра и христианское мировоззрение.

2. Эволюция церковной драмы.

3.Религиозное и светское в мираклях, мистериях и моралите.

4. Наследие прошлых эпох в средневековом театре.

5.Влияние развития городов на театральное искусство.

Общая характеристика театра эпохи Возрождения.

Вопросы семинара:

1. Комедия дель арте: южная и северная группа масок, различия в спектакле.

2. Особенности испанского театра XVI-XVII вв.: организация театрального дела, исполнительское искусство актеров, декорационное искусство городского и придворного театров.

3. Английский театр времен У. Шекспира: организация театрального дела, театральная архитектура, исполнительское искусство актеров.

Вопросы для обсуждения

1.Английский театр и его особенности драматургии

2. Значение Шекспира в истории мирового театра.

3. Театр Италии и его особенности драматургии.

Задание к семинару:

Доклады-сообщения на тему: «В. Шекспир и периоды его творчества. Основные жанры шекспировской драматургии».

Театральное искусство Франции XV-XVII вв.

Вопросы семинара:

1 Эстетика французского театра XVII века. «Поэтическое искусство» Н. Буало.

2. «Бургундский отель» в XVI – начале XVII веков.

3.Драматургия Ж.-Б. Мольера и его театр.

4.Основание театра «Комеди Франсез» и его деятельность в конце XVII – начале XVIII веков.

Вопросы для обсуждения

1. Значение сценической школы классицизма в истории театра.
2. Просветительский реализм актера и режиссера Ф. Шредера.
3. Дени Дидро «Парадокс об актере».

Задание к семинару:

Эссе на любую трагедию П. Корнеля, Ж. Расина (на выбор)

Раздел 3. Европейский театр XVIII-XIX веков.

Театр и Просвещение в Западной Европе XVIII в.

Вопросы семинара:

1.Эстетические теории европейского Просвещения.

2.Европейская комедия нравов в XVIII веке: комедия в Англии эпохи Реставрации, сентиментальная комедия в Англии; комедия во Франции и Германии (творчество О. Голдсмита, Р. Шеридана, К. Гольдони, П. Бомарше, Г.-Э. Лессинга).

3.Эволюция актерского искусства в XVIII в. в его различных национальных вариантах. Теории актерского искусства в XVIII в. (Д. Дидро, М.-Ф.Вольтер, Г.-Э. Лессинг).

Вопросы для обсуждения

1. Эстетические идеи Просвещения в театре Западной Европы XVIII века
2. Эволюция образа слуги Фигаро в комедиях «Севильский цирюльник», «Женитьба Фигаро».
3. Итальянский драматург К. Гольдони
4. Образ слуги Труффальдино («Слуга двух господ»)

Практическое задание к семинару:

1. Анализ имен действующих лиц в пьесе «Слуга двух господ», соотнесение их с масками комедии дель арте.
2. Зрительская рецензия на роль Труффальдино в музыкальной комедии по мотивам пьесы Карло Гольдони «Слуга двух господ» (в исполнении Константина Райкина)

Театральная культура периода 1789-1871 гг.

Вопросы семинара:

1.Театральная деятельность Ф. Шиллера и И.- В. Гете.

2.Особенности и эволюция жанра мелодрамы во Франции.

3.Бульварные театры Парижа.

4.Актерское искусство Англии первой половины XIX века: творчество С. Сиддонс, Э. Кина, Дж. Кембла.

Вопросы для обсуждения

1. Формирование и развитие актерских исполнительских традиций в английском театре XVIII века
2. Актерское искусство Сары Сиддонс. Формирование исполнительского стиля.
3. Д.Гаррик как актёр реформатор английской сцены 18 века

Практическое задание к семинару:

Немецкий театр XVIII века. Теории актерского искусства в XVIII в. (доклады - презентации)

Драматургия Ч.Диккенса и О.Бальзака.

Бенуа Коклен

Сара Бернар

Раздел 4. Театр Европы в период с 1871 года по 1918 год

Европейский театр на рубеже XIX-XX веков.

Вопросы семинара:

1.Драматургия Скандинавских стран – Г. Ибсен, А. Стриндберг.

2.Театральная теория Э. Золя.

3.Свободный театр А. Антуана. Сценическая реформа А. Антуана.

4.Европейский символизм и творчество Э. Г. Крэга.

Вопросы для обсуждения

1. Традиционные и экспериментальные школы, академизм и новаторство.

2. Становление режиссерского театра и реформа актерского мастерства.

3. Театр стран Скандинавии. Театральные реформы Г. Ибсена, А. Стриндберга, И. Бергмана.

4. Французский театр XX века. Театры бульваров.

Практическое задание к семинару:

Подготовить доклад - сообщение о «новой драме» рубежа 19-20 веков, о специфике ее бытования в различных европейских странах (Англии, Норвегии, Швеции, Германии, Бельгии, Франции), о самых значительных ее представителях (Г.Ибсен, Б.Шоу, Г.Гауптман, М.Метерлинк, А.Стриндберг и др.) и знаковых произведениях.

Раздел 5. Европейский и мировой театр XX-XXI веков

Театр США и Западной Европы в первой половине XX века.

Вопросы семинара:

1.Основные тенденции французской драматургии первой половины XX века.

2. Деятельность театрального объединения «Картель».

3. Драматургия Англии в первой половине XX века.

4. Экспрессионизм в немецком театре.

5. Театральная деятельность Б. Брехта.

6. Л. Пиранделло и его театральная концепция.

7. Основные этапы становления театра США в XX веке.

Вопросы для обсуждения

1.Особенности прочтения зарубежными драматургами контекста отечественной драматургии.

2. Приемы актерской игры и сценические решения основного конфликта пьесы.

3. Стелла Адлер и ее деятельность по распространению учения К.С. Станиславского.

Практическое задание к семинару:

Сделать анализ предложенных спектаклей на выбор:
определить жанр постановки
найти сходства и различие сюжета и действующих лиц
определить характер конфликта и развязки действия

Современный зарубежный театр (90-е годы XX века - начало XXI века)

Вопросы семинара:

1. Режиссура А. Мнушкиной, Ф. Касторфа, К. Марталера, Р. Уилсона, К. Люпы, Т. Остермайера, М. Тальхаймера. Театр танца П. Бауш.

2. Режиссёрская деятельность Арианы Мнушкиной. Создание театра «Дю Солей» (Театр Солнца).

3. Режиссёрская деятельность М. Тальхаймера, Т. Остермайера, К. Люпы.

Практическое задание к семинару:

Сделать анализ предложенных спектаклей на выбор:
определить жанр постановки
найти сходства и различие сюжета и действующих лиц
определить характер конфликта и развязки действия

5.3. Самостоятельная работа обучающихся по освоению дисциплины (модуля)

Раздел (тема) дисциплин, его содержание	Вид, содержание самостоятельной работы
Раздел 1. Театр Античности и Средневековья	Подготовка к семинарскому занятию, устному опросу Изучение дополнительной литературы (работа с учебной литературой, методическими материалами по теме) Выполнение творческих заданий: 1. Ознакомиться и определить проблемы, сюжет, характеры в античной драматургии: Эсхил «Прикованный Прометей»; Софокл. «Царь Эдип», «Антигона»; Еврипид «Медея», «Ипполит»; Аристофан. «Лягушки»; Менандр «Брюзга», «Третейский суд»; Плавт «Клад»; Теренций «Братья»; Сенека «Медея», «Федра»
Раздел 2.	Подготовка к семинарскому занятию, устному опросу

Европейский театр от Возрождения до конца XVII века.	Изучение дополнительной литературы (работа с учебной литературой, методическими материалами по теме) Выполнение творческих заданий: 1. Прочитать и проанализировать фарс средневековья «Адвокат Патлен». 2. Ознакомиться с литературой и проанализировать актерское искусство английских актеров Ричарда Бербеджа, Р. Парльтона и В. Кемпла.
Раздел 3. Европейский театр XVIII-XIX веков.	Подготовка к семинарскому занятию, устному опросу Изучение дополнительной литературы (работа с учебной литературой, методическими материалами по теме) Выполнение творческих заданий: 1. Ознакомиться с содержанием произведений: Лопе де Вега «Фуента Овехуна», «Собака на сене»; Тирсо де Молина «Севильский озорник, или Каменный гость», «Дон Хиль зеленые штаны»; Кальдерон «Дама-невидимка»; Шекспир «Сон в летнюю ночь», «Ричард III», «Гамлет», «Отелло», «Ромео и Джульетта», «Король Лир», «Укрощение строптивой». 2. Проанализировать проблематику, сюжет, характеры трагедии «Гамлет» или «Ромео и Джульетта».
Раздел 4. Театр Европы в период с 1871 года по 1918 год	Подготовка к семинарскому занятию, устному опросу Изучение дополнительной литературы (работа с учебной литературой, методическими материалами по теме) Выполнение творческих заданий.
Раздел 5. Европейский и мировой театр XX-XXI веков.	Подготовка к семинарскому занятию, устному опросу Изучение дополнительной литературы (работа с учебной литературой, методическими материалами по теме) Выполнение творческих заданий: 1. Сделать сопоставительную таблицу: «Театр абсурда» и «Театр парадокса».

Практикум по анализу драматического текста

Анализ драмы по желанию студента производится по всем или нескольким из следующих параметров:

– выбор стихотворной или прозаической формы автором: объяснить, почему взята та или иная форма;

– для какого типа театра (жизнеподобного или условного) предназначена пьеса;

– типология названия; связь названия со сценической техникой, современной пьесе;

– авторское определение жанра и его соответствие общепринятым представлениям о жанре;

– деление на части (акты, картины, эпизоды и пр.) и их количество; объяснить, чем вызвана разбивка на части, почему выбрано определенное их количество;

– анализ списка действующих лиц: обозначить способ сценического изображения человека (маска, амплуа, характер), определить тип иерархии персонажей в списке (по социальной, функционально-драматургической, внутрисемейной значимости и др.); обратить внимание на именование персонажей («говорящие имена», к примеру) и на ремарки, их описывающие

– сценическое время и пространство; особенности их изображения;

– композиция, элементы композиции (пролог, экспозиция, завязка, развитие действия, кульминация, развязка, постпозиция), порядок их расположения, отсутствие некоторых композиционных элементов, введение новых;

– конфликт, интрига; их специфика в драме;

– особенности сюжетосложения; отбор сценических ситуаций;

– типология ремарок; их доля в драматургическом тексте;

– речевое построение: монологи и диалоги; особенности построения;

– текст и подтекст;

– роль эпиграфов в драме;

– объединение в драматургические циклы:

– участие автора в драме (введение резонера, героя-идеолога, субъективно окрашенных ремарок – «внутренняя режиссура» и т.п.).

Анализ прочитанной пьесы.

Список пьес

1. Эсхил. Персы. Прикованный Прометей. Орестея.
2. Софокл. Антигона. Царь Эдип.
3. Еврипид. Медея. Ипполит. Ифигения в Авлиде.
4. Аристофан. Всадники. Мир. Лягушки.
5. Менандр. Брюзга. Третейский суд.
6. Плавт. Хвастливый воин. Клад. Менехмы.
7. Теренций. Братья.
8. Макиавелли Н. Мандрагора.
9. Сервантес М. Нумансия. Саламанкская пещера. Театр чудес.
10. Лопе де Вега. Фуэнте Овехуна. Собака на сене. Учитель танцев. Звезда Севильи.
11. Тирсо де Молина. Севильский озорник. Благочестивая Марта.
12. Кальдерон П. Жизнь есть сон. Стойкий принц. Дама-невидимка.
13. Марло К. Тамерлан Великий. Трагическая история доктора Фауста. Эдуард II.
14. Шекспир В. Ромео и Джульетта. Гамлет. Отелло. Король Лир. Макбет. Ричард III. Генрих IV. Укрощение строптивой. Сон в летнюю ночь. Венецианский купец. Двенадцатая ночь. Буря.
15. Джонсон Б. Вольпоне.
16. Корнель П. Сид. Гораций. Иллюзия.
17. Расин Ж. Андромаха. Федра. Сутяги.
18. Мольер. Тартюф. Школа жен. Мизантроп. Мнимый больной.
19. Дон Жуан. Мещанин во дворянстве. Скупой.
20. Конгрив У. Любовь за любовь.
21. Фаркер Д. Хитроумный план щеголей.
22. Гей Дж. Опера нищего.
23. Филдинг Г. Судья в ловушке. Дон Кихот в Англии.
24. Голдсмит О. Ночь ошибок.
25. Шеридан Р. Б. Соперники. Школа злословия.
26. Мариво П. Игра любви и случая.
27. Вольтер Заира. Магомет.
28. Бомарше П. О. К. Севильский цирюльник. Женитьба Фигаро.
29. Гольдони К. Слуга двух хозяев. Комический театр. Кофейная. Помещик. Трактирщица. Кьоджинские перепалки.
30. Гоцци К. Любовь к трем апельсинам. Ворон. Турандот. Зеленая птичка.
31. Лессинг Г. Э. Минна фон Барнхельм. Эмилия Галотти. Натан Мудрый.
32. Гёте В. Гец фон Берлихинген. Эгмонт.
33. Шиллер Ф. Разбойники. Коварство и любовь. Дон Карлос. Мария Стюарт.
34. Мериме П. Небо и ад. Карета святых даров. Жакерия.
35. Гюго В. Эрнани. Марион Делорм. Рюи Блаз.
36. Мюссе де А. Прихоти Марианны. Любовью не шутят. Лорензаччо.
37. Байрон Д. Г. Манфред. Марино Фальеро. Каин. Вернер, или Наследство.
38. Шелли П. Б. Ченчи.
39. Тик Л. Кот в сапогах.
40. Клейст Г. Разбитый кувшин. Кетхен из Гейльброна. Принц Гомбургский.
41. Бюхнер Г. Смерть Дантона. Войцек.
42. Гуцков К. Уриэль Акоста.
43. Золя Э. Тереза Ракен. Наследники Рабурдена.
44. Ростан Э. Сирано де Бержерак.
45. Метерлинк М. Слепые. Синяя птица. Чудо святого Антония. Мона Ванна.
46. Ибсен Г. Бранд. Пер Гюнт. Кукольный дом. Привидения. Враг народа.
47. Строитель Сольнес.
48. Гауптман Г. Одинокие. Ткачи. Бобровая шуба. Потонувший колокол. Перед заходом солнца.
49. Уайльд О. Идеальный муж. Саломея. Как важно быть серьезным.
50. Шоу Б. Дома вдовца. Профессия миссис Уоррен. Цезарь и Клеопатра. Пигмалион. Дом, где разбиваются сердца. Святая Иоанна. Тележка с яблоками.
51. Синг Д. Удалой молодец, герой Запада.
52. Стриндберг А. Фрекен Юлия. Эрик XIV. Пляска смерти.
53. О'Нил Ю. Анна Кристи. Косматая обезьяна. Любовь под вязами. Долгое путешествие в ночь.

54. Хелман Л. Лисички.
55. Жироду Ж. Троянской войны не будет. Электра.
56. Пиранделло Л. Лиола. Шесть персонажей в поисках автора.
57. Брехт Б. Что тот солдат, что этот. Трехгрошовая опера. Святая Иоанна скотобоен. Мать. Мамаша Кураж и ее дети. Добрый человек из Сезуана. Господин Пунтила и его слуга Матти. Карьера Артуро Уи.
58. Гарсиа Лорка Ф. Дом Бернарды Альбы. Кровавая свадьба.
59. Миллер А. Смерть коммивояжера. Случай в Виши. Цена.
60. Уильямс Т. Стеклянный зверинец. Трамвай «Желание». Орфей спускается в ад.
61. Ночь игуаны.
62. Олби Э. Не боюсь Вирджинии Вульф. (Кто боится Вирджинии Вульф). Все в саду.
63. Осборн Дж. Оглянись во гневе. Неподсудное дело.
64. Арден Дж. Пляска сержанта Макгрейва. Последнее прости Армстронга.
65. Дилени Ш. Вкус меда.
66. Уэскер А. Корни. Картошка ко всем блюдам.
67. Пинтер Г. Сторож. Пикник.
68. Ануй Ж. Антигона. Жаворонок. Коломба.
69. Сартр Ж.-П. Мухи. Мертвые без погребения. Затворники Альтоны.
70. Де Филиппе Э. Неаполь-миллионер. Филумена Мартурано. Искусство комедии. Цилиндр.
71. Дюрренматт Ф. Ромул Великий. Визит старой дамы. Физики.
72. Фриш М. Опять они поют. Бидерман и поджигатели. Биография

6. Учебно-методическое и информационное обеспечение дисциплины

6.1. Электронный образовательный ресурс

1.	Электронная библиотечная система «Университетская Библиотека Онлайн»	http://www.biblioclub.ru/

6.2. Перечень основной и дополнительной литературы, необходимой для освоения дисциплины

Основная литература:

1. История театра. История античного театра : учебное пособие : [16+] / авт.-сост. Н. М. Медведева, В. В. Плехова ; Белгородский государственный институт искусств и культуры. – Белгород : Белгородский государственный институт искусств и культуры, 2020. – Часть 1. – 189 с. : ил. – Режим доступа: по подписке. – URL: https://biblioclub.ru/index.php?page=book&id=615823 (дата обращения: 26.08.2024). – Библиогр. в кн. – Текст : электронный.
2. Усова, М. Т. История зарубежного искусства : учебное пособие / М. Т. Усова ; Новосибирский государственный технический университет. – Новосибирск : Новосибирский государственный технический университет, 2012. – 72 с. – Режим доступа: по подписке. – URL: https://biblioclub.ru/index.php?page=book&id=228859 (дата обращения: 26.08.2024). – ISBN 978-5-7782-1945-8. – Текст : электронный.
3. Петров, Д. К. Заметки истории старо-испанской комедии / Д. К. Петров. – Санкт-Петербург : Типо-Литография А. Э. Винеке, 1907. – Часть 1. – 652 с. – (Записки Историко-филологического факультета Императорского Санкт-Петербургского университета ; часть 82). – Режим доступа: по подписке. – URL: https://biblioclub.ru/index.php?page=book&id=95685 (дата обращения: 26.08.2024). – Текст : электронный.
4. Садохин, А. П. История мировой культуры : учебное пособие / А. П. Садохин, Т. Г. Грушевицкая. – Москва : Юнити-Дана, 2017. – 976 с. : ил. – (Cogito ergo sum). – Режим доступа: по подписке. – URL: https://biblioclub.ru/index.php?page=book&id=684783 (дата обращения: 26.08.2024). – ISBN 978-5-238-01847-8. – Текст : электронный.
5. История зарубежного театра. В 4 ч. Ч.4. Театр Стран Европы и США новейшего времени (1945-1985) : учебное пособие / под ред. : А.Г. Образцовой и др. – Москва : Просвещение, 1987. – 432 с.: ил. – Текст: непосредственный.

6. История зарубежного театра. В 4 ч. Ч.3. Театр Европы и США после 1945 года: учебное пособие / под ред. проф. Г.Н. Бояджиева. – Москва : Просвещение, 1977. – 319 с.: ил. – Текст : непосредственный.
7. История зарубежного театра. В 4 ч. Ч.2. Театр Западной Европы XIX – начала XX века. 1789-1917: учебное пособие / под ред.: Г.Н. Бояджиева, А.Г. Образцовой. – 2-е изд., перераб. и доп. - Москва: Просвещение, 1984. – 272 с.: ил. – Текст: непосредственный.
8. История зарубежного театра. В 4 ч. Ч.1. Театр Западной Европы от античности до Просвещения: учебное пособие / под ред.: Г.Н. Бояджиева, А.Г. Образцовой. – 2-е изд., перераб. и доп. - Москва: Просвещение, 1981. – 336 с.: ил. – Текст: непосредственный.

Дополнительная литература:

1. Толшин, А. В. Маска, я тебя знаю : учебное пособие / А. В. Толшин ; Российский государственный педагогический университет им. А. И. Герцена. – Санкт-Петербург : Петрополис, 2010. – 288 с. : ил. – Режим доступа: по подписке. – URL: https://biblioclub.ru/index.php?page=book&id=254012 (дата обращения: 26.08.2024). – ISBN 978-5-9676-0297-9. – Текст : электронный.
2. История и культура Японии : сборник научных трудов / сост. и отв. ред. вып. А. Н. Мещеряков ; под науч. ред. Н. Н. Трубниковой ; Национальный исследовательский университет «Высшая школа экономики», Институт классического Востока и античности. – Москва : Издательский дом Высшей школы экономики, 2023. – Выпуск 15. – 552 с. : ил., табл. – (Orientalia et Classica ; 7 (78)). – Режим доступа: по подписке. – URL: https://biblioclub.ru/index.php?page=book&id=699537 (дата обращения: 26.08.2024). – Библиогр. в кн. – ISBN 978-5-7598-2711-5 (в пер.). – ISBN 978-5-7598-2827-3 (e-book). – DOI 10.17323/978-5-7598-2552-4. – Текст : электронный.
3. Ольденбург, С. Ф. Культура Индии : сборник научных трудов / С. Ф. Ольденбург. – Москва ; Берлин : Директ-Медиа, 2020. – 329 с. – Режим доступа: по подписке. – URL: https://biblioclub.ru/index.php?page=book&id=600746 (дата обращения: 26.08.2024). – ISBN 978-5-4499-1705-8. – Текст : электронный.

6.3. Перечень ресурсов информационно-телекоммуникационной сети «Интернет», используемых при освоении дисциплины

1.	Российская Государственная библиотека. Электронный каталог	http://www.rsl.ru/index.php?f=97
2.	Альдебаран.	http://aldebaran.ru/
3.	Библиотека Гумер.	https://www.gumer.info/
4.	Библиотека научной и студенческой информации	http://bibliofond.ru
5.	Научная педагогическая электронная библиотека	http://elib.gnpbu.ru/
6.	Научная электронная библиотека eLIBRARY.RU	http://e-library.ru
7.	Научная электронная библиотека КиберЛенинка	http://cyberleninka.ru
8.	Национальная электронная библиотека	http://нэб.рф
9.	Некоммерческая электронная библиотека «ImWerden»: искусство, театр, кино и музыка	http://imwerden.de/
10.	Портал культурного наследия России	http://www.culture.ru
11.	Российская государственная библиотека искусств	http://liart.ru/ru/
12.	Электронная библиотека учебников	http://studentam.net/
13.	Библиотека Максима Мошкова	http://lib.ru/
14.	Классика.ру	https://klassika.ru/
15.	Русская виртуальная библиотека	https://rvb.ru/
16.	Библиотека изобразительных искусств	http://www.artlib.ru/
17.	Электронные публикации Института русской литературы (Пушкинского Дома) РАН	http://lib.pushkinskijdom.ru/
18.	Журнальный зал	https://magazines.gorky.media/
19.	Энциклопедии Кирилла и Мефодия	http://www.megabook.ru

7. Описание материально-технической базы, необходимой для осуществления образовательного процесса по дисциплине

7.1. Перечень программного обеспечения

1.	Лицензионное программное обеспечение	операционная система Windows XP, Microsoft windows 8, Microsoft office 2013
2.	Свободно распространяемое программное обеспечение	OpenOffice: Writer, Calc, Impress, Draw, Base, Math
3.	Свободно распространяемое программное обеспечение отечественного производства	Яндекс.Браузер (https://browser.yandex.ru/), Dicter (https://www.dicter.ru/), Windows Player (https://windowsplayer.ru/), WindowsRar (https://windowsrar.ru/), PDFMaster (https://pdfmaster.ru/), ASTRA LINUX SPECIAL EDITION (https://astralinux.ru/products/astra-linux-special-edition/), LibreOffice (https://ru.libreoffice.org/), Okular (https://okular.kde.org/ru/download/), Редактор изображений Gimp (https://www.gimp.org/)

7.2. Материально-техническое обеспечение

№ п\п	Наименование помещений	Назначение помещений	Оснащенность (оборудование) помещений
1.	Учебная аудитория для проведения учебных занятий № 414	Учебная аудитория для проведения занятий лекционного и (или) семинарского типа и (или) групповые консультации, и (или) индивидуальную работу обучающихся (в том числе индивидуальные консультации), проведения практик, текущего контроля и промежуточной аттестации	– Рабочее место преподавателя: ПК-Моноблок Lenovo с доступом к сети Интернет и обеспечением доступа в электронную информационно-образовательную среду Института.. – Интерактивная доска (Panasonic UB-T880W с проектором Panasonic PT-CW240). – Мебель учебная (столы, стулья).
2.	Помещение для самостоятельной работы	Помещение для самостоятельной работы обучающихся	Читальный зал: – Посадочных мест: 15 – Рабочее место обучающегося: 15 шт. ПК Моноблок Lenovo с доступом к сети Интернет и в ЭИОС Вуза. – ЖК телевизор «Panasonic 42». – Учебная мебель (столы, стулья)

8. ФОНД ОЦЕНОЧНЫХ СРЕДСТВ ДЛЯ ПРОВЕДЕНИЯ ПРОМЕЖУТОЧНОЙ АТТЕСТАЦИИ И ТЕКУЩЕГО КОНТРОЛЯ УСПЕВАЕМОСТИ ПО ДИСЦИПЛИНЕ (МОДУЛЮ)

8.1. Текущий контроль успеваемости

Показателями оценивания результатов текущего контроля успеваемости обучающихся по дисциплине является:

активность обучающегося в рамках аудиторных учебных занятий: на лекционных и семинарских (практических) занятиях – уровень знаний, умений и навыков, продемонстрированных обучающимся;

результаты самостоятельной работы: письменные работы (доклады, статьи и другие публикации, эссе и т.п.), творческие работы и объекты и др;

посещаемость учебных занятий по дисциплинам (модулям), практикам;

другие значимые результаты работы обучающегося.

Текущий контроль успеваемости по дисциплине (модулю) проводится в ходе семинарских (практических) занятий методами устного или письменного опроса (работ), в процессе выступлений обучающихся.

Критерии оценки и оценочные материалы для проведения текущего контроля успеваемости:

Устный опрос

Устный опрос проводится по пройденным темам курса в ходе семинарских занятий.

Шкала оценивания	Критерии выставления оценок
«Отлично»	1) полное раскрытие вопроса; 2)указание точных названий и определений; 3) правильная формулировка понятий и категорий; 4) самостоятельность ответа, умение вводить и использовать собственные классификации и квалификации, анализировать и делать собственные выводы по рассматриваемой теме; 5) использование дополнительной литературы и иных материалов и др.
«Хорошо»	1) недостаточно полное, по мнению преподавателя, раскрытие темы; 2) несущественные ошибки в определении понятий, категорий и т.п., кардинально не меняющих суть изложения; 3) использование устаревшей учебной литературы и других источников
«Удовлетворительно»	1) отражение лишь общего направления изложения лекционного материала и материала современных учебников; 2) наличие достаточного количества несущественных или одной-двух существенных ошибок в определении понятий и категорий и т. п.; 3) использование устаревшей учебной литературы и других источников; 4) неспособность осветить проблематику учебной дисциплины и др.
«Неудовлетворительно»	1) нераскрытые темы; 2) большое количество существенных ошибок; 3) отсутствие умений и навыков, обозначенных выше в качестве критериев выставления положительных оценок др.

Доклад

Доклады по основным разделам дисциплины заслушиваются в ходе семинарских/практических занятий.

Шкала оценивания	Критерии выставления оценок
Отлично	Соответствие целям и задачам дисциплины, актуальность темы и рассматриваемых проблем, соответствие содержания заявленной теме, заявленная тема полностью раскрыта, рассмотрение дискуссионных вопросов по проблеме, сопоставлены различные точки зрения по рассматриваемому вопросу, научность языка изложения, логичность и

	последовательность в изложении материала, количество исследованной литературы, в том числе новейших источников по проблеме, четкость выводов,
Хорошо	Соответствие целям и задачам дисциплины, актуальность темы и рассматриваемых проблем, соответствие содержания заявленной теме, научность языка изложения, заявленная тема раскрыта недостаточно полно, отсутствуют новейшие литературные источники по проблеме,
Удовлетворительно	Соответствие целям и задачам дисциплины, содержание работы не в полной мере соответствует заявленной теме, заявленная тема раскрыта недостаточно полно, использовано небольшое количество научных источников, нарушена логичность и последовательность в изложении материала
Неудовлетворительно	Работа не соответствует целям и задачам дисциплины, содержание работы не соответствует заявленной теме, содержание работы изложено не научным стилем

Примерные темы докладов по основным разделам дисциплины

1. Классический греческий театр: истоки, развитие и влияние на современность.
   - Обсуждение Аристотеля, Эсхила, Софокла и их вклад в театральное искусство.

2. Римский театр и его роль в культуре Древнего Рима.
   - Анализ особенностей римской комедии и трагедии, а также влияние на театральные традиции.

3. Средневековый театр Европы: от религиозных мистерий до комедий дель арте.
   - Исследование трансформаций театра в средние века.

4. Возрождение и театральная реформация: влияние итальянского ренессанса на театр.
   - Как возрождение античных традиций отразилось на театральном искусстве.

5. Шекспир и его эпоха: инновации в драматургии и исполнении.
   - Роль Уильяма Шекспира в развитии английского театра и его автопереводы.

6. Французский театр XVII века: классицизм и его принципы.
   - Значение Мольера и Расина для французской театральной традиции.

7. Литература и театр XVIII века: связь драматургии и общественных изменений.
   - Обсуждение роли театра в Просвещении и буржуазных революциях.

8. Немецкий театр: от идей романтизма до реализма.
   - Влияние Кампфа и Бёлля на театральное движение и социальную критику.

9. Русский театр: влияние зарубежных традиций на развитие отечественного искусства.
   - Как зарубежные театры повлияли на формирование русского театра XIX и XX веков.

10. Театр абсурда: философские основы и главные представители.
    - Обсуждение творчества Ионеско, Беккета и их вклада в современный театр.

11. Современный западный театр: эксперименты и новые формы в XXI веке.
    - Рассмотрение новых театральных практик и стилей.

12. Женщины в зарубежном театре: от пираток до субъектов драматургии.
    - Роль женщин как писательниц, актрис и режиссеров в истории театра.

13. Международные театральные фестивали как способ культурного обмена.
    - Значение фестивалей для популяризации разнообразия театральных форм.

14. Театр и социальные движения: как искусство отражает общественные изменения.
    - Анализ театра как инструмента социальных изменений и протестов.

16. Истоки китайского театра: от традиционного до современного.

- Исследование развития китайской оперы и её влияния на мировую театральную практику.

17. Театр Японии: кабуки и нора, их особенности и культурное значение.
- Анализ японского театра и его уникальных форм представления.

18. Буржуазный театр XVIII века: революция в драматургии и актерском искусстве.
- Как буржуазные ценности повлияли на театр и его репертуар.

19. Театр в условиях войны: как конфликт меняет театральные традиции.
- Влияние Первой и Второй мировых войн на театральные практики.

20. Феминистская драматургия и её влияние на современный театр.
- Оценка работ современных феминистских авторов и их вклад в театр.

21. Неореализм в театре: отражение социальной реальности в искусстве.
- Обсуждение направлений неореализма в европейском театре.

22. Театр и идентичность: как искусство формирует национальную самоидентификацию.
- Исследование театральных представлений как инструмента национальной идентичности.

23. Сюрреализм в театре: экспериментальные формы и их влияние на аудиторию.
- Анализ работ сюрреалистических театров и их уникальные подходы к нарративу.

24. Бродвей и Вест-Энд: анализ двух крупнейших театральных центров мира.
- Сравнительный анализ театральной сцены Америки и Великобритании.

25. Театр теней: традиции и современные интерпретации.
- Исследование театра теней как уникальной театральной формы.

26. Музыкальный театр: от оперы до мюзиклов и их культурное влияние.
- Как музыкальный театр изменялся на протяжении времени и его роль в поп-культуре.

27. Этнические театры в международной практике: сохранение культурного наследия.
- Рассмотрение роли этнических театров в современном художественном ландшафте.

28. Драматургия Чехова: новый взгляд на человеческие отношения.
- Анализ влияния Чехова на мировой театроведение и его уникальный стиль.

29. Движение "Серебряного века" в русском театре: символизм и эстетизм.
- Влияние "Серебряного века" на российское театральное искусство.

30. Театр и технологии: использование проекций, звука и света в современном театре.
- Как технологии меняют восприятие театрального спектакля.

31. Театр и комедия: от древнегреческой комедии до современных комедийных форм.
- Изучение развития комедии в театре через века.

32. Перформанс как театральная форма: границы и возможности.
- Исследование перформативного искусства и его связи с традиционным театром.

33. Маски и костюмы в театре: от древности до современности.
- Краткий обзор роли масок и костюмов в театральном процессе и их символизма.

34. Театры тени в различных культурах: сравнительный анализ.
- Исследование того, как театры тени представлены в разных странах и культурах.

35. Авангардный театр: принципы и практики.
- Как авангардный театр менял традиционные подходы и открывал новые формы самовыражения.

36. Сатирический театр: от древнегреческой сатиры до современного политического theater.
- Как различные формы сатирического театра отражают общественные и политические реалии.

8.2. Промежуточная аттестация

Промежуточная аттестация *Зачет/Зачет с оценкой/Экзамен* может проводиться в устной и/или письменной форме.

Описание показателей оценивания формируемых компетенций

Компетенция	Индикатор достижения компетенции (ИД)	Планируемый результат обучения по дисциплине, соотнесенный с ИД
ОПК-1 Способен понимать и применять особенности выразительных средств искусства на определенном историческом этапе	**ОПК-1.1** Знает основы теории и истории искусства **ОПК-1.2** Умеет анализировать особенности выразительных средств искусства определенного исторического периода. **ОПК-1.3** Применяет в собственной профессиональной деятельности знания особенностей выразительных средств искусства	**Знать:** историю и теорию искусства, его виды, жанры (эпохи, стили, направления); этапы и формы развития искусства, особенности функционирования в различные эпохи; систему общих и универсальных понятий, прилагаемых к искусству; **Уметь:** оценивать достижения художественной культуры и искусства на основе знания исторического контекста; анализировать произведения литературы и искусства; высказывать собственные обоснованные и аргументированные взгляды. **Владеть:** профессиональной лексикой, грамотно использовать ее в своей деятельности.

Шкала оценивания результатов промежуточной аттестации и критерии выставления оценок

Оценивание результатов промежуточной аттестации по дисциплине определяется шкалой оценивания: «отлично», «хорошо», «удовлетворительно», «неудовлетворительно», «зачтено», «не зачтено».

1. Устная форма: устный ответ на вопросы в форме собеседования по основным темам дисциплины.

Шкала оценивания	Критерии выставления оценок
Отлично/зачтено	Оценка «отлично» выставляется студенту, если он глубоко и прочно усвоил программный материал, исчерпывающе, последовательно, четко и логически стройно его излагает, умеет тесно увязывать теорию с практикой, свободно справляется с задачами, вопросами и другими видами применения знаний, причем не затрудняется с ответом при видоизменении заданий, использует в ответе материал разнообразных литературных источников, владеет разносторонними навыками и приемами выполнения практических задач
Хорошо/зачтено	Оценка «хорошо» выставляется студенту, если он твердо знает материал, грамотно и по существу излагает его, не допускает существенных неточностей в ответе на вопрос, правильно применяет теоретические положения при решении практических вопросов и задач, владеет необходимыми навыками и приемами их выполнения
Удовлетворительно/зачтено	Оценка «удовлетворительно» выставляется студенту, если он имеет знания только основного материала, но не усвоил его деталей, допускает неточности, недостаточно правильные формулировки, нарушения логической последовательности в изложении программного материала, испытывает затруднения при выполнении практических работ
Неудовлетворительно/ не зачтено	Оценка «неудовлетворительно» выставляется студенту, который не знает значительной части программного материала, допускает

	существенные ошибки, неуверенно, с большими затруднениями выполняет практические работы

2. Письменная форма: выполнение тестовых заданий. Тестовые задания выполняются в течение 45 минут и состоят из 20-30 вопросов разных типов. Преподаватель готовит несколько вариантов тестовых заданий.

Шкала оценивания	Критерии выставления оценок
Отлично/зачтено	85 – 100 %
Хорошо/зачтено	75 – 84 %
Удовлетворительно/зачтено	65 – 74 %
Неудовлетворительно/ не зачтено	0 – 64 %

ОЦЕНОЧНЫЕ МАТЕРИАЛЫ
(типовые контрольные задания и иные материалы) для проведения промежуточной аттестации и оценки сформированности компетенций по дисциплине (модулю)

Примерный перечень вопросов/заданий для проведения промежуточной аттестации

Задание 1. *Прочитайте текст задания и установите последовательность.*

Расположите указанные произведения в хронологической последовательности:

1. «Гамлет»
2. «Скупой»
3. «Божественная комедия»
4. «Фауст»

Запишите соответствующую последовательность цифр в таблицу слева направо.

3	1	2	4

Задание 5. *Прочитайте текст задания и установите соответствие.*

Установите соответствие между авторами и их произведениями.
К каждой позиции, данной в левом столбце, подберите соответствующую позицию из правого столбца:

ПРОИЗВЕДЕНИЕ		**АВТОР**	
А	«Много шума из ничего»	**1**	Мольер
Б	«Севильский озорник, или Каменный гость»	**2**	Фридрих Шиллер
В	«Тартюф»	**3**	Тирсо де Молина
Г	«Мария Стюарт»	**4**	Шекспир

Запишите выбранные цифры под соответствующими буквами

А	**Б**	**В**	**Г**
4	**3**	**1**	**2**

Задание 9. *Прочитайте текст задания, выберите правильный ответ и запишите аргументы, обосновывающие правильность ответа*

Текст: Я несколько комедий, это правда,
По правилам искусства написал;

Но стоит мне на сцене вновь увидеть
Те чудища, чья показная роскошь
К себе и чернь и женщин привлекает,
Восторженный у них встречая отклик,–
И я к своим привычкам обращаюсь:
На шесть ключей законы запираю,
Бросаю прочь Теренция и Плавта,
Чтоб не слыхать укоров их (ведь часто
Из книг немых несётся голос правды),
И так пишу, как сочинять в обычай
Ввели искатели рукоплесканий.
Народ им платит; стоит ли стараться
Рабом законов строгих оставаться?
Комедия, достойная названья,
Имеет целью, как и все искусства,
Поступкам человека подражать,
Правдиво рисовать в ней нравы века.
При этом подражанье состоит
Из трех частей: из речи, из стиха
И из гармонии иль, и́наче, музы́ки.

Вопрос: Определите автора и произведение, укажите литературную эпоху и страну.

1. Никола Буало «Поэтическое искусство», Франция
2. Лопе де Вега «Новое искусство сочинять комедии», Испания
3. Дени Дидро «Парадокс об актёре», Франция
4. Гёте «Правила для актёров», Германия

Ответ: 2. Лопе де Вега «Новое искусство сочинять комедии», Испания, эпоха Возрождения (Испания Золотого века)
Обоснование: В стихотворной форме автор отказывается от авторитетов античных авторов, выдвигает новые принципы сценической правды.

Задание 13. *Прочитайте текст задания и запишите развёрнутый обоснованный ответ.*

Вопрос: Сформулируйте основные правила (законы) классицистской драмы.

Ответ: Единство времени, места и действия, узаконены в «Поэтике» Никола Буало, впервые были введены на сцене Пьером Корнелем и Жаном Расином в XVII веке.

9. МЕТОДИЧЕСКИЕ МАТЕРИАЛЫ

9.1. Методические рекомендации для подготовки к практическому (семинарскому) занятию

Семинарское занятие является традиционной и распространенной формой организации самостоятельной работы студентов при изучении дисциплин.

Самостоятельная подготовка к семинару направлена:

на развитие способности к чтению научной и иной литературы;

на поиск дополнительной информации, позволяющей глубже разобраться в некоторых вопросах;

на выделение при работе с разными источниками необходимой информации, которая требуется для полного ответа на вопросы плана семинарского занятия;

на выработку умения правильно выписывать высказывания авторов из имеющихся источников информации, оформлять их по библиографическим нормам;

на развитие умения осуществлять анализ выбранных источников информации;

на подготовку собственного выступления по обсуждаемым вопросам;

на формирование навыка оперативного реагирования на разные мнения, которые могут возникать при обсуждении тех или иных научных проблем.

Чтобы наиболее рационально и полно использовать все возможности семинара как вида занятия, для подготовки к нему необходимо:

внимательно прочитать конспект лекции по данной тематике;

ознакомиться с соответствующим разделом учебника;

проработать дополнительную литературу и источники;

решить задачи и выполнить другие письменные задания.

При подготовке к семинару:

проанализируйте тему семинара, подумайте о цели и основных проблемах, вынесенных на обсуждение;

внимательно прочитайте материал, данный преподавателем по этой теме на лекции;

изучите рекомендованную литературу, делая при этом конспекты прочитанного или выписки, которые понадобятся при обсуждении на семинаре;

постарайтесь сформулировать свое мнение по каждому вопросу и аргументирование его обосновать;

запишите возникшие во время самостоятельной работы с учебниками и научной литературой вопросы, чтобы затем на семинаре получить на них ответы.

В процессе работы на семинаре:

внимательно слушайте выступления других участников семинара, старайтесь соотнести, сопоставить их высказывания со своим мнением;

активно участвуйте в обсуждении рассматриваемых вопросов, не бойтесь высказывать свое мнение, но старайтесь, чтобы оно было подкреплено убедительными доводами;

если вы не согласны с чьим-то мнением, смело критикуйте его, но помните, что критика должна быть обоснованной и конструктивной, т. е. нести в себе какое-то конкретное предложение в качестве альтернативы;

после семинара кратко сформулируйте окончательный правильный ответ на вопросы, которые были рассмотрены.

Семинар помогает студентам глубоко овладеть предметом, способствует развитию у них умения самостоятельно работать с учебной литературой и первоисточниками, освоению ими методов научной работы и приобретению навыков научной аргументации, научного мышления.

Памятка «Правила запоминания»

Чтобы разобраться в материале, в процессе чтения или слушания необходимо проводить активную мыслительную обработку материала. В этом случае запоминание будет результатом этой активной работы над материалом и без специальных усилий, направленных на запоминание, не потребуется.

Правила запоминания:

Сосредоточься, нацелься на запоминание.

Старайся понять основной смысл излагаемого материала, иначе будет действовать механическая память, которая менее продуктивна, чем логическая.

Удели особое внимание структуре материала, уясни, чем вызвана такая последовательность его изложения.

Найди смысловые опорные пункты в материале, составь план, соотнеси эти пункты с планом.

Отдели основополагающий материал от иллюстративного, который запоминать не нужно.

Уясни, что ты уже знал и что узнал нового, и сравни новое с тем, что ты знал раньше.

Произнеси несколько раз новые слова, даты.

Проговори вслух формулировки выводов, законов.

Воспроизведи весь материал по плану, стараясь мысленно вообразить прочитанное.

9.2. Методические рекомендации по изучению дополнительной литературы (работа с учебной литературой, методическими материалами по теме)

Важной составляющей учебного процесса в вузе является работа с учебной и методической литературой. Самостоятельная работа студента с учебником позволяет осуществлять подготовку ко всем видам занятий: семинарским, практическим, тестированию, зачетам, экзаменам, вести научно-исследовательскую деятельность. В последние годы можно заметить тот факт, что студенты в вузе при подготовке к занятиям стали все меньше пользоваться учебниками, составлять конспекты. Причин тому множество, но в том числе и элементарное неумение пользоваться учебной литературой.

Учебник – основной и ведущий вид учебной литературы, в нем систематизировано, в сжатом виде излагается основной учебный материал на доступном студенту языке. Однако как пользоваться учебником студентов не учат. Зачастую вузы ограничиваются лишь несколькими методическими рекомендациями: «Читать внимательно, вдумчиво, вести конспект и т.д.». Однако, чтобы материал был усвоен, его мало прочесть, его необходимо понять.

В процессе работы с учебной и научной литературой студент может:

делать записи по ходу чтения в виде простого или развернутого плана (создавать перечень основных вопросов, рассмотренных в источнике);

составлять тезисы (цитирование наиболее важных мест статьи или монографии, короткое изложение основных мыслей автора);

готовить аннотации (краткое обобщение основных вопросов работы);

создавать конспекты (развернутые тезисы, которые).

Выбрав нужный источник, следует найти интересующий раздел по оглавлению или алфавитному указателю, а также одноименный раздел конспекта лекций или учебного пособия. В случае возникших затруднений в понимании учебного материала следует обратиться к другим источникам, где изложение может оказаться более доступным.

Приемы работы с текстом:

1. Проверка по вопросам учебника (устная и письменная);
2. Постановка вопросов к тексту;
3. Взаимная проверка по вопросам в парах;
4. Подробный или краткий пересказ;
5. Пересказ с опорой на план, ключевые слова, на иллюстрации или сочетание этих элементов (опорный конспект)
6. Составление конспекта в виде:
   - Плана
   - Схем
   - Таблиц
   - Тезисов
7. Комментирование
8. Иллюстрации к тексту
9. Пересказ в парах с опорой на конспект (планы, выписки и схемы);
10. Устное и письменное аннотирование с опорой на конспект;
11. Устное и письменное реферирование (констатирующее и критическое);
12. Устное и письменное рецензирование;
13. Выступления на семинарах;
14. Подготовка учебных докладов и обзорных рефератов (по нескольким источникам);
15. Групповая дискуссия и т.д.

Постановка вопросов к тексту. Этот прием является основным в процессе уяснения содержания, ведет к всестороннему пониманию учебного текста. Понимание текста складывается из понимания отдельных слов, предложений, логической структуры всего текста, его основной идеи и смысла, а также подтекста и общего замысла автора.

Поэтому вопросы могут возникать к разным аспектам текста: к непонятным словам и предложениям, к непонятным логическим связям между предложениями и абзацами текста, к связям содержания читаемого текста с другими текстами на эту тему. Этот прием учит не пропускать ни одного непонятного места в тексте, тут же формулировать вопрос и искать на него ответ.

Составления плана. План есть перечисление всех текстовых субъектов (т.е. тем текста).

Для того чтобы составить план, надо последовательно задавать себе в процессе чтения вопрос "о чем здесь говорится?", вычленять с помощью этого вопроса субъекты высказывания и записывать их в виде пунктов плана.

План может быть простой из нескольких пунктов или развернутый, состоящий из пунктов и подпунктов.

План может быть выполнен в двух формах:

1) в тезисной форме.

2) в форме номинативных (назывных) предложений. Пункты плана совпадают с информативными центрами абзацев.

Составление схемы. Схема — это графическое изображение логических связей между основными текстовыми субъектами. Средствами графического изображения являются геометрические фигуры (прямоугольники и др.) и их соединения (линии, стрелки), а также

символические изображения и рисунки предметов. Схема отличается от плана наличием связей между элементами. Связи придают картине целостность и наглядность.

Тезирование (выписки основных суждений). Процесс тезирования состоит в формулировании основных тезисов (положений, утверждений, выводов) изучаемого текста. Тезисы могут быть составлены целиком из авторских высказываний (суждений), и тогда они пишутся в кавычках в виде прямых цитат. Если же тезисы формулируются самим читателем, тогда они излагаются в виде реферативного текста с помощью использования глаголов. Например: автор анализирует, отмечает, сравнивает, доказывает, объясняет и т.п.

Составление таблицы. Этот прием используется для обобщения и систематизации учебной информации, извлеченной из некоторого раздела.

Сокращения в конспектах.

При конспектировании допускается сокращенная запись слов. Но нельзя сокращать слова как попало. Недописанные слова и фразы через какое- то время теряют смысл, забываются, их значение может исказиться.

Для сокращения записи необходимо помнить несколько правил:

В письменной речи наибольшее количество информации приходится на первые буквы слов, поэтому при сокращении прилагательных и причастий можно сохранять 3-4 буквы и окончания. Например: положительный – полж-ный.

Окончания слов в русском языке играют большую роль, поэтому нельзя сокращать те окончания, которые обозначают признаки предметных отношений.

Можно при записи пропускать гласные, поскольку в русском языке смысловая нагрузка ложится на согласные, а гласные выполняют формообразующую функцию. Например: журналист – жрнлст.

Термины, новые слова и понятия записывать полностью. Например: Спектральным анализом наз-ют мет-д исслд-ния химсчк-го сост-ва раз-ных вещ-в по их спектрам испск-ия и поглщ-ия.

Использовать общепринятые сокращения слов и аббревиатур. Например: абсолютный – абс., автономный – авт.

Использовать знаки, получившие название кванторов, которые применяют в конспектах для сокращенной записи. Отработать свою, понятную через любое время систему сокращений.

ПАМЯТКА СТУДЕНТУ
работа с учебной литературой

При чтении не пропускайте ни одного слова, которое Вам непонятно.

Если перестали понимать смысл текста, то вернитесь назад до того места, где начали затрудняться. Причиной непонимания бывают, как правило, иностранные слова, термины. В таком случае обращайтесь к словарям.

Составление терминологического словаря, работа над основными понятиями также поможет в освоении материала.

Научитесь самостоятельно приобретать знания, работать с книгой, со средствами получения и обработки информации.

Научитесь пользоваться словарями, делать выписки, составлять текстовые таблицы, графики, логические схемы.

Особое внимание обратите на развитие интеллектуальных умений и навыков, умение самостоятельно выявлять причины событий, составлять сводные таблицы.

Научитесь анализировать, сравнивать, обобщать, доказывать на основе нескольких источников.

Научитесь вычленять главное, проблему, выдвигать гипотезу.

Добейтесь чтения со скоростью не менее 150 слов в минуту, при этом сразу выделяйте главное и таким образом кратко конспектируйте.

Изучаемый материал надо воспринимать не мозаично (тогда всё главное), а целостно, то есть вести логическую проработку материала по ходу чтения и при этом составлять логические цепочки (схемы).

Больше работайте с карандашом в руке, делайте записи, схемы и т.д. Это способствует лучшему усвоению, запоминанию.

ПРАВИЛА САМОСТОЯТЕЛЬНОЙ РАБОТЫ С УЧЕБНОЙ ЛИТЕРАТУРОЙ

Составить перечень книг, с которыми Вам следует познакомиться; «не старайтесь запомнить всё, что вам в ближайшее время не понадобится, – запомните только, где это можно отыскать».

Сам такой перечень должен быть систематизированным (что необходимо для семинаров, что для экзаменов, что пригодится для написания курсовых и дипломных работ, а что Вас интересует за рамками официальной учебной деятельности, то есть что может расширить Вашу общую культуру...).

Обязательно выписывать все выходные данные по каждой книге (при написании курсовых и дипломных работ это позволит очень сэкономить время).

Разобраться для себя, какие книги (или какие главы книг) следует прочитать более внимательно, а какие – просто просмотреть.

Естественно, все прочитанные книги, учебники и статьи следует конспектировать, но это не означает, что надо конспектировать «все подряд»: можно выписывать кратко основные идеи автора и иногда приводить наиболее яркие и показательные цитаты (с указанием страниц).

Если Вы раньше мало работали с научной литературой, то следует выработать в себе способность «воспринимать» сложные тексты; для этого лучший приём – научиться «читать медленно», когда Вам понятно каждое прочитанное слово (а если слово незнакомое, то либо с помощью словаря, либо с помощью преподавателя обязательно его узнать), и это может занять немалое время (у кого-то – до нескольких недель и даже месяцев); опыт показывает, что после этого студент каким-то «чудом» начинает буквально заглатывать книги и чуть ли не видеть «сквозь обложку», стоящая это работа или нет...

Чтение научного текста является частью познавательной деятельности. Её цель – извлечение из текста необходимой информации. От того на сколько осознанна читающим собственная внутренняя установка при обращении к печатному слову (найти нужные сведения, усвоить информацию полностью или частично, критически проанализировать материал и т.п.) во многом зависит эффективность осуществляемого действия.

9.3. Методические рекомендации по написанию Доклада

Доклад-сообщение – это устное выступление на заданную тему. Время доклада 5-7 минут.

Цели доклада-сообщения: Научиться убедительно и кратко излагать свои мысли в устной форме. (Эффективно продавать свой интеллектуальный продукт). Донести информацию до слушателя, установить контакт с аудиторией и получить обратную связь.

План и содержание доклада-сообщения. Важно при подготовке доклада учитывать три его фазы: мотивацию, убеждение, побуждение. В первой фазе доклада рекомендуется использовать: риторические вопросы; актуальные события; оптический или акустический эффект; неожиданное для слушателей начало доклада.

Как правило, используется один из перечисленных приёмов. Главная цель фазы открытия (мотивации) – привлечь внимание слушателей к докладчику, поэтому длительность её минимальна.

При написании доклада по заданной теме обучающийся составляет план, подбирает основные источники. В процессе работы с источниками систематизирует полученные сведения, делает выводы и обобщения.

Ядром хорошего доклада является информация. Она должна быть новой и понятной. Важно в процессе доклада не только сообщить информацию, но и убедить слушателей в правильности своей точки зрения.

Доклад – продукт самостоятельной работы студента, представляющий собой публичное выступление по представлению полученных результатов решения определенной учебно-практической, учебно-исследовательской или научной темы. Средство контроля, важное для формирования универсальных компетенций обучающегося, при развитии навыков самостоятельного творческого мышления и изложения собственных умозаключений на основе изученного или прочитанного материала.

Изложение доклада как целостного авторского текста определяет критерии его оценки: новизна текста; обоснованность выбора источника; степень раскрытия сущности вопроса; соблюдение требований к докладу, соблюдение регламента времени.

9.4. Методические рекомендации по драматургическому анализу пьесы

Автор и пьеса, идейно-тематический анализ пьесы

1. Дать характеристику времени создания произведения, история замысла, краткая характеристика эпохи.

II. Определить жанр драматургического произведения: трагедия, комедия (нравов, характеров, положений; сатирическая, бытовая, лирическая, буффонада и т.д.), драма (социальная,

бытовая, философская и т.д.), водевиль, фарс и пр. Указать основные признаки жанра, характерные для данного произведения.

III. Определить тему и идею произведения а) Главная тема и ее «носители» (герой и герои произведения); ключевые эпизоды (сцены, явления), помогающие раскрыть тематику произведения; б) побочные темы и их «носители» (второстепенные персонажи произведения); в) основная идея произведения, авторская идея. Идея, как угол зрения автора на тему произведения. Основные персонажи «выразители» идеи; г) идеи побочных линий действия. Как они связаны с основной идеей. какие побочные линии действия «работают» на основную идею, какие разрабатываются автором как «философское размышление»; д) смысл названия пьесы.

Событийно-действенный ряд произведения

а) определить исходное, основное и главное события;

б) определить основной драматический узел, его суть. Из какой интриги (ее содержание) «вырастает» драматический узел;

в) событийно-действенный ряд главной линии действия – главный герой или герои. Линия действия обеих сторон конфликта. Точки основных столкновений;

г) событийно-действенные ряды побочных линий действия. Определить точки пересечения действия с основной линией;

д) определить перипетии основной и второстепенных линий действия;

е) определить мотивировки поступков (действий) персонажей. Назвать мотивировки-подготовки и мотивировки объяснения;

ж) в событийно-действенном ряде найти события, происходящие за пределами пьесы (сцены), но влияющее на развитие действия;

з) какие «случайности» (назвать) влияют на развитие действия;

и) «стихийные бедствия» и другие (вмешательство «высших сил» события, влияющие на событийно-действенный ряд пьесы.

Конфликт в произведении драматургии

а) определить основной конфликт и предмет борьбы; б) конфликт основной линии действия – главный конфликт; в) конфликты в побочных линиях действия. Найти общее с основным конфликтом и особенное (предмет борьбы) для каждой линии действия; г) определить вид конфликта, изображаемого в пьесе (герой – герой, герой – среда, герой – зрительный зал); д) определить тип конфликта (можно по главным персонажам): конфликт-казус или конфликт субстанциональный.

Композиция драматического произведения

1. Сюжет и фабула выбранного произведения.

2. Реализация сюжета в композиции произведения. ПРОЛОГ. Экспозиция и завязка. РАЗВИТИЕ ДЕЙСТВИЯ. Описать событийно-действенный ряд по нарастанию действия. Указать основные узлы и повороты действия и события им предшествующие. КУЛЬМИНАЦИЯ. Назвать основные события, подводящие действие к кульминации. Описать суть кульминационного момента. РАЗВЯЗКА. Описать послекульминационные события и действия. Раскрыть, в чем заключается «новое равновесие» сил и чем оно отличается от равновесия сил в экспозиции.

3. Описать (с точки зрения студента) как реализована тема и как автор выстраивает идею произведения. Соответствует ли (точка зрения студента) раскрытие темы и идеи жанру произведения. Способствует ли композиция произведения достаточно четкому раскрытию темы и идеи произведения. Если студент выбрал пьесу, в которой нет развязки (завершение действия в момент кульминации), то должен описать идею произведения со своей точки зрения, как он ее понял. Анализ драмы предпочтительно начинать с анализа небольшого ее фрагмента, эпизода (явления, сцены и т.д.).

АВТОНОМНАЯ НЕКОММЕРЧЕСКАЯ ОРГАНИЗАЦИЯ ВЫСШЕГО ОБРАЗОВАНИЯ
«ВЫСШАЯ ШКОЛА СЦЕНИЧЕСКИХ ИСКУССТВ»

Факультет ТЕАТРОВЕДЕНИЯ И ТЕАТРАЛЬНЫХ ТЕХНОЛОГИЙ

УТВЕРЖДАЮ

Ректор Райкин К.А.

«02» июня 2025 г.

РАБОЧАЯ ПРОГРАММА ДИСЦИПЛИНЫ *(МОДУЛЯ)*

ИСТОРИЯ РУССКОГО ТЕАТРА

Основная профессиональная образовательная программа
высшего образования – программа бакалавриата по направлению подготовки
52.03.04 ТЕХНОЛОГИЯ ХУДОЖЕСТВЕННОГО ОФОРМЛЕНИЯ СПЕКТАКЛЯ

Направленность (профиль):
СЦЕНИЧЕСКОЕ ОФОРМЛЕНИЕ СПЕКТАКЛЯ
(ХУДОЖНИК-ТЕХНОЛОГ СЦЕНЫ)

Квалификация выпускника
БАКАЛАВР

Москва
2025

Содержание

1. Цель и задачи освоения дисциплины (модуля)

2. Перечень планируемых результатов обучения по дисциплине (модулю), соотнесенных с индикаторами достижения компетенций, обеспечивающие достижение результатов освоения образовательной программы.

3. Место дисциплины в структуре образовательной программы

4. Объем дисциплины (модуля) в зачетных единицах с указанием количества академических часов, выделенных на контактную работу обучающихся с преподавателем (по видам учебных занятий) и на самостоятельную работу обучающихся

5. Содержание дисциплины (модуля), структурированное по темам, разделам с указанием количества академических часов и видов учебных занятий

5.1. Содержание разделов, тем дисциплины (модуля)

5.2. Содержание семинарских/практических занятий

5.3. Самостоятельная работа обучающихся по освоению дисциплины (модуля)

6. Учебно-методическое и информационное обеспечение дисциплины

6.1. Электронный образовательный ресурс

6.2. Перечень основной и дополнительной литературы, необходимой для освоения дисциплины

6.3. Перечень ресурсов информационно-телекоммуникационной сети «Интернет», используемых при освоении дисциплины

7. Описание материально-технической базы, необходимой для осуществления образовательного процесса по дисциплине

7.1. Перечень программного обеспечения

7.2. Материально-техническое обеспечение

8. ФОНД ОЦЕНОЧНЫХ СРЕДСТВ ДЛЯ ПРОВЕДЕНИЯ ПРОМЕЖУТОЧНОЙ АТТЕСТАЦИИ И ТЕКУЩЕГО КОНТРОЛЯ УСПЕВАЕМОСТИ ПО ДИСЦИПЛИНЕ (МОДУЛЮ)

8.1. Текущий контроль успеваемости

8.2. Промежуточная аттестация

9. МЕТОДИЧЕСКИЕ МАТЕРИАЛЫ

Рабочая программа дисциплины:
«История русского театра»

Рабочая программа дисциплины разработана в соответствии с требованиями Федерального государственного образовательного стандарта высшего образования – бакалавриат по направлению подготовки 52.03.04 Технология художественного оформления спектакля, утвержденным приказом Министерства образования и науки Российской Федерации от 16.11.2017 г. № 1123.

Организация-разработчик: АНО «Высшая школа сценических искусств»

1. Цель и задачи освоения дисциплины (модуля)

Цель освоения дисциплины: формирование комплексных представлений о сущности и природе театрального искусства, его специфики и функциях, знаний истории русского театра, занимающего важнейшее положение в системе мировой художественной культуры; выработка исторического подхода в процессе осмысления проблем театрального искусства

Задачи освоения дисциплины: формирование аналитического навыка при разборе произведений театрального искусства, знать основные этапы (эпохи, стили, направления) в развитии театра; уметь оценивать достижения мирового театра на основе знаний исторического контекста; владеть профессиональной лексикой, грамотно использовать ее в своей деятельности.

2. Перечень планируемых результатов обучения по дисциплине (модулю), соотнесенных с индикаторами достижения компетенций, обеспечивающие достижение результатов освоения образовательной программы.

Компетенция	Индикатор достижения компетенции (ИД)	Планируемый результат обучения по дисциплине, соотнесенный с ИД
ОПК-1 Способен понимать и применять особенности выразительных средств искусства на определенном историческом этапе	**ОПК-1.1** Знает основы теории и истории искусства **ОПК-1.2** Умеет анализировать особенности выразительных средств искусства определенного исторического периода. **ОПК-1.3** Применяет в собственной профессиональной деятельности знания особенностей выразительных средств искусства	**Знать:** историю и теорию искусства, его виды, жанры (эпохи, стили, направления); этапы и формы развития искусства, особенности функционирования в различные эпохи; систему общих и универсальных понятий, прилагаемых к искусству; **Уметь:** оценивать достижения художественной культуры и искусства на основе знания исторического контекста; анализировать произведения литературы и искусства; высказывать собственные обоснованные и аргументированные взгляды. **Владеть:** профессиональной лексикой, грамотно использовать ее в своей деятельности.

3. Место дисциплины в структуре образовательной программы

Дисциплина *(модуль)* «История русского театра» относится к обязательной части Блока 1 «Дисциплины (модули)» образовательной программы.

4. Объем дисциплины (модуля) в зачетных единицах с указанием количества академических часов, выделенных на контактную работу обучающихся с преподавателем (по видам учебных занятий) и на самостоятельную работу обучающихся

Вид учебной работы		Трудоемкость					
		зач. ед.	ак. час.	по семестрам, час.			
				1	2	3	4
Общая трудоемкость по учебному плану		**6**	**216**		*72*	*72*	*72*
Лекции (Л)			64		36	16	18
Семинарские занятия (С)			24			16	18
Контроль самостоятельной работы (КСР)							
Самостоятельная работа (СРС)			112		32	36	28
Консультация			2				2
Промежуточная аттестации	Экзамен		6				6
	Зачет/зачет с оценкой		8		4	4	

5. Содержание дисциплины (модуля), структурированное по темам, разделам с указанием количества академических часов и видов учебных занятий

№ п/п	Наименование раздела, темы	Количество академических часов – всего	из них					Формируемые компетенции
			Лекции	Семинарские	Контроль СРС	Самостоятельная работа	Консультации	
1	Раздел 1: Русский театр от истоков до конца XIX века.	68	36			32		ОПК-1
2	Раздел 2: Русский театр конца XIX в. – 1950-х.	68	16	16		36		ОПК-1
3	Раздел 3: Русский театр от 1950-х до начала XXI века.	64	18	18		28		ОПК-1
Подготовка к зачету/экзамену		**14**				**14**	**2**	ОПК-1
Итого объём часов дисциплины		**216**	**70**	**34**		**110**	**2**	

5.1. Содержание разделов, тем дисциплины (модуля)

Раздел 1. Русский театр от его истоков до XIX середины столетия.

Тема 1. Истоки русского театра
Тема 2.Театральная культура в первой половине XVIII столетия.
Тема 3. Театральная жизнь во второй половине XVIII столетия.
Тема 4. Русский театр первой четверти XIX столетия.
Тема 5. А.С. Пушкин и русский театр его времени.
Тема 6. Н.В. Гоголь и театр.
Тема.7 Романтический театр М.Ю. Лермонтова.
Тема 8. Театр И.С. Тургенева.
Тема 9. Театр А.В. Сухово-Кобылина.
Тема.10. Русский театр 1830–1840хгг.
Тема 11. Русский театр эпохи становления и развития классического реализма.
Тема 12 Театр А.К. Толстого.
Тема 13. Театр А.Н. Островского.
Тема 14. Театр Л.Н. Толстого.
Тема 15. Актерское искусство эпохи классического реализма.

Раздел 2. Русский театр конца XIX века – 1950-х гг.

Тема 1. В.Э. Мейерхольд – режиссер-поэт.
Тема 2. «Росмерсхольм» Ибсена, «Эрик XIV» Стриндберга в Первой студии
Тема 3. А.Я. Таиров, А.Г. Коонен и Камерный театр.
Тема 4. МХАТ в двадцатые годы.
Тема 5. Драматургия Михаила Булгакова.
Тема 6. Михаил Чехов и творческий путь МХАТ Второго.
Тема 7. Театр тоталитарной эпохи (1929–1953).
Тема 8. Театр социалистического реализма.
Тема 9. Советский театр в эпоху либерализации советского режима.

Раздел 3.Русский театр от 1950-х гг. до нач. XXI в.

Тема 1. Олег Ефремов – актер, режиссер, театральный деятель.
Тема 2. Театр Юрия Любимова.
Тема 3. Театр Анатолия Эфроса.
Тема 4. Театр Марка Захарова.
Тема 5. Театр Льва Додина.
Тема 6. Театр Анатолия Васильева.
Тема 7. Театр Петра Фоменко.
Тема 8. Театр на рубеже XX-XXI вв.

5.2. Содержание семинарских занятий

Темы для семинарских занятий по анализу пьес

1. Драматургия эпохи романтизма.

1. Драматургия Александра Грибоедова – анализ пьесы «Горе от ума».
2. Драматургия Александра Пушкина – анализ пьес «Борис Годунов» и «Маленькие трагедии».

2. Драматургия эпохи романтизма.
3. Драматургия Михаила Лермонтова – анализ пьесы «Маскарад».
4. Драматургия Николая Гоголя – анализ пьесы «Ревизор». Пьесы и тексты Гоголя, окружающие «Ревизора».

3. Драматургия второй половины XIX века.
1. Драматургия Александра Островского – анализ пьесы «Лес».
2. Драматургия Ивана Тургенева – анализ пьесы «Месяц в деревне».

4. Драматургия эпохи романтизма.
1. Драматургия Александра Сухово-Кобылина – анализ пьес «Дело» и «Смерть Тарелкина».

5. Драматургия конца XIX века.
1. Драматургия Антона Чехова – анализ пьесы «Три сестры».
2. Драматургия Льва Толстого – анализ пьесы «Власть тьмы».

6. Драматургия первой половины XX века.
1. Драматургия Максима Горького – анализ пьесы «На дне».
2. Драматургия Александра Блока – анализ пьесы «Балаганчик».
3. Драматургия Леонида Андреева – анализ пьесы «Жизнь Человека».
4. Драматургия Иннокентия Анненского – анализ пьесы «Фамира-кифаред».

7. Драматургия первой половины XX века.
1. Драматургия Михаила Булгакова – анализ пьесы «Дни Турбиных».
2. Драматургия Владимира Маяковского – анализ пьесы «Мистерия-буфф».
3. Драматургия Николая Эрдмана – анализ пьесы «Самоубийца».

8. Драматургия 1930-1940-х годов.
1. Драматургия Всеволода Вишневского – анализ пьесы «Оптимистическая трагедия».
2. Драматургия Евгения Шварца – анализ пьесы «Дракон».

9. Драматургия второй половины XX века.
1. Драматургия Виктора Розова – анализ пьесы «В поисках радости».
2. Драматургия Александра Володина – анализ пьесы «Пять вечеров».
3. Драматургия Александра Вампилова – анализ пьесы «Утиная охота».

10. Драматургия конца XX века – начала XXI века.
1. Драматургия Людмилы Петрушевской – анализ пьесы «Три девушки в голубом».
2. Драматургия братьев Пресняковых – анализ пьесы «Изображая жертву».
3. Драматургия Николая Коляды – анализ пьесы «Чайка спела».
4. Драматургия Василия Сигарева – анализ пьесы «Пластилин». Драматургия Ивана Вырыпаева – анализ пьесы «Кислород» (по выбору студентов).

5.3. Самостоятельная работа обучающихся по освоению дисциплины (модуля)

Раздел (тема) дисциплин, его содержание	Вид, содержание самостоятельной работы
Раздел 1: Русский театр от истоков до конца XIX века.	Подготовка к семинарскому занятию, устному опросу Изучение дополнительной литературы (работа с учебной литературой, методическими материалами по теме) Чтение и анализ театрального произведения. Практический анализ выразительных средств пьесы или ее фрагмента
Раздел 2: Русский театр конца XIX в. – 1950-х.	Подготовка к семинарскому занятию, устному опросу Изучение дополнительной литературы (работа с учебной литературой, методическими материалами по теме) Чтение и анализ театрального произведения. Практический анализ выразительных средств пьесы или ее фрагмента

Раздел 3: Русский театр от 1950-х до начала XXI века.	Подготовка к семинарскому занятию, устному опросу Изучение дополнительной литературы (работа с учебной литературой, методическими материалами по теме) Чтение и анализ театрального произведения. Практический анализ выразительных средств пьесы или ее фрагмента

Практикум по анализу драматического текста

Анализ драмы по желанию студента производится по всем или нескольким из следующих параметров:

– выбор стихотворной или прозаической формы автором: объяснить, почему взята та или иная форма;

– для какого типа театра (жизнеподобного или условного) предназначена пьеса;

– типология названия; связь названия со сценической техникой, современной пьесе;

– авторское определение жанра и его соответствие общепринятым представлениям о жанре;

– деление на части (акты, картины, эпизоды и пр.) и их количество; объяснить, чем вызвана разбивка на части, почему выбрано определенное их количество;

– анализ списка действующих лиц: обозначить способ сценического изображения человека (маска, амплуа, характер), определить тип иерархии персонажей в списке (по социальной, функционально-драматургической, внутрисемейной значимости и др.); обратить внимание на именование персонажей («говорящие имена», к примеру) и на ремарки, их описывающие

– сценическое время и пространство; особенности их изображения;

– композиция, элементы композиции (пролог, экспозиция, завязка, развитие действия, кульминация, развязка, постпозиция), порядок их расположения, отсутствие некоторых композиционных элементов, введение новых;

– конфликт, интрига; их специфика в драме;

– особенности сюжетосложения; отбор сценических ситуаций;

– типология ремарок; их доля в драматургическом тексте;

– речевое построение: монологи и диалоги; особенности построения;

– текст и подтекст;

– роль эпиграфов в драме;

– объединение в драматургические циклы:

– участие автора в драме (введение резонера, героя-идеолога, субъективно окрашенных ремарок – «внутренняя режиссура» и т.п.).

СПИСОК
обязательной драматургии по курсу «История русского театра»

Андреев Л.Н. «Жизнь человека».

Анненский И.Ф. «Фамира-кифаред».

Блок А.А. «Балаганчик», «Роза и крест».

Булгаков М.А. «Дни Турбиных», «Бег», «Зойкина квартира».

Вампилов А.П. «Утиная охота».

Вишневский В.В. «Оптимистическая трагедия».

Володин А.М. «Пять вечеров».

Гоголь Н.В. «Ревизор», «Женитьба».

Горький М. «На дне», «Егор Булычов и другие».

Грибоедов А.С. «Горе от ума».

Лермонтов М.Ю. «Маскарад».

Маяковский В.В. «Владимир Маяковский», «Мистерия-буфф», «Клоп».

Островский А.Н. «Бесприданница», «Лес», «Горячее сердце», «Сне- гурочка».

Петрушевская Л.С. «Три девушки в голубом».

Пушкин А.С. «Борис Годунов», маленькие трагедии («Скупой рыцарь», «Моцарт и Сальери», «Каменный гость», «Пир во время чумы»).

Розов В.С. «В поисках радости».

Сухово-Кобылин А.В. трилогия «Картины прошедшего» («Свадьба Кречинского», «Дело», «Смерть Тарелкина»).

Толстой Л.Н. «Власть тьмы», «Живой труп».

Тургенев И.С. «Месяц в деревне».

Чехов А.П. «Чайка», «Дядя Ваня», «Три сестры», «Вишневый сад».
Шварц Е.Л. «Дракон».
Эрдман Н.Р. «Мандат» или «Самоубийца» (по выбору).
Из современной драматургии 1980 –2000-х гг. студент должен самостоятельно выбрать 3–4 пьесы разных авторов.

6. Учебно-методическое и информационное обеспечение дисциплины

6.1. Электронный образовательный ресурс

1.	Электронная библиотечная система «Университетская Библиотека Онлайн»	http://www.biblioclub.ru/

6.2. Перечень основной и дополнительной литературы, необходимой для освоения дисциплины

Основная литература:

1. История русского драматического театра. В 7 т. Т.1. От истоков до конца XVIII века / гл. ред. Е.Г. Холодов. – Москва : Искусство, 1977. – 485 с. – Текст : непосредственный.
2. История русского драматического театра. В 7 т. Т.7. 1898-1917 / гл. ред. Е.Г. Холодов. – М.: Искусство, 1987. – 586 с. – Текст : непосредственный.
3. История русского драматического театра. В 7 т. Т.2. 1801-1825/ гл. ред. Е.Г. Холодов. – М.: Искусство, 1977. – 555 с. – Текст : непосредственный.
4. История русского драматического театра. В 7 т. Т.3. 1826-1845 / гл. ред. Е.Г. Холодов. – М.: Искусство, 1978. – 351 с. – Текст : непосредственный.
5. История русского драматического театра. В 7 т. Т.4. 1846-1861 / гл. ред. Е.Г. Холодов. – М.: Искусство, 1979. – 432 с. – Текст : непосредственный.
6. История русского драматического театра. В 7 т. Т.5. 1862-1881 / гл. ред. Е.Г. Холодов. – М.: Искусство, 1980. – 551 с. – Текст : непосредственный.
7. История русского драматического театра. В 7 т. Т.6. 1882-1897 / гл. ред. Е.Г. Холодов. – М.: Искусство, 1982. – 575 с. – Текст : непосредственный.
8. Всеволодский-Гернгросс, В.Н. Краткий курс истории русского театра / В.В. Всеволодский-Гернгросс. – 2 изд., испр. – Санкт-Петербург : Лань; Планета музыки, 2011. – 256 с. – Текст: непосредственный.

Дополнительная литература:

1. Ярцев, А. А. Федор Волков. Его жизнь в связи с историей русской театральной старины : биографические очерки : [12+] / А. А. Ярцев. – Москва : Директ-Медиа, 2023. – 108 с. : ил. – Режим доступа: по подписке. – URL: https://biblioclub.ru/index.php?page=book&id=696618 (дата обращения: 26.08.2024). – ISBN 978-5-4499-3470-3. – Текст : электронный.
2. Варнеке, Б. В. История русского театра : в 2-х т. : [16+] / Б. В. Варнеке. – Изд. 4-е, репр. 1908 г. – Москва ; Берлин : Директ-Медиа, 2016. – Часть 1. XVII и XVIII век. – 369 с. – Режим доступа: по подписке. – URL: https://biblioclub.ru/index.php?page=book&id=93427 (дата обращения: 27.08.2024). – ISBN 978-5-4475-8695-9. – Текст : электронный.
3. Берсенёва, Е. В. История театра : практикум : [16+] / Е. В. Берсенёва ; Кемеровский государственный институт культуры, Факультет режиссуры и актерского искусства, Кафедра театрального искусства. – Кемерово : Кемеровский государственный университет культуры и искусств (КемГУКИ), 2018. – 48 с. – Режим доступа: по подписке. – URL: https://biblioclub.ru/index.php?page=book&id=613018 (дата обращения: 27.08.2024). – ISBN 978-5-8154-0451-9. – Текст : электронный.
4. Москалюк, М. В. Русское искусство конца XIX – начала XX века : учебное пособие / М. В. Москалюк ; Сибирский федеральный университет. – Красноярск : Сибирский федеральный университет (СФУ), 2012. – 257 с. – Режим доступа: по подписке. – URL: https://biblioclub.ru/index.php?page=book&id=364036 (дата обращения: 27.08.2024). – Библиогр. в кн. – ISBN 978-5-7638-2489-6. – Текст : электронный.
5. Рахманина, Е. В. Театральное образование в России XVIII-XIX вв. : динамика становления и развития театрально-образовательных систем : учебное пособие /

Е. В. Рахманина ; Министерство культуры Российской Федерации, Орловский государственный институт искусств и культуры. – Орел : Орловский государственный институт искусств и культуры, 2011. – 121 с. – Режим доступа: по подписке. – URL: https://biblioclub.ru/index.php?page=book&id=276200 (дата обращения: 27.08.2024). – Текст : электронный.
6. Вислова, А. В. Русский театр на сломе эпох. Рубеж XX-XXI вв. / А. В. Вислова. – Москва : Университетская книга, 2009. – 271 с. – Режим доступа: по подписке. – URL: https://biblioclub.ru/index.php?page=book&id=84761 (дата обращения: 27.08.2024). – ISBN 978-5-98699-050-7. – Текст : электронный.
7. Шах-Азизова, Т. К. Полвека в театре Чехова. 1960-2010 / Т. К. Шах-Азизова. – Москва : Прогресс-Традиция, 2011. – 374 с. – Режим доступа: по подписке. – URL: https://biblioclub.ru/index.php?page=book&id=105294 (дата обращения: 27.08.2024). – ISBN 978-5-89826-324-9. – Текст : электронный.

6.3. Перечень ресурсов информационно-телекоммуникационной сети «Интернет», используемых при освоении дисциплины

1.	Российская Государственная библиотека. Электронный каталог	http://www.rsl.ru/index.php?f=97
2.	Альдебаран.	http://aldebaran.ru/
3.	Библиотека Гумер.	https://www.gumer.info/
4.	Библиотека научной и студенческой информации	http://bibliofond.ru
5.	Научная педагогическая электронная библиотека	http://elib.gnpbu.ru/
6.	Научная электронная библиотека eLIBRARY.RU	http://e-library.ru
7.	Научная электронная библиотека КиберЛенинка	http://cyberleninka.ru
8.	Национальная электронная библиотека	http://нэб.рф
9.	Некоммерческая электронная библиотека «ImWerden»: искусство, театр, кино и музыка	http://imwerden.de/
10.	Портал культурного наследия России	http://www.culture.ru
11.	Российская государственная библиотека искусств	http://liart.ru/ru/
12.	Электронная библиотека учебников	http://studentam.net/
13.	Библиотека Максима Мошкова	http://lib.ru/
14.	Классика.ру	https://klassika.ru/
15.	Русская виртуальная библиотека	https://rvb.ru/
16.	Библиотека изобразительных искусств	http://www.artlib.ru/
17.	Электронные публикации Института русской литературы (Пушкинского Дома) РАН	http://lib.pushkinskijdom.ru/
18.	Журнальный зал	https://magazines.gorky.media/
19.	Энциклопедии Кирилла и Мефодия	http://www.megabook.ru

7. Описание материально-технической базы, необходимой для осуществления образовательного процесса по дисциплине

7.1. Перечень программного обеспечения

1.	Лицензионное программное обеспечение	операционная система Windows XP, Microsoft windows 8, Microsoft office 2013
2.	Свободно распространяемое программное обеспечение	OpenOffice: Writer, Calc, Impress, Draw, Base, Math
3.	Свободно распространяемое программное обеспечение отечественного производства	Яндекс.Браузер (https://browser.yandex.ru/), Dicter (https://www.dicter.ru/), Windows Player (https://windowsplayer.ru/), WindowsRar (https://windowsrar.ru/), PDFMaster (https://pdfmaster.ru/), ASTRA LINUX SPECIAL EDITION (https://astralinux.ru/products/astra-linux-special-edition/), LibreOffice (https://ru.libreoffice.org/), Okular (https://okular.kde.org/ru/download/), Редактор изображений Gimp (https://www.gimp.org/)

7.2. Материально-техническое обеспечение

№	Наименование	Назначение помещений	Оснащенность (оборудование)

п\п	помещений		помещений
1.	Учебная аудитория для проведения учебных занятий № 414	Учебная аудитория для проведения занятий лекционного и (или) семинарского типа и (или) групповые консультации, и (или) индивидуальную работу обучающихся (в том числе индивидуальные консультации), проведения практик, текущего контроля и промежуточной аттестации	– Рабочее место преподавателя: ПК-Моноблок Lenovo с доступом к сети Интернет и обеспечением доступа в электронную информационно-образовательную среду Института.. – Интерактивная доска (Panasonic UB-T880W с проектором Panasonic PT-CW240). – Мебель учебная (столы, стулья).
2.	Помещение для самостоятельной работы	Помещение для самостоятельной работы обучающихся	Читальный зал: – Посадочных мест: 15 – Рабочее место обучающегося: 15 шт. ПК Моноблок Lenovo с доступом к сети Интернет и в ЭИОС Вуза. – ЖК телевизор «Panasonic 42». – Учебная мебель (столы, стулья)

8. ФОНД ОЦЕНОЧНЫХ СРЕДСТВ ДЛЯ ПРОВЕДЕНИЯ ПРОМЕЖУТОЧНОЙ АТТЕСТАЦИИ И ТЕКУЩЕГО КОНТРОЛЯ УСПЕВАЕМОСТИ ПО ДИСЦИПЛИНЕ (МОДУЛЮ)

8.1. Текущий контроль успеваемости

Показателями оценивания результатов текущего контроля успеваемости обучающихся по дисциплине является:

активность обучающегося в рамках аудиторных учебных занятий: на лекционных и семинарских (практических) занятиях – уровень знаний, умений и навыков, продемонстрированных обучающимся;

результаты самостоятельной работы: письменные работы (доклады, статьи и другие публикации, эссе и т.п.), творческие работы и объекты и др;

посещаемость учебных занятий по дисциплинам (модулям), практикам;

другие значимые результаты работы обучающегося.

Текущий контроль успеваемости по дисциплине (модулю) проводится в ходе семинарских (практических) занятий методами устного или письменного опроса (работ), в процессе выступлений обучающихся.

Критерии оценки и оценочные материалы для проведения текущего контроля успеваемости:

Устный опрос

Устный опрос проводится по пройденным темам курса в ходе семинарских занятий.

Шкала оценивания	Критерии выставления оценок
«Отлично»	1) полное раскрытие вопроса; 2)указание точных названий и определений; 3) правильная формулировка понятий и категорий; 4) самостоятельность ответа, умение вводить и использовать собственные классификации и квалификации, анализировать и делать собственные выводы по рассматриваемой теме; 5) использование дополнительной литературы и иных материалов и др.
«Хорошо»	1) недостаточно полное, по мнению преподавателя, раскрытие темы; 2) несущественные ошибки в определении понятий, категорий и т.п., кардинально не меняющих суть изложения; 3) использование устаревшей учебной литературы и других источников
«Удовлетворительно»	1) отражение лишь общего направления изложения лекционного материала и материала современных учебников; 2) наличие достаточного количества несущественных или одной-двух существенных ошибок в определении понятий и категорий и т. п.; 3) использование устаревшей учебной литературы и других источников; 4) неспособность осветить проблематику учебной дисциплины и др.
«Неудовлетворительно»	1) нераскрытые темы; 2) большое количество существенных ошибок; 3) отсутствие умений и навыков, обозначенных выше в качестве критериев выставления положительных оценок др.

Доклад

Доклады по основным разделам дисциплины заслушиваются в ходе семинарских/практических занятий.

Шкала оценивания	Критерии выставления оценок
Отлично	Соответствие целям и задачам дисциплины, актуальность темы и рассматриваемых проблем, соответствие содержания заявленной теме, заявленная тема полностью раскрыта, рассмотрение дискуссионных вопросов по проблеме, сопоставлены различные точки зрения по рассматриваемому вопросу, научность языка изложения, логичность и

	последовательность в изложении материала, количество исследованной литературы, в том числе новейших источников по проблеме, четкость выводов,
Хорошо	Соответствие целям и задачам дисциплины, актуальность темы и рассматриваемых проблем, соответствие содержания заявленной теме, научность языка изложения, заявленная тема раскрыта недостаточно полно, отсутствуют новейшие литературные источники по проблеме,
Удовлетворительно	Соответствие целям и задачам дисциплины, содержание работы не в полной мере соответствует заявленной теме, заявленная тема раскрыта недостаточно полно, использовано небольшое количество научных источников, нарушена логичность и последовательность в изложении материала
Неудовлетворительно	Работа не соответствует целям и задачам дисциплины, содержание работы не соответствует заявленной теме, содержание работы изложено не научным стилем

Примерные темы докладов по основным разделам дисциплины

1. Первый спектакль придворного театра в России – «Артаксерксово действо» (1672). Краткое содержание, общие детали постановки, связь с ситуацией при дворе.
2. Федор Волков – биография, актерские роли, постановочная работа, значение творчества.
3. Иван Дмитревский и Яков Шумский – биография, актерские роли, значение творчества.
4. Первые русские актрисы (А. Мусина-Пушкина, сестры Ананьевы, Т. Троепольская и др.).
5. Драматург Александр Сумароков – биография, краткая характеристика творчества и его значение.
6. Драматург Денис Фонвизин – биография, краткая характеристика творчества и его значение.
7. Статья Виссариона Белинского «Мочалов в роли Гамлета» - особенности описания актерского искусства.
8. Петербургская и московская актерская школа начала XIX века – отличия и сходства.
9. Судьба и творческий путь Михаила Щепкина.
10. Открытие первой театральной школы в Петербурге (1738).
11. Крепостной театр – особенности существования, известные труппы и актеры.
12. «Натуральная школа» - особенности направления, известные актеры.
13. Судьба и творчество Александра Сухово-Кобылина.
14. Садовские - актерская династия Малого театра в Москве.
15. Система «говорящих» имен и фамилий в театре Александра Островского.
16. Сценическая судьба трилогии Алексея Толстого.
17. Жизнь провинциальных актеров в пьесах Александра Островского.
18. Известные актрисы – Мария Ермолова, Гликерия Федотова, Мария Савина.
19. «Мейнингенцы» - краткая история труппы, влияние на европейский и русский театр.
20. Лев Толстой – об искусстве и театре.
21. История провала «Чайки» Антона Чехова в Александринском театре.
22. Меценатство – представители, идея и значение.
23. Константин Станиславский – биография, начало актерской и режиссерской работы (до МХТ).
24. Проблемы творческого человека – на примере «Чайки» Антона Чехова.
25. Айседора Дункан – биография, влияние на мировое театральное искусство.
26. МХТ как частный театр – организация, принципы работы, здание.
27. Режиссер Владимир Немирович-Данченко – основные принципы и спектакли.
28. Актер Всеволод Мейерхольд.
29. Студийное движение в театре начала XX века.
30. Александр Таиров и основание Камерного театра.
31. Башенный театр Вячеслава Иванова в Петербурге – влияние на театральный процесс.
32. Вера Комиссаржевская – биография, роли, значение творчества.
33. Михаил Чехов как актер – биография, роли, значение творчества.
34. Актерский ансамбль МХТ (Иван Москвин, Василий Качалов, Ольга Книппер-Чехова, Мария Лилина).

35. Режиссер-постановщик, режиссер-помощник, режиссер-педагог – разнообразие функций режиссера на примере деятелей театра (Станиславский, Лужский, Суллержицкий).

36. «Русские сезоны» Сергея Дягилева – особенности существования, влияние на мировой театральный процесс.

37. Евгений Вахтангов – после революции.

38. Конструктивизм в театре 1920-х годов.

39. «Биомеханика» Всеволода Мейерхольда – основные принципы актерской игры.

40. Актерское трио «ИльБаЗай» (Игорь Ильинский, Мария Бабанова, Василий Зайчиков).

41. Театр во время ВОВ. Фронтовые театральные бригады. Театры в эвакуации.

42. Спектакль «Оптимистическая трагедия» в Камерном театре Александра Таирова.

43. История основания театра «Современник».

44. Труппа театра на Таганке – известные актеры.

45. Режиссер Георгий Товстоногов – биография и творческий путь.

46. Режиссер Анатолий Эфрос – биография, творческий путь, известные спектакли и фильмы.

47. Режиссер Марк Захаров - биография, творческий путь, известные спектакли и фильмы.

48. Режиссер Роман Виктюк - биография, творческий путь, известные спектакли и фильмы.

49. Режиссер Петр Фоменко - биография, творческий путь, известные спектакли.

50. Режиссер Анатолий Васильев - биография, творческий путь, известные спектакли .

Тестирование

Тестирование – письменный опрос проводится в ходе семинарских занятий

Шкала оценивания	**Критерии выставления оценок**
Отлично	85 – 100 %
Хорошо	75 – 84 %
Удовлетворительно	65 – 74 %
Неудовлетворительно	0 – 64 %

Примерный перечень вопросов/заданий текущего контроля успеваемости

Тест 1

1. С чьей деятельностью связывают становление русского театра?
а) церковнослужителей
б) крестьян
в) скоморохов
г) паяцев

2. В основе сюжета пьесы «Царь Максимилиан» лежит конфликт царя с:
а) с сыном Адольфом
б) царедворцами
в) войском
г) братом
д) боярами

3. Когда разыгрывали «Пещное действо»?
а) на Масленницу
б) во время празднования дня Ивана Купалы
в) на Ильин день
г) на Пасху
д) незадолго до Рождества

4. В чье правление появился первый балаган в России?
а) Ивана Грозного в) Петра I
б) Екатерины II г) Екатерины I

5. Определите изначальные истоки театрализованного действа на Руси:
а) языческие обряды

б) массовые гуляния
в) празднества
г) ритуалы захоронения
д) свадебные ритуалы

6. Мистерия – это:
а) дидактическая драма с персонажами-аллегориями
б) монументальное зрелище на библейские темы
в) представление о чудесах апостолов и святых

7. Первый придворный театр в России был основан в правление:
а) Алексея Михайловича
б) Петра I
в) Екатерины II
г) царевны Натальи Алексеевны
д) Петра II

8. Укажите год появления первого придворного театра в России:
а) 1674 г) 1665
б) 1676 д) 1684
в) 1672

9. Определите первого представителя русской классицистской драматургии:
а) Елизавета II в) Д.И. Фонвизин
б) А.Н. Радищев г) А.П. Сумароков

10. В каком городе начал свою театральную деятельность Ф.Г. Волков?
а) в Петербурге
б) в Пскове
в) в Москве
г) в Самаре
д) в Ярославле

11. Какой жанр (или жанры) является одним из самых любимых в период сентиментализма?
а) мещанская драма
б) комедия нравов
в) сатирическая комедия
г) слезная комедия
д) политическая трагедия

12. Первой оригинальной драмой Д.И. Фонвизина стала:
а) «Подщипа»
б) «Недоросль»
в) «Путешествие из Петербурга в Москву»
г) «Хорев»
д) «Бригадир»

13. Первым ярусом зрительного зала в театре является:
а) бельэтаж
б) партер
в) амфитеатр

14. Кто является создателем литературной основы будущих постановок в театре?
а) драматург
б) режиссер
в) художник

15. Укажите основателя первого русского профессионального театра, который являлся и актером, и режиссером:
а) И.А. Дмитревский в) А.П. Сумароков
б) Ф.Г. Волков г) Н.П. Шереметев

16. Одним из главных героев народного уличного театра в России являлся:
а) Буратино в) Петрушка
б) Пьеро г) Арлекин

17. Русская актриса и певица, крепостная крестьянка, ставшая женой графа Н.П. Шереметьева:
а) Прасковья Жемчугова в) Ольга Ананьина
б) Анастасия Вертинская г) Татьяна Троепольская

18. Вертеп – это театр:
а) кукол б) мимов в) шутов

19. Миракль – это:
а) дидактическая драма с персонажами-аллегориями
б) монументальное зрелище на библейские темы
в) представление о чудесах апостолов и святых

20. Школьный театр в России в конце 17 века-начале 18 века существовал при:
а) академиях б) гимназиях в) университетах

21. В каком учебном заведении учились Ф.Г. Волков и А.П. Сумароков:
а) Московский университет
б) Славяно-греко-латинская академия
в) Сухопутный шляхетский корпус

22. Отметьте самые популярные зрелища в народном театре (от истоков до начала XX века):
а) комедия о Петрушке г) скоморошина
б) потехи с животными д) балаган
в) трагедия е) мистерия

23. Соотнесите театральный стиль и его временной период в русском театре:
1) Барокко а) 2 половина 18 века
2) Классицизм б) конец 18 – начало 19 века
3) Сентиментализм в) конец 17 – начало 18 века

24. Определите дату возникновения первого в России общедоступного театра:
а) 1738 б) 1750 в) 1742 г) 1756

Ключи:1 – в 2 – а 3 – д 4 – в 5 – а 6 – б 7 – а 8 – в 9 – г 10 – д 11 – а, г 12 – д 13 – а 14 – а 15 – б 16 – в 17 – а 18 – а 19 – в 20 – а 21 – в 22 – а, б, г, д 23 – 1в, 2б, 3а 24 – г

Тест 2

1. Распределите деятелей театра в соответствии с направлениями в искусстве, господствовавшими в период их творчества и характерными для него:

1) А.С. Пушкин
2) А.П. Сумароков
3) А.Н. Островский
4) М.Ю. Лермонтов
5) Ф.Г. Волков
6) И.А. Дмитревский
7) П.С. Мочалов
8) Н.В. Гоголь
9) М.С. Щепкин
10) А.В. Сухово-Кобылин
11) Д.И. Фонвизин
12) В.А. Каратыгин
13) Я.Д. Шумский
14) И.С. Тургенев

а) Классицизм
б) Романтизм
в) Реализм и натурализм
г) Классицизм и сентиментализм
д) Романтизм и реализм

2. Выберите черты, характерные для искусства периода Романтизма:
1) Статичный актер
2) Четкое деление на «высокое» и «низкое»
3) Двоемирие - разделение на мир реальный и мир мечты
4) Значимая роль Судьбы, Рока, обстоятельств
5) Борьба между долгом и чувством
6) Тяга к экзотике, фантастике, мифологии

3. Назовите организацию, управлявшую зрелищной индустрией в России в XIX веке:

1) Комитет по музыке и зрелищам
2) Дирекция Императорских театров
3) Дирекция Академических театров

4. Какая из пьес содержит в себе черты сразу трех разных театральных стилей:
1) «Женитьба» Н.В. Гоголя
2) «Борис Годунов» А.С. Пушкина
3) «Горе от ума» А.С. Грибоедова
4) «Ревизор» Н.В. Гоголя

5. Выберите драматургов, писавших произведения на исторический сюжет, с историческими персонажами:
1) М.Ю. Лермонтов
2) А.Н. Островский
3) А.С. Пушкин
4) А.К. Толстой

6. Расставьте в порядке появления в театральной практике следующие осветительные приборы:
1) Электрические лампы
2) Масляные лампады
3) Свечи
4) Газовые лампы

7. Определите, в каком городе в XIX веке находились следующие театры:

1) Малый театр	
2) Большой Каменный театр	
3) Мариинский театр	а) Москва
4) Большой театр	б) Санкт-Петербург
5) Александринский театр	
6) Эрмитажный театр	

8. Сколько произведений включают в себя «Маленькие трагедии» А.С. Пушкина:
1) 4
2) 5
3) 6

9. Кого из драматургов считают основоположником отечественного национального репертуара:
1) А.С. Пушкина
2) А.Н. Островского
3) Н.В. Гоголя
4) Л.Н. Толстого

10. В.А. Каратыгин являлся актером
1) Александринского театра
2) Провинциального театра
3) Малого театра
4) Большого театра

11. В каких их перечисленных пьеса А.Н. Островского героями являются актеры:
1) «Лес»
2) «Бесприданница»
3) «Таланты и поклонники»
4) «На всякого мудреца довольно простоты»
5) «Гроза»
6) «Без вины виноватые»

12. Какой театр называли «Домом Щепкина»
1) Большой театр
2) Малый театр
3) Михайловский театр

13. Выберите из списка самых известных русских актрис XIX века:
1) М.Н. Ермолова
2) М.Г. Савина
3) В.Ф. Комиссаржевская
4) Г.Н. Федотова

5) О.О. Садовская
6) З.Н. Райх
7) О.Л. Книппер-Чехова

14. Главным героем какой пьесы является Арбенин:
1) «Бесприданница» А.Н. Островского
2) «Горе от ума» А.С. Грибоедова
3) «Маскарад» М.Ю. Лермонтова
4) «Ревизор» Н.В. Гоголя

15. Какую роль играл М.С. Щепкин в комедии Гоголя «Ревизор»?
1) Городничий
2) Земляника
3) Хлестаков

16. Какую пьесу «окружают» другие пьесы, проясняющие позицию и принципы ее автора:
1) «Ревизор» Н.В. Гоголя
2) «Гроза» А.Н. Островского
3) «Месяц в деревне» И.С. Тургенева

17. Этому течению свойственны чувствительность и смещение актерской задачи в сторону вызова у зрителей жалости и умиления
1) сентиментализм
2) романтизм
3) классицизм

18. Как в пьесе М.Ю. Лермонтова «Маскарад» назывался персонаж, олицетворявший рок, злую судьбу и осуществлявший наказание главного героя:
1) Неизбывный
2) Неприятный
3) Неизвестный

19. Выберите из списка два главных цензурных запрета:
1) Запрет на демонстрацию азартных игр на сцене;
2) Запрет на демонстрацию модной одежды;
3) Запрет на демонстрацию венценосных особ в неприязненном виде;
4) Запрет на демонстрацию на сцене предметов религиозного культа;
5) Запрет на демонстрацию курения на сцене.

20. Фрагмент какой пьесы А.Н. Островского стал первым кинематографическим произведением С.М. Эйзенштейна:
1) «Волки и овцы»
2) «Доходное место»
3) «Не в свои сани не садись»
4) «На всякого мудреца довольно простоты».

Ключи: 1 – **а** - 2, 5, 6, 13 **б** - 1, 4, 7, 8, 12 **в** - 3, 10, 14 **г** - 11 **д** – 9; 2 – 3, 4, 6; 3 – 2; 4 – 3; 5 – 2, 3, 4; 6 – 3, 2, 4, 1; **7** – **а** – 1, 4 **б** – 2, 3, 5, 6; 8 – 1; 9 – 2; 10 – 1; 11 – 1, 3, 6; 12 – 2; 13 – 1, 2, 4, 5; 14 – 3; 15 – 1; 16 – 1; 17 – 1; 18 – 3; 19 – 3, 4; 20 – 4

Тест 3

Выберите из предложенного списка фамилию русского драматурга-классициста:
1) В.В. Маяковский
2) А.С. Пушкин
3) А.П. Сумароков
4) Л.Н. Толстой

Выберите из предложенного списка фамилии самых известных актеров эпохи романтизма:
1) П.С. Мочалов
2) Ф.Г. Волков
3) В.А. Каратыгин
4) М.С. Щепкин

К какому театральному стилю относится драматургическое творчество А.С. Пушкина:
1) сентиментализм
2) романтизм
3) натурализм

Какие даты в истории принято считать датами основания русского театра:

1) 1806
2) 1756
3) 1672
4) 1917

Выберите из предложенного списка фамилии русских драматургов второй половины XIX века:

1) А.П. Чехов
2) А.С. Грибоедов
3) А.Н. Островский
4) И.С. Тургенев
5) Н.В. Гоголь
6) А.В. Сухово-Кобылин

Отметьте самые популярные зрелища в народном театре (от истоков до начала XX века):

1) комедия о Петрушке
2) потехи с животными
3) трагедия
4) скоморошина
5) балаган
6) мистерия

Какие произведения входят в цикл «Маленькие трагедии» А.С. Пушкина:

1) «Скупой рыцарь»
2) «Цыгане»
3) «Пир во время чумы»
4) «Медный всадник»
5) «Моцарт и Сальери»
6) «Каменный гость»

Какие театральные стили присутствуют в пьесе А.С. Грибоедова «Горе от ума»:

1) романтизм
2) сентиментализм
3) классицизм
4) барокко

Укажите фамилии первых русских режиссеров.

1)
2)
3)
4)
5)

Определите дату основания Московского Художественного театра:

1) 1898
2) 1897
3) 1989
4) 1889

Выберите из предложенного списка фамилию режиссера/режиссеров, чье творчество в целом можно отнести к условному театру:

1) Ю.П. Любимов
2) К.С. Станиславский
3) Вс.Э. Мейерхольд
4) Г. Крэг
5) А.В. Эфрос
6) М. Рейнхардт
7) Г.А. Товстоногов
8) Вл.И. Немирович-Данченко
9) Р.Г. Виктюк

Выберите из предложенного списка фамилии драматургов первой половины XX века:

1) М. Горький
2) Л.Н. Андреев
3) Н.В. Гоголь
4) В.В. Маяковский
5) Н.Р. Эрдман
6) М.Ю. Лермонтов
7) А.А. Блок
8) М.А. Булгаков
9) Л.С. Петрушевская

Первая пьеса А.П. Чехова, поставленная в Московском Художественном театре:

1) «Чайка»
2) «Три сестры»
3) «Иванов»
4) «Вишневый сад»

Какой временной период подходит под определение «русский авангард»:

1) начало 1900-х годов
2) 1930 – 1940-е годы
3) 1920-е годы
4) 1950 – 1960-е годы

Определите время существования стиля соцреализм:

1) 1930 – 1940-е годы
2) 1910-е годы
3) 1970-е годы
4) 1950 – 1960-е годы

Выберите особенности, характерные для стиля классицизм:
1) интерес к душевным переживаниям человека
2)выбор между долгом и чувством
3) театр многожестия
4) разделение на «высокое» и «низкое»

Какой спектакль стал последним и самым знаменитым в творчестве Е.Б. Вахтангова:
1) «Принцесса Турандот» 3) «Эрик XIV»
2) «Принцесса Брамбилла» 4) «Ревизор»

К какому стилю подходит словосочетание «производственная драма»:
1) романтизм
2) реализм
3) соцреализм

Режиссер, воспитывавший своих актеров по системе биомеханики:
1) Е.Б. Вахтангов 3) К.С. Станиславский
2) Р.Н. Симонов 4) Вс.Э. Мейерхольд

Выберите из предложенного списка драматургов второй половины XX века:
1) В.С. Розов 5) М.А. Булгаков
2) Л.С. Петрушевская 6) А.В. Вампилов
3) Н.Ф. Погодин 7) И.Ф. Анненский
4) сА.М. Володин 8) Л.Н. Андреев

К какому периоду в русском театре относится возникновение термина «новая драма»:
1) конец 19 – начало 20 века 3) начало 19 века
2) середина 20 века 4) конец XX века

Театральный деятель, ставший идеологом и вождем «Театрального Октября»:
1) А.Я. Таиров 3) В.В. Маяковский
2) Е.Б. Вахтангов 4) Вс.Э. Мейерхольд

Выберите из списка фамилии актрис, в чью честь названы театры (ныне существующие):
1) М.Г. Савина 3) И.М. Чурикова
2) М.Н. Ермолова 4) В.Ф. Комиссаржевская

Знаменитый исполнитель роли Гамлета в Театре на Таганке:
1) Валерий Золотухин 3) Владимир Высоцкий
2) Вениамин Смехов 4) Борис Хмельницкий

Какой театр неофициально называют «Домом Щепкина»:
1) Большой театр 3) Александринский театр
2) Малый театр 4) Мариинский театр

Какой театр в Москве назван в честь сразу двух известных режиссеров?

Ключи: 1 – 3; 2 – 1, 3, 4; 3 – 2; 4 – 2 и 3; 5 – 1, 3, 4, 6; 6 – 1, 2, 4, 5; 7 – 1, 3, 5, 6; 8 – 1, 3; 9 – Станиславский, Немирович-Данченко, Таиров, Мейерхольд, Вахтангов; 10 – 1; 11 – 1, 3, 4, 6; 12 – 1, 2, 4, 8; 13 – 1; 14 – 3; 15 – 1; 16 – 2 и 4; 17 – 1; 18 – 3; 19 – 4; 20 – 1, 2, 4, 6; 21 – 1; 22 – 4; 23 – 2 и 4; 24 – 3; 25 – 2; 26 – Московский Музыкальный театр им. К.С. Станиславского и Вл.И. Немировича-Данченко

8.2. Промежуточная аттестация

Промежуточная аттестация *Зачет/Зачет с оценкой/Экзамен* может проводиться в устной и/или письменной форме.

Описание показателей оценивания формируемых компетенций

Компетенция	Индикатор достижения компетенции (ИД)	Планируемый результат обучения по дисциплине, соотнесенный с ИД

ОПК-1 Способен понимать и применять особенности выразительных средств искусства на определенном историческом этапе	**ОПК-1.1** Знает основы теории и истории искусства **ОПК-1.2** Умеет анализировать особенности выразительных средств искусства определенного исторического периода. **ОПК-1.3** Применяет в собственной профессиональной деятельности знания особенностей выразительных средств искусства	**Знать:** историю и теорию искусства, его виды, жанры (эпохи, стили, направления); этапы и формы развития искусства, особенности функционирования в различные эпохи; систему общих и универсальных понятий, прилагаемых к искусству; **Уметь:** оценивать достижения художественной культуры и искусства на основе знания исторического контекста; анализировать произведения литературы и искусства; высказывать собственные обоснованные и аргументированные взгляды. **Владеть:** профессиональной лексикой, грамотно использовать ее в своей деятельности.

Показателями оценивания результатов при проведении промежуточной аттестации обучающихся по дисциплине является:

степень усвоения учебного материала;

научно-методический уровень ответа на поставленные вопросы;

доказательность и убедительность;

степень творчества и самостоятельности в подходе к раскрытию поставленных вопросов;

связь с предстоящей практической деятельностью, в том числе и с будущей профессиональной деятельностью.

степень активности студента на семинарских занятиях;

наличие пропусков семинарских и лекционных занятий по неуважительным причинам.

Шкала оценивания результатов промежуточной аттестации и критерии выставления оценок

Оценивание результатов промежуточной аттестации по дисциплине определяется шкалой оценивания: «отлично», «хорошо», «удовлетворительно», «неудовлетворительно», «зачтено», «не зачтено».

1. Устная форма: устный ответ на вопросы в форме собеседования по основным темам дисциплины.

Шкала оценивания	Критерии выставления оценок
Отлично/зачтено	Оценка «отлично» выставляется студенту, если он глубоко и прочно усвоил программный материал, исчерпывающе, последовательно, четко и логически стройно его излагает, умеет тесно увязывать теорию с практикой, свободно справляется с задачами, вопросами и другими видами применения знаний, причем не затрудняется с ответом при видоизменении заданий, использует в ответе материал разнообразных литературных источников, владеет разносторонними навыками и приемами выполнения практических задач
Хорошо/зачтено	Оценка «хорошо» выставляется студенту, если он твердо знает материал, грамотно и по существу излагает его, не допускает существенных неточностей в ответе на вопрос, правильно применяет теоретические положения при решении практических вопросов и задач, владеет необходимыми навыками и приемами их выполнения
Удовлетворительно/зачтено	Оценка «удовлетворительно» выставляется студенту, если он имеет знания только основного материала, но не усвоил его деталей, допускает неточности, недостаточно правильные формулировки, нарушения логической последовательности в изложении программного материала, испытывает затруднения при выполнении практических работ
Неудовлетворительно/ не зачтено	Оценка «неудовлетворительно» выставляется студенту, который не знает значительной части программного материала, допускает существенные ошибки, неуверенно, с большими затруднениями выполняет практические работы

2. Письменная форма: выполнение тестовых заданий. Тестовые задания выполняются в течение 45 минут и состоят из 20-30 вопросов разных типов. Преподаватель готовит несколько вариантов тестовых заданий.

Шкала оценивания	Критерии выставления оценок
Отлично/зачтено	85 – 100 %
Хорошо/зачтено	75 – 84 %
Удовлетворительно/зачтено	65 – 74 %
Неудовлетворительно/ не зачтено	0 – 64 %

ОЦЕНОЧНЫЕ МАТЕРИАЛЫ
(типовые контрольные задания и иные материалы)
для проведения промежуточной аттестации
и оценки сформированности компетенций по дисциплине (модулю)

Примерный перечень вопросов/заданий для проведения промежуточной аттестации

Задание 1.

Прочитайте текст и установите последовательность

Определите правильную последовательность появления различных типов освещения в театральных зданиях в России:

1. Электрическое освещение
2. Освещение с помощью свечей
3. Газовое освещение
4. Освещение с помощью масляных лампад

Запишите соответствующую последовательность цифр слева направо

2	**4**	**3**	**1**

Задание 6.

Прочитайте текст и установите соответствие

Подберите к каждой пьесе соответствующее ей жанровое определение, данное автором.

К каждой позиции, данной в левом столбце, подберите соответствующую позицию из правого столбца:

ПЬЕСА И АВТОР		**ЖАНР**	
А	«Царь Федор Иоаннович» А.К. Толстого	**1**	Драма
Б	«Месяц в деревне» И.С. Тургенева	**2**	Трагедия
В	«Козьма Захарьич Минин, Сухорук»	**3**	Комедия
Г	«Власть тьмы, или Коготок увяз – всей птичке пропасть» Л.Н. Толстого	**4**	Драматическая хроника

Запишите выбранные цифры под соответствующими буквами

А	**Б**	**В**	**Г**
2	**3**	**4**	**1**

Задание 11.

Прочитайте текст, выберите правильный ответ и запишите аргументы, обосновывающие правильность ответа

Выберите из приведенного ниже списка артистов, игравших в Театре на Таганке в спектаклях Ю.П. Любимова:

1. Алла Демидова
2. Галина Волчек
3. Олег Табаков
4. Владимир Высоцкий

Ответ: 1. Алла Демидова. 4. Владимир Высоцкий.

Обоснование: Из всех перечисленных актерами Театра на Таганке являлись А.С. Демидова и В.С. Высоцкий, игравшие главные роли в спектаклях Ю.П. Любимова. О.П. Табаков и Г.В. Волчек работали в театре «Современник».

Задание 17.

Прочитайте текст и запишите развернутый обоснованный ответ

Назовите самую известную русскую крепостную актрису.

Ответ: Самой известной русской актрисой, крепостной по рождению, является Прасковья Ковалева-Жемчугова. Она выступала в крепостном театре дворян Шереметевых с конца 1770-х до конца 1790-х годов, получив псевдоним Жемчугова. Ковалева-Жемчугова была талантливой певицей и актрисой, играла на арфе и клавесине, знала французский и итальянский языки. Наследник Шереметевых, Николай Шереметев полюбил свою крепостную, сначала дал ей вольную, а затем женился на ней.

9. МЕТОДИЧЕСКИЕ МАТЕРИАЛЫ

9.1. Методические рекомендации для подготовки к практическому (семинарскому) занятию

Семинарское занятие является традиционной и распространенной формой организации самостоятельной работы студентов при изучении дисциплин.

Самостоятельная подготовка к семинару направлена:

на развитие способности к чтению научной и иной литературы;

на поиск дополнительной информации, позволяющей глубже разобраться в некоторых вопросах;

на выделение при работе с разными источниками необходимой информации, которая требуется для полного ответа на вопросы плана семинарского занятия;

на выработку умения правильно выписывать высказывания авторов из имеющихся источников информации, оформлять их по библиографическим нормам;

на развитие умения осуществлять анализ выбранных источников информации;

на подготовку собственного выступления по обсуждаемым вопросам;

на формирование навыка оперативного реагирования на разные мнения, которые могут возникать при обсуждении тех или иных научных проблем.

Чтобы наиболее рационально и полно использовать все возможности семинара как вида занятия, для подготовки к нему необходимо:

внимательно прочитать конспект лекции по данной тематике;

ознакомиться с соответствующим разделом учебника;

проработать дополнительную литературу и источники;

решить задачи и выполнить другие письменные задания.

При подготовке к семинару:

проанализируйте тему семинара, подумайте о цели и основных проблемах, вынесенных на обсуждение;

внимательно прочитайте материал, данный преподавателем по этой теме на лекции;

изучите рекомендованную литературу, делая при этом конспекты прочитанного или выписки, которые понадобятся при обсуждении на семинаре;

постарайтесь сформулировать свое мнение по каждому вопросу и аргументирование его обосновать;

запишите возникшие во время самостоятельной работы с учебниками и научной литературой вопросы, чтобы затем на семинаре получить на них ответы.

В процессе работы на семинаре:

внимательно слушайте выступления других участников семинара, старайтесь соотнести, сопоставить их высказывания со своим мнением;

активно участвуйте в обсуждении рассматриваемых вопросов, не бойтесь высказывать свое мнение, но старайтесь, чтобы оно было подкреплено убедительными доводами;

если вы не согласны с чьим-то мнением, смело критикуйте его, но помните, что критика должна быть обоснованной и конструктивной, т. е. нести в себе какое-то конкретное предложение в качестве альтернативы;

после семинара кратко сформулируйте окончательный правильный ответ на вопросы, которые были рассмотрены.

Семинар помогает студентам глубоко овладеть предметом, способствует развитию у них умения самостоятельно работать с учебной литературой и первоисточниками, освоению ими методов научной работы и приобретению навыков научной аргументации, научного мышления.

Памятка «Правила запоминания»

Чтобы разобраться в материале, в процессе чтения или слушания необходимо проводить активную мыслительную обработку материала. В этом случае запоминание будет результатом этой активной работы над материалом и без специальных усилий, направленных на запоминание, не потребуется.

Правила запоминания:

Сосредоточься, нацелься на запоминание.

Старайся понять основной смысл излагаемого материала, иначе будет действовать механическая память, которая менее продуктивна, чем логическая.

Удели особое внимание структуре материала, уясни, чем вызвана такая последовательность его изложения.

Найди смысловые опорные пункты в материале, составь план, соотнеси эти пункты с планом.

Отдели основополагающий материал от иллюстративного, который запоминать не нужно.

Уясни, что ты уже знал и что узнал нового, и сравни новое с тем, что ты знал раньше.

Произнеси несколько раз новые слова, даты.

Проговори вслух формулировки выводов, законов.

Воспроизведи весь материал по плану, стараясь мысленно вообразить прочитанное.

9.2. Методические рекомендации по изучению дополнительной литературы (работа с учебной литературой, методическими материалами по теме)

Важной составляющей учебного процесса в вузе является работа с учебной и методической литературой. Самостоятельная работа студента с учебником позволяет осуществлять подготовку ко всем видам занятий: семинарским, практическим, тестированию, зачетам, экзаменам, вести научно-исследовательскую деятельность. В последние годы можно заметить тот факт, что студенты в вузе при подготовке к занятиям стали все меньше пользоваться учебниками, составлять конспекты. Причин тому множество, но в том числе и элементарное неумение пользоваться учебной литературой.

Учебник – основной и ведущий вид учебной литературы, в нем систематизировано, в сжатом виде излагается основной учебный материал на доступном студенту языке. Однако как пользоваться учебником студентов не учат. Зачастую вузы ограничиваются лишь несколькими методическими рекомендациями: «Читать внимательно, вдумчиво, вести конспект и т.д.». Однако, чтобы материал был усвоен, его мало прочесть, его необходимо понять.

В процессе работы с учебной и научной литературой студент может:

делать записи по ходу чтения в виде простого или развернутого плана (создавать перечень основных вопросов, рассмотренных в источнике);

составлять тезисы (цитирование наиболее важных мест статьи или монографии, короткое изложение основных мыслей автора);

готовить аннотации (краткое обобщение основных вопросов работы);

создавать конспекты (развернутые тезисы, которые).

Выбрав нужный источник, следует найти интересующий раздел по оглавлению или алфавитному указателю, а также одноименный раздел конспекта лекций или учебного пособия. В случае возникших затруднений в понимании учебного материала следует обратиться к другим источникам, где изложение может оказаться более доступным.

Приемы работы с текстом:

1. Проверка по вопросам учебника (устная и письменная);
2. Постановка вопросов к тексту;
3. Взаимная проверка по вопросам в парах;
4. Подробный или краткий пересказ;
5. Пересказ с опорой на план, ключевые слова, на иллюстрации или сочетание этих элементов (опорный конспект)
6. Составление конспекта в виде:
   - Плана
   - Схем
   - Таблиц
   - Тезисов
7. Комментирование
8. Иллюстрации к тексту
9. Пересказ в парах с опорой на конспект (планы, выписки и схемы);
10. Устное и письменное аннотирование с опорой на конспект;
11. Устное и письменное реферирование (констатирующее и критическое);
12. Устное и письменное рецензирование;
13. Выступления на семинарах;
14. Подготовка учебных докладов и обзорных рефератов (по нескольким источникам);
15. Групповая дискуссия и т.д.

Постановка вопросов к тексту. Этот прием является основным в процессе уяснения содержания, ведет к всестороннему пониманию учебного текста. Понимание текста складывается из понимания отдельных слов, предложений, логической структуры всего текста, его основной идеи и смысла, а также подтекста и общего замысла автора.

Поэтому вопросы могут возникать к разным аспектам текста: к непонятным словам и предложениям, к непонятным логическим связям между предложениями и абзацами текста, к связям содержания читаемого текста с другими текстами на эту тему. Этот прием учит не пропускать ни одного непонятного места в тексте, тут же формулировать вопрос и искать на него ответ.

Составления плана. План есть перечисление всех текстовых субъектов (т.е. тем текста).

Для того чтобы составить план, надо последовательно задавать себе в процессе чтения вопрос "о чем здесь говорится?", вычленять с помощью этого вопроса субъекты высказывания и записывать их в виде пунктов плана.

План может быть простой из нескольких пунктов или развернутый, состоящий из пунктов и подпунктов.

План может быть выполнен в двух формах:

1) в тезисной форме.

2) в форме номинативных (назывных) предложений. Пункты плана совпадают с информативными центрами абзацев.

Составление схемы. Схема — это графическое изображение логических связей между основными текстовыми субъектами. Средствами графического изображения являются геометрические фигуры (прямоугольники и др.) и их соединения (линии, стрелки), а также символические изображения и рисунки предметов. Схема отличается от плана наличием связей между элементами. Связи придают картине целостность и наглядность.

Тезирование (выписки основных суждений). Процесс тезирования состоит в формулировании основных тезисов (положений, утверждений, выводов) изучаемого текста. Тезисы могут быть составлены целиком из авторских высказываний (суждений), и тогда они пишутся в кавычках в виде прямых цитат. Если же тезисы формулируются самим читателем, тогда они излагаются в виде реферативного текста с помощью использования глаголов. Например: автор анализирует, отмечает, сравнивает, доказывает, объясняет и т.п.

Составление таблицы. Этот прием используется для обобщения и систематизации учебной информации, извлеченной из некоторого раздела.

Сокращения в конспектах.

При конспектировании допускается сокращенная запись слов. Но нельзя сокращать слова как попало. Недописанные слова и фразы через какое- то время теряют смысл, забываются, их значение может исказиться.

Для сокращения записи необходимо помнить несколько правил:

В письменной речи наибольшее количество информации приходится на первые буквы слов, поэтому при сокращении прилагательных и причастий можно сохранять 3-4 буквы и окончания. Например: положительный – полж-ный.

Окончания слов в русском языке играют большую роль, поэтому нельзя сокращать те окончания, которые обозначают признаки предметных отношений.

Можно при записи пропускать гласные, поскольку в русском языке смысловая нагрузка ложится на согласные, а гласные выполняют формообразующую функцию. Например: журналист – жрнлст.

Термины, новые слова и понятия записывать полностью. Например: Спектральным анализом наз-ют мет-д исслд-ния химсчк-го сост-ва раз-ных вещ-в по их спектрам испск-ия и поглщ-ия.

Использовать общепринятые сокращения слов и аббревиатур. Например: абсолютный – абс., автономный – авт.

Использовать знаки, получившие название кванторов, которые применяют в конспектах для сокращенной записи. Отработать свою, понятную через любое время систему сокращений.

ПАМЯТКА СТУДЕНТУ

работа с учебной литературой

При чтении не пропускайте ни одного слова, которое Вам непонятно.

Если перестали понимать смысл текста, то вернитесь назад до того места, где начали затрудняться. Причиной непонимания бывают, как правило, иностранные слова, термины. В таком случае обращайтесь к словарям.

Составление терминологического словаря, работа над основными понятиями также поможет в освоении материала.

Научитесь самостоятельно приобретать знания, работать с книгой, со средствами получения и обработки информации.

Научитесь пользоваться словарями, делать выписки, составлять текстовые таблицы, графики, логические схемы.

Особое внимание обратите на развитие интеллектуальных умений и навыков, умение самостоятельно выявлять причины событий, составлять сводные таблицы.

Научитесь анализировать, сравнивать, обобщать, доказывать на основе нескольких источников.

Научитесь вычленять главное, проблему, выдвигать гипотезу.

Добейтесь чтения со скоростью не менее 150 слов в минуту, при этом сразу выделяйте главное и таким образом кратко конспектируйте.

Изучаемый материал надо воспринимать не мозаично (тогда всё главное), а целостно, то есть вести логическую проработку материала по ходу чтения и при этом составлять логические цепочки (схемы).

Больше работайте с карандашом в руке, делайте записи, схемы и т.д. Это способствует лучшему усвоению, запоминанию.

ПРАВИЛА САМОСТОЯТЕЛЬНОЙ РАБОТЫ С УЧЕБНОЙ ЛИТЕРАТУРОЙ

Составить перечень книг, с которыми Вам следует познакомиться; «не старайтесь запомнить всё, что вам в ближайшее время не понадобится, – запомните только, где это можно отыскать».

Сам такой перечень должен быть систематизированным (что необходимо для семинаров, что для экзаменов, что пригодится для написания курсовых и дипломных работ, а что Вас интересует за рамками официальной учебной деятельности, то есть что может расширить Вашу общую культуру...).

Обязательно выписывать все выходные данные по каждой книге (при написании курсовых и дипломных работ это позволит очень сэкономить время).

Разобраться для себя, какие книги (или какие главы книг) следует прочитать более внимательно, а какие – просто просмотреть.

Естественно, все прочитанные книги, учебники и статьи следует конспектировать, но это не означает, что надо конспектировать «все подряд»: можно выписывать кратко основные идеи автора и иногда приводить наиболее яркие и показательные цитаты (с указанием страниц).

Если Вы раньше мало работали с научной литературой, то следует выработать в себе способность «воспринимать» сложные тексты; для этого лучший приём – научиться «читать медленно», когда Вам понятно каждое прочитанное слово (а если слово незнакомое, то либо с помощью словаря, либо с помощью преподавателя обязательно его узнать), и это может занять немалое время (у кого-то – до нескольких недель и даже месяцев); опыт показывает, что после этого студент каким-то «чудом» начинает буквально заглатывать книги и чуть ли не видеть «сквозь обложку», стоящая это работа или нет...

Чтение научного текста является частью познавательной деятельности. Её цель – извлечение из текста необходимой информации. От того на сколько осознанна читающим собственная внутренняя установка при обращении к печатному слову (найти нужные сведения, усвоить информацию полностью или частично, критически проанализировать материал и т.п.) во многом зависит эффективность осуществляемого действия.

9.3. Методические рекомендации по написанию Доклада

Доклад-сообщение – это устное выступление на заданную тему. Время доклада 5-7 минут.

Цели доклада-сообщения: Научиться убедительно и кратко излагать свои мысли в устной форме. (Эффективно продавать свой интеллектуальный продукт). Донести информацию до слушателя, установить контакт с аудиторией и получить обратную связь.

План и содержание доклада-сообщения. Важно при подготовке доклада учитывать три его фазы: мотивацию, убеждение, побуждение. В первой фазе доклада рекомендуется использовать: риторические вопросы; актуальные события; оптический или акустический эффект; неожиданное для слушателей начало доклада.

Как правило, используется один из перечисленных приёмов. Главная цель фазы открытия (мотивации) – привлечь внимание слушателей к докладчику, поэтому длительность её минимальна.

При написании доклада по заданной теме обучающийся составляет план, подбирает основные источники. В процессе работы с источниками систематизирует полученные сведения, делает выводы и обобщения.

Ядром хорошего доклада является информация. Она должна быть новой и понятной. Важно в процессе доклада не только сообщить информацию, но и убедить слушателей в правильности своей точки зрения.

Доклад – продукт самостоятельной работы студента, представляющий собой публичное выступление по представлению полученных результатов решения определенной учебно-практической, учебно-исследовательской или научной темы. Средство контроля, важное для формирования универсальных компетенций обучающегося, при развитии навыков самостоятельного творческого мышления и изложения собственных умозаключений на основе изученного или прочитанного материала.

Изложение доклада как целостного авторского текста определяет критерии его оценки: новизна текста; обоснованность выбора источника; степень раскрытия сущности вопроса; соблюдение требований к докладу, соблюдение регламента времени.

9.4. Методические рекомендации по драматургическому анализу пьесы

Автор и пьеса, идейно-тематический анализ пьесы

1. Дать характеристику времени создания произведения, история замысла, краткая характеристика эпохи.

II. Определить жанр драматургического произведения: трагедия, комедия (нравов, характеров, положений; сатирическая, бытовая, лирическая, буффонада и т.д.), драма (социальная, бытовая, философская и т.д.), водевиль, фарс и пр. Указать основные признаки жанра, характерные для данного произведения.

III. Определить тему и идею произведения а) Главная тема и ее «носители» (герой и герои произведения); ключевые эпизоды (сцены, явления), помогающие раскрыть тематику произведения; б) побочные темы и их «носители» (второстепенные персонажи произведения); в) основная идея произведения, авторская идея. Идея, как угол зрения автора на тему произведения. Основные персонажи «выразители» идеи; г) идеи побочных линий действия. Как они связаны с основной идеей. какие побочные линии действия «работают» на основную идею, какие разрабатываются автором как «философское размышление»; д) смысл названия пьесы.

Событийно-действенный ряд произведения

а) определить исходное, основное и главное события;

б) определить основной драматический узел, его суть. Из какой интриги (ее содержание) «вырастает» драматический узел;

в) событийно-действенный ряд главной линии действия – главный герой или герои. Линия действия обеих сторон конфликта. Точки основных столкновений;

г) событийно-действенные ряды побочных линий действия. Определить точки пересечения действия с основной линией;

д) определить перипетии основной и второстепенных линий действия;

е) определить мотивировки поступков (действий) персонажей. Назвать мотивировки-подготовки и мотивировки объяснения;

ж) в событийно-действенном ряде найти события, происходящие за пределами пьесы (сцены), но влияющее на развитие действия;

з) какие «случайности» (назвать) влияют на развитие действия;

и) «стихийные бедствия» и другие (вмешательство «высших сил» события, влияющие на событийно-действенный ряд пьесы.

Конфликт в произведении драматургии

а) определить основной конфликт и предмет борьбы; б) конфликт основной линии действия – главный конфликт; в) конфликты в побочных линиях действия. Найти общее с основным конфликтом и особенное (предмет борьбы) для каждой линии действия; г) определить вид конфликта, изображаемого в пьесе (герой – герой, герой – среда, герой – зрительный зал); д) определить тип конфликта (можно по главным персонажам): конфликт-казус или конфликт субстанциональный.

Композиция драматического произведения

1. Сюжет и фабула выбранного произведения.

2. Реализация сюжета в композиции произведения. ПРОЛОГ. Экспозиция и завязка. РАЗВИТИЕ ДЕЙСТВИЯ. Описать событийно-действенный ряд по нарастанию действия. Указать основные узлы и повороты действия и события им предшествующие. КУЛЬМИНАЦИЯ. Назвать основные события, подводящие действие к кульминации. Описать суть кульминационного момента. РАЗВЯЗКА. Описать послекульминационные события и действия. Раскрыть, в чем заключается «новое равновесие» сил и чем оно отличается от равновесия сил в экспозиции.

3. Описать (с точки зрения студента) как реализована тема и как автор выстраивает идею произведения. Соответствует ли (точка зрения студента) раскрытие темы и идеи жанру произведения. Способствует ли композиция произведения достаточно четкому раскрытию темы и идеи произведения. Если студент выбрал пьесу, в которой нет развязки (завершение действия в момент кульминации), то должен описать идею произведения со своей точки зрения, как он ее понял. Анализ драмы предпочтительно начинать с анализа небольшого ее фрагмента, эпизода (явления, сцены и т.д.).

АВТОНОМНАЯ НЕКОММЕРЧЕСКАЯ ОРГАНИЗАЦИЯ ВЫСШЕГО ОБРАЗОВАНИЯ
«ВЫСШАЯ ШКОЛА СЦЕНИЧЕСКИХ ИСКУССТВ»

Факультет ТЕАТРОВЕДЕНИЯ И ТЕАТРАЛЬНЫХ ТЕХНОЛОГИЙ

УТВЕРЖДАЮ

Ректор Райкин К.А.

«02» июня 2025 г.

РАБОЧАЯ ПРОГРАММА ДИСЦИПЛИНЫ *(МОДУЛЯ)*

ИСТОРИЯ АРХИТЕКТУРЫ

Основная профессиональная образовательная программа
высшего образования – программа бакалавриата по направлению подготовки
52.03.04 ТЕХНОЛОГИЯ ХУДОЖЕСТВЕННОГО ОФОРМЛЕНИЯ СПЕКТАКЛЯ

Направленность (профиль):
СЦЕНИЧЕСКОЕ ОФОРМЛЕНИЕ СПЕКТАКЛЯ
(ХУДОЖНИК-ТЕХНОЛОГ СЦЕНЫ)

Квалификация выпускника
БАКАЛАВР

Москва
2025

Содержание

1. Цель и задачи освоения дисциплины (модуля)

2. Перечень планируемых результатов обучения по дисциплине (модулю), соотнесенных с индикаторами достижения компетенций, обеспечивающие достижение результатов освоения образовательной программы.

3. Место дисциплины в структуре образовательной программы

4. Объем дисциплины (модуля) в зачетных единицах с указанием количества академических часов, выделенных на контактную работу обучающихся с преподавателем (по видам учебных занятий) и на самостоятельную работу обучающихся

5. Содержание дисциплины (модуля), структурированное по темам, разделам с указанием количества академических часов и видов учебных занятий

5.1. Содержание разделов, тем дисциплины (модуля)

5.2. Содержание семинарских/практических занятий

5.3. Самостоятельная работа обучающихся по освоению дисциплины (модуля)

6. Учебно-методическое и информационное обеспечение дисциплины

6.1. Электронный образовательный ресурс

6.2. Перечень основной и дополнительной литературы, необходимой для освоения дисциплины

6.3. Перечень ресурсов информационно-телекоммуникационной сети «Интернет», используемых при освоении дисциплины

7. Описание материально-технической базы, необходимой для осуществления образовательного процесса по дисциплине

7.1. Перечень программного обеспечения

7.2. Материально-техническое обеспечение

8. ФОНД ОЦЕНОЧНЫХ СРЕДСТВ ДЛЯ ПРОВЕДЕНИЯ ПРОМЕЖУТОЧНОЙ АТТЕСТАЦИИ И ТЕКУЩЕГО КОНТРОЛЯ УСПЕВАЕМОСТИ ПО ДИСЦИПЛИНЕ (МОДУЛЮ)

8.1. Текущий контроль успеваемости

8.2. Промежуточная аттестация

9. МЕТОДИЧЕСКИЕ МАТЕРИАЛЫ

Рабочая программа дисциплины:
«История архитектуры»

Рабочая программа дисциплины разработана в соответствии с требованиями Федерального государственного образовательного стандарта высшего образования – бакалавриат по направлению подготовки 52.03.04 Технология художественного оформления спектакля, утвержденным приказом Министерства образования и науки Российской Федерации от 16.11.2017 г. № 1123.

Организация-разработчик: АНО «Высшая школа сценических искусств»

1. Цель и задачи освоения дисциплины (модуля)

1. Цель и задачи освоения дисциплины (модуля)

Цель освоения дисциплины: формирование у студентов знаний о закономерностях, этапах, особенностях исторического развития архитектуры как вида искусства и важнейшего феномена культуры

Задачи дисциплины: сформировать представление об архитектуре как искусстве, являющемся основой синтеза изобразительных искусств, и как феномене культуры, создающем ее символический ландшафт; познакомить с теоретическими аспектами исследования архитектуры, с основными архитектурными терминами и понятиями, способами формообразования и художественными стилями; исследовать эволюцию архитектуры в контексте исторической динамики мировой культуры, познакомить с основными этапами развития архитектуры, с кругом важнейшими памятников архитектурного творчества, дать представление об эстетических и функциональных особенностях данного вида искусства.

2. Перечень планируемых результатов обучения по дисциплине (модулю), соотнесенных с индикаторами достижения компетенций, обеспечивающие достижение результатов освоения образовательной программы.

Компетенция	Индикатор достижения компетенции (ИД)	Планируемый результат обучения по дисциплине, соотнесенный с ИД
ОПК-1 Способен понимать и применять особенности выразительных средств искусства на определенном историческом этапе	**ОПК-1.1** Знает основы теории и истории искусства **ОПК-1.2** Умеет анализировать особенности выразительных средств искусства определенного исторического периода. **ОПК-1.3** Применяет в собственной профессиональной деятельности знания особенностей выразительных средств искусства	**Знать:** историю и теорию искусства, его виды, жанры (эпохи, стили, направления); этапы и формы развития искусства, особенности функционирования в различные эпохи; систему общих и универсальных понятий, прилагаемых к искусству; **Уметь:** оценивать достижения художественной культуры и искусства на основе знания исторического контекста; анализировать произведения литературы и искусства; высказывать собственные обоснованные и аргументированные взгляды. **Владеть:** профессиональной лексикой, грамотно использовать ее в своей деятельности.

3. Место дисциплины в структуре образовательной программы

Дисциплина *(модуль)* «История архитектуры» относится к обязательной части Блока 1 «Дисциплины (модули)» образовательной программы.

4. Объем дисциплины (модуля) в зачетных единицах с указанием количества академических часов, выделенных на контактную работу обучающихся с преподавателем (по видам учебных занятий) и на самостоятельную работу обучающихся

Вид учебной работы		Трудоемкость					
		зач. ед.	ак. час.	по семестрам, час.			
				1	2	3	4
Общая трудоемкость по учебному плану		**4**	**144**	***72***	***72***		
Лекции (Л)			34	16	18		
Семинарские занятия (С)			34	16	18		
Контроль самостоятельной работы (КСР)							
Самостоятельная работа (СРС)			68	36	32		
Консультация							
Промежуточная аттестации	Экзамен						
	Зачет/зачет с оценкой		4	4	4		

5. Содержание дисциплины (модуля), структурированное по темам, разделам с указанием количества академических часов и видов учебных занятий

№ п/п	Наименование раздела, темы	Количество академических часов – всего	из них					Формируемые компетенции
			Лекции	Семинарские	Контроль СРС	Самостоятельная работа	Консультации	
1	Раздел 1. Архитектура как феномен культуры и вид искусства	16	4	4		8		ОПК-1
2	Раздел.2 История архитектуры древности	16	4	4		8		ОПК-1
3	Раздел 3 История античной архитектуры	18	4	4		10		ОПК-1
4	Раздел.4 Архитектура европейского средневековья и возрождения	18	4	4		10		ОПК-1
5	Раздел 5. Архитектура средневекового востока	16	4	4		8		ОПК-1
6	Раздел 6. Древнерусская архитектура	16	4	4		8		ОПК-1
7	Раздел 7. Архитектура Европы и России нового времени	16	4	4		8		ОПК-1
8	Раздел 8. Архитектура XX века	20	6	6		8		ОПК-1
Подготовка к зачету/экзамену		**8**				**8**		ОПК-1
Итого объём часов дисциплины		**144**	**34**	**34**		**76**		

5.1. Содержание разделов, тем дисциплины (модуля)

Раздел 1. Архитектура как феномен культуры и вид искусства

Архитектура как феномен и вид искусства

Архитектура как одна из культурных универсалий, как способ репрезентации этнического и национального образа мира, маркер социокультурной идентичности. Архитектурные памятники как символы эпохи. Архитектура как вид искусства, ее место в мире искусства, взаимодействие архитектуры с другими видами изобразительного искусства. Природа и специфика языка архитектуры. Антиномичный характер архитектурного образа.

Взаимосвязь теории и истории архитектуры.

Теория архитектуры. Основные категории и понятия теории архитектуры: композиция, форма, пространство и объем, функция, конструкция, архитектоника, пропорциональность, масштаб, ритм, свет и тень, цвет, архитектурная среда. Соотношение теории и истории архитектуры. Теория архитектуры как обобщение, структурирование, систематизация материала истории архитектуры. История архитектуры – изучение зодчества разных времен и народов, выявление последовательности возникновения архитектурных форм, строительных и конструктивных приемов, стилей, взаимовлияния архитектурных традиций разных культур.

Раздел.2 История архитектуры древности

Зарождение архитектуры.

Архитектура первобытного общества. Формирование тектонических представлений. Жилище палеолитического человека. Типы мегалитических сооружений. Типологические особенности культуры эпохи Древних цивилизаций. Древние цивилизации Передней Азии и важнейшие центры культуры Древнего Востока. Архитектура Древнего Ирана.

Архитектура Древнего Египта.

Своеобразие культуры Древнеегипетской цивилизации. Архитектура Древнего Египта как символическое воплощение образа мира древней культуры. Архитектура периодов Среднего и Нового царства. Сложение древнеегипетского ордера. Эволюция стоечно-балочной конструкции.

Раздел 3 История античной архитектуры

Архитектура Древней Греции.

Античность как культурно-исторический тип. Космологизм и антропоцентризм. Крито-

Микенская архитектура (IX-VI вв. до н.э.), ее роль в формировании древнегреческого зодчества. Строительные материалы и конструкции. Греческая архитектура эпохи архаики (VII-VI вв. до н.э.), формирование дорического и ионического ордеров. Архитектура классического периода (V-IV вв.до н.э.). Сложение классического типа древнегреческого храма. Архитектура эпохи эллинизма. Особенности эпохи. Возникновение нового типа греческих государств.

Архитектура Древнего Рима

Особенности этрусской архитектуры и ее влияние на архитектуру Древнего Рима. Применение свода. Этрусский тип храма. Конструктивные особенности римской архитектуры. Арка и свод. Римская интерпретация греческой ордерной системы. Расцвет римского зодчества в эпоху поздней республики и ранней империи. Новые строительные материалы. Архитектура поздней Римской империи. Усиление влияния эллинистической архитектуры. Нарастание эклектизма в архитектурных произведениях II-III вв.

Раздел.4 Архитектура европейского средневековья и возрождения

.Архитектура Византии

Основание Константинополя, распад Римской и образование Византийской империи. Художественная культура Византии как синтез позднеримских, христианских и восточных традиций.

Сложение раннесредневековой архитектуры V-XII вв.

Поздневизантийская архитектура. XIII-XV вв. «Палеологовское Возрождение».

Архитектура Европейского средневековья.

Европейское средневековье как исторический и логически этап развития европейской культуры. Особенности средневековой христианской картины мира: универсализм, символизм, иерархичность. Предпосылки сложения романской архитектуры. Сложение готической архитектуры. Романская и готическая архитектура Франции. Бургундская архитектурная школа. Романская и готическая архитектура Германии. Рейнская архитектурная школа

Архитектура эпохи Возраждения.

Культура итальянского Возрождения: «открытие нового мира и нового человека». Архитектура высокого Возрождения в Италии. Перемещение центра художественной культуры из Флоренции в Рим. Архитектура позднего Возрождения в Италии. Сложность и многообразие течений в архитектуре середины и трой половины XVI в

Раздел 5. Архитектура средневекового востока

Архитектура Индии и стран Юго-Восточной Азии.

Протоиндийская цивилизация в долине реки Инд. Индо-буддийская цивилизация. Влияние религиозных традиций на формирование культовых зданий. Особенности мусульманской архитектуры в Индии.

Архитектура Китая и Японии.

Китайское зодчество. Основные религии и их влияние на сложение архитектурных традиций. Устойчивость архитектурных традиций. Японское зодчество. Синтоистские и буддийские сооружения.

Архитектура мусульманского мира

Архитектура арабского халифата. Синтез архитектурных традиций. Наиболее значимые архитектурные памятники. Специфика арабо-мусульманского образа мира и его воплощение в архитектуре. Использование идей арабо-мусульманского зодчества

Раздел 6. Древнерусская архитектура

Истоки Древнерусской архитектуры

Древнерусская культура как исторический тип: своеобразие, историческая динамика, основные эпохи. Христианская образно-символическая картина мира на примере архитектуры православного храма. Архитектура Киевской Руси X – XI вв. Византийские влияния в древнерусском зодчестве. Архитектура древнерусских княжеств периода феодальной раздробленности. Архитектурная школа Владимиро-Суздальского княжества. Архитектура Новгорода и Пскова XII-XV вв.

Архитектура Москвы 15-17 вв.

Усиление политических позиций Москвы и начало монументального строительства. Формирование раннемосковской архитектуры. Превращение московского зодчества в общерусское. Типы сооружений, формы и конструкции, развитие строительной техники. Сложение новых композиционных принципов и новых форм в архитектуре XVII в. Русское деревянное зодчество XV-XVIII вв., его тесная связь с народным творчеством

Раздел 7. Архитектура Европы и России нового времени

Европейская архитектура 17-18вв.

Формирование новоевропейской картины мира: социальные, экономические, религиозные и культурные трансформации. Исторические предпосылки развития итальянского барокко. Архитекторы итальянского барокко. Особенности французской архитектуры XVII века: сосуществование элементов барокко и классицизма. Особенности французской архитектуры XVIII века. Упадок французского абсолютизма и связанные с ним изменения в архитектуре.

Русская архитектура 18в.

Архитектура петровского времени. Изменение социокультурной ситуации. Строительство Петербурга как новой столицы. Архитектура русского барокко. Своеобразие русского барокко и его этапы. Архитектура русского классицизма. Основные этапы, их специфика, основные памятники. Ранний классицизм. Дворцово-парковые ансамбли классицизма. Поздний классицизм и ампир. Проблемы градостроительства. Эпоха свободного выбора форм.

Архитектура 19в: время свободного выбора форм.

Поздний классицизм (ампир) первой трети XIX в. как первый этап архитектуры эклектизма (историзма, ретроспективизм). Предпосылки формирования нового стиля. Рост патриотических настроений после завершения Наполеоновских войн. Инженерная архитектура XIX – начала XX века. Новые строительные материалы, конструкции, - новые возможности архитектуры.

Архитектура эпохи модерна.

Стиль модерн как качественно новый этап развития архитектуры, радикальная переоценка ценностей, обновление архитектурного языка, средств художественной выразительности, отказ от ретроспективизма в пользу свободного формотворчества. Модерн как новый европейский стиль. Специфические черты русского модерна. Московский модерн. Модерн в архитектуре Петербурга. Романтическая и рациональная стадии модерна.

Раздел 8. Архитектура XX века

Советская архитектура 20 в.

Новая социокультурная ситуация в стране, сложившаяся после 1917 г. Постсоветский период в развитии русской архитектуры. Архитектурный конструктивизм 1920-х гг. Архитектура 1930-1950-х гг. Отход от принципов конструктивизма. Тенденции традиционализма и неоклассицизма. Основные направления в развитии архитектуры конца XX века. Типовая застройка городов в 1960-80-е гг. и создание крупных ансамблей площадей, улиц, парковых комплексов.

Основные направления и проблемы развития мировой архитектуры 20 начала 21 вв.

Функционализм и конструктивизм. Американская архитектура XX века. Использование новых конструктивных решений (металлический каркас) в высотном строительстве. Архитектура в стиле хай-тек (1980-90-х гг.) – современная модификация техницизма, символическое и эстетическое отражение века высоких технологий. Неомодернизм как обращение к наследию модернизма. Деконструктивизм, декон - разновидность неомодернизма, основанная на трансформации образцов конструктивистской архитектуры. Особенности постсоветского этапа развития российской архитектуры. Поиски собственного стиля в ситуации культурного глобализма. Типология и стилистика современной российской архитектуры. Научно-технический прогресс и развитие архитектуры. Новые возможности архитектуре. Проблемы экологии городской среды и современного градостроительства. Новое отношение к экологии, к историческому архитектурному наследию. Идеи устойчивого развития городов, систем

5.2. Содержание семинарских/практических занятий

Архитектура как феномен культуры и вид искусства

Вопросы для обсуждения:

1. Произведение архитектуры как предмет культурологического анализа. Семиотические возможности архитектуры. Привести примеры «прочтения» архитектурного памятника.
2. Архитектура как вид искусства, ее место в мире искусств.
3. Анализ наиболее известных определений архитектуры.
4. Теоретические проблемы архитектуры: основные категории и понятия.
5. Особенности языка архитектуры. Что может рассказать архитектура?

Зарождение архитектуры:

Мегалитические сооружения. Архитектура древних цивилизаций Передней Азии.

Вопросы для обсуждения:

1. Истоки строительной деятельности человека. Формирование тектонических представлений. Простейшие конструкции.
2. Мегалитические сооружения эпохи бронзы. Типы сооружений, назначение, месторасположение.
3. Архитектура Древнего Двуречья: типы сооружений, конструкции, строительные материалы. Зиккурат.
4. Ассирийские дворцы (Дворец Саргона в Дур-Шаррукине, VIII в. До н.э.)
5. Архитектура Вавилона. Планировка города, ворота, сакральная часть и жилая застройка.
6. Архитектура Древнего Ирана (VIII в. До н.э.- VII в н.э.). Архитектурные новации (ападана, айван). Персеполь.
7. Влияние архитектуры древних цивилизаций на развитие мировой архитектуры.

Архитектура Древнего Египта

Вопросы для обсуждения:

1. Пирамиды Древнего царства: этапы развития, типы, функции, основные памятники.
2. Пирамида как памятник Древнеегипетской культуры: о чем молчат пирамиды? Культурологический анализ.
3. Скальные гробницы Среднего царства: план, структура, конструкции.
4. Египетский ордер: особенности и разновидности.
5. Древнеегипетские солнечные храмы Нового царства. Планировка, символика, реконструкции ритуалов.
6. Влияние египетской архитектуры на последующее развитие зодчества.

Архитектура античного мира: Греция и Рим.

Вопросы для обсуждения:

1. Архитектура Крито-Микенского мира: основные типы сооружений. Критские дворцы: своеобразие планировки, высокая степень благоустройства, связь с ландшафтом, декор.
2. Греческие и римские ордера.
3. Место храма в греческой культуре. Основные типы греческих храмов.
4. Афинский Акрополь: история создания, планировка, основные сооружения, влияние на мировую архитектуру.
5. Общественные сооружения Древней Греции.
6. Архитектура Древнего Рима: основные сооружения, принципы, конструктивные особенности.
7. Наиболее важные памятники древнеримской архитектуры.
8. Место и значение античного зодчества в истории мировой культуры.

Архитектура европейского средневековья: романский и готический стили.

Вопросы для обсуждения:

1. Христианский храм как символическая репрезентация образа мира. Основные типы христианских храмов.
2. Романский стиль в архитектуре: основные строительные приемы, конструкции, типы сооружений.
3. Важнейшие архитектурные памятники романского стиля.
4. Готика как архитектурный стиль: строительные приемы, конструкции, планировка, декор, символика.
5. Важнейшие памятники готической архитектуры.
6. Национальные варианты готики.
7. Готическая архитектура в истории мировой культуры: влияния, реминисценции. Феномен неоготики (псевдоготики) в мировой архитектуре.

Архитектура эпохи возрождения в Италии.

Вопросы для обсуждения:

1. Культура итальянского Возрождения как «открытие нового мира и нового человека». «Открытие нового» в архитектуре Возрождения.
2. Архитектура ренессансного палаццо: типологические особенности, наиболее известные памятники. 3. Особенности ренессансного храма: основные типы, важнейшие памятники. Центрический храм.

4. Великие зодчие эпохи Возрождения как практики и теоретики. Ф. Брунеллески, Л.Б. Альберти, Д.А. Браманте, Д.В. Виньола, А. Палладио.

5. Архитектурные утопии Возрождения: проекты идеальных городов.

6. Ренессансная архитектура: место, роль, значение в истории мировой культуры.

Архитектура средневекового востока

Вопросы для обсуждения:

Круглый стол: ТРАДИЦИОННАЯ АРХИТЕКТУРА ВОСТОКА

Цель занятия – знакомство с богатством и многообразием архитектурных традиций Востока, их сопоставление и анализ.

Задача выступающего - очертить своеобразие культурных особенностей и архитектурных традиций каждого региона на примере выбранных памятников. Необходимо подготовить видеопрезентацию по одному из указанных направлений.

1. Своеобразие индийской архитектуры, основные направления и типы сооружений: Раннебуддийские сооружения: Ступы, Стамбхи Пещерные храмы и монастыри: чайтья и вихара (Аджанта) Индуистские храмы: северная (шикхара) и южная (вимана) храмовая архитектура. Шиваистские и вишнуитские храмовые комплексы. Своеобразие индо-исламской архитектуры

2. Своеобразие китайской архитектуры: типы сооружений, конструкции, декоративное оформление: Традиционные типы деревянных конструкций (Доу-гун) Пагода как тип сооружения: символика и конструкция. Наиболее известные памятники. Пещерные храмы Императорские комплексы

3. Японская архитектура: особенности, типы сооружений, связь с ландшафтом, природно-климатическими условиями: Синтоистские комплексы. Адзекура. Тории. Ландшафтная планировка. Буддийские комплексы в Японии. Дзен-буддийстская эстетика. Архитектура жилых домов и замков.

4. Архитектура мусульманского мира: основные типы сооружений, конструкции, декоративная отделка. Особенности архитектуры арабского халифата, основные типы сооружений. Типы культовых сооружений. Мечеть. Минарет, Мазар. Медресе.

Истоки древнерусской архитектуры. архитектура Киевской Руси и феодальных княжеств

Вопросы для обсуждения:

1. Сложение древнерусской архитектуры: основные компоненты и влияния. Памятники древнерусского зодчества как тексты культуры.

2. Архитектура Киевской Руси: эпоха «монументального историзма». Адаптация христианских типов храмов.

3. Формирование региональных архитектурных школ как выявление самобытности местных традиций. Особенности Новогородской, Псковской, ВладимироСуздальской архитектуры.

Архитектура Москвы XV- XVII вв.

Вопросы для обсуждения:

1. Специфика московского зодчества XV века. Основные памятники.

2. Шатровое зодчество XVI – начала XVII вв. Культовое и мемориальное значение шатровой архитектуры. Судьбы шатрового зодчества.

3. Московская архитектура XVII в.

4. Древнерусское деревянное зодчество.

Архитектура XVII-XVIII вв.: барокко и классицизм

Вопросы для обсуждения:

1. Архитектура итальянского барокко: архитектурно-композиционные приемы и основные памятники. Синтез искусств в архитектуре барокко.

2. Архитектурные ансамбли эпохи барокко: развитие театрально-зрелищных принципов.

3. «Большой стиль» Людовика XIV во Франции как синтез принципов барокко и классицизма.

4. Парадные ансамбли французского классицизма: основные приемы пространственно-композиционных решений.

Русская архитектура XVIII века

Вопросы для обсуждения:

1. Архитектура Петровского времени.
2. Архитектура русского барокко: своеобразие, основные этапы, памятники.
3. Архитектура русского классицизма: особенности, основные этапы, памятники, мастера.
4. Дворцово-парковые ансамбли классицизма.

Архитектура XIX вв.: время свободного выбора форм

Вопросы для обсуждения:

1. Поздний классицизм и ампир. Градостроительные решения в Москве и Петербурге.
2. Эпоха свободного выбора форм (эклектика, ретроспективизм, историцизм) в русской архитектуре 1830-1890-х гг. Причины и предпосылки формирования новой ситуации в архитектуре.
3. Основные предпочтения в выборе архитектурных образцов. Форма и функция в архитектуре.
4. «Многостильность» эпохи эклектики как творческий метод работы архитектора. Можно ли ее рассматривать как новый стиль архитектуры?

Архитектура эпохи модерна (к.XIX- нач. XX в.).

Вопросы для обсуждения:

1. Модерн как новый общеевропейских художественный стиль. Основные художественно-эстетические принципы и направления.
2. Истоки русского модерна, особенности, этапы развития, региональные варианты.
3. Особняки русского модерна.
4. Доходный дом эпохи модерна.
5. Декоративное убранство в архитектуре модерна.
6. Мастера модерна.

Советская архитектура XX века.

Вопросы для обсуждения:

1. Архитектура русского конструктивизма. Функционализм как основа творческого метода. Основные памятники и мастера.
2. Советская архитектура 30-50-х гг. XX века: «сталинский ампир».
3. Типология и стилистика современной российской архитектуры
4. Научно-технический прогресс и развитие архитектуры
5. Проблемы экологии городской среды и современного градостроительства.

Основные направления и проблемы развития мировой архитектуры XX – начала XXI века

Вопросы для обсуждения:

Круглый стол 1. Основные направления развития современной архитектуры. Семинарское занятие проводится в виде круглого стола, с обсуждением особенностей современного состояния архитектуры, проблем, идей, концепций; представлением широкого спектра стилистических течений в современной архитектуры и творчества наиболее известных мастеров. Цель занятия – обсуждение проблемы места и роли архитектуры в современном мире, знакомство с многообразием современных архитектурных направлений.

В качестве подготовки к участию в работе круглого стола необходимо:

1. Ознакомиться с важнейшими теоретическими работами, в которых анализируются особенности языка архитектуры как произведения искусства и памятника культуры.
2. Познакомиться с работами по истории современной архитектуры, выбрать направление, архитектора, круг памятников для анализа.
3. Написать реферат, в котором проанализировать выбранное направление (истоки, влияния, творческое кредо, основные произведения, их культурный контекст).
4. Подготовить видеопрезентацию, которая позволит представить аудитории художественно-эстетическую специфику выбранного направления.

Примерный перечень направлений и мастеров, которые могли бы представить наибольший интерес: Мастера: Ле Корбюзье, Ф.Л. Райт, Л. Мис ван дер Роэ, В. Гроппиус, Р. Колхас, Р. Роджерс, Ф. Гери, З.Хадид, С. Калатрава, Ф. Хундертвассер, Н. Форстер, О. Нимейер, Д.Либескинд и др.

Направления: ар-деко, интернациональный стиль, брутализм, экспрессионизм, метаболизм, органический стиль, хай-тек, деконструктивизм и др.

Круглый стол 2. Архитектура как часть культурного ландшафта: сохранение и использование архитектурного наследия. Социокультурные основания реконструкции и реновации территорий и объектов.

Цель занятия – обсуждение проблем сохранения и использования архитектурных памятников в условиях современной культуры. Сообщения участников могут быть представлены в разных формах: Виртуальной экскурсии по какому-то району Москвы (или иного города), в которой автор знакомит слушателей с особенностями культурного ландшафта, с памятниками архитектуры и представляет свою точку зрения на проблему охраны и использования памятников архимтектуры. Проекта реновации территории с исторической или промышленной застройкой (это может быть анализ реального осуществленного проекта реновации территории или объекта, или собственная концепция реновации какой-то территории). Сообщения должны быть сопровождены видеопрезентаций, подготовленной студентом.

5.3. Самостоятельная работа обучающихся по освоению дисциплины (модуля)

Раздел (тема) дисциплин, его содержание	Вид, содержание самостоятельной работы
Раздел 1. Архитектура как феномен культуры и вид искусства	Подготовка к семинарскому занятию, устному опросу Изучение дополнительной литературы (работа с учебной литературой, методическими материалами по теме) Поиск информации с использованием сети Интернет
Раздел.2 История архитектуры древности	Подготовка к семинарскому занятию, устному опросу Изучение дополнительной литературы (работа с учебной литературой, методическими материалами по теме) Поиск информации с использованием сети Интернет
Раздел 3 История античной архитектуры	Подготовка к семинарскому занятию, устному опросу Изучение дополнительной литературы (работа с учебной литературой, методическими материалами по теме) Поиск информации с использованием сети Интернет
Раздел.4 Архитектура европейского средневековья и возрождения	Подготовка к семинарскому занятию, устному опросу Изучение дополнительной литературы (работа с учебной литературой, методическими материалами по теме) Поиск информации с использованием сети Интернет
Раздел 5. Архитектура средневекового востока	Подготовка к семинарскому занятию, устному опросу Изучение дополнительной литературы (работа с учебной литературой, методическими материалами по теме) Поиск информации с использованием сети Интернет
Раздел 6. Древнерусская архитектура	Подготовка к семинарскому занятию, устному опросу Изучение дополнительной литературы (работа с учебной литературой, методическими материалами по теме) Поиск информации с использованием сети Интернет
Раздел 7. Архитектура Европы и России нового времени	Подготовка к семинарскому занятию, устному опросу Изучение дополнительной литературы (работа с учебной литературой, методическими материалами по теме) Поиск информации с использованием сети Интернет
Раздел 8. Архитектура XX века	Подготовка к семинарскому занятию, устному опросу Изучение дополнительной литературы (работа с учебной литературой, методическими материалами по теме) Поиск информации с использованием сети Интернет

6. Учебно-методическое и информационное обеспечение дисциплины

6.1. Электронный образовательный ресурс

1.	Электронная библиотечная система «Университетская Библиотека Онлайн»	http://www.biblioclub.ru/

6.2. Перечень основной и дополнительной литературы, необходимой для освоения дисциплины

Основная литература:

1. Куликов, А. С. История архитектуры : учебное пособие : в 3 частях / А. С. Куликов ; Тамбовский государственный технический университет. – Тамбов : Тамбовский государственный технический университет (ТГТУ), 2017. – Часть 1. Всеобщая история архитектуры. – 108 с. : ил. – Режим доступа: по подписке. – URL: https://biblioclub.ru/index.php?page=book&id=499405 (дата обращения: 07.10.2024). – Библиогр.: с. 103. – ISBN 978-5-8265-1795-6. – Текст : электронный..
2. Куликов, А. С. История архитектуры : учебное пособие : в 3 частях / А. С. Куликов ; Тамбовский государственный технический университет. – Тамбов : Тамбовский государственный технический университет (ТГТУ), 2017. – Часть 2. История русской архитектуры. – 121 с. : ил. – Режим доступа: по подписке. – URL: https://biblioclub.ru/index.php?page=book&id=499406 (дата обращения: 07.10.2024). – Библиогр.: с. 115. – ISBN 978-5-8265-1796-3. – Текст : электронный..
3. Куликов, А. С. История архитектуры : учебное пособие : в 3 частях / А. С. Куликов ; Тамбовский государственный технический университет. – Тамбов : Тамбовский государственный технический университет (ТГТУ), 2017. – Часть 3. История градостроительства. – 138 с. : ил. – Режим доступа: по подписке. – URL: https://biblioclub.ru/index.php?page=book&id=499407 (дата обращения: 07.10.2024). – Библиогр.: с. 133. – ISBN 978-5-8265-1797-0. – Текст : электронный..
4. Прямкова, Н. А. История русского искусства. Древнерусское искусство и архитектура : учебное пособие : [16+] / Н. А. Прямкова, Л. И. Сорокина ; Липецкий государственный педагогический университет им. П. П. Семенова-Тян-Шанского. – Липецк : Липецкий государственный педагогический университет им. П.П. Семенова-Тян-Шанского, 2020. – 176 с. : ил. – Режим доступа: по подписке. – URL: https://biblioclub.ru/index.php?page=book&id=693698 (дата обращения: 07.10.2024). – Библиогр. в кн. – ISBN 978-5-907335-54-7. – Текст : электронный.
5. Муленок, В. В. История советской архитектуры : учебное пособие : [16+] / В. В. Муленок ; Томский государственный архитектурно-строительный университет. – Томск : Томский государственный архитектурно-строительный университет (ТГАСУ), 2021. – 112 с. : ил. – Режим доступа: по подписке. – URL: https://biblioclub.ru/index.php?page=book&id=694308 (дата обращения: 07.10.2024). – Библиогр.: с. 58-59. – ISBN 978-5-93057-775-4. – Текст : электронный.

Дополнительная литература:

1. Соловьев, К. А. История религий и культовой архитектуры : учебное пособие : [12+] / К. А. Соловьев. – Москва ; Берлин : Директ-Медиа, 2021. – 216 с. : ил. – Режим доступа: по подписке. – URL: https://biblioclub.ru/index.php?page=book&id=602422 (дата обращения: 07.10.2024). – Библиогр. в кн. – ISBN 978-5-4499-2498-8. – Текст : электронный
2. Зодчие Москвы / сост. Ю.С. Яралов. – Москва : Московский рабочий. – 1981. – 302 с. : ил. – Текст : непосредственный.
3. Вопросы всеобщей истории архитектуры. Вып. 4. Личность, эпоха, стиль / сост., отв. ред. Н.А. Коновалова. – Москва : ЛЕНАНД, 2012. – 544 с. – Текст : непосредственный.
4. Власов, В. Новый энциклопедический словарь изобразительного искусства. В 10 т. Т.1 : А. – Санкт-Петербург : Азбука-классика, 2004. – 576 с. : ил. – Текст : непосредственный.

6.3. Перечень ресурсов информационно-телекоммуникационной сети «Интернет», используемых при освоении дисциплины

1.	Российская Государственная библиотека. Электронный каталог	http://www.rsl.ru/index.php?f=97
2.	Альдебаран.	http://aldebaran.ru/
3.	Библиотека Гумер.	https://www.gumer.info/
4.	Библиотека научной и студенческой информации	http://bibliofond.ru
5.	Научная педагогическая электронная библиотека	http://elib.gnpbu.ru/
6.	Научная электронная библиотека eLIBRARY.RU	http://e-library.ru
7.	Научная электронная библиотека КиберЛенинка	http://cyberleninka.ru
8.	Национальная электронная библиотека	http://нэб.рф
9.	Некоммерческая электронная библиотека «ImWerden»: искусство, театр, кино и музыка	http://imwerden.de/
10.	Портал культурного наследия России	http://www.culture.ru
11.	Российская государственная библиотека искусств	http://liart.ru/ru/
12.	Электронная библиотека учебников	http://studentam.net/
13.	Библиотека Максима Мошкова	http://lib.ru/
14.	Классика.ру	https://klassika.ru/
15.	Русская виртуальная библиотека	https://rvb.ru/
16.	Библиотека изобразительных искусств	http://www.artlib.ru/
17.	Электронные публикации Института русской литературы (Пушкинского Дома) РАН	http://lib.pushkinskijdom.ru/
18.	Журнальный зал	https://magazines.gorky.media/
19.	Энциклопедии Кирилла и Мефодия	http://www.megabook.ru

7. Описание материально-технической базы, необходимой для осуществления образовательного процесса по дисциплине

7.1. Перечень программного обеспечения

1.	Лицензионное программное обеспечение	операционная система Windows XP, Microsoft windows 8, Microsoft office 2013
2.	Свободно распространяемое программное обеспечение	OpenOffice: Writer, Calc, Impress, Draw, Base, Math
3.	Свободно распространяемое программное обеспечение отечественного производства	Яндекс.Браузер (https://browser.yandex.ru/), Dicter (https://www.dicter.ru/), Windows Player (https://windowsplayer.ru/), WindowsRar (https://windowsrar.ru/), PDFMaster (https://pdfmaster.ru/), ASTRA LINUX SPECIAL EDITION (https://astralinux.ru/products/astra-linux-special-edition/), LibreOffice (https://ru.libreoffice.org/), Okular (https://okular.kde.org/ru/download/), Редактор изображений Gimp (https://www.gimp.org/)

7.2. Материально-техническое обеспечение

№ п\п	Наименование помещений	Назначение помещений	Оснащенность (оборудование) помещений
1.	Учебная аудитория для проведения учебных занятий № 411	Учебная аудитория для проведения занятий лекционного и (или) семинарского типа и (или) групповые консультации, и (или) индивидуальную работу обучающихся (в том числе индивидуальные консультации), проведения практик, текущего контроля и промежуточной аттестации	– Рабочее место преподавателя: ПК-Моноблок Lenovo с доступом к сети Интернет и обеспечением доступа в электронную информационно-образовательную среду Института.. – Рабочее место обучающегося: 8 шт. ПК Моноблок Lenovo с доступом к сети Интернет и в ЭИОС Института.. – Интерактивная доска (Panasonic UB-T880W с проектором Panasonic PT-CW240). – Мебель учебная (столы, стулья).

2.	Помещение для самостоятельной работы	Помещение для самостоятельной работы обучающихся	Читальный зал: – Посадочных мест: 15 – Рабочее место обучающегося: 15 шт. ПК Моноблок Lenovo с доступом к сети Интернет и в ЭИОС Вуза. – ЖК телевизор «Panasonic 42». – Учебная мебель (столы, стулья)

8. ФОНД ОЦЕНОЧНЫХ СРЕДСТВ ДЛЯ ПРОВЕДЕНИЯ ПРОМЕЖУТОЧНОЙ АТТЕСТАЦИИ И ТЕКУЩЕГО КОНТРОЛЯ УСПЕВАЕМОСТИ ПО ДИСЦИПЛИНЕ (МОДУЛЮ)

8.1. Текущий контроль успеваемости

Показателями оценивания результатов текущего контроля успеваемости обучающихся по дисциплине является:

активность обучающегося в рамках аудиторных учебных занятий: на лекционных и семинарских (практических) занятиях – уровень знаний, умений и навыков, продемонстрированных обучающимся;

результаты самостоятельной работы: письменные работы (доклады, статьи и другие публикации, эссе и т.п.), творческие работы и объекты и др;

посещаемость учебных занятий по дисциплинам (модулям), практикам;

другие значимые результаты работы обучающегося.

Текущий контроль успеваемости по дисциплине (модулю) проводится в ходе семинарских (практических) занятий методами устного или письменного опроса (работ), в процессе выступлений обучающихся.

Критерии оценки и оценочные материалы для проведения текущего контроля успеваемости:

Устный опрос

Устный опрос проводится по пройденным темам курса в ходе семинарских занятий.

Шкала оценивания	Критерии выставления оценок
«Отлично»	1) полное раскрытие вопроса; 2)указание точных названий и определений; 3) правильная формулировка понятий и категорий; 4) самостоятельность ответа, умение вводить и использовать собственные классификации и квалификации, анализировать и делать собственные выводы по рассматриваемой теме; 5) использование дополнительной литературы и иных материалов и др.
«Хорошо»	1) недостаточно полное, по мнению преподавателя, раскрытие темы; 2) несущественные ошибки в определении понятий, категорий и т.п., кардинально не меняющих суть изложения; 3) использование устаревшей учебной литературы и других источников
«Удовлетворительно»	1) отражение лишь общего направления изложения лекционного материала и материала современных учебников; 2) наличие достаточного количества несущественных или одной-двух существенных ошибок в определении понятий и категорий и т. п.; 3) использование устаревшей учебной литературы и других источников; 4) неспособность осветить проблематику учебной дисциплины и др.
«Неудовлетворительно»	1) нераскрытые темы; 2) большое количество существенных ошибок; 3) отсутствие умений и навыков, обозначенных выше в качестве критериев выставления положительных оценок др.

Доклад

Доклады по основным разделам дисциплины заслушиваются в ходе семинарских/практических занятий.

Шкала оценивания	Критерии выставления оценок
Отлично	Соответствие целям и задачам дисциплины, актуальность темы и рассматриваемых проблем, соответствие содержания заявленной теме, заявленная тема полностью раскрыта, рассмотрение дискуссионных вопросов по проблеме, сопоставлены различные точки зрения по рассматриваемому вопросу, научность языка изложения, логичность и

	последовательность в изложении материала, количество исследованной литературы, в том числе новейших источников по проблеме, четкость выводов,
Хорошо	Соответствие целям и задачам дисциплины, актуальность темы и рассматриваемых проблем, соответствие содержания заявленной теме, научность языка изложения, заявленная тема раскрыта недостаточно полно, отсутствуют новейшие литературные источники по проблеме,
Удовлетворительно	Соответствие целям и задачам дисциплины, содержание работы не в полной мере соответствует заявленной теме, заявленная тема раскрыта недостаточно полно, использовано небольшое количество научных источников, нарушена логичность и последовательность в изложении материала
Неудовлетворительно	Работа не соответствует целям и задачам дисциплины, содержание работы не соответствует заявленной теме, содержание работы изложено не научным стилем

Примерные темы докладов по основным разделам дисциплины

1. «Архитектура – тоже летопись мира, она говорит тогда, когда молчат и песни, и предания» (Гоголь). О чем может рассказать архитектура?
2. Понятие архитектуры: сравнительный анализ определений.
3. Памятник архитектуры как репрезентация образа мира культуры (показать на примере выбранной вами постройки).
4. Язык архитектуры как вида искусства. Средства художественной выразительности.
5. Зарождение архитектуры. Мегалитические сооружения: типы, функции.
6. Архитектура Критских дворцов: пространственно-композиционное строение, связь с ландшафтом.
7. Архитектура Древнего Египта. Основные типы монументальных сооружений, их особенности.
8. Пирамидальные комплексы эпохи Древнего и Среднего царств, их культовое значение.
9. Заупокойные храмы Древнего царства: дорога в царство мертвых.
10. Храмы Солнца в Карнаке и Луксоре: архитектура, символика и ритуал.
11. Специфика соотношения видов искусств в Древнем Египте. Монументальное зодчество как доминантный вид искусства.
12. Сложение ордерной системы в архитектуре Древней Греции: эстетическое осмысление конструкции. 13. Архитектура греческого театра.
14. Греческий храм: основные типы, функции, место в полисной жизни.
15. Древнеримские зрелищные сооружения.
16. Культовые постройки Древнего Рима.
17. Синтез искусств в античной архитектуре.
18. Синтез искусств в архитектуре Западного средневековья.
19. Базилики Равенны: воплощение символики раннехристианского типа храма.
20. София Константинопольская: конструктивные и эстетические особенности.
21. Образ Софии Константинопольской в исторической рефлексии (от Прокопия Кесарийского до Дмитрия Мережковского)
22. Романская архитектура Германии. Особенности стиля.
23. Готическая архитектура Германии. Особенности стиля.
24. Северо-немецкая «кирпичная» готика в Германии: конструктивные и эстетические особенности.
25. Своеобразие французской готики.
26. Готическая архитектура Англии: конструктивные и эстетические особенности.
27. «Пламенеющая готика»: своеобразие архитектурно-декоративного оформления.
28. Э.Панофский. Готическая архитектура и схоластика
29. Творческий метод готических мастеров (по книге К. Муратовой).
30. Средневековая архитектура Италии. Особенности стиля.
31. Характерные особенности мусульманской архитектуры Ирана и Средней Азии.
32. Архитектура южноиндийского индуистского храма.
33. Архитектура буддийской ступы: конструктивные и композиционные вариации.
34. Феномен скального храма в разных культурных традициях.
35. Китайская архитектура как репрезентация государственной идеологии.
36. Архитектура синтоистского святилища: экологические и ландшафтные особенности.

37. Итальянское палаццо: тип ренессансного городского дворца.
38. Архитектурный образ виллы А. Палладио.
39. Архитектурные работы Микеланджело.
40. Эстетические особенности венецианской архитектуры эпохи Возрождения.
41. Синтез искусств в древнерусской архитектуре.
42. Новгородская школа древнерусской архитектуры: общероссийское и региональное
43. Псковская школа древнерусской архитектуры
44. Владимиро-Суздальская архитектура: специфические особенности.
45. Каменные палаты XVI-XVII века (у истоков жилой архитектуры)
46. Успенский собор Московского Кремля: история строительства, образцы и влияния.
47. Шатровые храмы XVI века: основные типы, эстетика и символика.
48. Архитектурный ансамбль Троице-Сергиевой Лавры.
49. Символика и эстетика одноглавых башнеобразных храмов XIV-XV вв.
50. Символика и эстетика «живописных» храмов XVI века
51. Деревянное зодчество: формы, типы, конструкции, декор
52. Ансамблевость архитектуры эпохи барокко (на выбранном материале)
53. Остроумие как прием творчества на примере архитектуры барокко.
54. Парадные декоративные ансамбли Франции XVIII в
55. Историзм в архитектуре Европы XIX века
56. Особенность скандинавского (немецкого, рижского) модерна.
57. Деконструктивизм в архитектуре.
58. Структурализм в архитектуре.
59. Архитектура постмодерна.
60. Эстетика американского небоскреба.
61. Архитектура хай-тек: конструкция и эстетика.
62. Московское барокко XVII века.
63. Меньшикова башня И. Зарудного.
64. Московский особняк эпохи классицизма
65. Парадные колонные залы в архитектуре русского классицизма.
66. Архитектура подмосковной усадьбы XIX века.
67. Архитектурно-ландшафтные ансамбли к.XVIII-начала XIX вв.
68. Градостроительные идеи К.Росси.
69. Московские особняки модерна
70. Архитектура доходных домов эпохи модерна
71. Архитектура вокзалов конца XIX – начала XX в Москве (Петербурге)
72. Архитектура театров конца XIX – начала XX в Москве (Петербурге)
73. Архитектурные фантазии русских конструктивистов
74. Сталинские высотки в архитектурном ландшафте Москвы.

8.2. Промежуточная аттестация

Промежуточная аттестация *Зачет/Зачет с оценкой/Экзамен* может проводиться в устной и/или письменной форме.

Описание показателей оценивания формируемых компетенций

Компетенция	Индикатор достижения компетенции (ИД)	Планируемый результат обучения по дисциплине, соотнесенный с ИД
ОПК-1 Способен понимать и применять особенности выразительных средств искусства на определенном историческом этапе	**ОПК-1.1** Знает основы теории и истории искусства **ОПК-1.2** Умеет анализировать особенности выразительных средств искусства определенного исторического периода. **ОПК-1.3** Применяет в собственной профессиональной деятельности знания особенностей выразительных средств искусства	**Знать:** историю и теорию искусства, его виды, жанры (эпохи, стили, направления); этапы и формы развития искусства, особенности функционирования в различные эпохи; систему общих и универсальных понятий, прилагаемых к искусству; **Уметь:** оценивать достижения художественной культуры и искусства на основе знания исторического контекста; анализировать произведения литературы и искусства; высказывать собственные обоснованные и аргументированные взгляды.

		Владеть: профессиональной лексикой, грамотно использовать ее в своей деятельности.

Шкала оценивания результатов промежуточной аттестации и критерии выставления оценок

Оценивание результатов промежуточной аттестации по дисциплине определяется шкалой оценивания: «отлично», «хорошо», «удовлетворительно», «неудовлетворительно», «зачтено», «не зачтено».

1. Устная форма: устный ответ на вопросы в форме собеседования по основным темам дисциплины.

Шкала оценивания	Критерии выставления оценок
Отлично/зачтено	Оценка «отлично» выставляется студенту, если он глубоко и прочно усвоил программный материал, исчерпывающе, последовательно, четко и логически стройно его излагает, умеет тесно увязывать теорию с практикой, свободно справляется с задачами, вопросами и другими видами применения знаний, причем не затрудняется с ответом при видоизменении заданий, использует в ответе материал разнообразных литературных источников, владеет разносторонними навыками и приемами выполнения практических задач
Хорошо/зачтено	Оценка «хорошо» выставляется студенту, если он твердо знает материал, грамотно и по существу излагает его, не допускает существенных неточностей в ответе на вопрос, правильно применяет теоретические положения при решении практических вопросов и задач, владеет необходимыми навыками и приемами их выполнения
Удовлетворительно/зачтено	Оценка «удовлетворительно» выставляется студенту, если он имеет знания только основного материала, но не усвоил его деталей, допускает неточности, недостаточно правильные формулировки, нарушения логической последовательности в изложении программного материала, испытывает затруднения при выполнении практических работ
Неудовлетворительно/ не зачтено	Оценка «неудовлетворительно» выставляется студенту, который не знает значительной части программного материала, допускает существенные ошибки, неуверенно, с большими затруднениями выполняет практические работы

2. Письменная форма: выполнение тестовых заданий. Тестовые задания выполняются в течение 45 минут и состоят из 20-30 вопросов разных типов. Преподаватель готовит несколько вариантов тестовых заданий.

Шкала оценивания	Критерии выставления оценок
Отлично/зачтено	85 – 100 %
Хорошо/зачтено	75 – 84 %
Удовлетворительно/зачтено	65 – 74 %
Неудовлетворительно/ не зачтено	0 – 64 %

ОЦЕНОЧНЫЕ МАТЕРИАЛЫ
(типовые контрольные задания и иные материалы)
для проведения промежуточной аттестации
и оценки сформированности компетенций по дисциплине (модулю)

Примерный перечень вопросов/заданий для проведения промежуточной аттестации

Задание 2. *Прочитайте текст задания и установите соответствие.*

Соотнесите архитектурные стили и известные архитектурные произведения.

К каждой позиции, данной в левом столбце, подберите соответствующую позицию из правого столбца:

СТИЛЬ		**ПРОИЗВЕДЕНИЕ**	
А	Классицизм	**1**	Большой театр России
Б	Готика	**2**	Собор Парижской Богоматери в Париже
В	Возрождение	**3**	Собор Святого Петра в Ватикане
Г	Неоклассицизм	**4**	Собор Василия Блаженного
Д	**Апмир**	**5**	Казанский собор в Санкт-Петербурге
Е	Брутализм	**6**	Королевский национальный театр в Лондоне
Ж	Ренессанс	**7**	Венская государственная опера

Запишите выбранные цифры под соответствующими буквами

А	**Б**	**В**	**Г**	**Д**	**Е**	**Ж**
1	**2**	**3**	**4**	**5**	**6**	**7**

Задание 7. *Прочитайте текст задания, выберите правильный ответ и запишите аргументы, обосновывающие правильность ответа*

Вопрос: Какое из указанных зданий является ярчайшим представителем стиля готики?

1. Колизей
2. Собор Святого Петра
3. Собор Парижской Богоматери
4. Палаццо Венеция

Ответ: 3. Собор Парижской Богоматери

Обоснование: Собор Парижской Богоматери построен в стиле французской готики и известен своей характерной архитектурой, включая стрельчатые арки и витражи. Строительство собора началось в 1163 году и стало важной вехой в развитии готической архитектуры, задав стандарты для будущих храмов. Основные элементы, такие как высокие своды и аркбутаны, типичны для готического стиля, что делает его ярким примером.

Задание 8. *Прочитайте текст задания, выберите правильный ответ и запишите аргументы, обосновывающие правильность ответа*

Вопрос: Какой элемент архитектуры наиболее характерен для романского стиля?

1. Стрельчатая арка
2. Круглая арка
3. Овальная форма
4. Колоннада

Ответ: 2. Круглая арка

Обоснование: Романский стиль, который развивался с IX по XII век, отличался массивностью и простотой, что выражалось в использовании круглых арок как основной строительной формы. Круглые арки обеспечивают стабильность и прочность конструкций, что было особенно важно в условиях укрепления замков и соборов. Использование круглых арок также влияло на характерный вид романских интерьеров.

Задание 14. *Прочитайте текст задания и запишите развернутый обоснованный ответ.*

Вопрос: Что такое архитектура в контексте зданий и сооружений?

Ответ: Архитектура — это искусство и наука проектирования и строительства зданий и других сооружений с учетом их функциональности, эстетики и гармонии с окружающей средой. Архитектура включает в себя не только создание планов и чертежей, но и понимание материалов, структур, технологий и социокультурного контекста.

9. МЕТОДИЧЕСКИЕ МАТЕРИАЛЫ

9.1. Методические рекомендации для подготовки к практическому (семинарскому) занятию

Семинарское занятие является традиционной и распространенной формой организации самостоятельной работы студентов при изучении дисциплин.

Самостоятельная подготовка к семинару направлена:

на развитие способности к чтению научной и иной литературы;

на поиск дополнительной информации, позволяющей глубже разобраться в некоторых вопросах;

на выделение при работе с разными источниками необходимой информации, которая требуется для полного ответа на вопросы плана семинарского занятия;

на выработку умения правильно выписывать высказывания авторов из имеющихся источников информации, оформлять их по библиографическим нормам;

на развитие умения осуществлять анализ выбранных источников информации;

на подготовку собственного выступления по обсуждаемым вопросам;

на формирование навыка оперативного реагирования на разные мнения, которые могут возникать при обсуждении тех или иных научных проблем.

Чтобы наиболее рационально и полно использовать все возможности семинара как вида занятия, для подготовки к нему необходимо:

внимательно прочитать конспект лекции по данной тематике;

ознакомиться с соответствующим разделом учебника;

проработать дополнительную литературу и источники;

решить задачи и выполнить другие письменные задания.

При подготовке к семинару:

проанализируйте тему семинара, подумайте о цели и основных проблемах, вынесенных на обсуждение;

внимательно прочитайте материал, данный преподавателем по этой теме на лекции;

изучите рекомендованную литературу, делая при этом конспекты прочитанного или выписки, которые понадобятся при обсуждении на семинаре;

постарайтесь сформулировать свое мнение по каждому вопросу и аргументирование его обосновать;

запишите возникшие во время самостоятельной работы с учебниками и научной литературой вопросы, чтобы затем на семинаре получить на них ответы.

В процессе работы на семинаре:

внимательно слушайте выступления других участников семинара, старайтесь соотнести, сопоставить их высказывания со своим мнением;

активно участвуйте в обсуждении рассматриваемых вопросов, не бойтесь высказывать свое мнение, но старайтесь, чтобы оно было подкреплено убедительными доводами;

если вы не согласны с чьим-то мнением, смело критикуйте его, но помните, что критика должна быть обоснованной и конструктивной, т. е. нести в себе какое-то конкретное предложение в качестве альтернативы;

после семинара кратко сформулируйте окончательный правильный ответ на вопросы, которые были рассмотрены.

Семинар помогает студентам глубоко овладеть предметом, способствует развитию у них умения самостоятельно работать с учебной литературой и первоисточниками, освоению ими методов научной работы и приобретению навыков научной аргументации, научного мышления.

Памятка «Правила запоминания»

Чтобы разобраться в материале, в процессе чтения или слушания необходимо проводить активную мыслительную обработку материала. В этом случае запоминание будет результатом этой активной работы над материалом и без специальных усилий, направленных на запоминание, не потребуется.

Правила запоминания:

Сосредоточься, нацельсь на запоминание.

Старайся понять основной смысл излагаемого материала, иначе будет действовать механическая память, которая менее продуктивна, чем логическая.

Удели особое внимание структуре материала, уясни, чем вызвана такая последовательность его изложения.

Найди смысловые опорные пункты в материале, составь план, соотнеси эти пункты с планом.

Отдели основополагающий материал от иллюстративного, который запоминать не нужно.

Уясни, что ты уже знал и что узнал нового, и сравни новое с тем, что ты знал раньше.

Произнеси несколько раз новые слова, даты.

Проговори вслух формулировки выводов, законов.

Воспроизведи весь материал по плану, стараясь мысленно вообразить прочитанное.

9.2. Методические рекомендации по изучению дополнительной литературы (работа с учебной литературой, методическими материалами по теме)

Важной составляющей учебного процесса в вузе является работа с учебной и методической литературой. Самостоятельная работа студента с учебником позволяет осуществлять подготовку ко всем видам занятий: семинарским, практическим, тестированию, зачетам, экзаменам, вести научно-исследовательскую деятельность. В последние годы можно заметить тот факт, что студенты в вузе при подготовке к занятиям стали все меньше пользоваться учебниками, составлять конспекты. Причин тому множество, но в том числе и элементарное неумение пользоваться учебной литературой.

Учебник – основной и ведущий вид учебной литературы, в нем систематизировано, в сжатом виде излагается основной учебный материал на доступном студенту языке. Однако как пользоваться учебником студентов не учат. Зачастую вузы ограничиваются лишь несколькими методическими рекомендациями: «Читать внимательно, вдумчиво, вести конспект и т.д.». Однако, чтобы материал был усвоен, его мало прочесть, его необходимо понять.

В процессе работы с учебной и научной литературой студент может:

делать записи по ходу чтения в виде простого или развернутого плана (создавать перечень основных вопросов, рассмотренных в источнике);

составлять тезисы (цитирование наиболее важных мест статьи или монографии, короткое изложение основных мыслей автора);

готовить аннотации (краткое обобщение основных вопросов работы);

создавать конспекты (развернутые тезисы, которые).

Выбрав нужный источник, следует найти интересующий раздел по оглавлению или алфавитному указателю, а также одноименный раздел конспекта лекций или учебного пособия. В случае возникших затруднений в понимании учебного материала следует обратиться к другим источникам, где изложение может оказаться более доступным.

Приемы работы с текстом:

1. Проверка по вопросам учебника (устная и письменная);
2. Постановка вопросов к тексту;
3. Взаимная проверка по вопросам в парах;
4. Подробный или краткий пересказ;
5. Пересказ с опорой на план, ключевые слова, на иллюстрации или сочетание этих элементов (опорный конспект)
6. Составление конспекта в виде:
   - Плана
   - Схем
   - Таблиц
   - Тезисов
7. Комментирование
8. Иллюстрации к тексту
9. Пересказ в парах с опорой на конспект (планы, выписки и схемы);
10. Устное и письменное аннотирование с опорой на конспект;
11. Устное и письменное реферирование (констатирующее и критическое);

12. Устное и письменное рецензирование;

13. Выступления на семинарах;

14. Подготовка учебных докладов и обзорных рефератов (по нескольким источникам);

15. Групповая дискуссия и т.д.

Постановка вопросов к тексту. Этот прием является основным в процессе уяснения содержания, ведет к всестороннему пониманию учебного текста. Понимание текста складывается из понимания отдельных слов, предложений, логической структуры всего текста, его основной идеи и смысла, а также подтекста и общего замысла автора.

Поэтому вопросы могут возникать к разным аспектам текста: к непонятным словам и предложениям, к непонятным логическим связям между предложениями и абзацами текста, к связям содержания читаемого текста с другими текстами на эту тему. Этот прием учит не пропускать ни одного непонятного места в тексте, тут же формулировать вопрос и искать на него ответ.

Составления плана. План есть перечисление всех текстовых субъектов (т.е. тем текста).

Для того чтобы составить план, надо последовательно задавать себе в процессе чтения вопрос "о чем здесь говорится?", вычленять с помощью этого вопроса субъекты высказывания и записывать их в виде пунктов плана.

План может быть простой из нескольких пунктов или развернутый, состоящий из пунктов и подпунктов.

План может быть выполнен в двух формах:

1) в тезисной форме.

2) в форме номинативных (назывных) предложений. Пункты плана совпадают с информативными центрами абзацев.

Составление схемы. Схема — это графическое изображение логических связей между основными текстовыми субъектами. Средствами графического изображения являются геометрические фигуры (прямоугольники и др.) и их соединения (линии, стрелки), а также символические изображения и рисунки предметов. Схема отличается от плана наличием связей между элементами. Связи придают картине целостность и наглядность.

Тезирование (выписки основных суждений). Процесс тезирования состоит в формулировании основных тезисов (положений, утверждений, выводов) изучаемого текста. Тезисы могут быть составлены целиком из авторских высказываний (суждений), и тогда они пишутся в кавычках в виде прямых цитат. Если же тезисы формулируются самим читателем, тогда они излагаются в виде реферативного текста с помощью использования глаголов. Например: автор анализирует, отмечает, сравнивает, доказывает, объясняет и т.п.

Составление таблицы. Этот прием используется для обобщения и систематизации учебной информации, извлеченной из некоторого раздела.

Сокращения в конспектах.

При конспектировании допускается сокращенная запись слов. Но нельзя сокращать слова как попало. Недописанные слова и фразы через какое- то время теряют смысл, забываются, их значение может исказиться.

Для сокращения записи необходимо помнить несколько правил:

В письменной речи наибольшее количество информации приходится на первые буквы слов, поэтому при сокращении прилагательных и причастий можно сохранять 3-4 буквы и окончания. Например: положительный – полж-ный.

Окончания слов в русском языке играют большую роль, поэтому нельзя сокращать те окончания, которые обозначают признаки предметных отношений.

Можно при записи пропускать гласные, поскольку в русском языке смысловая нагрузка ложится на согласные, а гласные выполняют формообразующую функцию. Например: журналист – жрнлст.

Термины, новые слова и понятия записывать полностью. Например: Спектральным анализом наз-ют мет-д исслд-ния химсчк-го сост-ва раз-ных вещ-в по их спектрам испск-ия и поглщ-ия.

Использовать общепринятые сокращения слов и аббревиатур. Например: абсолютный – абс., автономный – авт.

Использовать знаки, получившие название кванторов, которые применяют в конспектах для сокращенной записи. Отработать свою, понятную через любое время систему сокращений.

ПАМЯТКА СТУДЕНТУ

работа с учебной литературой

При чтении не пропускайте ни одного слова, которое Вам непонятно.

Если перестали понимать смысл текста, то вернитесь назад до того места, где начали затрудняться. Причиной непонимания бывают, как правило, иностранные слова, термины. В таком случае обращайтесь к словарям.

Составление терминологического словаря, работа над основными понятиями также поможет в освоении материала.

Научитесь самостоятельно приобретать знания, работать с книгой, со средствами получения и обработки информации.

Научитесь пользоваться словарями, делать выписки, составлять текстовые таблицы, графики, логические схемы.

Особое внимание обратите на развитие интеллектуальных умений и навыков, умение самостоятельно выявлять причины событий, составлять сводные таблицы.

Научитесь анализировать, сравнивать, обобщать, доказывать на основе нескольких источников.

Научитесь вычленять главное, проблему, выдвигать гипотезу.

Добейтесь чтения со скоростью не менее 150 слов в минуту, при этом сразу выделяйте главное и таким образом кратко конспектируйте.

Изучаемый материал надо воспринимать не мозаично (тогда всё главное), а целостно, то есть вести логическую проработку материала по ходу чтения и при этом составлять логические цепочки (схемы).

Больше работайте с карандашом в руке, делайте записи, схемы и т.д. Это способствует лучшему усвоению, запоминанию.

ПРАВИЛА САМОСТОЯТЕЛЬНОЙ РАБОТЫ С УЧЕБНОЙ ЛИТЕРАТУРОЙ

Составить перечень книг, с которыми Вам следует познакомиться; «не старайтесь запомнить всё, что вам в ближайшее время не понадобится, – запомните только, где это можно отыскать».

Сам такой перечень должен быть систематизированным (что необходимо для семинаров, что для экзаменов, что пригодится для написания курсовых и дипломных работ, а что Вас интересует за рамками официальной учебной деятельности, то есть что может расширить Вашу общую культуру...).

Обязательно выписывать все выходные данные по каждой книге (при написании курсовых и дипломных работ это позволит очень сэкономить время).

Разобраться для себя, какие книги (или какие главы книг) следует прочитать более внимательно, а какие – просто просмотреть.

Естественно, все прочитанные книги, учебники и статьи следует конспектировать, но это не означает, что надо конспектировать «все подряд»: можно выписывать кратко основные идеи автора и иногда приводить наиболее яркие и показательные цитаты (с указанием страниц).

Если Вы раньше мало работали с научной литературой, то следует выработать в себе способность «воспринимать» сложные тексты; для этого лучший приём – научиться «читать медленно», когда Вам понятно каждое прочитанное слово (а если слово незнакомое, то либо с помощью словаря, либо с помощью преподавателя обязательно его узнать), и это может занять немалое время (у кого-то – до нескольких недель и даже месяцев); опыт показывает, что после этого студент каким-то «чудом» начинает буквально заглатывать книги и чуть ли не видеть «сквозь обложку», стоящая это работа или нет...

Чтение научного текста является частью познавательной деятельности. Её цель – извлечение из текста необходимой информации. От того на сколько осознанна читающим собственная внутренняя установка при обращении к печатному слову (найти нужные сведения, усвоить информацию полностью или частично, критически проанализировать материал и т.п.) во многом зависит эффективность осуществляемого действия.

9.3. Методические рекомендации по написанию Доклада

Доклад-сообщение – это устное выступление на заданную тему. Время доклада 5-7 минут.

Цели доклада-сообщения: Научиться убедительно и кратко излагать свои мысли в устной форме. (Эффективно продавать свой интеллектуальный продукт). Донести информацию до слушателя, установить контакт с аудиторией и получить обратную связь.

План и содержание доклада-сообщения. Важно при подготовке доклада учитывать три его фазы: мотивацию, убеждение, побуждение. В первой фазе доклада рекомендуется использовать: риторические вопросы; актуальные события; оптический или акустический эффект; неожиданное для слушателей начало доклада.

Как правило, используется один из перечисленных приёмов. Главная цель фазы открытия (мотивации) – привлечь внимание слушателей к докладчику, поэтому длительность её минимальна.

При написании доклада по заданной теме обучающийся составляет план, подбирает основные источники. В процессе работы с источниками систематизирует полученные сведения, делает выводы и обобщения.

Ядром хорошего доклада является информация. Она должна быть новой и понятной. Важно в процессе доклада не только сообщить информацию, но и убедить слушателей в правильности своей точки зрения.

Доклад – продукт самостоятельной работы студента, представляющий собой публичное выступление по представлению полученных результатов решения определенной учебно-практической, учебно-исследовательской или научной темы. Средство контроля, важное для формирования универсальных компетенций обучающегося, при развитии навыков самостоятельного творческого мышления и изложения собственных умозаключений на основе изученного или прочитанного материала.

Изложение доклада как целостного авторского текста определяет критерии его оценки: новизна текста; обоснованность выбора источника; степень раскрытия сущности вопроса; соблюдение требований к докладу, соблюдение регламента времени.

АВТОНОМНАЯ НЕКОММЕРЧЕСКАЯ ОРГАНИЗАЦИЯ ВЫСШЕГО ОБРАЗОВАНИЯ
«ВЫСШАЯ ШКОЛА СЦЕНИЧЕСКИХ ИСКУССТВ»

Факультет ТЕАТРОВЕДЕНИЯ И ТЕАТРАЛЬНЫХ ТЕХНОЛОГИЙ

УТВЕРЖДАЮ

Ректор Райкин К.А.

«02» июня 2025 г.

РАБОЧАЯ ПРОГРАММА ДИСЦИПЛИНЫ *(МОДУЛЯ)*

ИСТОРИЯ МАТЕРИАЛЬНОЙ КУЛЬТУРЫ И БЫТА

Основная профессиональная образовательная программа
высшего образования – программа бакалавриата по направлению подготовки
52.03.04 ТЕХНОЛОГИЯ ХУДОЖЕСТВЕННОГО ОФОРМЛЕНИЯ СПЕКТАКЛЯ

Направленность (профиль):
СЦЕНИЧЕСКОЕ ОФОРМЛЕНИЕ СПЕКТАКЛЯ
(ХУДОЖНИК-ТЕХНОЛОГ СЦЕНЫ)

Квалификация выпускника
БАКАЛАВР

Москва
2025

Содержание

1. Цель и задачи освоения дисциплины (модуля)

2. Перечень планируемых результатов обучения по дисциплине (модулю), соотнесенных с индикаторами достижения компетенций, обеспечивающие достижение результатов освоения образовательной программы.

3. Место дисциплины в структуре образовательной программы

4. Объем дисциплины (модуля) в зачетных единицах с указанием количества академических часов, выделенных на контактную работу обучающихся с преподавателем (по видам учебных занятий) и на самостоятельную работу обучающихся

5. Содержание дисциплины (модуля), структурированное по темам, разделам с указанием количества академических часов и видов учебных занятий

5.1. Содержание разделов, тем дисциплины (модуля)

5.2. Содержание семинарских/практических занятий

5.3. Самостоятельная работа обучающихся по освоению дисциплины (модуля)

6. Учебно-методическое и информационное обеспечение дисциплины

6.1. Электронный образовательный ресурс

6.2. Перечень основной и дополнительной литературы, необходимой для освоения дисциплины

6.3. Перечень ресурсов информационно-телекоммуникационной сети «Интернет», используемых при освоении дисциплины

7. Описание материально-технической базы, необходимой для осуществления образовательного процесса по дисциплине

7.1. Перечень программного обеспечения

7.2. Материально-техническое обеспечение

8. ФОНД ОЦЕНОЧНЫХ СРЕДСТВ ДЛЯ ПРОВЕДЕНИЯ ПРОМЕЖУТОЧНОЙ АТТЕСТАЦИИ И ТЕКУЩЕГО КОНТРОЛЯ УСПЕВАЕМОСТИ ПО ДИСЦИПЛИНЕ (МОДУЛЮ)

8.1. Текущий контроль успеваемости

8.2. Промежуточная аттестация

9. МЕТОДИЧЕСКИЕ МАТЕРИАЛЫ

Рабочая программа дисциплины:
«История материальной культуры и быта»

Рабочая программа дисциплины разработана в соответствии с требованиями Федерального государственного образовательного стандарта высшего образования – бакалавриат по направлению подготовки 52.03.04 Технология художественного оформления спектакля, утвержденным приказом Министерства образования и науки Российской Федерации от 16.11.2017 г. № 1123.

Организация-разработчик: АНО «Высшая школа сценических искусств»

1. Цель и задачи освоения дисциплины (модуля)

Цель освоения дисциплины: составить целостное представление о многогранном процессе развития материальной культуры в различные эпохи истории человечества, вооружить знаниями о закономерностях этого процесса.

Задачи освоения дисциплины: ознакомить с основными историческими технологиями, применявшимися при изготовлении предметов материальной культуры; изучить инструментарии, типологические характеристики разнообразных предметов материальной культуры (жилищ, хозяйственных построек, домашней утвари, мебели, костюма, орудий труда, оружия и т.д.); рассмотреть принципы использования памятников материальной культуры в музейной экспозиции; овладеть методами атрибуции, необходимой для научного описания музейных предметов.

2. Перечень планируемых результатов обучения по дисциплине (модулю), соотнесенных с индикаторами достижения компетенций, обеспечивающие достижение результатов освоения образовательной программы.

Компетенция	Индикатор достижения компетенции (ИД)	Планируемый результат обучения по дисциплине, соотнесенный с ИД
ОПК-1 Способен понимать и применять особенности выразительных средств искусства на определенном историческом этапе	**ОПК-1.1** Знает основы теории и истории искусства **ОПК-1.2** Умеет анализировать особенности выразительных средств искусства определенного исторического периода. **ОПК-1.3** Применяет в собственной профессиональной деятельности знания особенностей выразительных средств искусства	**Знать:** историю и теорию искусства, его виды, жанры (эпохи, стили, направления); этапы и формы развития искусства, особенности функционирования в различные эпохи; систему общих и универсальных понятий, прилагаемых к искусству; **Уметь:** оценивать достижения художественной культуры и искусства на основе знания исторического контекста; анализировать произведения литературы и искусства; высказывать собственные обоснованные и аргументированные взгляды. **Владеть:** профессиональной лексикой, грамотно использовать ее в своей деятельности.

3. Место дисциплины в структуре образовательной программы

Дисциплина *(модуль)* «История материальной культуры и быта» относится к обязательной части Блока 1 «Дисциплины (модули)» образовательной программы.

4. Объем дисциплины (модуля) в зачетных единицах с указанием количества академических часов, выделенных на контактную работу обучающихся с преподавателем (по видам учебных занятий) и на самостоятельную работу обучающихся

Вид учебной работы		Трудоемкость					
		зач. ед.	ак. час.	по семестрам, час.			
				5	6	7	8
Общая трудоемкость по учебному плану		**6**	**216**		***108***	***108***	
Лекции (Л)			68		36	32	
Семинарские занятия (С)			34		18	16	
Контроль самостоятельной работы (КСР)							
Самостоятельная работа (СРС)			102		50	52	
Консультация			2			2	
Промежуточная аттестации	Экзамен		6			6	
	Зачет/зачет с оценкой		4		4		

5. Содержание дисциплины (модуля), структурированное по темам, разделам с указанием количества академических часов и видов учебных занятий

№ п/п	Наименование раздела, темы	Количество академических часов – всего	из них					Формируемые компетенции
			Лекции	Семинарские	Контроль СРС	Самостоятельная работа	Консультации	
1	Тема 1. История материальной культуры как учебная дисциплина	12	4	2		6		ОПК-1
2	Тема 2. Материальная культура древних обществ	23	8	4		11		ОПК-1
3	Тема 3. Материальная культура средневековой Европы	23	8	4		11		ОПК-1
4	Тема 4. Материальная культура Европы Эпохи Возрождения	23	8	4		11		ОПК-1
5	Тема 5. Материальная культура Европы в Новое время	23	8	4		11		ОПК-1
6	Тема 6. Материальная культура допетровской России	20	6	4		10		ОПК-1
7	Тема 7. Материальная культура России в XVIII в.	20	6	2		12		ОПК-1
8	Тема 8. Материальная культура Русского города	20	6	4		10		ОПК-1
9	Тема 9. Материальная культура русской деревни	20	6	4		10		ОПК-1
10	Тема 10. Материальная культура XX.	20	8	2		10		ОПК-1
Подготовка к зачету/экзамену		**12**				**10**	**2**	ОПК-1
Итого объём часов дисциплины		**216**	**68**	**34**		**112**	**2**	

5.1. Содержание разделов, тем дисциплины (модуля)

Тема 1. История материальной культуры как учебная дисциплина

Понятия, методы и источниковая база истории материальной культуры. Периодизации истории материальной культуры.

Тема 2. Материальная культура древних обществ

Особенности материальной культуры древних цивилизаций. Материальная культуры Древней Греции и Древнего Рима. Материальная культура древних цивилизаций (Египет, Междуречье, Индия и Китай. Материальная культура древних цивилизаций по изобразительным источникам.

Тема 3. Материальная культура средневековой Европы

Культура средневековья.

Рыцарство как особый слой общества. Происхождение, основные занятия, подготовка рыцарей, «семь страстей», «кодекс чести», поединки. Возникновение рыцарских Орденов. Госпитальеры. Тамплиеры. Тевтонцы. Идеалы позднего рыцарства.

Византия, как страна зарождения христианства.

Романский период: Аскетический идеал религий. «Романский стиль» в архитектуре и искусстве.

Готический стиль в архитектуре и искусстве: готическая мода XIII–XIV вв

Китай. Феодализм. Устойчивость традиций, скованность художественного восприятия. Универсальный материал-бамбук. Жилище: однообразие обстановки, традиционность форм. Образцовое плотничное ремесло. Искусство бронзового литья, фарфора, лаковой мебели, обработка полудрагоценных камней. Основные предметы обстановки.

Япония Традиционализм. Влияние китайского прикладного искусства. Жилой дом как выражение традиций класса феодалов. Утонченность, гармоничность оформления. Циновки как основной элемент интерьера. Минимальная обстановка. Своеобразие конструкций, асимметрия композиции. Тонкость вкуса.

Индия Веяние античных форм и мусульманской орнаментики. Классовое общество. Высокоразвитая культура, законодательство и письмо. Традиционность форм. Многоэтажный городской жилой дом. Основные предметы мебели. Техника лакирования. Инкрустация. Резьба по слоновой кости. Страсть к декору. Неприхотливость вкуса.

Тема 4. Материальная культура Европы Эпохи Возрождения

Особенности развития материальной культуры в европейских странах в эпоху Возрожденья

Региональные особенности материальной культуры в странах Западной Европы в эпоху Возрождения

Тема 5. Материальная культура Европы в Новое время

Особенности развития европейской материальной культуры в XVII — XIX вв.

Средства передвижения европейцев в XVII — XIX вв.

Тема 6. Материальная культура допетровской России

Основные черты традиционной русской материальной культуры

Домострой как источник по истории материальной культуры России

Тема 7. Материальная культура России в XVIII в.

Особенности развития материальной культуры в России после реформ Петра I

Новые типы интерьеров и мебели в России XVIII в.

Развитие традиционных русских ремесел

Тема 8. Материальная культура Русского города

Основные черты материальной культуры русского города в XIX в.

Интерьер и меблировка городского жилища в XIX в.

Городские средства транспорта в русских городах XIX в.

Тема 9. Материальная культура русской деревни

Основные черты материальной культуры российской деревни XIX в.

Русская изба

Тема 10. Материальная культура XX.

Первые школы дизайна. 20-30-е годы. Предвоенный дизайн 30-40-х годов и военный дизайн. Дизайн США 50-60-х годов. Послевоенный дизайн в Европе. Поиски и эксперименты в дизайне 60-70-х. Дизайн постиндустриального общества

5.2. Содержание семинарских занятий

Тема 2. Материальная культура древних обществ

Вопросы для обсуждения:

Определение основных терминов: материальная культура, одежда, костюм, мода. Понятия «стиль» и «стилизация». Связь силуэта и орнаментики с архитектурой и прикладным искусством эпохи (стиль эпохи).

Характерные особенности культуры народов Древнего мира.

Ритуальность и религиозность культуры древних народов (Египет, Греция)

Сходство и различие материальной культуры античных цивилизаций (Греция, Египет, Этруски).

Вклад этрусской цивилизации в развитие культуры, техники и общества.

Общие черты цивилизаций древнего мира.

Тема 3. Материальная культура средневековой Европы

Вопросы для обсуждения:

Культура средневековья.

Рыцарство как особый слой общества. Происхождение, основные занятия, подготовка рыцарей, «семь страстей», «кодекс чести», поединки. Возникновение рыцарских Орденов. Госпитальеры. Тамплиеры. Тевтонцы. Идеалы позднего рыцарства.

Византия, как страна зарождения христианства.

Романский период: Аскетический идеал религий. «Романский стиль» в архитектуре и искусстве.

Готический стиль в архитектуре и искусстве: готическая мода XIII–XIV вв

Китай. Феодализм. Устойчивость традиций, скованность художественного восприятия. Универсальный материал-бамбук. Жилище: однообразие обстановки, традиционность форм. Образцовое плотничное ремесло. Искусство бронзового литья, фарфора, лаковой мебели, обработка полудрагоценных камней. Основные предметы обстановки.

Япония Традиционализм. Влияние китайского прикладного искусства. Жилой дом как выражение традиций класса феодалов. Утонченность, гармоничность оформления. Циновки как основной элемент интерьера. Минимальная обстановка. Своеобразие конструкций, асимметрия композиции. Тонкость вкуса.

Индия Веяние античных форм и мусульманской орнаментики. Классовое общество. Высокоразвитая культура, законодательство и письмо. Традиционность форм. Многоэтажный городской жилой дом. Основные предметы мебели. Техника лакирования. Инкрустация. Резьба по слоновой кости. Страсть к декору. Неприхотливость вкуса.

Тема 4. Материальная культура Европы Эпохи Возрождения

Вопросы для обсуждения:

Особенности развития материальной культуры в европейских странах в эпоху Возрожденья

Региональные особенности материальной культуры в странах Западной Европы в эпоху Возрождения

Тема 5. Материальная культура Европы в Новое время

Вопросы для обсуждения:

Особенности развития европейской материальной культуры в XVII — XIX вв.

Средства передвижения европейцев в XVII — XIX вв.

Тема 6. Материальная культура допетровской России

Вопросы для обсуждения:

Основные черты традиционной русской материальной культуры

Домострой как источник по истории материальной культуры России

Тема 7. Материальная культура России в XVIII в.

Вопросы для обсуждения:

Особенности развития материальной культуры в России после реформ Петра I

Новые типы интерьеров и мебели в России XVIII в.

Развитие традиционных русских ремесел

Тема 8. Материальная культура Русского города

Вопросы для обсуждения:

Основные черты материальной культуры русского города в XIX в.

Интерьер и меблировка городского жилища в XIX в.

Городские средства транспорта в русских городах XIX в.

Тема 9. Материальная культура русской деревни

Вопросы для обсуждения:

Основные черты материальной культуры российской деревни XIX в.

Русская изба

Тема 10. Материальная культура XX.

Вопросы для обсуждения:

Первые школы дизайна. 20-30-е годы. Предвоенный дизайн 30-40-х годов и военный дизайн. Дизайн США 50-60-х годов. Послевоенный дизайн в Европе. Поиски и эксперименты в дизайне 60-70-х. Дизайн постиндустриального общества

5.3. Самостоятельная работа обучающихся по освоению дисциплины (модуля)

Раздел (тема) дисциплин, его содержание	Вид, содержание самостоятельной работы
Тема 1. История материальной культуры как учебная дисциплина	Подготовка к семинарскому занятию, устному опросу Изучение дополнительной литературы (работа с учебной литературой, методическими материалами по теме, изучение периодических изданий, специализированных книг, хрестоматий и сборников документов, занятия в архиве, музее, библиографическом отделе библиотеки); Поиск информации с использованием сети Интернет. Посещение художественных выставок и музейных экспозиций Подбор иллюстративного материала.
Тема 2. Материальная культура древних обществ	Подготовка к семинарскому занятию, устному опросу Изучение дополнительной литературы (работа с учебной литературой, методическими материалами по теме, изучение периодических изданий, специализированных книг, хрестоматий и сборников документов, занятия в архиве, музее, библиографическом отделе библиотеки); Поиск информации с использованием сети Интернет. Посещение художественных выставок и музейных экспозиций Подбор иллюстративного материала.
Тема 3. Материальная культура средневековой Европы	Подготовка к семинарскому занятию, устному опросу Изучение дополнительной литературы (работа с учебной литературой, методическими материалами по теме, изучение периодических изданий, специализированных книг, хрестоматий и сборников документов, занятия в архиве, музее, библиографическом отделе библиотеки); Поиск информации с использованием сети Интернет. Посещение художественных выставок и музейных экспозиций Подбор иллюстративного материала.
Тема 4. Материальная культура Европы Эпохи Возрождения	Подготовка к семинарскому занятию, устному опросу Изучение дополнительной литературы (работа с учебной литературой, методическими материалами по теме, изучение периодических изданий, специализированных книг, хрестоматий и сборников документов, занятия в архиве, музее, библиографическом отделе библиотеки); Поиск информации с использованием сети Интернет. Посещение художественных выставок и музейных экспозиций Подбор иллюстративного материала.
Тема 5. Материальная культура Европы в Новое время	Подготовка к семинарскому занятию, устному опросу Изучение дополнительной литературы (работа с учебной литературой, методическими материалами по теме, изучение периодических изданий, специализированных книг, хрестоматий и сборников документов, занятия в архиве, музее, библиографическом отделе библиотеки); Поиск информации с использованием сети Интернет. Посещение художественных выставок и музейных экспозиций Подбор иллюстративного материала.
Тема 6. Материальная культура допетровской России	Подготовка к семинарскому занятию, устному опросу Изучение дополнительной литературы (работа с учебной литературой, методическими материалами по теме, изучение периодических изданий, специализированных книг, хрестоматий и сборников документов, занятия в архиве, музее, библиографическом отделе библиотеки); Поиск информации с использованием сети Интернет. Посещение художественных выставок и музейных экспозиций Подбор иллюстративного материала.
Тема 7. Материальная культура России в XVIII в.	Подготовка к семинарскому занятию, устному опросу Изучение дополнительной литературы (работа с учебной литературой, методическими материалами по теме, изучение периодических изданий, специализированных книг, хрестоматий и сборников документов, занятия в архиве, музее, библиографическом отделе библиотеки); Поиск информации с использованием сети Интернет. Посещение художественных выставок и музейных экспозиций Подбор иллюстративного материала.
Тема 8. Материальная культура Русского города	Подготовка к семинарскому занятию, устному опросу Изучение дополнительной литературы (работа с учебной литературой, методическими материалами по теме, изучение периодических изданий, специализированных книг, хрестоматий и сборников документов, занятия

	в архиве, музее, библиографическом отделе библиотеки); Поиск информации с использованием сети Интернет. Посещение художественных выставок и музейных экспозиций Подбор иллюстративного материала.
Тема 9. Материальная культура русской деревни	Подготовка к семинарскому занятию, устному опросу Изучение дополнительной литературы (работа с учебной литературой, методическими материалами по теме, изучение периодических изданий, специализированных книг, хрестоматий и сборников документов, занятия в архиве, музее, библиографическом отделе библиотеки); Поиск информации с использованием сети Интернет. Посещение художественных выставок и музейных экспозиций Подбор иллюстративного материала.
Тема 10. Материальная культура XX.	Подготовка к семинарскому занятию, устному опросу Изучение дополнительной литературы (работа с учебной литературой, методическими материалами по теме, изучение периодических изданий, специализированных книг, хрестоматий и сборников документов, занятия в архиве, музее, библиографическом отделе библиотеки); Поиск информации с использованием сети Интернет. Посещение художественных выставок и музейных экспозиций Подбор иллюстративного материала.

6. Учебно-методическое и информационное обеспечение дисциплины

6.1. Электронный образовательный ресурс

1.	Электронная библиотечная система «Университетская Библиотека Онлайн»	http://www.biblioclub.ru/

6.2. Учебная и дополнительная литература

Основная литература:

1. Культурология: история мировой культуры : учебник / Ф. О. Айсина, И. А. Андреева, Н. О. Воскресенская [и др.] ; ред. А. Н. Маркова. – 2-е изд., стер. – Москва: Юнити-Дана, 2017. – 598 с.: ил. – (Cogito ergo sum). – Режим доступа: по подписке. – URL: https://biblioclub.ru/index.php?page=book&id=684849 (дата обращения: 07.05.2024). – Библиогр. в кн. – ISBN 978-5-238-01377-0. – Текст : электронный.
2. Никитич, Л. А. Культурология : теория, философия, история культуры : учебник / Л. А. Никитич. – Москва : Юнити-Дана, 2017. – 560 с. – (Cogito ergo sum). – Режим доступа: по подписке. – URL: https://biblioclub.ru/index.php?page=book&id=684860 (дата обращения: 07.05.2024). – Библиогр. в кн. – ISBN 978-5-238-01316-9. – Текст : электронный.
3. Горелов, А. А. История мировой культуры: учебное пособие / А. А. Горелов. – 6-е изд., стер. – Москва: ФЛИНТА, 2021. – 508 с. – Режим доступа: по подписке. – URL: https://biblioclub.ru/index.php?page=book&id=83434 (дата обращения: 07.05.2024). – ISBN 978-5-9765-0005-1. – Текст : электронный.
4. Козьякова, М. И. История. Культура. Повседневность: Западная Европа: от Античности до XX века: учебное пособие : [16+] / М. И. Козьякова. – Москва: Согласие, 2013. – 526 с. – Режим доступа: по подписке. – URL: https://biblioclub.ru/index.php?page=book&id=252984 (дата обращения: 07.05.2024). – Библиогр. в кн. – ISBN 978-5-86884-147-7. – Текст : электронный.
5. Садохин, А. П. История мировой культуры: учебное пособие: [16+] / А. П. Садохин, Т. Г. Грушевицкая. – Москва ; Берлин : Директ-Медиа, 2015. – Часть 1. – 955 с. – Режим доступа: по подписке. – URL: https://biblioclub.ru/index.php?page=book&id=428649 (дата обращения: 07.05.2024). – Библиогр. в кн. – ISBN 978-5-4475-3302-1. – DOI 10.23681/428649. – Текст: электронный.
6. Садохин, А. П. История мировой культуры: учебное пособие / А. П. Садохин, Т. Г. Грушевицкая. – Москва ; Берлин : Директ-Медиа, 2015. – Часть 2. – 769 с. –

Режим доступа: по подписке. – URL: https://biblioclub.ru/index.php?page=book&id=428650 (дата обращения: 07.05.2024). – Библиогр. в кн. – ISBN 978-5-4475-3303-8. – DOI 10.23681/428650. – Текст: электронный.
7. Каверин, Б. И. Культурология : учебное пособие / Б. И. Каверин. – Москва: Юнити-Дана, 2017. – 288 с. : табл. – (Cogito ergo sum). – Режим доступа: по подписке. – URL: https://biblioclub.ru/index.php?page=book&id=685427 (дата обращения: 07.05.2024). – ISBN 5-238-00782-5. – Текст: электронный.

Дополнительная литература

1. Краткие сообщения о докладах и полевых исследованиях Института истории материальной культуры. – Москва; Ленинград: Издательство Академии Наук СССР, 1941. – Выпуск 10. – 147 с. – Режим доступа: по подписке. – URL: https://biblioclub.ru/index.php?page=book&id=241609 (дата обращения: 06.05.2024). – Текст : электронный.
2. Ульфельдт, Я. Путешествие в Россию / Я. Ульфельдт ; отв. ред. Д. Линд, А. Л. Хорошкевич ; пер. Л. Н. Годовикова ; Институт славяноведения РАН [и др.]. – Москва : Языки славянской культуры (ЯСК), 2002. – 634 с. : ил. – (Studia Historica). – Режим доступа: по подписке. – URL: https://biblioclub.ru/index.php?page=book&id=473849 (дата обращения: 06.05.2024). – Библиогр.: с. 579. – ISBN 5-94457-041-5. – Текст : электронный.
3. Домострой : русский семейный устав / пер. В. В. Колесов. – Москва ; Берлин : Директ-Медиа, 2015. – 96 с. – Режим доступа: по подписке. – URL: https://biblioclub.ru/index.php?page=book&id=28523 (дата обращения: 06.05.2024). – ISBN 978-5-4475-6051-5. – Текст : электронный.
4. Домострой : как устроить свой быт богоугодно, а жизнь свято / общ. ред. Т. Н. Терещенко ; пер. на совр. рус. Т. Н. Терещенко. – 8-е изд. – Москва : Даръ, 2014. – 151 с. : ил. – (Подарочные издания). – Режим доступа: по подписке. – URL: https://biblioclub.ru/index.php?page=book&id=441029 (дата обращения: 06.05.2024). – ISBN 978-5-485-00431-6. – Текст : электронный.

6.3. Электронные и Internet-ресурсы

1.	Российская Государственная библиотека. Электронный каталог	http://www.rsl.ru/index.php?f=97
2.	Альдебаран.	http://aldebaran.ru/
3.	Библиотека Гумер.	https://www.gumer.info/
4.	Библиотека научной и студенческой информации	http://bibliofond.ru
5.	Научная педагогическая электронная библиотека	http://elib.gnpbu.ru/
6.	Научная электронная библиотека eLIBRARY.RU	http://e-library.ru
7.	Научная электронная библиотека КиберЛенинка	http://cyberleninka.ru
8.	Национальная электронная библиотека	http://нэб.рф
9.	Некоммерческая электронная библиотека «ImWerden»: искусство, театр, кино и музыка	http://imwerden.de/
10.	Портал культурного наследия России	http://www.culture.ru
11.	Российская государственная библиотека искусств	http://liart.ru/ru/
12.	Электронная библиотека учебников	http://studentam.net/
13.	Библиотека Максима Мошкова	http://lib.ru/
14.	Классика.ру	https://klassika.ru/
15.	Русская виртуальная библиотека	https://rvb.ru/
16.	Библиотека изобразительных искусств	http://www.artlib.ru/
17.	Электронные публикации Института русской литературы (Пушкинского Дома) РАН	http://lib.pushkinskijdom.ru/
18.	Журнальный зал	https://magazines.gorky.media/
19.	Энциклопедии Кирилла и Мефодия	http://www.megabook.ru

7. Описание материально-технической базы, необходимой для осуществления образовательного процесса по дисциплине

7.1. Перечень программного обеспечения

1.	Лицензионное программное обеспечение	операционная система Windows XP, Microsoft windows 8, Microsoft office 2013
2.	Свободно распространяемое программное обеспечение	OpenOffice: Writer, Calc, Impress, Draw, Base, Math
3.	Свободно распространяемое программное обеспечение отечественного производства	Яндекс.Браузер (https://browser.yandex.ru/), Dicter (https://www.dicter.ru/), Windows Player (https://windowsplayer.ru/), WindowsRar (https://windowsrar.ru/), PDFMaster (https://pdfmaster.ru/), ASTRA LINUX SPECIAL EDITION (https://astralinux.ru/products/astra-linux-special-edition/), LibreOffice (https://ru.libreoffice.org/), Okular (https://okular.kde.org/ru/download/), Редактор изображений Gimp (https://www.gimp.org/)

7.2. Материально-техническое обеспечение

№ п\п	Наименование помещений	Назначение помещений	Оснащенность (оборудование) помещений
1.	Учебная аудитория для проведения учебных занятий № 411	Учебная аудитория для проведения занятий лекционного и (или) семинарского типа и (или) групповые консультации, и (или) индивидуальную работу обучающихся (в том числе индивидуальные консультации), проведения практик, текущего контроля и промежуточной аттестации	– Рабочее место преподавателя: ПК-Моноблок Lenovo с доступом к сети Интернет и обеспечением доступа в электронную информационно-образовательную среду Института.. – Рабочее место обучающегося: 8 шт. ПК Моноблок Lenovo с доступом к сети Интернет и в ЭИОС Института.. – Интерактивная доска (Panasonic UB-T880W с проектором Panasonic PT-CW240). – Мебель учебная (столы, стулья).
2.	Помещение для самостоятельной работы	Помещение для самостоятельной работы обучающихся	Читальный зал: – Посадочных мест: 15 – Рабочее место обучающегося: 15 шт. ПК Моноблок Lenovo с доступом к сети Интернет и в ЭИОС Вуза. – ЖК телевизор «Panasonic 42». – Учебная мебель (столы, стулья)

8. ФОНД ОЦЕНОЧНЫХ СРЕДСТВ ДЛЯ ПРОВЕДЕНИЯ ПРОМЕЖУТОЧНОЙ АТТЕСТАЦИИ И ТЕКУЩЕГО КОНТРОЛЯ УСПЕВАЕМОСТИ ПО ДИСЦИПЛИНЕ (МОДУЛЮ)

8.1. Текущий контроль успеваемости

Показателями оценивания результатов текущего контроля успеваемости обучающихся по дисциплине является:

активность обучающегося в рамках аудиторных учебных занятий: на лекционных и семинарских (практических) занятиях – уровень знаний, умений и навыков, продемонстрированных обучающимся;

результаты самостоятельной работы: письменные работы (доклады, статьи и другие публикации, эссе и т.п.), творческие работы и объекты и др;

посещаемость учебных занятий по дисциплинам (модулям), практикам;

другие значимые результаты работы обучающегося.

Текущий контроль успеваемости по дисциплине (модулю) проводится в ходе семинарских (практических) занятий методами устного или письменного опроса (работ), в процессе выступлений обучающихся.

Критерии оценки и оценочные материалы для проведения текущего контроля успеваемости:

Устный опрос

Устный опрос проводится по пройденным темам курса в ходе семинарских занятий.

Шкала оценивания	Критерии выставления оценок
«Отлично»	1) полное раскрытие вопроса; 2)указание точных названий и определений; 3) правильная формулировка понятий и категорий; 4) самостоятельность ответа, умение вводить и использовать собственные классификации и квалификации, анализировать и делать собственные выводы по рассматриваемой теме; 5) использование дополнительной литературы и иных материалов и др.
«Хорошо»	1) недостаточно полное, по мнению преподавателя, раскрытие темы; 2) несущественные ошибки в определении понятий, категорий и т.п., кардинально не меняющих суть изложения; 3) использование устаревшей учебной литературы и других источников
«Удовлетворительно»	1) отражение лишь общего направления изложения лекционного материала и материала современных учебников; 2) наличие достаточного количества несущественных или одной-двух существенных ошибок в определении понятий и категорий и т. п.; 3) использование устаревшей учебной литературы и других источников; 4) неспособность осветить проблематику учебной дисциплины и др.
«Неудовлетворительно»	1) нераскрытые темы; 2) большое количество существенных ошибок; 3) отсутствие умений и навыков, обозначенных выше в качестве критериев выставления положительных оценок др.

Доклад

Доклады по основным разделам дисциплины заслушиваются в ходе семинарских/практических занятий.

Шкала оценивания	Критерии выставления оценок
Отлично	Соответствие целям и задачам дисциплины, актуальность темы и рассматриваемых проблем, соответствие содержания заявленной теме, заявленная тема полностью раскрыта, рассмотрение дискуссионных вопросов по проблеме, сопоставлены различные точки зрения по рассматриваемому вопросу, научность языка изложения, логичность и последовательность в изложении материала, количество исследованной литературы, в том числе новейших источников по проблеме, четкость выводов,
Хорошо	Соответствие целям и задачам дисциплины, актуальность темы и рассматриваемых проблем, соответствие содержания заявленной теме, научность языка изложения, заявленная тема раскрыта недостаточно полно, отсутствуют новейшие литературные источники по проблеме,
Удовлетворительно	Соответствие целям и задачам дисциплины, содержание работы не в полной мере соответствует заявленной теме, заявленная тема раскрыта недостаточно полно, использовано небольшое количество научных источников, нарушена логичность и последовательность в изложении материала
Неудовлетворительно	Работа не соответствует целям и задачам дисциплины, содержание работы не соответствует заявленной теме, содержание работы изложено не научным стилем

Примерные темы докладов по основным разделам дисциплины

1. 1. Эволюция жилища от пещеры до современного дома
2. История одежды: от первобытных времен до современной моды
3. Развитие кухонной утвари: от каменных орудий до современных гаджетов
4. Роль посуды в культуре разных народов мира
5. Средневековые замки: архитектура и быт
6. Традиции русского чаепития: самовар и чайная церемония
7. Древние ремесла: гончарство, кузнечное дело, ткачество
8. Значение мебели в интерьере: от античности до современности
9. Столовый этикет: история и традиции разных стран
10. Музыкальные инструменты: от арфы до синтезатора
11. Оружие и доспехи: эволюция военной экипировки
12. Культурные аспекты украшения интерьера: ковры, картины, статуэтки
13. Быт и культура Древнего Египта: повседневность фараонов и простых людей
14. Материальная культура викингов: корабли, оружие, украшения
15. Домашний уют в эпоху Возрождения: мебель, текстиль, предметы искусства
16. Влияние географического положения на материальную культуру народа
17. Технологии строительства в разные эпохи: от деревянных хижин до небоскребов
18. Символика цвета в одежде различных культур
19. Исторические изменения в предметах личной гигиены
20. Материалы и технологии изготовления обуви: от кожаных сандалий до кроссовок
21. Инновационные материалы в быту: стекло, пластик, металл
22. Возникновение и развитие письменных принадлежностей: перо, чернила, ручка
23. Освещение в доме: свечи, лампы, электричество
24. Транспортные средства: от повозок до автомобилей
25. Игрушки и игры в жизни детей разных эпох
26. Изменение роли женщины в домашнем хозяйстве через века
27. Архитектурный стиль барокко: роскошь и изобилие в интерьере
28. Праздничный стол: традиции сервировки и подачи блюд
29. Русская баня: история и значение в культуре
30. Предметы религиозного культа: иконы, кресты, алтари
31. Городской быт в Средние века: улицы, рынки, общественные здания
32. Еда и напитки в Древнем Риме: гастрономическая культура империи
33. Мир японской чайной церемонии: философия и ритуалы
34. Интерьер русских дворянских усадеб XVIII-XIX веков
35. Советский быт: мода, интерьер, предметы повседневного обихода

8.2. Промежуточная аттестация

Промежуточная аттестация *Зачет/Зачет с оценкой/Экзамен* может проводиться в устной и/или письменной форме.

Описание показателей оценивания формируемых компетенций

Компетенция	Индикатор достижения компетенции (ИД)	Планируемый результат обучения по дисциплине, соотнесенный с ИД
ОПК-1 Способен понимать и применять особенности выразительных средств искусства на определенном историческом этапе	**ОПК-1.1** Знает основы теории и истории искусства **ОПК-1.2** Умеет анализировать особенности выразительных средств искусства определенного исторического периода. **ОПК-1.3** Применяет в собственной профессиональной деятельности знания особенностей выразительных средств искусства	**Знать:** историю и теорию искусства, его виды, жанры (эпохи, стили, направления); этапы и формы развития искусства, особенности функционирования в различные эпохи; систему общих и универсальных понятий, прилагаемых к искусству; **Уметь:** оценивать достижения художественной культуры и искусства на основе знания исторического контекста; анализировать произведения литературы и искусства; высказывать собственные обоснованные и аргументированные взгляды. **Владеть:** профессиональной лексикой, грамотно использовать ее в своей деятельности.

Шкала оценивания результатов промежуточной аттестации
и критерии выставления оценок

Оценивание результатов промежуточной аттестации по дисциплине определяется шкалой оценивания: «отлично», «хорошо», «удовлетворительно», «неудовлетворительно», «зачтено», «не зачтено».

1. Устная форма: устный ответ на вопросы в форме собеседования по основным темам дисциплины.

Шкала оценивания	Критерии выставления оценок
Отлично/зачтено	Оценка «отлично» выставляется студенту, если он глубоко и прочно усвоил программный материал, исчерпывающе, последовательно, четко и логически стройно его излагает, умеет тесно увязывать теорию с практикой, свободно справляется с задачами, вопросами и другими видами применения знаний, причем не затрудняется с ответом при видоизменении заданий, использует в ответе материал разнообразных литературных источников, владеет разносторонними навыками и приемами выполнения практических задач
Хорошо/зачтено	Оценка «хорошо» выставляется студенту, если он твердо знает материал, грамотно и по существу излагает его, не допускает существенных неточностей в ответе на вопрос, правильно применяет теоретические положения при решении практических вопросов и задач, владеет необходимыми навыками и приемами их выполнения
Удовлетворительно/зачтено	Оценка «удовлетворительно» выставляется студенту, если он имеет знания только основного материала, но не усвоил его деталей, допускает неточности, недостаточно правильные формулировки, нарушения логической последовательности в изложении программного материала, испытывает затруднения при выполнении практических работ
Неудовлетворительно/ не зачтено	Оценка «неудовлетворительно» выставляется студенту, который не знает значительной части программного материала, допускает существенные ошибки, неуверенно, с большими затруднениями выполняет практические работы

2. Письменная форма: выполнение тестовых заданий. Тестовые задания выполняются в течение 45 минут и состоят из 20-30 вопросов разных типов. Преподаватель готовит несколько вариантов тестовых заданий.

Шкала оценивания	Критерии выставления оценок
Отлично/зачтено	85 – 100 %
Хорошо/зачтено	75 – 84 %
Удовлетворительно/зачтено	65 – 74 %
Неудовлетворительно/ не зачтено	0 – 64 %

ОЦЕНОЧНЫЕ МАТЕРИАЛЫ
(типовые контрольные задания и иные материалы)
для проведения промежуточной аттестации
и оценки сформированности компетенций по дисциплине (модулю)

Примерный перечень вопросов/заданий для проведения промежуточной аттестации

Задание 1. *Прочитайте текст задания и установите последовательность.*

Расположите перечисленные элементы в хронологической последовательности их появления в истории материальной культуры и быта.

1. Керамика

2. Плетение корзин
3. Гончарство
4. Металлические изделия

Запишите соответствующую последовательность цифр в таблицу слева направо.

2	1	3	4

Задание 8. *Прочитайте текст задания и установите соответствие.*

Соотнесите бытовой предмет с материалом, из которого он традиционно изготавливался**.**

К каждой позиции, данной в левом столбце, подберите соответствующую позицию из правого столбца:

БЫТОВОЙ ПРЕДМЕТ		**МАТЕРИАЛ**	
А	Мыло	**1**	Кость
Б	Зубная щетка	**2**	Жир и щелочь
В	Ножницы	**3**	Металл
Г	Гребень	**4**	Щетина

Запишите выбранные цифры под соответствующими буквами

А	**Б**	**В**	**Г**
2	**4**	**3**	**1**

Задание 11. *Прочитайте текст задания, выберите правильный ответ и запишите аргументы, обосновывающие правильность ответа*

Вопрос: Какой материал был основным для строительства жилья в Древней Руси?

1. Камень
2. Дерево
3. Грязь
4. Кирпич

Ответ: 2. Дерево

Обоснование: В Древней Руси основным строительным материалом было дерево, поскольку оно было доступно и легко обрабатываемо. Из дерева строили дома, церкви и крепости. Камень и кирпич стали использоваться позже, когда технологии строительства усовершенствовались.

Задание 20. *Прочитайте текст задания и запишите развернутый обоснованный ответ.*

Текст: В XVI-XVII веках в России получают распространение металлические ножи и вилки, вытесняя деревянные столовые приборы. Объясните причины распространения металлических столовых приборов в этот период и их влияние на быт русских людей.

Ответ: Металлические столовые приборы получили распространение благодаря удобству, долговечности и эстетике, что способствовало улучшению стандартов гигиены и повышению комфорта в быту. В XVI-XVII веках в России постепенно распространяются металлические столовые приборы, заменяющие деревянные. Кроме того, металл легче чистить и дезинфицировать, что имело важное значение в условиях отсутствия современных средств гигиены.

гигиены.

9. МЕТОДИЧЕСКИЕ МАТЕРИАЛЫ

9.1. Методические рекомендации для подготовки к практическому (семинарскому) занятию

Семинарское занятие является традиционной и распространенной формой организации самостоятельной работы студентов при изучении дисциплин.

Самостоятельная подготовка к семинару направлена:

на развитие способности к чтению научной и иной литературы;

на поиск дополнительной информации, позволяющей глубже разобраться в некоторых вопросах;

на выделение при работе с разными источниками необходимой информации, которая требуется для полного ответа на вопросы плана семинарского занятия;

на выработку умения правильно выписывать высказывания авторов из имеющихся источников информации, оформлять их по библиографическим нормам;

на развитие умения осуществлять анализ выбранных источников информации;

на подготовку собственного выступления по обсуждаемым вопросам;

на формирование навыка оперативного реагирования на разные мнения, которые могут возникать при обсуждении тех или иных научных проблем.

Чтобы наиболее рационально и полно использовать все возможности семинара как вида занятия, для подготовки к нему необходимо:

внимательно прочитать конспект лекции по данной тематике;

ознакомиться с соответствующим разделом учебника;

проработать дополнительную литературу и источники;

решить задачи и выполнить другие письменные задания.

При подготовке к семинару:

проанализируйте тему семинара, подумайте о цели и основных проблемах, вынесенных на обсуждение;

внимательно прочитайте материал, данный преподавателем по этой теме на лекции;

изучите рекомендованную литературу, делая при этом конспекты прочитанного или выписки, которые понадобятся при обсуждении на семинаре;

постарайтесь сформулировать свое мнение по каждому вопросу и аргументирование его обосновать;

запишите возникшие во время самостоятельной работы с учебниками и научной литературой вопросы, чтобы затем на семинаре получить на них ответы.

В процессе работы на семинаре:

внимательно слушайте выступления других участников семинара, старайтесь соотнести, сопоставить их высказывания со своим мнением;

активно участвуйте в обсуждении рассматриваемых вопросов, не бойтесь высказывать свое мнение, но старайтесь, чтобы оно было подкреплено убедительными доводами;

если вы не согласны с чьим-то мнением, смело критикуйте его, но помните, что критика должна быть обоснованной и конструктивной, т. е. нести в себе какое-то конкретное предложение в качестве альтернативы;

после семинара кратко сформулируйте окончательный правильный ответ на вопросы, которые были рассмотрены.

Семинар помогает студентам глубоко овладеть предметом, способствует развитию у них умения самостоятельно работать с учебной литературой и первоисточниками, освоению ими методов научной работы и приобретению навыков научной аргументации, научного мышления.

Памятка «Правила запоминания»

Чтобы разобраться в материале, в процессе чтения или слушания необходимо проводить активную мыслительную обработку материала. В этом случае запоминание будет результатом этой активной работы над материалом и без специальных усилий, направленных на запоминание, не потребуется.

Правила запоминания:

Сосредоточься, нацелься на запоминание.

Старайся понять основной смысл излагаемого материала, иначе будет действовать механическая память, которая менее продуктивна, чем логическая.

Удели особое внимание структуре материала, уясни, чем вызвана такая последовательность его изложения.

Найди смысловые опорные пункты в материале, составь план, соотнеси эти пункты с планом.

Отдели основополагающий материал от иллюстративного, который запоминать не нужно.

Уясни, что ты уже знал и что узнал нового, и сравни новое с тем, что ты знал раньше.

Произнеси несколько раз новые слова, даты.

Проговори вслух формулировки выводов, законов.

Воспроизведи весь материал по плану, стараясь мысленно вообразить прочитанное.

9.2. Методические рекомендации по изучению дополнительной литературы (работа с учебной литературой, методическими материалами по теме)

Важной составляющей учебного процесса в вузе является работа с учебной и методической литературой. Самостоятельная работа студента с учебником позволяет осуществлять подготовку ко всем видам занятий: семинарским, практическим, тестированию, зачетам, экзаменам, вести научно-исследовательскую деятельность. В последние годы можно заметить тот факт, что студенты в вузе при подготовке к занятиям стали все меньше пользоваться учебниками, составлять конспекты. Причин тому множество, но в том числе и элементарное неумение пользоваться учебной литературой.

Учебник – основной и ведущий вид учебной литературы, в нем систематизировано, в сжатом виде излагается основной учебный материал на доступном студенту языке. Однако как пользоваться учебником студентов не учат. Зачастую вузы ограничиваются лишь несколькими методическими рекомендациями: «Читать внимательно, вдумчиво, вести конспект и т.д.». Однако, чтобы материал был усвоен, его мало прочесть, его необходимо понять.

В процессе работы с учебной и научной литературой студент может:

делать записи по ходу чтения в виде простого или развернутого плана (создавать перечень основных вопросов, рассмотренных в источнике);

составлять тезисы (цитирование наиболее важных мест статьи или монографии, короткое изложение основных мыслей автора);

готовить аннотации (краткое обобщение основных вопросов работы);

создавать конспекты (развернутые тезисы, которые).

Выбрав нужный источник, следует найти интересующий раздел по оглавлению или алфавитному указателю, а также одноименный раздел конспекта лекций или учебного пособия. В случае возникших затруднений в понимании учебного материала следует обратиться к другим источникам, где изложение может оказаться более доступным.

Приемы работы с текстом:

1. Проверка по вопросам учебника (устная и письменная);
2. Постановка вопросов к тексту;
3. Взаимная проверка по вопросам в парах;
4. Подробный или краткий пересказ;
5. Пересказ с опорой на план, ключевые слова, на иллюстрации или сочетание этих элементов (опорный конспект)
6. Составление конспекта в виде:
   - Плана
   - Схем
   - Таблиц
   - Тезисов
7. Комментирование
8. Иллюстрации к тексту
9. Пересказ в парах с опорой на конспект (планы, выписки и схемы);
10. Устное и письменное аннотирование с опорой на конспект;
11. Устное и письменное реферирование (констатирующее и критическое);
12. Устное и письменное рецензирование;
13. Выступления на семинарах;
14. Подготовка учебных докладов и обзорных рефератов (по нескольким источникам);
15. Групповая дискуссия и т.д.

Постановка вопросов к тексту. Этот прием является основным в процессе уяснения содержания, ведет к всестороннему пониманию учебного текста. Понимание текста складывается из понимания отдельных слов, предложений, логической структуры всего текста, его основной идеи и смысла, а также подтекста и общего замысла автора.

Поэтому вопросы могут возникать к разным аспектам текста: к непонятным словам и предложениям, к непонятным логическим связям между предложениями и абзацами текста, к связям содержания читаемого текста с другими текстами на эту тему. Этот прием учит не пропускать ни одного непонятного места в тексте, тут же формулировать вопрос и искать на него ответ.

Составление плана. План есть перечисление всех текстовых субъектов (т.е. тем текста).

Для того чтобы составить план, надо последовательно задавать себе в процессе чтения вопрос "о чем здесь говорится?", вычленять с помощью этого вопроса субъекты высказывания и записывать их в виде пунктов плана.

План может быть простой из нескольких пунктов или развернутый, состоящий из пунктов и подпунктов.

План может быть выполнен в двух формах:

1) в тезисной форме.

2) в форме номинативных (назывных) предложений. Пункты плана совпадают с информативными центрами абзацев.

Составление схемы. Схема — это графическое изображение логических связей между основными текстовыми субъектами. Средствами графического изображения являются геометрические фигуры (прямоугольники и др.) и их соединения (линии, стрелки), а также символические изображения и рисунки предметов. Схема отличается от плана наличием связей между элементами. Связи придают картине целостность и наглядность.

Тезирование (выписки основных суждений). Процесс тезирования состоит в формулировании основных тезисов (положений, утверждений, выводов) изучаемого текста. Тезисы могут быть составлены целиком из авторских высказываний (суждений), и тогда они пишутся в кавычках в виде прямых цитат. Если же тезисы формулируются самим читателем, тогда они излагаются в виде реферативного текста с помощью использования глаголов. Например: автор анализирует, отмечает, сравнивает, доказывает, объясняет и т.п.

Составление таблицы. Этот прием используется для обобщения и систематизации учебной информации, извлеченной из некоторого раздела.

Сокращения в конспектах.

При конспектировании допускается сокращенная запись слов. Но нельзя сокращать слова как попало. Недописанные слова и фразы через какое- то время теряют смысл, забываются, их значение может исказиться.

Для сокращения записи необходимо помнить несколько правил:

В письменной речи наибольшее количество информации приходится на первые буквы слов, поэтому при сокращении прилагательных и причастий можно сохранять 3-4 буквы и окончания. Например: положительный – полж-ный.

Окончания слов в русском языке играют большую роль, поэтому нельзя сокращать те окончания, которые обозначают признаки предметных отношений.

Можно при записи пропускать гласные, поскольку в русском языке смысловая нагрузка ложится на согласные, а гласные выполняют формообразующую функцию. Например: журналист – жрнлст.

Термины, новые слова и понятия записывать полностью. Например: Спектральным анализом наз-ют мет-д исслд-ния химсчк-го сост-ва раз-ных вещ-в по их спектрам испск-ия и поглщ-ия.

Использовать общепринятые сокращения слов и аббревиатур. Например: абсолютный – абс., автономный – авт.

Использовать знаки, получившие название кванторов, которые применяют в конспектах для сокращенной записи. Отработать свою, понятную через любое время систему сокращений.

ПАМЯТКА СТУДЕНТУ

работа с учебной литературой

При чтении не пропускайте ни одного слова, которое Вам непонятно.

Если перестали понимать смысл текста, то вернитесь назад до того места, где начали затрудняться. Причиной непонимания бывают, как правило, иностранные слова, термины. В таком случае обращайтесь к словарям.

Составление терминологического словаря, работа над основными понятиями также поможет в освоении материала.

Научитесь самостоятельно приобретать знания, работать с книгой, со средствами получения и обработки информации.

Научитесь пользоваться словарями, делать выписки, составлять текстовые таблицы, графики, логические схемы.

Особое внимание обратите на развитие интеллектуальных умений и навыков, умение самостоятельно выявлять причины событий, составлять сводные таблицы.

Научитесь анализировать, сравнивать, обобщать, доказывать на основе нескольких источников.

Научитесь вычленять главное, проблему, выдвигать гипотезу.

Добейтесь чтения со скоростью не менее 150 слов в минуту, при этом сразу выделяйте главное и таким образом кратко конспектируйте.

Изучаемый материал надо воспринимать не мозаично (тогда всё главное), а целостно, то есть вести логическую проработку материала по ходу чтения и при этом составлять логические цепочки (схемы).

Больше работайте с карандашом в руке, делайте записи, схемы и т.д. Это способствует лучшему усвоению, запоминанию.

ПРАВИЛА САМОСТОЯТЕЛЬНОЙ РАБОТЫ С УЧЕБНОЙ ЛИТЕРАТУРОЙ

Составить перечень книг, с которыми Вам следует познакомиться; «не старайтесь запомнить всё, что вам в ближайшее время не понадобится, – запомните только, где это можно отыскать».

Сам такой перечень должен быть систематизированным (что необходимо для семинаров, что для экзаменов, что пригодится для написания курсовых и дипломных работ, а что Вас интересует за рамками официальной учебной деятельности, то есть что может расширить Вашу общую культуру...).

Обязательно выписывать все выходные данные по каждой книге (при написании курсовых и дипломных работ это позволит очень сэкономить время).

Разобраться для себя, какие книги (или какие главы книг) следует прочитать более внимательно, а какие – просто просмотреть.

Естественно, все прочитанные книги, учебники и статьи следует конспектировать, но это не означает, что надо конспектировать «все подряд»: можно выписывать кратко основные идеи автора и иногда приводить наиболее яркие и показательные цитаты (с указанием страниц).

Если Вы раньше мало работали с научной литературой, то следует выработать в себе способность «воспринимать» сложные тексты; для этого лучший приём – научиться «читать медленно», когда Вам понятно каждое прочитанное слово (а если слово незнакомое, то либо с помощью словаря, либо с помощью преподавателя обязательно его узнать), и это может занять немалое время (у кого-то – до нескольких недель и даже месяцев); опыт показывает, что после этого студент каким-то «чудом» начинает буквально заглатывать книги и чуть ли не видеть «сквозь обложку», стоящая это работа или нет...

Чтение научного текста является частью познавательной деятельности. Её цель – извлечение из текста необходимой информации. От того на сколько осознанна читающим собственная внутренняя установка при обращении к печатному слову (найти нужные сведения, усвоить информацию полностью или частично, критически проанализировать материал и т.п.) во многом зависит эффективность осуществляемого действия.

9.3. Методические рекомендации по написанию Доклада

Доклад-сообщение – это устное выступление на заданную тему. Время доклада 5-7 минут.

Цели доклада-сообщения: Научиться убедительно и кратко излагать свои мысли в устной форме. (Эффективно продавать свой интеллектуальный продукт). Донести информацию до слушателя, установить контакт с аудиторией и получить обратную связь.

План и содержание доклада-сообщения. Важно при подготовке доклада учитывать три его фазы: мотивацию, убеждение, побуждение. В первой фазе доклада рекомендуется использовать: риторические вопросы; актуальные события; оптический или акустический эффект; неожиданное для слушателей начало доклада.

Как правило, используется один из перечисленных приёмов. Главная цель фазы открытия (мотивации) – привлечь внимание слушателей к докладчику, поэтому длительность её минимальна.

При написании доклада по заданной теме обучающийся составляет план, подбирает основные источники. В процессе работы с источниками систематизирует полученные сведения, делает выводы и обобщения.

Ядром хорошего доклада является информация. Она должна быть новой и понятной. Важно в процессе доклада не только сообщить информацию, но и убедить слушателей в правильности своей точки зрения.

Доклад – продукт самостоятельной работы студента, представляющий собой публичное выступление по представлению полученных результатов решения определенной учебно-практической, учебно-исследовательской или научной темы. Средство контроля, важное для формирования универсальных компетенций обучающегося, при развитии навыков самостоятельного творческого мышления и изложения собственных умозаключений на основе изученного или прочитанного материала.

Изложение доклада как целостного авторского текста определяет критерии его оценки: новизна текста; обоснованность выбора источника; степень раскрытия сущности вопроса; соблюдение требований к докладу, соблюдение регламента времени.

АВТОНОМНАЯ НЕКОММЕРЧЕСКАЯ ОРГАНИЗАЦИЯ ВЫСШЕГО ОБРАЗОВАНИЯ
«ВЫСШАЯ ШКОЛА СЦЕНИЧЕСКИХ ИСКУССТВ»

Факультет ТЕАТРОВЕДЕНИЯ И ТЕАТРАЛЬНЫХ ТЕХНОЛОГИЙ

УТВЕРЖДАЮ

Ректор Райкин К.А.

«02» июня 2025 г.

РАБОЧАЯ ПРОГРАММА ДИСЦИПЛИНЫ *(МОДУЛЯ)*

ТЕХНОЛОГИЯ ТЕАТРАЛЬНОГО ПРОИЗВОДСТВА

Основная профессиональная образовательная программа
высшего образования – программа бакалавриата по направлению подготовки
52.03.04 ТЕХНОЛОГИЯ ХУДОЖЕСТВЕННОГО ОФОРМЛЕНИЯ СПЕКТАКЛЯ

Направленность (профиль):
СЦЕНИЧЕСКОЕ ОФОРМЛЕНИЕ СПЕКТАКЛЯ
(ХУДОЖНИК-ТЕХНОЛОГ СЦЕНЫ)

Квалификация выпускника
БАКАЛАВР

Москва
2025

Содержание

1. Цель и задачи освоения дисциплины (модуля)

2. Перечень планируемых результатов обучения по дисциплине (модулю), соотнесенных с индикаторами достижения компетенций, обеспечивающие достижение результатов освоения образовательной программы.

3. Место дисциплины в структуре образовательной программы

4. Объем дисциплины (модуля) в зачетных единицах с указанием количества академических часов, выделенных на контактную работу обучающихся с преподавателем (по видам учебных занятий) и на самостоятельную работу обучающихся

5. Содержание дисциплины (модуля), структурированное по темам, разделам с указанием количества академических часов и видов учебных занятий

5.1. Содержание разделов, тем дисциплины (модуля)

5.2. Содержание семинарских/практических занятий

5.3. Самостоятельная работа обучающихся по освоению дисциплины (модуля)

6. Учебно-методическое и информационное обеспечение дисциплины

6.1. Электронный образовательный ресурс

6.2. Перечень основной и дополнительной литературы, необходимой для освоения дисциплины

6.3. Перечень ресурсов информационно-телекоммуникационной сети «Интернет», используемых при освоении дисциплины

7. Описание материально-технической базы, необходимой для осуществления образовательного процесса по дисциплине

7.1. Перечень программного обеспечения

7.2. Материально-техническое обеспечение

8. ФОНД ОЦЕНОЧНЫХ СРЕДСТВ ДЛЯ ПРОВЕДЕНИЯ ПРОМЕЖУТОЧНОЙ АТТЕСТАЦИИ И ТЕКУЩЕГО КОНТРОЛЯ УСПЕВАЕМОСТИ ПО ДИСЦИПЛИНЕ (МОДУЛЮ)

8.1. Текущий контроль успеваемости

8.2. Промежуточная аттестация

9. МЕТОДИЧЕСКИЕ МАТЕРИАЛЫ

Рабочая программа дисциплины:
«Технология театрального производства»

Рабочая программа дисциплины разработана в соответствии с требованиями Федерального государственного образовательного стандарта высшего образования – бакалавриат по направлению подготовки 52.03.04 Технология художественного оформления спектакля, утвержденным приказом Министерства образования и науки Российской Федерации от 16.11.2017 г. № 1123.

Организация-разработчик: АНО «Высшая школа сценических искусств»

1. Цель и задачи освоения дисциплины (модуля)

Цель освоения дисциплины: знакомство с основными этапами и характеристиками технологии театрального производства, их художественно-технологическими особенностями и получение необходимых практических навыков с различными системами технологий театрального производства.

Задачи дисциплины: освоение практических навыков в различных направлениях театрального производства; постижение основ взаимодействия постановочной группы с техническими службами театра.

2. Перечень планируемых результатов обучения по дисциплине (модулю), соотнесенных с индикаторами достижения компетенций, обеспечивающие достижение результатов освоения образовательной программы

Компетенция	Индикатор достижения компетенции (ИД)	Планируемый результат обучения по дисциплине, соотнесенный с ИД
ПК-2 Способен использовать при оформлении спектаклей (концертов, представлений) новейшие достижения в области театрально-постановочной техники, технологии и новых материалов	**ПК-2.1.** Обладает комплексной информацией о средствах, инструментах и технологиях, используемых при производстве и эксплуатации компонентов сценического оформления в соответствии с областью профессиональной деятельности. **ПК-2.2.** Использует новейшие достижения в области театральной техники, технологии и новых материалов в технологических разработках, соответствующих области профессиональной деятельности. **ПК-2.3.** Применяет технические и технологические знания при реализации внешней художественной формы авторского проекта, в соответствующей области профессиональной деятельности	**Знать:** современные тенденции развития театрально-постановочной техники, новейшие технологические разработки и инновационные материалы; технические характеристики, возможности и особенности применения современного постановочного оборудования, включая световое, звуковое, видеооборудование, сценические механизмы и т.д.; принципы и методы интеграции инновационных технических решений в сценографическое оформление спектаклей, концертов, представлений; специфику использования нестандартных, экспериментальных материалов и технологий в сценическом дизайне **Уметь:** анализировать, оценивать и прогнозировать развитие театрально-постановочной техники и технологий; разрабатывать концепции сценографического оформления с использованием новейших технических возможностей; экспериментировать с инновационными материалами, приёмами и технологиями для создания уникальных художественных решений; организовывать эффективное взаимодействие с техническими службами для реализации нестандартных сценографических проектов **Владеть:** навыками работы с современным постановочным оборудованием, программным обеспечением; способностью к нестандартному творческому мышлению и креативному подходу в применении инновационных технических средств; опытом реализации оригинальных, технологически сложных сценографических решений с использованием новейших достижений; методами координации деятельности технических служб при воплощении инновационных сценографических проектов
ПК-3 Способен к разработке самостоятельно и/или с привлечением	**ПК-3.1.** Использует знания всех составляющих комплекса документации технического воплощения и реализации проекта спектакля (представления, концерта) и их	**Знать:** основные виды и требования к технической документации для постановочных проектов; методику разработки технической документации: чертежей, эскизов, планов, спецификаций, смет и др.; технические характеристики и

специалистов (консультантов) комплекса документации технического проекта сценического воплощения замысла художника-постановщика	особенности в соответствующей области профессиональной деятельности. **ПК-3.2.** Способен работать с проектной и рабочей технической и технологической документацией в профессиональной области. **ПК-3.3.** Использует различные компьютерные программы для создания документации, получения, хранения, переработки информации в профессиональной области.	возможности современного сценического оборудования, материалов и конструкций; нормативные требования, стандарты и регламенты по безопасной эксплуатации сценической техники **Уметь:** разрабатывать полный комплект технической документации для реализации сценографического замысла; выполнять сложные технические чертежи, схемы, спецификации на основе эскизов художника-постановщика; согласовывать технические решения с проектно-конструкторскими, монтажными и эксплуатационными службами; рассчитывать необходимые ресурсы, материалы, бюджет для технической реализации проекта **Владеть:** навыками работы с профессиональным программным обеспечением для разработки технической документации; методами моделирования и виртуальной визуализации технических решений и сценографических объектов; опытом взаимодействия с техническими службами и подрядными организациями по реализации постановочных проектов; способностью к оперативному внесению изменений и корректировке технической документации

3. Место дисциплины в структуре образовательной программы

Дисциплина *(модуль)* «Технология театрального производства» относится к обязательной части Блока 1 «Дисциплины (модули)» образовательной программы.

4. Объем дисциплины (модуля) в зачетных единицах с указанием количества академических часов, выделенных на контактную работу обучающихся с преподавателем (по видам учебных занятий) и на самостоятельную работу обучающихся

Вид учебной работы		Трудоемкость					
		зач. ед.	час.	по семестрам, час.			
				1	2	3	4
Общая трудоемкость по учебному плану		**4**	**144**		***72***	***72***	
Лекции (Л)			34		18	16	
Семинарские занятия (С)			34		18	16	
Контроль самостоятельной работы (КСР)							
Самостоятельная работа (СРС)			68		32	36	
Консультация							
Промежуточная аттестации	Экзамен						
	Зачет/зачет с оценкой		8		4	4	

5. Содержание дисциплины (модуля), структурированное по темам, разделам с указанием количества академических часов и видов учебных занятий

№ п/п	Наименование раздела, темы	Количество академических часов – всего	из них					Формируемые компетенции
			Лекции	Практические	Семинарские	Самостоятельная работа	Консультации	
1	Раздел 1. Жёсткие декорации	68	18	18		32		ПК-2; ПК-3

2	Раздел 2. Мягкие декорации	68	16	16		36		ПК-2; ПК-3
Подготовка к зачету/экзамену		**8**				**8**		ПК-2; ПК-3
Итого объём часов дисциплины		**144**	**34**	**34**		**76**		

5.1. Содержание разделов, тем дисциплины (модуля)

Раздел 1. Жёсткие декорации

Тема 1.1. Лесоматериалы, Фанера, клеи. Номенклатура пиломатериалов. Наиболее употребляемые в театре размеры досок и брусков. Государственный стандарт на пиломатериалы. Фанера клееная, ножевая (строганая). Случаи применения. Сортамент. Породы дерева. Область театрального применения

Тема 1.2. Плоские декорационные рамы. Виды столярных соединений, применяемых в декорационном производстве. Сращивание, сплачивание. Конструкция декорационной рамы. Правила расстановки и раскрепляющих элементов. Предельные габариты. Обработка поверхности. Соединение рам между собой.

Тема 1.3. Театральные станки. Станки игровые и рабочие. Требования к станкам. Расчетные нагрузки. Значение жесткости настила. Сечение брусков. Расположение несущих и монтажных рам. Конструкция рам. Способы соединения рам между собой. Определение размеров щитов настила. Конструкция щита. Расчетные расстояния между несущими и монтажными рамками. Система закладных рам. Конструкция станка высотой менее 30 см. Станки разборные и со складными рамами.

Тема 1.4. Театральные лестницы. Лестницы игровые и рабочие, Зависимость конструкции от количества ступеней и ширины лестницы. Приставные ступеньки. Конструкция накидных лестниц. Расчет ступени и тетивы. Оптимальные размеры ширины ступени и ее высоты. Принятые в театре нормы. Оградительная техника. Игровые перила - варианты конструкции.

Тема 1.5. Декорационные фурки. Виды декорационных фурок, в зависимости от назначения. Игровые фурки. Конструкция, расстановка роликов. Конструкция ходовой части. Система направляющих. Фурки с поворотными роликами. Конструкция несущей рамы.

Тема 1.6. Павильонная декорация. Составные части павильона. Разбивка стен на отдельные части. Способы маскировки стыков. Правила примыкания стенок, стыкующихся под углом. Принципиальная конструкция павильонной стенки. Предельные габариты. Сечение брусков. Рамы с проемами. Обтяжка рам холстом. Складные стенки. Правила соединения. Разборные стенки. Конструкция соединения. Подвеска стенок к штанкетному подъему. Рамы на мягких петлях.

Тема 1.7. Каркасные декорации. Принципиальная конструкция каркасной декорации. Лекала, технология изготовления, монтировка. Каркасная декорация цилиндрической Формы; колонны, деревья и прочее. Обработка поверхности. Монтировки (крепление) на сцене. Каркасы сложного профиля: карнизы и прочее.

Тема 1.8. Монтировка жестких декораций. Монтировка павильона. Расстановка марок. Маркировка самих декораций. Способы крепления стенок к планшету сцены. Монтировка подвесных декораций. Болтовое крепление декораций к планшету. Штопора.

Тема 1.9. Мебель. Отличия театральной мебели от бытовой. Требования к театральной мебели. Возможные пути облегчения. Разборная мебель. Имитация стильной мебели. Мебель из металла.

Тема 1.10. 0борудованме мастерской. Размещение столярной мастерской по отношению к сцене. Пути транспортировки декораций на сцену. Связь столярного цеха с бутафорским, слесарным и живописным. Требование к размерам мастерской. Минимальный набор станочного оборудования. Размещение станков. Заготовочный цех.

Тема 1.11. Методики подсчета материалов. Справочные данные пиломатериалов, Фанеры, гвоздей. Подсчёт материалов по элементам конструкции. Таблицы расхода материалов, Пользование этими таблицами.

Раздел 2. Мягкие декорации

Тема 2.1. Материалы. Характеристика основных материалов, идущих на изготовление мягких декораций. Данные этик материалов: Физические свойства, вес, плотность, ширина и прочие показатели. Суровые и отбельные ткани. Усадка.

Тема 2.2. Одежды сцены. Понятие об одежде сцены, Одежда сцены дежурная, концертная и т.д. Выбор ткани. Драпировка кулис и падуг. Правила сшивки кулис, падуг, задников.

Особенности изготовления одежды сцены из бархата. Выбор ткани на подкладку. Натяжка задников и кулис брусками, растяжками и прочее.

Тема 2.3. Аппликационные декорации. Правила сшивки тюля. Характеристика театрального тюля. Конструкция мягкой рамки. Определение расположения шва при тюлевых задниках большого размера. Театральная сетка. Технология плетения театральной сетки. Сетка рыболовная. Капроновые сетки.

Тема 2.4. Шитые Фактуры. Простые и "травяные" половики, "мохнатые" ковры. Технология изготовления. Обработка кромки половиков. Шитая имитация булыжника, камня. Скульптурные изделия из шитой ткани.

Тема 2.5. Драпировки. Характеристика драпировок, применяемых в театре. Технология простой складчатой драпировки. Принципы кроя сложных драпировок. Подкладка. Конструкция Французской шторы.

Тема 2.6. Живописные работы. Виды театральной живописи: клеевая, анилиновая, смешанной техники. Способы росписи: кистью, пульверизацией, набрызгом, трафаретом. Характеристика клеевых и анилиновых красок. Примерная рецептура грунтов. Приемы живописи: лессировки, подсвечивания и прочее. Инструменты и оборудование. Требования к устройству живописного зала. Габариты этого помещения.

Тема 2.7. Методика подсчета материалов. Значение ширины ткани для правильного определения потребного количества. Величины усадки при сшивке, крашении и пропитке. Определение расхода в гладких и драпированных декорациях.

5.2. Содержание семинарских занятий

Раздел 1. Жёсткие декорации

Тема 3.1. Лесоматериалы, фанера, клеи

Вопросы для обсуждения:

Какие виды лесоматериалов наиболее часто используются в театральном производстве?

Каким образом государственный стандарт влияет на качество используемых пиломатериалов?

Чем отличается фанера клееная от ножевой? В каких случаях применяется каждая из них?

Какие породы дерева предпочтительны для театральных декораций и почему?

Тема 3.2. Плоские декорационные рамы

Вопросы для обсуждения:

Назовите основные виды столярных соединений, применяемых в декорационном производстве.

Что такое сращивание и сплачивание? В чем разница между ними?

Опишите конструкцию декорационной рамы. Какие элементы являются обязательными?

Почему важно соблюдать правила расстановки и раскрепляющих элементов в декорационной раме?

Тема 3.3. Театральные станки

Вопросы для обсуждения:

В чем отличие игровых станков от рабочих?

Какие параметры учитываются при расчете нагрузок на театральный станок?

Почему значение жесткости настила является важным фактором при проектировании театрального станка?

Как определяется оптимальное расстояние между несущими и монтажными рамками?

Тема 3.4. Театральные лестницы

Вопросы для обсуждения:

Как зависит конструкция лестницы от количества ступеней и ширины лестницы?

Для чего применяются приставные ступеньки и какие они бывают?

Объясните принцип расчета ступени и тетивы в театральной лестнице.

Какие приняты в театре нормы для оптимальных размеров ширины ступени и её высоты?

Тема 3.5. Декорационные фурки

Вопросы для обсуждения:

Перечислите виды декорационных фурок и объясните, когда каждый из них используется.

В чем особенности конструкции игровых фурок?
Как устроена система направляющих в декорационных фурках?
Зачем нужны фурки с поворотными роликами и где они применяются?

Тема 3.6. Павильонная декорация
Вопросы для обсуждения:
На какие составные части разбивается павильон и зачем это делается?
Какие способы маскировки стыков используются в павильонных декорациях?
Какие правила следует учитывать при примыкании стенок, стыкующихся под углом?
Опишите принципиальную конструкцию павильонной стенки и её предельные габариты.

Тема 3.7. Каркасные декорации
Вопросы для обсуждения:
Что представляет собой принципиальная конструкция каркасной декорации?
Как изготавливаются лекала и осуществляется монтировка каркасных декораций?
Приведите примеры использования каркасных декораций цилиндрической формы.
Какие методы обработки поверхности применяются для каркасных декораций?

Тема 3.8. Монтировка жестких декораций
Вопросы для обсуждения:
Какие этапы включает процесс монтировки павильона?
Как правильно расставлять марки и маркировать сами декорации?
Какие существуют способы крепления стенок к планшету сцены?
В чем заключается особенность болтового крепления декораций к планшету?

Тема 3.9. Мебель
Вопросы для обсуждения:
Чем театральная мебель отличается от бытовой?
Какие требования предъявляются к театральной мебели?
Какие возможные пути облегчения театральной мебели вы знаете?
Приведите примеры имитации стильной мебели в театральных постановках.

Тема 3.10. Оборудование мастерской
Вопросы для обсуждения:
Каково оптимальное размещение столярной мастерской относительно сцены?
Какие пути транспортировки декораций на сцену считаются наиболее эффективными?
Какая связь существует между столярным цехом и другими производственными подразделениями театра?
Какой минимальный набор станочного оборудования необходим для полноценной работы мастерской?

Тема 3.11. Методики подсчёта материалов
Вопросы для обсуждения:
Какие справочные данные необходимы для правильного подсчета материалов?
Как производится подсчет материалов по элементам конструкции?
Для чего используются таблицы расхода материалов и как ими пользоваться?
Какие факторы могут повлиять на точность расчетов при подсчете материалов?

Раздел 2. Мягкие декорации

Тема 2.1. Материалы
Вопросы для обсуждения:
Какие физические свойства материалов важны при изготовлении мягких декораций?
В чем различия между суровыми и отбельными тканями?
Как усадка ткани влияет на конечный результат при работе с мягкими декорациями?
Какие показатели (вес, плотность, ширина) необходимо учитывать при выборе материалов для мягких декораций?

Тема 2.2. Одежды сцены
Вопросы для обсуждения:

Что означает понятие "одежда сцены"? Какие виды одежды сцены вы знаете?

Как выбирается ткань для разных типов одежды сцены (дежурная, концертная)?

Какие правила сшивки кулис, падуг и задников существуют?

В чем особенности изготовления одежды сцены из бархата? Как выбрать подходящую ткань на подкладку?

Какие методы натяжки задников и кулис вы знаете (например, бруски, растяжки)?

Тема 2.3. Аппликационные декорации

Вопросы для обсуждения:

Какие правила сшивки тюля существуют? Каковы характеристики театрального тюля?

Как устроена мягкая рамка для аппликационных декораций?

Как определить расположение шва при тюлевых задниках большого размера?

Что такое театральная сетка? В чем отличия технологии плетения театральной сетки от других видов сеток?

Какую роль играют капроновые сетки в театральных декорациях?

Тема 2.4. Шитые фактуры

Вопросы для обсуждения:

Какие технологии используются для изготовления простых и "травяных" половиков, а также "мохнатых" ковров?

Как обрабатывается кромка половиков?

Как создается шитая имитация булыжника и камня?

Какие скульптурные изделия можно изготовить из шитой ткани?

Тема 2.5. Драпировки

Вопросы для обсуждения:

Какие виды драпировок применяются в театре?

Как выполняется простая складчатая драпировка?

По каким принципам кроятся сложные драпировки?

Какова роль подкладки в драпировках?

Как устроена французская штора?

Тема 2.6. Живописные работы

Вопросы для обсуждения:

Какие виды театральной живописи вы знаете? В чем их особенности?

Какие способы росписи используются в театре (кисть, пульверизация, набрызг, трафарет)?

Каковы характеристики клеевых и анилиновых красок?

Какие приемы живописи применяются в театре (лессировки, подсвечивания и др.)?

Каковы требования к устройству живописного зала? Какие габариты этого помещения считаются оптимальными?

Тема 2.7. Методика подсчета материалов

Вопросы для обсуждения:

Как ширина ткани влияет на определение необходимого количества материала?

Какие величины усадки учитываются при сшивке, крашении и пропитке ткани?

Как определяется расход материалов в гладких и драпированных декорациях?

5.3. Самостоятельная работа обучающихся по освоению дисциплины (модуля)

Раздел (тема) дисциплин, его содержание	Вид, содержание самостоятельной работы
Раздел 1. Жёсткие декорации	Подготовка к семинарскому занятию, устному опросу Изучение дополнительной литературы (работа с учебной литературой, методическими материалами по теме) Поиск информации с использованием сети Интернет Просмотр DVD дисков с постановками технически интересных и сложных спектаклей. Просмотр спектаклей в режиме реального времени, монтировок интересных технических и сценографических решений. Изучение технических и технологических возможностей сценических площадок

Раздел 2. Мягкие декорации	Подготовка к семинарскому занятию, устному опросу Изучение дополнительной литературы (работа с учебной литературой, методическими материалами по теме) Поиск информации с использованием сети Интернет Просмотр DVD дисков с постановками технически интересных и сложных спектаклей. Просмотр спектаклей в режиме реального времени, монтировок интересных технических и сценографических решений. Изучение технических и технологических возможностей сценических площадок

6. Учебно-методическое и информационное обеспечение дисциплины

6.1. Электронный образовательный ресурс

1.	Электронная библиотечная система «Университетская Библиотека Онлайн»	http://www.biblioclub.ru/

6.2. Учебная и дополнительная литература

Основная литература:

1. Базанов, В. В. Технология сцены / В.В. Базанов. — Москва : Импульс-свет, 2005. — 408 с. : ил. - Текст : непосредственный.
2. Заикин, Н. И. Костюм и сценическое оформление танца : учебное пособие / Н. И. Заикин ; Министерство культуры Российской Федерации, Орловский государственный институт искусств и культуры, Кафедра хореографии. – 2-е изд. – Орел : Орловский государственный институт искусств и культуры, 2012. – 84 с. : ил. – Режим доступа: по подписке. – URL: https://biblioclub.ru/index.php?page=book&id=276213 (дата обращения: 07.10.2024). – Библиогр. в кн. – Текст : электронный.
3. Анульев, С. И. Сценическое пространство и выразительные средства режиссуры : учебное пособие / С. И. Анульев. – Кемерово : Кемеровский государственный университет культуры и искусств (КемГУКИ), 2010. – 106 с. – Режим доступа: по подписке. – URL: https://biblioclub.ru/index.php?page=book&id=227685 (дата обращения: 07.10.2024). – ISBN 978-5-8154-0181-5. – Текст : электронный.

Дополнительная литература:

1. Кириченко, Е. И. Ф.О. Шехтель. Жизнь. Образы. Идеи / Е. И. Кириченко. – Москва : Прогресс-Традиция, 2011. – 391 с. – Режим доступа: по подписке. – URL: https://biblioclub.ru/index.php?page=book&id=105260 (дата обращения: 07.10.2024). – ISBN 978-5-89826-374-4. – Текст : электронный.
2. Егорова, А. А. Театральный костюм в творчестве художниц русского авангарда / А. А. Егорова ; Санкт-Петербургский государственный институт культуры. – Санкт-Петербург : б.и., 2019. – 138 с. : ил. – Режим доступа: по подписке. – URL: https://biblioclub.ru/index.php?page=book&id=595872 (дата обращения: 07.10.2024). – Текст : электронный.
3. Новикова-Нава, В. Николай Бенуа : из Петербурга в Милан с театром в сердце / В. Новикова-Нава ; под науч. ред. М. Г. Талалай. – Санкт-Петербург : Алетейя, 2021. – 209 с. : ил. – (Италия – Россия). – Режим доступа: по подписке. – URL: https://biblioclub.ru/index.php?page=book&id=621502 (дата обращения: 07.10.2024). – ISBN 978-5-00165-359-2. – Текст : электронный.

6.3. Электронные и Internet-ресурсы

1.	Российская Государственная библиотека. Электронный каталог	http://www.rsl.ru/index.php?f=97
2.	Альдебаран.	http://aldebaran.ru/
3.	Библиотека Гумер.	https://www.gumer.info/

4.	Библиотека научной и студенческой информации	http://bibliofond.ru
5.	Научная педагогическая электронная библиотека	http://elib.gnpbu.ru/
6.	Научная электронная библиотека eLIBRARY.RU	http://e-library.ru
7.	Научная электронная библиотека КиберЛенинка	http://cyberleninka.ru
8.	Национальная электронная библиотека	http://нэб.рф
9.	Некоммерческая электронная библиотека «ImWerden»: искусство, театр, кино и музыка	http://imwerden.de/
10.	Портал культурного наследия России	http://www.culture.ru
11.	Российская государственная библиотека искусств	http://liart.ru/ru/
12.	Электронная библиотека учебников	http://studentam.net/
13.	Библиотека Максима Мошкова	http://lib.ru/
14.	Классика.ру	https://klassika.ru/
15.	Русская виртуальная библиотека	https://rvb.ru/
16.	Библиотека изобразительных искусств	http://www.artlib.ru/
17.	Электронные публикации Института русской литературы (Пушкинского Дома) РАН	http://lib.pushkinskijdom.ru/
18.	Журнальный зал	https://magazines.gorky.media/
19.	Энциклопедии Кирилла и Мефодия	http://www.megabook.ru

7. Описание материально-технической базы, необходимой для осуществления образовательного процесса по дисциплине

7.1. Перечень программного обеспечения

1.	Лицензионное программное обеспечение	операционная система Windows XP, Microsoft windows 8, Microsoft office 2013
2.	Свободно распространяемое программное обеспечение	OpenOffice: Writer, Calc, Impress, Draw, Base, Math
3.	Свободно распространяемое программное обеспечение отечественного производства	Яндекс.Браузер (https://browser.yandex.ru/), Dicter (https://www.dicter.ru/), Windows Player (https://windowsplayer.ru/), WindowsRar (https://windowsrar.ru/), PDFMaster (https://pdfmaster.ru/), ASTRA LINUX SPECIAL EDITION (https://astralinux.ru/products/astra-linux-special-edition/), LibreOffice (https://ru.libreoffice.org/), Okular (https://okular.kde.org/ru/download/), Редактор изображений Gimp (https://www.gimp.org/)

7.2. Материально-техническое обеспечение

№ п\п	Наименование помещений	Назначение помещений	Оснащенность (оборудование) помещений
1.	Учебная аудитория для проведения учебных занятий № 411	Учебная аудитория для проведения занятий лекционного и (или) семинарского типа и (или) групповые консультации, и (или) индивидуальную работу обучающихся (в том числе индивидуальные консультации), проведения практик, текущего контроля и промежуточной аттестации	– Рабочее место преподавателя: ПК-Моноблок Lenovo с доступом к сети Интернет и обеспечением доступа в электронную информационно-образовательную среду Института.. – Рабочее место обучающегося: 8 шт. ПК Моноблок Lenovo с доступом к сети Интернет и в ЭИОС Института.. – Интерактивная доска (Panasonic UB-T880W с проектором Panasonic PT-CW240). – Мебель учебная (столы, стулья).
2.	Помещение для самостоятельной работы	Помещение для самостоятельной работы обучающихся	Читальный зал: – Посадочных мест: 15 – Рабочее место обучающегося: 15 шт. ПК Моноблок Lenovo с доступом к сети Интернет и в ЭИОС Вуза. – ЖК телевизор «Panasonic 42». – Учебная мебель (столы, стулья)

8. ФОНД ОЦЕНОЧНЫХ СРЕДСТВ ДЛЯ ПРОВЕДЕНИЯ ПРОМЕЖУТОЧНОЙ АТТЕСТАЦИИ И ТЕКУЩЕГО КОНТРОЛЯ УСПЕВАЕМОСТИ ПО ДИСЦИПЛИНЕ (МОДУЛЮ)

8.1. Текущий контроль успеваемости

Показателями оценивания результатов текущего контроля успеваемости обучающихся по дисциплине является:

активность обучающегося в рамках аудиторных учебных занятий: на лекционных и семинарских (практических) занятиях – уровень знаний, умений и навыков, продемонстрированных обучающимся;

результаты самостоятельной работы: письменные работы (доклады, статьи и другие публикации, эссе и т.п.), творческие работы и объекты;

посещаемость учебных занятий по дисциплинам (модулям), практикам;

другие значимые результаты работы обучающегося.

Текущий контроль успеваемости по дисциплине (модулю) проводится в ходе семинарских (практических) занятий методами устного или письменного опроса (работ), в процессе выступлений обучающихся.

Критерии оценки и оценочные материалы для проведения текущего контроля успеваемости:

Устный опрос

Устный опрос проводится по пройденным темам курса в ходе семинарских занятий.

Шкала оценивания	Критерии выставления оценок
«Отлично»	1) полное раскрытие вопроса; 2)указание точных названий и определений; 3) правильная формулировка понятий и категорий; 4) самостоятельность ответа, умение вводить и использовать собственные классификации и квалификации, анализировать и делать собственные выводы по рассматриваемой теме; 5) использование дополнительной литературы и иных материалов и др.
«Хорошо»	1) недостаточно полное, по мнению преподавателя, раскрытие темы; 2) несущественные ошибки в определении понятий, категорий и т.п., кардинально не меняющих суть изложения; 3) использование устаревшей учебной литературы и других источников
«Удовлетворительно»	1) отражение лишь общего направления изложения лекционного материала и материала современных учебников; 2) наличие достаточного количества несущественных или одной-двух существенных ошибок в определении понятий и категорий и т. п.; 3) использование устаревшей учебной литературы и других источников; 4) неспособность осветить проблематику учебной дисциплины и др.
«Неудовлетворительно»	1) нераскрытые темы; 2) большое количество существенных ошибок; 3) отсутствие умений и навыков, обозначенных выше в качестве критериев выставления положительных оценок др.

Доклад

Доклады по основным разделам дисциплины заслушиваются в ходе семинарских/практических занятий.

Шкала оценивания	Критерии выставления оценок
Отлично	Соответствие целям и задачам дисциплины, актуальность темы и рассматриваемых проблем, соответствие содержания заявленной теме, заявленная тема полностью раскрыта, рассмотрение дискуссионных вопросов по проблеме, сопоставлены различные точки зрения по рассматриваемому вопросу, научность языка изложения, логичность и последовательность в изложении материала, количество исследованной

	литературы, в том числе новейших источников по проблеме, четкость выводов,
Хорошо	Соответствие целям и задачам дисциплины, актуальность темы и рассматриваемых проблем, соответствие содержания заявленной теме, научность языка изложения, заявленная тема раскрыта недостаточно полно, отсутствуют новейшие литературные источники по проблеме,
Удовлетворительно	Соответствие целям и задачам дисциплины, содержание работы не в полной мере соответствует заявленной теме, заявленная тема раскрыта недостаточно полно, использовано небольшое количество научных источников, нарушена логичность и последовательность в изложении материала
Неудовлетворительно	Работа не соответствует целям и задачам дисциплины, содержание работы не соответствует заявленной теме, содержание работы изложено не научным стилем

Примерные темы докладов по основным разделам дисциплины

1. Историческое развитие жестких и мягких декораций в театре.
2. Материалы для изготовления жестких декораций: выбор и применение.
3. Мягкие декорации: особенности и преимущества в театральном производстве.
4. Технологии создания жестких декораций: от концепции до реализации.
5. Роль декоратора в создании театрального пространства.
6. Проектирование и планирование жестких декораций для спектакля.
7. Эстетика мягких декораций: влияние на восприятие сцены.
8. Использование легких и модульных конструкций в жестких декорациях.
9. Мягкие ткани в театре: выбор, свойства и использование.
10. Экологические аспекты материалов для театральных декораций.
11. Технологии света и цвета в жестких декорациях.
12. Влияние традиционного ремесленного подхода на современные декорации.
13. Психология восприятия декораций зрителем: влияние на эмоциональное состояние.
14. Адаптивные декорации: реализация в современных театральных проектах.
15. Подвижные декорации: механизмы и техники реализации.
16. Использование проекций в комбинации с жесткими и мягкими декорациями.
17. Практическое применение жестких декораций в кино и телевидении.
18. Значение деталей в оформлении театральных сцены и декораций.
19. Инновационные технологии в производстве мягких декораций.
20. Декорации для различных театральных жанров: особенности и подходы.
21. Управление пространством с использованием декораций в театре.
22. Ремонт и обслуживание театральных декораций: технологии и приемы.
23. Костюмы и декорации: взаимодействие и единство на сцене.
24. Проблемы безопасности в производстве жестких и мягких декораций.
25. Модульные системы в жестких и мягких декорациях: преимущества и недостатки.
26. Традиционные методы и современные технологии в создании декораций.
27. Декорирование пространства для детских спектаклей: особенности и подходы.
28. Коллаборация между сценографами и дизайнерами при создании декораций.
29. Влияние светового дизайна на восприятие жестких и мягких декораций.
30. Взаимосвязь между архитектурой и театральным декорированием.
31. Организация рабочих процессов при создании декораций в театре.
32. Декорации как элемент игры с пространством: примеры из практики.
33. Использование исторических стилей в современных театральных декорациях.
34. Картонные и экологичные декорации: новые тенденции в театре.
35. Кейс-стадии успешных театральных проектов с инновационными декорациями.
36. Интерьер театра: влияние архитектуры на проектирование декораций.
37. Анимированные декорации: технологии и применение в театральных представлениях.
38. Функциональность жестких декораций: создание многослойного пространства.
39. Роль коллажа в оформлении театральной сцены.
40. Использование современных технологий 3D-печати в создании жестких декораций.
41. Мягкие декорации как элемент театрального костюма: интеграция и взаимодействие.
42. Декорации для античных и классических пьес: исторические подходы и современные интерпретации.
43. Стилизация декораций: от реализма до абстракции.

44. Влияние цветовой палитры декораций на атмосферу спектакля.
45. Интерактивные декорации: вовлечение зрителя в театральный процесс.

8.2. Промежуточная аттестация

Промежуточная аттестация *Зачет/Зачет с оценкой/Экзамен* может проводиться в устной и/или письменной форме.

Описание показателей оценивания формируемых компетенций

Компетенция	Индикатор достижения компетенции (ИД)	Планируемый результат обучения по дисциплине, соотнесенный с ИД
ПК-2 Способен использовать при оформлении спектаклей (концертов, представлений) новейшие достижения в области театрально-постановочной техники, технологии и новых материалов	**ПК-2.1.** Обладает комплексной информацией о средствах, инструментах и технологиях, используемых при производстве и эксплуатации компонентов сценического оформления в соответствии с областью профессиональной деятельности. **ПК-2.2.** Использует новейшие достижения в области театральной техники, технологии и новых материалов в технологических разработках, соответствующих области профессиональной деятельности. **ПК-2.3.** Применяет технические и технологические знания при реализации внешней художественной формы авторского проекта, в соответствующей области профессиональной деятельности	**Знать:** современные тенденции развития театрально-постановочной техники, новейшие технологические разработки и инновационные материалы; технические характеристики, возможности и особенности применения современного постановочного оборудования, включая световое, звуковое, видеооборудование, сценические механизмы и т.д.; принципы и методы интеграции инновационных технических решений в сценографическое оформление спектаклей, концертов, представлений; специфику использования нестандартных, экспериментальных материалов и технологий в сценическом дизайне **Уметь:** анализировать, оценивать и прогнозировать развитие театрально-постановочной техники и технологий; разрабатывать концепции сценографического оформления с использованием новейших технических возможностей; экспериментировать с инновационными материалами, приёмами и технологиями для создания уникальных художественных решений; организовывать эффективное взаимодействие с техническими службами для реализации нестандартных сценографических проектов **Владеть:** навыками работы с современным постановочным оборудованием, программным обеспечением; способностью к нестандартному творческому мышлению и креативному подходу в применении инновационных технических средств; опытом реализации оригинальных, технологически сложных сценографических решений с использованием новейших достижений; методами координации деятельности технических служб при воплощении инновационных сценографических проектов
ПК-3 Способен к разработке самостоятельно и/или с привлечением специалистов (консультантов)	**ПК-3.1.** Использует знания всех составляющих комплекса документации технического воплощения и реализации проекта спектакля (представления, концерта) и их особенности в соответствующей области профессиональной	**Знать:** основные виды и требования к технической документации для постановочных проектов; методику разработки технической документации: чертежей, эскизов, планов, спецификаций, смет и др.; технические характеристики и возможности современного сценического оборудования, материалов и конструкций;

комплекса документации технического проекта сценического воплощения замысла художника-постановщика	деятельности. **ПК-3.2.** Способен работать с проектной и рабочей технической и технологической документацией в профессиональной области. **ПК-3.3.** Использует различные компьютерные программы для создания документации, получения, хранения, переработки информации в профессиональной области.	нормативные требования, стандарты и регламенты по безопасной эксплуатации сценической техники **Уметь:** разрабатывать полный комплект технической документации для реализации сценографического замысла; выполнять сложные технические чертежи, схемы, спецификации на основе эскизов художника-постановщика; согласовывать технические решения с проектно-конструкторскими, монтажными и эксплуатационными службами; рассчитывать необходимые ресурсы, материалы, бюджет для технической реализации проекта **Владеть:** навыками работы с профессиональным программным обеспечением для разработки технической документации; методами моделирования и виртуальной визуализации технических решений и сценографических объектов; опытом взаимодействия с техническими службами и подрядными организациями по реализации постановочных проектов; способностью к оперативному внесению изменений и корректировке технической документации

Шкала оценивания результатов промежуточной аттестации и критерии выставления оценок

Оценивание результатов промежуточной аттестации по дисциплине определяется шкалой оценивания: «отлично», «хорошо», «удовлетворительно», «неудовлетворительно», «зачтено», «не зачтено».

1. Устная форма: устный ответ на вопросы в форме собеседования по основным темам дисциплины.

Шкала оценивания	Критерии выставления оценок
Отлично/зачтено	Оценка «отлично» выставляется студенту, если он глубоко и прочно усвоил программный материал, исчерпывающе, последовательно, четко и логически стройно его излагает, умеет тесно увязывать теорию с практикой, свободно справляется с задачами, вопросами и другими видами применения знаний, причем не затрудняется с ответом при видоизменении заданий, использует в ответе материал разнообразных литературных источников, владеет разносторонними навыками и приемами выполнения практических задач
Хорошо/зачтено	Оценка «хорошо» выставляется студенту, если он твердо знает материал, грамотно и по существу излагает его, не допускает существенных неточностей в ответе на вопрос, правильно применяет теоретические положения при решении практических вопросов и задач, владеет необходимыми навыками и приемами их выполнения
Удовлетворительно/зачтено	Оценка «удовлетворительно» выставляется студенту, если он имеет знания только основного материала, но не усвоил его деталей, допускает неточности, недостаточно правильные формулировки, нарушения логической последовательности в изложении программного материала, испытывает затруднения при выполнении практических работ
Неудовлетворительно/ не зачтено	Оценка «неудовлетворительно» выставляется студенту, который не знает значительной части программного материала, допускает существенные ошибки, неуверенно, с большими затруднениями выполняет практические работы

2. Письменная форма: выполнение тестовых заданий. Тестовые задания выполняются в течение 45 минут и состоят из 20-30 вопросов разных типов. Преподаватель готовит несколько вариантов тестовых заданий.

Шкала оценивания	Критерии выставления оценок
Отлично/зачтено	85 – 100 %
Хорошо/зачтено	75 – 84 %
Удовлетворительно/зачтено	65 – 74 %
Неудовлетворительно/ не зачтено	0 – 64 %

ОЦЕНОЧНЫЕ МАТЕРИАЛЫ
(типовые контрольные задания и иные материалы) для проведения промежуточной аттестации и оценки сформированности компетенций по дисциплине (модулю)

Примерный перечень вопросов/заданий для проведения промежуточной аттестации

Задание 1. *Прочитайте текст задания и установите последовательность.*

Прочитайте описание процесса создания технического задания на производство элемента декорации, и установите правильную логическую последовательность:

1. Общее описание элемента
2. Информация о местонахождении элемента на сцене
3. Технологическое описание процесса изготовления
4. Требования к маркировке изделия

Запишите соответствующую последовательность цифр слева направо

1	2	3	4

Задание 12. *Прочитайте текст задания и установите соответствие.*

Сопоставьте типы документов с их кратким описанием.
К каждой позиции, данной в левом столбце, подберите соответствующую позицию из правого столбца:

ДОКУМЕНТ		ОПИСАНИЕ	
А	Монтировочная опись	**1**	Документ, служащий заданием для проведения планового ремонта элементов художественного оформления спектакля
Б	Техническое задание	**2**	Документ, перечисляющий элементы художественного оформления спектакля с указанием их основных параметров
В	Дефектная ведомость	**3**	Документ, служащий основой для создания проектно-конструкторской документации, производства и эксплуатации художественного оформления и подсчета расходов на новую постановку
Г	Перечень элементов	**4**	Документ, детально описывающий цели и задачи, поставленные заказчиком перед исполнителем при разработке и производстве одного или нескольких элементов оформления.

Запишите выбранные цифры под соответствующими буквами

А	Б	В	Г
3	4	1	2

Задание 18. *Прочитайте текст задания, выберите правильный ответ и запишите аргументы, обосновывающие правильность ответа*

Вопрос: Какой вид столярного соединения предпочтительно использовать для сращивания брусков вдоль волокон по длине, например, для брусков, вставляемых в карман мягкой декорации?

1. Встык
2. Шиповое
3. Внакладку косым срезом
4. Вполдерева

Ответ: 3.Внакладку косым срезом

Обоснование: Такой вид соединения дает максимальную площадь сращиваемых поверхностей, что обеспечивает достаточную прочность конструкции.

Задание 31. *Прочитайте текст задания и запишите развернутый обоснованный ответ.*

Вопрос: Дайте определение жесткой декорации «фурка», использование фурок в спектаклях.

Ответ: Фурка – это подвижная площадка на роликах, предназначенная для быстрого перемещения по сцене отдельных элементов или целых декораций. Обычно фурки используют в тех случаях, когда элементы декорации трудоемки в монтаже и демонтаже, должны быть быстро поданы или убраны со сцены, или когда место действия актера должно возникнуть в определенном плане сцены, а затем быть убранным при чистой перемене.

9. МЕТОДИЧЕСКИЕ МАТЕРИАЛЫ

9.1. Методические рекомендации для подготовки к практическому (семинарскому) занятию

Семинарское занятие является традиционной и распространенной формой организации самостоятельной работы студентов при изучении дисциплин.

Самостоятельная подготовка к семинару направлена:

на развитие способности к чтению научной и иной литературы;

на поиск дополнительной информации, позволяющей глубже разобраться в некоторых вопросах;

на выделение при работе с разными источниками необходимой информации, которая требуется для полного ответа на вопросы плана семинарского занятия;

на выработку умения правильно выписывать высказывания авторов из имеющихся источников информации, оформлять их по библиографическим нормам;

на развитие умения осуществлять анализ выбранных источников информации;

на подготовку собственного выступления по обсуждаемым вопросам;

на формирование навыка оперативного реагирования на разные мнения, которые могут возникать при обсуждении тех или иных научных проблем.

Чтобы наиболее рационально и полно использовать все возможности семинара как вида занятия, для подготовки к нему необходимо:

внимательно прочитать конспект лекции по данной тематике;

ознакомиться с соответствующим разделом учебника;

проработать дополнительную литературу и источники;

решить задачи и выполнить другие письменные задания.

При подготовке к семинару:

проанализируйте тему семинара, подумайте о цели и основных проблемах, вынесенных на обсуждение;

внимательно прочитайте материал, данный преподавателем по этой теме на лекции;

изучите рекомендованную литературу, делая при этом конспекты прочитанного или выписки, которые понадобятся при обсуждении на семинаре;

постарайтесь сформулировать свое мнение по каждому вопросу и аргументирование его обосновать;

запишите возникшие во время самостоятельной работы с учебниками и научной литературой вопросы, чтобы затем на семинаре получить на них ответы.

В процессе работы на семинаре:

внимательно слушайте выступления других участников семинара, старайтесь соотнести, сопоставить их высказывания со своим мнением;

активно участвуйте в обсуждении рассматриваемых вопросов, не бойтесь высказывать свое мнение, но старайтесь, чтобы оно было подкреплено убедительными доводами;

если вы не согласны с чьим-то мнением, смело критикуйте его, но помните, что критика должна быть обоснованной и конструктивной, т. е. нести в себе какое-то конкретное предложение в качестве альтернативы;

после семинара кратко сформулируйте окончательный правильный ответ на вопросы, которые были рассмотрены.

Семинар помогает студентам глубоко овладеть предметом, способствует развитию у них умения самостоятельно работать с учебной литературой и первоисточниками, освоению ими методов научной работы и приобретению навыков научной аргументации, научного мышления.

Памятка «Правила запоминания»

Чтобы разобраться в материале, в процессе чтения или слушания необходимо проводить активную мыслительную обработку материала. В этом случае запоминание будет результатом этой активной работы над материалом и без специальных усилий, направленных на запоминание, не потребуется.

Правила запоминания:

Сосредоточься, нацелься на запоминание.

Старайся понять основной смысл излагаемого материала, иначе будет действовать механическая память, которая менее продуктивна, чем логическая.

Удели особое внимание структуре материала, уясни, чем вызвана такая последовательность его изложения.

Найди смысловые опорные пункты в материале, составь план, соотнеси эти пункты с планом.

Отдели основополагающий материал от иллюстративного, который запоминать не нужно.

Уясни, что ты уже знал и что узнал нового, и сравни новое с тем, что ты знал раньше.

Произнеси несколько раз новые слова, даты.

Проговори вслух формулировки выводов, законов.

Воспроизведи весь материал по плану, стараясь мысленно вообразить прочитанное.

9.2. Методические рекомендации по изучению дополнительной литературы (работа с учебной литературой, методическими материалами по теме)

Важной составляющей учебного процесса в вузе является работа с учебной и методической литературой. Самостоятельная работа студента с учебником позволяет осуществлять подготовку ко всем видам занятий: семинарским, практическим, тестированию, зачетам, экзаменам, вести научно-исследовательскую деятельность. В последние годы можно заметить тот факт, что студенты в вузе при подготовке к занятиям стали все меньше пользоваться учебниками, составлять конспекты. Причин тому множество, но в том числе и элементарное неумение пользоваться учебной литературой.

Учебник – основной и ведущий вид учебной литературы, в нем систематизировано, в сжатом виде излагается основной учебный материал на доступном студенту языке. Однако как пользоваться учебником студентов не учат. Зачастую вузы ограничиваются лишь несколькими методическими рекомендациями: «Читать внимательно, вдумчиво, вести конспект и т.д.». Однако, чтобы материал был усвоен, его мало прочесть, его необходимо понять.

В процессе работы с учебной и научной литературой студент может:

делать записи по ходу чтения в виде простого или развернутого плана (создавать перечень основных вопросов, рассмотренных в источнике);

составлять тезисы (цитирование наиболее важных мест статьи или монографии, короткое изложение основных мыслей автора);

готовить аннотации (краткое обобщение основных вопросов работы);

создавать конспекты (развернутые тезисы, которые).

Выбрав нужный источник, следует найти интересующий раздел по оглавлению или алфавитному указателю, а также одноименный раздел конспекта лекций или учебного пособия. В случае возникших затруднений в понимании учебного материала следует обратиться к другим источникам, где изложение может оказаться более доступным.

Приемы работы с текстом:

1. Проверка по вопросам учебника (устная и письменная);
2. Постановка вопросов к тексту;
3. Взаимная проверка по вопросам в парах;

4. Подробный или краткий пересказ;

5. Пересказ с опорой на план, ключевые слова, на иллюстрации или сочетание этих элементов (опорный конспект)

6. Составление конспекта в виде:

Плана
Схем
Таблиц
Тезисов

7. Комментирование

8. Иллюстрации к тексту

9. Пересказ в парах с опорой на конспект (планы, выписки и схемы);

10. Устное и письменное аннотирование с опорой на конспект;

11. Устное и письменное реферирование (констатирующее и критическое);

12. Устное и письменное рецензирование;

13. Выступления на семинарах;

14. Подготовка учебных докладов и обзорных рефератов (по нескольким источникам);

15. Групповая дискуссия и т.д.

Постановка вопросов к тексту. Этот прием является основным в процессе уяснения содержания, ведет к всестороннему пониманию учебного текста. Понимание текста складывается из понимания отдельных слов, предложений, логической структуры всего текста, его основной идеи и смысла, а также подтекста и общего замысла автора.

Поэтому вопросы могут возникать к разным аспектам текста: к непонятным словам и предложениям, к непонятным логическим связям между предложениями и абзацами текста, к связям содержания читаемого текста с другими текстами на эту тему. Этот прием учит не пропускать ни одного непонятного места в тексте, тут же формулировать вопрос и искать на него ответ.

Составления плана. План есть перечисление всех текстовых субъектов (т.е. тем текста).

Для того чтобы составить план, надо последовательно задавать себе в процессе чтения вопрос "о чем здесь говорится?", вычленять с помощью этого вопроса субъекты высказывания и записывать их в виде пунктов плана.

План может быть простой из нескольких пунктов или развернутый, состоящий из пунктов и подпунктов.

План может быть выполнен в двух формах:

1) в тезисной форме.

2) в форме номинативных (назывных) предложений. Пункты плана совпадают с информативными центрами абзацев.

Составление схемы. Схема — это графическое изображение логических связей между основными текстовыми субъектами. Средствами графического изображения являются геометрические фигуры (прямоугольники и др.) и их соединения (линии, стрелки), а также символические изображения и рисунки предметов. Схема отличается от плана наличием связей между элементами. Связи придают картине целостность и наглядность.

Тезирование (выписки основных суждений). Процесс тезирования состоит в формулировании основных тезисов (положений, утверждений, выводов) изучаемого текста. Тезисы могут быть составлены целиком из авторских высказываний (суждений), и тогда они пишутся в кавычках в виде прямых цитат. Если же тезисы формулируются самим читателем, тогда они излагаются в виде реферативного текста с помощью использования глаголов. Например: автор анализирует, отмечает, сравнивает, доказывает, объясняет и т.п.

Составление таблицы. Этот прием используется для обобщения и систематизации учебной информации, извлеченной из некоторого раздела.

Сокращения в конспектах.

При конспектировании допускается сокращенная запись слов. Но нельзя сокращать слова как попало. Недописанные слова и фразы через какое- то время теряют смысл, забываются, их значение может исказиться.

Для сокращения записи необходимо помнить несколько правил:

В письменной речи наибольшее количество информации приходится на первые буквы слов, поэтому при сокращении прилагательных и причастий можно сохранять 3-4 буквы и окончания. Например: положительный – полж-ный.

Окончания слов в русском языке играют большую роль, поэтому нельзя сокращать те окончания, которые обозначают признаки предметных отношений.

Можно при записи пропускать гласные, поскольку в русском языке смысловая нагрузка ложится на согласные, а гласные выполняют формообразующую функцию. Например: журналист – жрнлст.

Термины, новые слова и понятия записывать полностью. Например: Спектральным анализом наз-ют мет-д исслд-ния химсчк-го сост-ва раз-ных вещ-в по их спектрам испск-ия и поглщ-ия.

Использовать общепринятые сокращения слов и аббревиатур. Например: абсолютный – абс., автономный – авт.

Использовать знаки, получившие название кванторов, которые применяют в конспектах для сокращенной записи. Отработать свою, понятную через любое время систему сокращений.

ПАМЯТКА СТУДЕНТУ

работа с учебной литературой

При чтении не пропускайте ни одного слова, которое Вам непонятно.

Если перестали понимать смысл текста, то вернитесь назад до того места, где начали затрудняться. Причиной непонимания бывают, как правило, иностранные слова, термины. В таком случае обращайтесь к словарям.

Составление терминологического словаря, работа над основными понятиями также поможет в освоении материала.

Научитесь самостоятельно приобретать знания, работать с книгой, со средствами получения и обработки информации.

Научитесь пользоваться словарями, делать выписки, составлять текстовые таблицы, графики, логические схемы.

Особое внимание обратите на развитие интеллектуальных умений и навыков, умение самостоятельно выявлять причины событий, составлять сводные таблицы.

Научитесь анализировать, сравнивать, обобщать, доказывать на основе нескольких источников.

Научитесь вычленять главное, проблему, выдвигать гипотезу.

Добейтесь чтения со скоростью не менее 150 слов в минуту, при этом сразу выделяйте главное и таким образом кратко конспектируйте.

Изучаемый материал надо воспринимать не мозаично (тогда всё главное), а целостно, то есть вести логическую проработку материала по ходу чтения и при этом составлять логические цепочки (схемы).

Больше работайте с карандашом в руке, делайте записи, схемы и т.д. Это способствует лучшему усвоению, запоминанию.

ПРАВИЛА САМОСТОЯТЕЛЬНОЙ РАБОТЫ С УЧЕБНОЙ ЛИТЕРАТУРОЙ

Составить перечень книг, с которыми Вам следует познакомиться; «не старайтесь запомнить всё, что вам в ближайшее время не понадобится, – запомните только, где это можно отыскать».

Сам такой перечень должен быть систематизированным (что необходимо для семинаров, что для экзаменов, что пригодится для написания курсовых и дипломных работ, а что Вас интересует за рамками официальной учебной деятельности, то есть что может расширить Вашу общую культуру...).

Обязательно выписывать все выходные данные по каждой книге (при написании курсовых и дипломных работ это позволит очень сэкономить время).

Разобраться для себя, какие книги (или какие главы книг) следует прочитать более внимательно, а какие – просто просмотреть.

Естественно, все прочитанные книги, учебники и статьи следует конспектировать, но это не означает, что надо конспектировать «все подряд»: можно выписывать кратко основные идеи автора и иногда приводить наиболее яркие и показательные цитаты (с указанием страниц).

Если Вы раньше мало работали с научной литературой, то следует выработать в себе способность «воспринимать» сложные тексты; для этого лучший приём – научиться «читать медленно», когда Вам понятно каждое прочитанное слово (а если слово незнакомое, то либо с помощью словаря, либо с помощью преподавателя обязательно его узнать), и это может занять немалое время (у кого-то – до нескольких недель и даже месяцев); опыт показывает, что после этого студент каким-то «чудом» начинает буквально заглатывать книги и чуть ли не видеть «сквозь обложку», стоящая это работа или нет...

Чтение научного текста является частью познавательной деятельности. Её цель – извлечение из текста необходимой информации. От того на сколько осознанна читающим собственная внутренняя установка при обращении к печатному слову (найти нужные сведения,

усвоить информацию полностью или частично, критически проанализировать материал и т.п.) во многом зависит эффективность осуществляемого действия.

9.3. Методические рекомендации по написанию Доклада

Доклад-сообщение – это устное выступление на заданную тему. Время доклада 5-7 минут.

Цели доклада-сообщения: Научиться убедительно и кратко излагать свои мысли в устной форме. (Эффективно продавать свой интеллектуальный продукт). Донести информацию до слушателя, установить контакт с аудиторией и получить обратную связь.

План и содержание доклада-сообщения. Важно при подготовке доклада учитывать три его фазы: мотивацию, убеждение, побуждение. В первой фазе доклада рекомендуется использовать: риторические вопросы; актуальные события; оптический или акустический эффект; неожиданное для слушателей начало доклада.

Как правило, используется один из перечисленных приёмов. Главная цель фазы открытия (мотивации) – привлечь внимание слушателей к докладчику, поэтому длительность её минимальна.

При написании доклада по заданной теме обучающийся составляет план, подбирает основные источники. В процессе работы с источниками систематизирует полученные сведения, делает выводы и обобщения.

Ядром хорошего доклада является информация. Она должна быть новой и понятной. Важно в процессе доклада не только сообщить информацию, но и убедить слушателей в правильности своей точки зрения.

Доклад – продукт самостоятельной работы студента, представляющий собой публичное выступление по представлению полученных результатов решения определенной учебно-практической, учебно-исследовательской или научной темы. Средство контроля, важное для формирования универсальных компетенций обучающегося, при развитии навыков самостоятельного творческого мышления и изложения собственных умозаключений на основе изученного или прочитанного материала.

Изложение доклада как целостного авторского текста определяет критерии его оценки: новизна текста; обоснованность выбора источника; степень раскрытия сущности вопроса; соблюдение требований к докладу, соблюдение регламента времени.

АВТОНОМНАЯ НЕКОММЕРЧЕСКАЯ ОРГАНИЗАЦИЯ ВЫСШЕГО ОБРАЗОВАНИЯ
«ВЫСШАЯ ШКОЛА СЦЕНИЧЕСКИХ ИСКУССТВ»

Факультет ТЕАТРОВЕДЕНИЯ И ТЕАТРАЛЬНЫХ ТЕХНОЛОГИЙ

УТВЕРЖДАЮ

Ректор Райкин К.А.

«02» июня 2025 г.

РАБОЧАЯ ПРОГРАММА ДИСЦИПЛИНЫ *(МОДУЛЯ)*

МАТЕРИАЛОВЕДЕНИЕ

Основная профессиональная образовательная программа
высшего образования – программа бакалавриата по направлению подготовки
52.03.04 ТЕХНОЛОГИЯ ХУДОЖЕСТВЕННОГО ОФОРМЛЕНИЯ СПЕКТАКЛЯ

Направленность (профиль):
СЦЕНИЧЕСКОЕ ОФОРМЛЕНИЕ СПЕКТАКЛЯ
(ХУДОЖНИК-ТЕХНОЛОГ СЦЕНЫ)

Квалификация выпускника
БАКАЛАВР

Москва
2025

Содержание

1. Цель и задачи освоения дисциплины (модуля)

2. Перечень планируемых результатов обучения по дисциплине (модулю), соотнесенных с индикаторами достижения компетенций, обеспечивающие достижение результатов освоения образовательной программы.

3. Место дисциплины в структуре образовательной программы

4. Объем дисциплины (модуля) в зачетных единицах с указанием количества академических часов, выделенных на контактную работу обучающихся с преподавателем (по видам учебных занятий) и на самостоятельную работу обучающихся

5. Содержание дисциплины (модуля), структурированное по темам, разделам с указанием количества академических часов и видов учебных занятий

5.1. Содержание разделов, тем дисциплины (модуля)

5.2. Содержание семинарских/практических занятий

5.3. Самостоятельная работа обучающихся по освоению дисциплины (модуля)

6. Учебно-методическое и информационное обеспечение дисциплины

6.1. Электронный образовательный ресурс

6.2. Перечень основной и дополнительной литературы, необходимой для освоения дисциплины

6.3. Перечень ресурсов информационно-телекоммуникационной сети «Интернет», используемых при освоении дисциплины

7. Описание материально-технической базы, необходимой для осуществления образовательного процесса по дисциплине

7.1. Перечень программного обеспечения

7.2. Материально-техническое обеспечение

8. ФОНД ОЦЕНОЧНЫХ СРЕДСТВ ДЛЯ ПРОВЕДЕНИЯ ПРОМЕЖУТОЧНОЙ АТТЕСТАЦИИ И ТЕКУЩЕГО КОНТРОЛЯ УСПЕВАЕМОСТИ ПО ДИСЦИПЛИНЕ (МОДУЛЮ)

8.1. Текущий контроль успеваемости

8.2. Промежуточная аттестация

9. МЕТОДИЧЕСКИЕ МАТЕРИАЛЫ

Рабочая программа дисциплины:
«Материаловедение»

Рабочая программа дисциплины разработана в соответствии с требованиями Федерального государственного образовательного стандарта высшего образования – бакалавриат по направлению подготовки 52.03.04 Технология художественного оформления спектакля, утвержденным приказом Министерства образования и науки Российской Федерации от 16.11.2017 г. № 1123.

Организация-разработчик: АНО «Высшая школа сценических искусств»

1. Цель и задачи освоения дисциплины (модуля)

Цель освоения дисциплины: формирование знаний, умений и навыков, обеспечивающих квалифицированное решение материаловедческих задач, возникающих при художественном оформлении спектакля;

Задачи дисциплины: формирование у студентов цельного представления о месте и роли материалов в развитии науки, конструирования, техники и технологии; знакомство с базовыми положениями материаловедения; дать классификацию и основы физико-механических свойств основных конструкционных и декоративных материалов, их виды и применение в технологии художественного оформления спектакля; углубление и конкретизация представлений об основных свойствах веществ и материалов, о взаимосвязи этих свойств и их природе, что позволит научить студента использовать основные законы для описания поведения материалов при различных условиях; получение сведений об основных типах и свойствах конструкционных, магнитных, изоляционных, полупроводящих, проводниковых и сверхпроводящих материалах, применяемых в конструировании и технологии художественного оформления спектакля; накопление опыта расчета параметров и выбора материалов для простейших устройств и конструкций, закрепление навыков измерений параметров и использования справочной литературы применительно к материаловедению.

2. Перечень планируемых результатов обучения по дисциплине (модулю), соотнесенных с индикаторами достижения компетенций, обеспечивающие достижение результатов освоения образовательной программы.

Компетенция	Индикатор достижения компетенции (ИД)	Планируемый результат обучения по дисциплине, соотнесенный с ИД
ПК-2 Способен использовать при оформлении спектаклей (концертов, представлений) новейшие достижения в области театрально-постановочной техники, технологии и новых материалов	**ПК-2.1.** Обладает комплексной информацией о средствах, инструментах и технологиях, используемых при производстве и эксплуатации компонентов сценического оформления в соответствии с областью профессиональной деятельности. **ПК-2.2.** Использует новейшие достижения в области театральной техники, технологии и новых материалов в технологических разработках, соответствующих области профессиональной деятельности. **ПК-2.3.** Применяет технические и технологические знания при реализации внешней художественной формы авторского проекта, в соответствующей области профессиональной деятельности	**Знать:** современные тенденции развития театрально-постановочной техники, новейшие технологические разработки и инновационные материалы; технические характеристики, возможности и особенности применения современного постановочного оборудования, включая световое, звуковое, видеооборудование, сценические механизмы и т.д.; принципы и методы интеграции инновационных технических решений в сценографическое оформление спектаклей, концертов, представлений; специфику использования нестандартных, экспериментальных материалов и технологий в сценическом дизайне **Уметь:** анализировать, оценивать и прогнозировать развитие театрально-постановочной техники и технологий; разрабатывать концепции сценографического оформления с использованием новейших технических возможностей; экспериментировать с инновационными материалами, приёмами и технологиями для создания уникальных художественных решений; организовывать эффективное взаимодействие с техническими службами для реализации нестандартных сценографических проектов **Владеть:** навыками работы с современным постановочным оборудованием, программным обеспечением; способностью к нестандартному творческому мышлению и креативному подходу в применении инновационных технических средств; опытом реализации оригинальных, технологически сложных сценографических решений с использованием новейших достижений;

		методами координации деятельности технических служб при воплощении инновационных сценографических проектов

3. Место дисциплины в структуре образовательной программы

Дисциплина *(модуль)* «Материаловедение» относится к обязательной части Блока 1 «Дисциплины (модули)» образовательной программы.

4. Объем дисциплины (модуля) в зачетных единицах с указанием количества академических часов, выделенных на контактную работу обучающихся с преподавателем (по видам учебных занятий) и на самостоятельную работу обучающихся

Вид учебной работы		Трудоемкость					
		зач. ед.	ак. час.	по семестрам, час.			
				1	2	3	4
Общая трудоемкость по учебному плану		**4**	**144**			*72*	*72*
Лекции (Л)			16			8	8
Практические занятия			32			24	28
Контроль самостоятельной работы (КСР)							
Самостоятельная работа (СРС)			70			36	32
Консультация							
Промежуточная аттестации	Экзамен						
	Зачет/зачет с оценкой		8			4	4

5. **Содержание дисциплины (модуля), структурированное по темам, разделам с указанием количества академических часов и видов учебных занятий**

№ п/п	Наименование раздела, темы	Количество академических часов – всего	из них					Формируемые компетенции
			Лекции	Практические	Семинарские	Самостоятельная работа	Консультации	
1	Тема 1. Классификация и стандартизация материалов. Характеристика строительно-конструкционных материалов, опыт их применения в технологической практике художественного оформления спектакля	20	2	6		12		ПК-2
2	Тема 2. Материалы из древесины. Лесные материалы	16	2	6		8		ПК-2
3	Тема 3. Материалы из природного и искусственного камня. Керамические материалы	16	2	6		8		ПК-2
4	Тема 4. Стеклянные материалы и материалы из других минеральных расплавов	16	2	6		8		ПК-2
5	Тема 5. Металлические материалы	18	2	8		8		ПК-2
6	Тема 6. Материалы на основе минеральных и полимерных вяжущих	18	2	8		8		ПК-2
7	Тема 7. Материалы на основе полимеров	16	2	6		8		ПК-2
8	Тема 8. Роль и место отделочных материалов в совершенствовании средовой композиции	16	2	6		8		ПК-2
Подготовка к зачету/экзамену		**8**				**8**		ПК-2
Итого объём часов дисциплины		**144**	**16**	**52**		**76**		

5.1. Содержание разделов, тем дисциплины (модуля)

Тема 1. Классификация и стандартизация материалов. Характеристика строительно-конструкционных материалов, опыт их применения в технологической практике художественного оформления спектакля.

Основные виды материалов, которые применяются в театральном производстве, их классификация. Общая характеристика классификационных групп материалов. Свойства и оценка качества конструкционных и декоративных материалов. Стандарт. Виды стандартов на материалы. Принципы определения сортности материалов по стандартам. Требования к конструкционно-строительным материалам. Конструктивные элементы, их совместная работа, составляющие конструктивную единую основу художественного оформления. Конструктивные схемы. Виды металлопроката. Методические основы рационального выбора материалов для несущих и ограждающих конструкций.

Тема 2. Материалы из древесины. Лесные материалы.

История происхождения древесных материалов. Основы производства древесных материалов: сырье, технологические операции. Прозрачная, непрозрачная и имитационная отделка лицевой поверхности при производстве древесных материалов. Номенклатура древесных материалов. Эстетические свойства и область применения древесных материалов.

Тема 3. Материалы из природного и искусственного камня. Керамические материалы.

Понятие природного и искусственного материала. Характеристика, классификация, примеры. Из чего, в основном, создаются искусственные материалы. Номенклатура и область применения. История происхождения. Основы производства: сырье, технологические операции. Номенклатура. Эстетические свойства и область применения.

Тема 4. Стеклянные материалы и материалы из других минеральных расплавов.

История происхождения. Основы производства: сырье, технологические операции. Виды вспомогательных компонентов и их роль при производстве стеклянных материалов. Номенклатура. Светопрозрачные стеклянные материалы и изделия. Краткая характеристика. Область применения стеклянных материалов.

Тема 5. Металлические материалы.

История происхождения. Основы производства: сырье, технологические операции. Номенклатура и область применения.

Тема 6. Материалы на основе минеральных и полимерных вяжущих.

История происхождения. Определение минеральных вяжущих. Группы минеральных вяжущих. Основы производства минеральных вяжущих и материалов на их основе: сырье и технологические операции. Виды и роль заполнителей в производстве материалов на основе минеральных вяжущих. Номенклатура. Свойства и область применения материалов на основе минеральных вяжущих.

Тема 7. Материалы на основе полимеров.

Материалы на основе полимеров: основы производства, область применения. Номенклатура материалов на основе полимеров. Полимеризационные полимеры. Краткая характеристика. Поликонденсационные полимеры. Краткая характеристика. Виды лицевой отделки пластмасс. Свойства и область применения.

Тема 8. Роль и место отделочных материалов в совершенствовании средовой композиции.

Сведения о многогранной взаимосвязи архитектуры и ее материальной палитры, стандартизации, классификации, физической сущности свойств, основах производства, номенклатуре и характеристиках строительных материалов, опыте их применения в архитектурно-строительной практике. Гипсоволокнистые плиты ГВЛ. Гипсокартонные плиты ГКЛ.

5.2. Содержание семинарских занятий

Тема 1. Классификация и стандартизация материалов. Характеристика строительно-конструкционных материалов, опыт их применения в технологической практике художественного оформления спектакля.

Вопросы для обсуждения:

1. Основные свойства материалов.

2. Выбрать предмет, вещь, конструкцию. Определить материал. Подобрать стандарт.
3. Описать в соответствии со стандартом.
4, Характеристика материалов, опыт их применения в архитектурно-технологической практике.
5. Номенклатура материалов.
6. Основы производства материалов: сырье, технологические операции.
7. Использование современных методов обработки в производстве материалов.
8. Новые области применения материалов.

Тема 2. Материалы из древесины. Лесные материалы.
Вопросы для обсуждения:
1. Основные свойства материалов.
2. Выбрать предмет, вещь, конструкцию. Определить материал. Подобрать стандарт.
3. Описать в соответствии со стандартом.
4, Характеристика материалов, опыт их применения в архитектурно-технологической практике.
5. Номенклатура материалов.
6. Основы производства материалов: сырье, технологические операции.
7. Использование современных методов обработки в производстве материалов.
8. Новые области применения материалов.

Тема 3. Материалы из природного и искусственного камня. Керамические материалы.
Вопросы для обсуждения:
1. Основные свойства материалов.
2. Выбрать предмет, вещь, конструкцию. Определить материал. Подобрать стандарт.
3. Описать в соответствии со стандартом.
4, Характеристика материалов, опыт их применения в архитектурно-технологической практике.
5. Номенклатура материалов.
6. Основы производства материалов: сырье, технологические операции.
7. Использование современных методов обработки в производстве материалов.
8. Новые области применения материалов.

Тема 4. Стеклянные материалы и материалы из других минеральных расплавов.
Вопросы для обсуждения:
1. Основные свойства материалов.
2. Выбрать предмет, вещь, конструкцию. Определить материал. Подобрать стандарт.
3. Описать в соответствии со стандартом.
4, Характеристика материалов, опыт их применения в архитектурно-технологической практике.
5. Номенклатура материалов.
6. Основы производства материалов: сырье, технологические операции.
7. Использование современных методов обработки в производстве материалов.
8. Новые области применения материалов.

Тема 5. Металлические материалы.
Вопросы для обсуждения:
1. Основные свойства материалов.
2. Выбрать предмет, вещь, конструкцию. Определить материал. Подобрать стандарт.
3. Описать в соответствии со стандартом.
4, Характеристика материалов, опыт их применения в архитектурно-технологической практике.
5. Номенклатура материалов.
6. Основы производства материалов: сырье, технологические операции.
7. Использование современных методов обработки в производстве материалов.
8. Новые области применения материалов.

Тема 6. Материалы на основе минеральных и полимерных вяжущих.
Вопросы для обсуждения:

1. Основные свойства материалов.
2. Выбрать предмет, вещь, конструкцию. Определить материал. Подобрать стандарт.
3. Описать в соответствии со стандартом.
4, Характеристика материалов, опыт их применения в архитектурно-технологической практике.
5. Номенклатура материалов.
6. Основы производства материалов: сырье, технологические операции.
7. Использование современных методов обработки в производстве материалов.
8. Новые области применения материалов.

Тема 7. Материалы на основе полимеров.
Вопросы для обсуждения:
1. Основные свойства материалов.
2. Выбрать предмет, вещь, конструкцию. Определить материал. Подобрать стандарт.
3. Описать в соответствии со стандартом.
4, Характеристика материалов, опыт их применения в архитектурно-технологической практике.
5. Номенклатура материалов.
6. Основы производства материалов: сырье, технологические операции.
7. Использование современных методов обработки в производстве материалов.
8. Новые области применения материалов.

Тема 8. Роль и место отделочных материалов в совершенствовании средовой композиции.
Вопросы для обсуждения:
1. Основные свойства материалов.
2. Выбрать предмет, вещь, конструкцию. Определить материал. Подобрать стандарт.
3. Описать в соответствии со стандартом.
4, Характеристика материалов, опыт их применения в архитектурно-технологической практике.
5. Номенклатура материалов.
6. Основы производства материалов: сырье, технологические операции.
7. Использование современных методов обработки в производстве материалов.
8. Новые области применения материалов.

5.3. Самостоятельная работа обучающихся по освоению дисциплины (модуля)

Раздел (тема) дисциплин, его содержание	Вид, содержание самостоятельной работы
Тема 1. Классификация и стандартизация материалов. Характеристика строительно-конструкционных материалов, опыт их применения в технологической практике художественного оформления спектакля	Подготовка к семинарскому занятию, устному опросу Изучение дополнительной литературы (работа с учебной литературой, методическими материалами по теме) Поиск информации с использованием сети Интернет Просмотр DVD дисков с постановками технически интересных и сложных спектаклей. Просмотр спектаклей в режиме реального времени, монтировок интересных технических и сценографических решений. Изучение технических и технологических возможностей сценических площадок
Тема 2. Материалы из древесины. Лесные материалы	Подготовка к семинарскому занятию, устному опросу Изучение дополнительной литературы (работа с учебной литературой, методическими материалами по теме) Поиск информации с использованием сети Интернет Просмотр DVD дисков с постановками технически интересных и сложных спектаклей. Просмотр спектаклей в режиме реального времени, монтировок интересных технических и сценографических решений. Изучение технических и технологических возможностей сценических площадок
Тема 3. Материалы из природного и искусственного камня. Керамические материалы	Подготовка к семинарскому занятию, устному опросу Изучение дополнительной литературы (работа с учебной литературой, методическими материалами по теме) Поиск информации с использованием сети Интернет

	Просмотр DVD дисков с постановками технически интересных и сложных спектаклей. Просмотр спектаклей в режиме реального времени, монтировок интересных технических и сценографических решений. Изучение технических и технологических возможностей сценических площадок
Тема 4. Стеклянные материалы и материалы из других минеральных расплавов	Подготовка к семинарскому занятию, устному опросу Изучение дополнительной литературы (работа с учебной литературой, методическими материалами по теме) Поиск информации с использованием сети Интернет Просмотр DVD дисков с постановками технически интересных и сложных спектаклей. Просмотр спектаклей в режиме реального времени, монтировок интересных технических и сценографических решений. Изучение технических и технологических возможностей сценических площадок
Тема 5. Металлические материалы	Подготовка к семинарскому занятию, устному опросу Изучение дополнительной литературы (работа с учебной литературой, методическими материалами по теме) Поиск информации с использованием сети Интернет Просмотр DVD дисков с постановками технически интересных и сложных спектаклей. Просмотр спектаклей в режиме реального времени, монтировок интересных технических и сценографических решений. Изучение технических и технологических возможностей сценических площадок
Тема 6. Материалы на основе минеральных и полимерных вяжущих	Подготовка к семинарскому занятию, устному опросу Изучение дополнительной литературы (работа с учебной литературой, методическими материалами по теме) Поиск информации с использованием сети Интернет Просмотр DVD дисков с постановками технически интересных и сложных спектаклей. Просмотр спектаклей в режиме реального времени, монтировок интересных технических и сценографических решений. Изучение технических и технологических возможностей сценических площадок
Тема 7. Материалы на основе полимеров	Подготовка к семинарскому занятию, устному опросу Изучение дополнительной литературы (работа с учебной литературой, методическими материалами по теме) Поиск информации с использованием сети Интернет Просмотр DVD дисков с постановками технически интересных и сложных спектаклей. Просмотр спектаклей в режиме реального времени, монтировок интересных технических и сценографических решений. Изучение технических и технологических возможностей сценических площадок
Тема 8. Роль и место отделочных материалов в совершенствовании средовой композиции	Подготовка к семинарскому занятию, устному опросу Изучение дополнительной литературы (работа с учебной литературой, методическими материалами по теме) Поиск информации с использованием сети Интернет Просмотр DVD дисков с постановками технически интересных и сложных спектаклей. Просмотр спектаклей в режиме реального времени, монтировок интересных технических и сценографических решений. Изучение технических и технологических возможностей сценических площадок

6. Учебно-методическое и информационное обеспечение дисциплины

6.1. Электронный образовательный ресурс

1.	Электронная библиотечная система «Университетская Библиотека Онлайн»	http://www.biblioclub.ru/

6.2. Учебная и дополнительная литература

Основная литература:

1. Чухловина, Н. А. Материаловедение : учебное пособие / Н. А. Чухловина ; Уральский государственный архитектурно-художественный университет (УрГАХУ). – Екатеринбург : Уральский государственный архитектурно-художественный университет (УрГАХУ), 2020. – 88 с. : ил., табл. – Режим доступа: по подписке. – URL: https://biblioclub.ru/index.php?page=book&id=612034 (дата обращения: 07.10.2024). – Библиогр.: с. 84-85. – ISBN 978-5-7408-0275-6. – Текст : электронный.
2. Музалевская, А. А. Материаловедение и технология нанесения принтов для дизайнеров одежды : учебное пособие : [16+] / А. А. Музалевская, В. В. Криштопайтис ; Технологический университет. – Москва ; Берлин : Директ-Медиа, 2020. – 66 с. : ил., табл. – Режим доступа: по подписке. – URL: https://biblioclub.ru/index.php?page=book&id=595846 (дата обращения: 07.10.2024). – Библиогр. в кн. – ISBN 978-5-4499-1537-5. – Текст : электронный.
3. Иванцова, Т. М. Материаловедение в производстве швейных изделий : учебное пособие : [16+] / Т. М. Иванцова ; ред. М. А. Болдырева ; Омский государственный технический университет. – Омск : Омский государственный технический университет (ОмГТУ), 2021. – 198 с. : ил., табл. – Режим доступа: по подписке. – URL: https://biblioclub.ru/index.php?page=book&id=700619 (дата обращения: 07.10.2024). – Библиогр. в кн. – ISBN 978-5-8149-3227-3. – Текст : электронный.
4. Донских, С. А. Основы современного материаловедения : учебное пособие для средних профессиональных и высших учебных заведений : [16+] / С. А. Донских, В. Н. Сёмин ; под общ. ред. С. А. Донских. – Москва ; Берлин : Директ-Медиа, 2020. – 175 с. : ил. – Режим доступа: по подписке. – URL: https://biblioclub.ru/index.php?page=book&id=571874 (дата обращения: 07.10.2024). – Библиогр. в кн. – ISBN 978-5-4499-0524-6. – DOI 10.23681/571874. – Текст : электронный.
5. Аскарова, Р. Н. Художественное материаловедение : металлы : учебное пособие : [16+] / Р. Н. Аскарова, В. А. Рязанова ; Казанский национальный исследовательский технологический университет. – Казань : Казанский национальный исследовательский технологический университет (КНИТУ), 2020. – 100 с. : ил., табл. – Режим доступа: по подписке. – URL: https://biblioclub.ru/index.php?page=book&id=699740 (дата обращения: 07.10.2024). – Библиогр. в кн. – ISBN 978-5-7882-2833-4. – Текст : электронный.
6. Кузнецов, В. Г. История материаловедения : древний мир : учебное пособие : [16+] / В. Г. Кузнецов, Ф. А. Гарифуллин, М. М. Еремина ; Казанский национальный исследовательский технологический университет. – Казань : Казанский национальный исследовательский технологический университет (КНИТУ), 2022. – 84 с. : ил., табл. – Режим доступа: по подписке. – URL: https://biblioclub.ru/index.php?page=book&id=701371 (дата обращения: 07.10.2024). – Библиогр. в кн. – ISBN 978-5-7882-3183-9. – Текст : электронный.

Дополнительная литература:

1. Лихачева, Л. Б. Материаловедение : практикум : [16+] / Л. Б. Лихачева, Б. Н. Квашнин ; науч. ред. В. Г. Егоров ; Воронежский государственный университет инженерных технологий. – Воронеж : Воронежский государственный университет инженерных технологий, 2020. – 121 с. : ил., табл., схем., граф. – Режим доступа: по подписке. – URL: https://biblioclub.ru/index.php?page=book&id=612395 (дата обращения: 07.10.2024). – Библиогр. в кн. – ISBN 978-5-00032-488-2. – Текст : электронный.

6.3. Электронные и Internet-ресурсы

1.	Российская Государственная библиотека. Электронный каталог	http://www.rsl.ru/index.php?f=97
2.	Альдебаран.	http://aldebaran.ru/
3.	Библиотека Гумер.	https://www.gumer.info/
4.	Библиотека научной и студенческой информации	http://bibliofond.ru
5.	Научная педагогическая электронная библиотека	http://elib.gnpbu.ru/

6.	Научная электронная библиотека eLIBRARY.RU	http://e-library.ru
7.	Научная электронная библиотека КиберЛенинка	http://cyberleninka.ru
8.	Национальная электронная библиотека	http://нэб.рф
9.	Некоммерческая электронная библиотека «ImWerden»: искусство, театр, кино и музыка	http://imwerden.de/
10.	Портал культурного наследия России	http://www.culture.ru
11.	Российская государственная библиотека искусств	http://liart.ru/ru/
12.	Электронная библиотека учебников	http://studentam.net/
13.	Библиотека Максима Мошкова	http://lib.ru/
14.	Классика.ру	https://klassika.ru/
15.	Русская виртуальная библиотека	https://rvb.ru/
16.	Библиотека изобразительных искусств	http://www.artlib.ru/
17.	Электронные публикации Института русской литературы (Пушкинского Дома) РАН	http://lib.pushkinskijdom.ru/
18.	Журнальный зал	https://magazines.gorky.media/
19.	Энциклопедии Кирилла и Мефодия	http://www.megabook.ru

7. Описание материально-технической базы, необходимой для осуществления образовательного процесса по дисциплине

7.1. Перечень программного обеспечения

1.	Лицензионное программное обеспечение	операционная система Windows XP, Microsoft windows 8, Microsoft office 2013
2.	Свободно распространяемое программное обеспечение	OpenOffice: Writer, Calc, Impress, Draw, Base, Math
3.	Свободно распространяемое программное обеспечение отечественного производства	Яндекс.Браузер (https://browser.yandex.ru/), Dicter (https://www.dicter.ru/), Windows Player (https://windowsplayer.ru/), WindowsRar (https://windowsrar.ru/), PDFMaster (https://pdfmaster.ru/), ASTRA LINUX SPECIAL EDITION (https://astralinux.ru/products/astra-linux-special-edition/), LibreOffice (https://ru.libreoffice.org/), Okular (https://okular.kde.org/ru/download/), Редактор изображений Gimp (https://www.gimp.org/)

7.2. Материально-техническое обеспечение

№ п\п	Наименование помещений	Назначение помещений	Оснащенность (оборудование) помещений
1.	Учебная аудитория для проведения учебных занятий № 411	Учебная аудитория для проведения занятий лекционного и (или) семинарского типа и (или) групповые консультации, и (или) индивидуальную работу обучающихся (в том числе индивидуальные консультации), проведения практик, текущего контроля и промежуточной аттестации	– Рабочее место преподавателя: ПК-Моноблок Lenovo с доступом к сети Интернет и обеспечением доступа в электронную информационно-образовательную среду Института.. – Рабочее место обучающегося: 8 шт. ПК Моноблок Lenovo с доступом к сети Интернет и в ЭИОС Института.. – Интерактивная доска (Panasonic UB-T880W с проектором Panasonic PT-CW240). – Мебель учебная (столы, стулья).
2.	Помещение для самостоятельной работы	Помещение для самостоятельной работы обучающихся	Читальный зал: – Посадочных мест: 15 – Рабочее место обучающегося: 15 шт. ПК Моноблок Lenovo с доступом к сети Интернет и в ЭИОС Вуза. – ЖК телевизор «Panasonic 42». – Учебная мебель (столы, стулья)

8. ФОНД ОЦЕНОЧНЫХ СРЕДСТВ ДЛЯ ПРОВЕДЕНИЯ ПРОМЕЖУТОЧНОЙ АТТЕСТАЦИИ И ТЕКУЩЕГО КОНТРОЛЯ УСПЕВАЕМОСТИ ПО ДИСЦИПЛИНЕ (МОДУЛЮ)

8.1. Текущий контроль успеваемости

Показателями оценивания результатов текущего контроля успеваемости обучающихся по дисциплине является:

активность обучающегося в рамках аудиторных учебных занятий: на лекционных и семинарских (практических) занятиях – уровень знаний, умений и навыков, продемонстрированных обучающимся;

результаты самостоятельной работы: письменные работы (доклады, статьи и другие публикации, эссе и т.п.), творческие работы и объекты;

посещаемость учебных занятий по дисциплинам (модулям), практикам;

другие значимые результаты работы обучающегося.

Текущий контроль успеваемости по дисциплине (модулю) проводится в ходе семинарских (практических) занятий методами устного или письменного опроса (работ), в процессе выступлений обучающихся.

Критерии оценки и оценочные материалы для проведения текущего контроля успеваемости:

Устный опрос

Устный опрос проводится по пройденным темам курса в ходе семинарских занятий.

Шкала оценивания	Критерии выставления оценок
«Отлично»	1) полное раскрытие вопроса; 2)указание точных названий и определений; 3) правильная формулировка понятий и категорий; 4) самостоятельность ответа, умение вводить и использовать собственные классификации и квалификации, анализировать и делать собственные выводы по рассматриваемой теме; 5) использование дополнительной литературы и иных материалов и др.
«Хорошо»	1) недостаточно полное, по мнению преподавателя, раскрытие темы; 2) несущественные ошибки в определении понятий, категорий и т.п., кардинально не меняющих суть изложения; 3) использование устаревшей учебной литературы и других источников
«Удовлетворительно»	1) отражение лишь общего направления изложения лекционного материала и материала современных учебников; 2) наличие достаточного количества несущественных или одной-двух существенных ошибок в определении понятий и категорий и т. п.; 3) использование устаревшей учебной литературы и других источников; 4) неспособность осветить проблематику учебной дисциплины и др.
«Неудовлетворительно»	1) нераскрытые темы; 2) большое количество существенных ошибок; 3) отсутствие умений и навыков, обозначенных выше в качестве критериев выставления положительных оценок др.

Доклад

Доклады по основным разделам дисциплины заслушиваются в ходе семинарских/практических занятий.

Шкала оценивания	Критерии выставления оценок
Отлично	Соответствие целям и задачам дисциплины, актуальность темы и рассматриваемых проблем, соответствие содержания заявленной теме, заявленная тема полностью раскрыта, рассмотрение дискуссионных вопросов по проблеме, сопоставлены различные точки зрения по рассматриваемому вопросу, научность языка изложения, логичность и последовательность в изложении материала, количество исследованной

	литературы, в том числе новейших источников по проблеме, четкость выводов,
Хорошо	Соответствие целям и задачам дисциплины, актуальность темы и рассматриваемых проблем, соответствие содержания заявленной теме, научность языка изложения, заявленная тема раскрыта недостаточно полно, отсутствуют новейшие литературные источники по проблеме,
Удовлетворительно	Соответствие целям и задачам дисциплины, содержание работы не в полной мере соответствует заявленной теме, заявленная тема раскрыта недостаточно полно, использовано небольшое количество научных источников, нарушена логичность и последовательность в изложении материала
Неудовлетворительно	Работа не соответствует целям и задачам дисциплины, содержание работы не соответствует заявленной теме, содержание работы изложено не научным стилем

Примерные темы докладов по основным разделам дисциплины

1. Основные свойства строительных материалов и их влияние на декоративные качества.
2. Классификация строительных материалов: виды и назначения в театральном производстве.
3. Стандартизация материалов: роль норм и регламентов в театральной практике.
4. Металлические конструкции в театре: характеристики и применение.
5. Дерево как строительный материал: преимущества и ограничения в декорациях.
6. Пластики в театральной оформительской практике: свойства и возможности.
7. Керамика и стекло в театре: инновации и практические применения.
8. Ткани и текстильные материалы: их особенности в художественном оформлении.
9. Заботясь об экологии: экологические строительные материалы для театра.
10. Влияние климатических условий на выбор строительных материалов в театре.
11. Проектирование декораций: выбор материалов для различных театральных стилей.
12. Сравнение различных типов древесных материалов: от фанеры до МДФ.
13. Применение бетона и его производных в театральной архитектуре.
14. Сварка и соединение металлических конструкций: технологии и их применение.
15. Комбинирование материалов: создание уникальных театральных решений.
16. Роль качества материалов в долговечности театральных декораций.
17. Технологические процессы обработки материалов: от резки до покраски.
18. Стандарты безопасности для строительных материалов в театре.
19. Ремонт и восстановление декораций: выбор материалов и технологий.
20. Бюджетные материалы для театрального производства: возможности и ограничения.
21. Креативные решения с использованием вторичных материалов в декорациях.
22. Применение новых технологий (3D-печать, лазерная резка) в театральных декорациях.
23. Химические свойства строительных материалов и их влияние на атмосферу спектакля.
24. Связь между театральным пространством и свойствами материалов.
25. Технические стандарты на декоративные элементы: нормативы и практика.
26. Оценка эксплуатационных характеристик материалов в театральных условиях.
27. Анализ современных тенденций в выборе материалов для театров.
28. Искусственный камень и его использование в оформлении театральных сцен.
29. Работы с текстилем: отделка и обработка тканей для театральных декораций.
30. Перспективы применения нано-материалов в театральных технологиях.
31. Защита материалов от воздействия влаги и температуры: практические примеры.
32. Полимерные материалы в театральной практике: преимущества и недостатки.
33. Отраслевые стандарты на декоративно-строительные материалы.
34. Практический опыт применения сменных декораций в театре.
35. Влияние европейских стандартов на выбор материалов для театрального оформления в России.
36. Тренды в использовании recyclable (перерабатываемых) материалов в театральном дизайне.
37. Влияние текстуры и цвета материалов на восприятие зрителем театрального пространства.
38. Материалы для создания звукоизолирующих декораций: специфика и примеры.
39. Исторический аспект выбора строительных материалов в театральном оформлении.
40. Исследование легковесных конструкций: материалы и их применение в декорациях.

41. Технологии пожарной безопасности для театральных материалов: стандарты и практика.

42. Водостойкие материалы в театре: их применение и характеристика.

43. Долговечность театральных материалов: опыт практического применения и перспективы.

44. Искусственные и натуральные материалы: сравнительный анализ для театрального оформления.

45. Декоративные отделочные материалы: новые тенденции и инновации в театральной практике.

8.2. Промежуточная аттестация

Промежуточная аттестация *Зачет/Зачет с оценкой/Экзамен* может проводиться в устной и/или письменной форме.

Описание показателей оценивания формируемых компетенций

Компетенция	Индикатор достижения компетенции (ИД)	Планируемый результат обучения по дисциплине, соотнесенный с ИД
ПК-2 Способен использовать при оформлении спектаклей (концертов, представлений) новейшие достижения в области театрально-постановочной техники, технологии и новых материалов	**ПК-2.1.** Обладает комплексной информацией о средствах, инструментах и технологиях, используемых при производстве и эксплуатации компонентов сценического оформления в соответствии с областью профессиональной деятельности. **ПК-2.2.** Использует новейшие достижения в области театральной техники, технологии и новых материалов в технологических разработках, соответствующих области профессиональной деятельности. **ПК-2.3.** Применяет технические и технологические знания при реализации внешней художественной формы авторского проекта, в соответствующей области профессиональной деятельности	**Знать:** современные тенденции развития театрально-постановочной техники, новейшие технологические разработки и инновационные материалы; технические характеристики, возможности и особенности применения современного постановочного оборудования, включая световое, звуковое, видеооборудование, сценические механизмы и т.д.; принципы и методы интеграции инновационных технических решений в сценографическое оформление спектаклей, концертов, представлений; специфику использования нестандартных, экспериментальных материалов и технологий в сценическом дизайне **Уметь:** анализировать, оценивать и прогнозировать развитие театрально-постановочной техники и технологий; разрабатывать концепции сценографического оформления с использованием новейших технических возможностей; экспериментировать с инновационными материалами, приёмами и технологиями для создания уникальных художественных решений; организовывать эффективное взаимодействие с техническими службами для реализации нестандартных сценографических проектов **Владеть:** навыками работы с современным постановочным оборудованием, программным обеспечением; способностью к нестандартному творческому мышлению и креативному подходу в применении инновационных технических средств; опытом реализации оригинальных, технологически сложных сценографических решений с использованием новейших достижений; методами координации деятельности технических служб при воплощении инновационных сценографических проектов

Шкала оценивания результатов промежуточной аттестации
и критерии выставления оценок

Оценивание результатов промежуточной аттестации по дисциплине определяется шкалой оценивания: «отлично», «хорошо», «удовлетворительно», «неудовлетворительно», «зачтено», «не зачтено».

1. Устная форма: устный ответ на вопросы в форме собеседования по основным темам дисциплины.

Шкала оценивания	Критерии выставления оценок
Отлично/зачтено	Оценка «отлично» выставляется студенту, если он глубоко и прочно усвоил программный материал, исчерпывающе, последовательно, четко и логически стройно его излагает, умеет тесно увязывать теорию с практикой, свободно справляется с задачами, вопросами и другими видами применения знаний, причем не затрудняется с ответом при видоизменении заданий, использует в ответе материал разнообразных литературных источников, владеет разносторонними навыками и приемами выполнения практических задач
Хорошо/зачтено	Оценка «хорошо» выставляется студенту, если он твердо знает материал, грамотно и по существу излагает его, не допускает существенных неточностей в ответе на вопрос, правильно применяет теоретические положения при решении практических вопросов и задач, владеет необходимыми навыками и приемами их выполнения
Удовлетворительно/зачтено	Оценка «удовлетворительно» выставляется студенту, если он имеет знания только основного материала, но не усвоил его деталей, допускает неточности, недостаточно правильные формулировки, нарушения логической последовательности в изложении программного материала, испытывает затруднения при выполнении практических работ
Неудовлетворительно/ не зачтено	Оценка «неудовлетворительно» выставляется студенту, который не знает значительной части программного материала, допускает существенные ошибки, неуверенно, с большими затруднениями выполняет практические работы

2. Письменная форма: выполнение тестовых заданий. Тестовые задания выполняются в течение 45 минут и состоят из 20-30 вопросов разных типов. Преподаватель готовит несколько вариантов тестовых заданий.

Шкала оценивания	Критерии выставления оценок
Отлично/зачтено	85 – 100 %
Хорошо/зачтено	75 – 84 %
Удовлетворительно/зачтено	65 – 74 %
Неудовлетворительно/ не зачтено	0 – 64 %

ОЦЕНОЧНЫЕ МАТЕРИАЛЫ
(типовые контрольные задания и иные материалы)
для проведения промежуточной аттестации
и оценки сформированности компетенций по дисциплине (модулю)

Примерный перечень вопросов/заданий для проведения промежуточной аттестации

Задание 1. *Прочитайте текст задания и установите соответствие.*

Сопоставьте обозначение горючести строительных материалов с их определением:

ОБОЗНАЧЕНИЕ		ОПРЕДЕЛЕНИЕ	
А	Г2	**1**	слабогорючие – это материалы , имеющие температуру дымовых газов не более 135 градусов Цельсия, степень повреждения по длине испытываемого образца не более 65%, степень повреждения по массе испытываемого образца не более

			20% , продолжительность самостоятельного горения 0 секунд
Б	Г3	**2**	сильногорючие - это материалы , имеющие температуру дымовых газов более 450 градусов Цельсия, степень повреждения по длине испытываемого образца более 85%, степень повреждения по массе испытываемого образца более 50% , продолжительность самостоятельного горения более 300 секунд
В	НГ	**3**	умеренногорючие - это материалы , имеющие температуру дымовых газов не более 235 градусов Цельсия, степень повреждения по длине испытываемого образца не более 85%, степень повреждения по массе испытываемого образца не более 50% , продолжительность самостоятельного горения 30 секунд
Г	Г1	**4**	нормальногорючие - это материалы , имеющие температуру дымовых газов не более 450 градусов Цельсия, степень повреждения по длине испытываемого образца не более 85%, степень повреждения по массе испытываемого образца не более 50% , продолжительность самостоятельного горения не более 300 секунд
Д	Г4	**5**	материалы относятся к негорючим при следующих значениях параметров горючести, определяемых экспериментальным путем: прирост температуры - до 50°С; потеря массы образца - до 50%; продолжительность устойчивого пламенного горения - до 10 секунд.

Запишите выбранные цифры под соответствующими буквами

А	**Б**	**В**	**Г**	**Д**
3	**4**	**5**	**1**	**2**

Задание 9. *Прочитайте текст задания и установите соответствие.*

Сопоставьте элементы декорационного оформления и материал изготовления:
К каждой позиции, данной в левом столбце, подберите соответствующую позицию (или несколько) из правого столбца

ПОВЕРХНОСТИ		**МАТЕРИАЛ ИЗГОТОВЛЕНИЯ**	
А	Поверхность для проекции	1	Фанера
Б	Поверхность для нанесения фактуры	2	Монолитный поликарбонат
В	Поверхность для росписи витражными красками	3	Пеноплекс
Г	Поверхность для фигурной резки	4	Тюль

Запишите выбранные цифры под соответствующими буквами

А	**Б**	**В**	**Г**
1234	**1**	**2**	**3**

Задание 11. *Прочитайте текст задания, выберите правильный ответ и запишите аргументы, обосновывающие правильность ответа*

Вопрос: Какой материал часто используется для обшивки жесткого каркаса декораций?

1. Крафт
2. Фанера

3. Поликарбонат сотовый
4. Брусок 3х6см
5 Сталь СТ3

Ответ: 2. Фанера и 3. Сотовый поликарбонат

Обоснование: Фанера и сотовый поликарбонат листовые материалы, легкие и прочные которыми удобно обшивать каркас жестких декораций с последующей оклейкой и нанесением необходимой фактуры.

Задание 25. *Прочитайте текст задания и дайте развернутый ответ.*

Вопрос: Перечислите области применения пенополистирола в театральном производстве

Ответ: Пенополистирол и экструдированный пенополистирол в театральном производстве применяют для изготовления скульптур и предметов реквизита в технике папье-маше, а так же как основа для изделий , покрываемых эпоксидной или полиэфирной смолой, декорирования поверхностей вертикальных жестких декораций с глубокой фактурой , например кирпичная кладка, камень, поверхности с трещинами), как форма для изготовления декорационных элементов из стеклопластика

9. МЕТОДИЧЕСКИЕ МАТЕРИАЛЫ

9.1. Методические рекомендации для подготовки к практическому (семинарскому) занятию

Семинарское занятие является традиционной и распространенной формой организации самостоятельной работы студентов при изучении дисциплин.

Самостоятельная подготовка к семинару направлена:

на развитие способности к чтению научной и иной литературы;

на поиск дополнительной информации, позволяющей глубже разобраться в некоторых вопросах;

на выделение при работе с разными источниками необходимой информации, которая требуется для полного ответа на вопросы плана семинарского занятия;

на выработку умения правильно выписывать высказывания авторов из имеющихся источников информации, оформлять их по библиографическим нормам;

на развитие умения осуществлять анализ выбранных источников информации;

на подготовку собственного выступления по обсуждаемым вопросам;

на формирование навыка оперативного реагирования на разные мнения, которые могут возникать при обсуждении тех или иных научных проблем.

Чтобы наиболее рационально и полно использовать все возможности семинара как вида занятия, для подготовки к нему необходимо:

внимательно прочитать конспект лекции по данной тематике;

ознакомиться с соответствующим разделом учебника;

проработать дополнительную литературу и источники;

решить задачи и выполнить другие письменные задания.

При подготовке к семинару:

проанализируйте тему семинара, подумайте о цели и основных проблемах, вынесенных на обсуждение;

внимательно прочитайте материал, данный преподавателем по этой теме на лекции;

изучите рекомендованную литературу, делая при этом конспекты прочитанного или выписки, которые понадобятся при обсуждении на семинаре;

постарайтесь сформулировать свое мнение по каждому вопросу и аргументирование его обосновать;

запишите возникшие во время самостоятельной работы с учебниками и научной литературой вопросы, чтобы затем на семинаре получить на них ответы.

В процессе работы на семинаре:

внимательно слушайте выступления других участников семинара, старайтесь соотнести, сопоставить их высказывания со своим мнением;

активно участвуйте в обсуждении рассматриваемых вопросов, не бойтесь высказывать свое мнение, но старайтесь, чтобы оно было подкреплено убедительными доводами;

если вы не согласны с чьим-то мнением, смело критикуйте его, но помните, что критика должна быть обоснованной и конструктивной, т. е. нести в себе какое-то конкретное предложение в качестве альтернативы;

после семинара кратко сформулируйте окончательный правильный ответ на вопросы, которые были рассмотрены.

Семинар помогает студентам глубоко овладеть предметом, способствует развитию у них умения самостоятельно работать с учебной литературой и первоисточниками, освоению ими методов научной работы и приобретению навыков научной аргументации, научного мышления.

Памятка «Правила запоминания»

Чтобы разобраться в материале, в процессе чтения или слушания необходимо проводить активную мыслительную обработку материала. В этом случае запоминание будет результатом этой активной работы над материалом и без специальных усилий, направленных на запоминание, не потребуется.

Правила запоминания:

Сосредоточься, нацелься на запоминание.

Старайся понять основной смысл излагаемого материала, иначе будет действовать механическая память, которая менее продуктивна, чем логическая.

Удели особое внимание структуре материала, уясни, чем вызвана такая последовательность его изложения.

Найди смысловые опорные пункты в материале, составь план, соотнеси эти пункты с планом.

Отдели основополагающий материал от иллюстративного, который запоминать не нужно.

Уясни, что ты уже знал и что узнал нового, и сравни новое с тем, что ты знал раньше.

Произнеси несколько раз новые слова, даты.

Проговори вслух формулировки выводов, законов.

Воспроизведи весь материал по плану, стараясь мысленно вообразить прочитанное.

9.2. Методические рекомендации по изучению дополнительной литературы (работа с учебной литературой, методическими материалами по теме)

Важной составляющей учебного процесса в вузе является работа с учебной и методической литературой. Самостоятельная работа студента с учебником позволяет осуществлять подготовку ко всем видам занятий: семинарским, практическим, тестированию, зачетам, экзаменам, вести научно-исследовательскую деятельность. В последние годы можно заметить тот факт, что студенты в вузе при подготовке к занятиям стали все меньше пользоваться учебниками, составлять конспекты. Причин тому множество, но в том числе и элементарное неумение пользоваться учебной литературой.

Учебник – основной и ведущий вид учебной литературы, в нем систематизировано, в сжатом виде излагается основной учебный материал на доступном студенту языке. Однако как пользоваться учебником студентов не учат. Зачастую вузы ограничиваются лишь несколькими методическими рекомендациями: «Читать внимательно, вдумчиво, вести конспект и т.д.». Однако, чтобы материал был усвоен, его мало прочесть, его необходимо понять.

В процессе работы с учебной и научной литературой студент может:

делать записи по ходу чтения в виде простого или развернутого плана (создавать перечень основных вопросов, рассмотренных в источнике);

составлять тезисы (цитирование наиболее важных мест статьи или монографии, короткое изложение основных мыслей автора);

готовить аннотации (краткое обобщение основных вопросов работы);

создавать конспекты (развернутые тезисы, которые).

Выбрав нужный источник, следует найти интересующий раздел по оглавлению или алфавитному указателю, а также одноименный раздел конспекта лекций или учебного пособия. В случае возникших затруднений в понимании учебного материала следует обратиться к другим источникам, где изложение может оказаться более доступным.

Приемы работы с текстом:

1. Проверка по вопросам учебника (устная и письменная);
2. Постановка вопросов к тексту;
3. Взаимная проверка по вопросам в парах;

4. Подробный или краткий пересказ;

5. Пересказ с опорой на план, ключевые слова, на иллюстрации или сочетание этих элементов (опорный конспект)

6. Составление конспекта в виде:

Плана
Схем
Таблиц
Тезисов

7. Комментирование

8. Иллюстрации к тексту

9. Пересказ в парах с опорой на конспект (планы, выписки и схемы);

10. Устное и письменное аннотирование с опорой на конспект;

11. Устное и письменное реферирование (констатирующее и критическое);

12. Устное и письменное рецензирование;

13. Выступления на семинарах;

14. Подготовка учебных докладов и обзорных рефератов (по нескольким источникам);

15. Групповая дискуссия и т.д.

Постановка вопросов к тексту. Этот прием является основным в процессе уяснения содержания, ведет к всестороннему пониманию учебного текста. Понимание текста складывается из понимания отдельных слов, предложений, логической структуры всего текста, его основной идеи и смысла, а также подтекста и общего замысла автора.

Поэтому вопросы могут возникать к разным аспектам текста: к непонятным словам и предложениям, к непонятным логическим связям между предложениями и абзацами текста, к связям содержания читаемого текста с другими текстами на эту тему. Этот прием учит не пропускать ни одного непонятного места в тексте, тут же формулировать вопрос и искать на него ответ.

Составления плана. План есть перечисление всех текстовых субъектов (т.е. тем текста).

Для того чтобы составить план, надо последовательно задавать себе в процессе чтения вопрос "о чем здесь говорится?", вычленять с помощью этого вопроса субъекты высказывания и записывать их в виде пунктов плана.

План может быть простой из нескольких пунктов или развернутый, состоящий из пунктов и подпунктов.

План может быть выполнен в двух формах:

1) в тезисной форме.

2) в форме номинативных (назывных) предложений. Пункты плана совпадают с информативными центрами абзацев.

Составление схемы. Схема — это графическое изображение логических связей между основными текстовыми субъектами. Средствами графического изображения являются геометрические фигуры (прямоугольники и др.) и их соединения (линии, стрелки), а также символические изображения и рисунки предметов. Схема отличается от плана наличием связей между элементами. Связи придают картине целостность и наглядность.

Тезирование (выписки основных суждений). Процесс тезирования состоит в формулировании основных тезисов (положений, утверждений, выводов) изучаемого текста. Тезисы могут быть составлены целиком из авторских высказываний (суждений), и тогда они пишутся в кавычках в виде прямых цитат. Если же тезисы формулируются самим читателем, тогда они излагаются в виде реферативного текста с помощью использования глаголов. Например: автор анализирует, отмечает, сравнивает, доказывает, объясняет и т.п.

Составление таблицы. Этот прием используется для обобщения и систематизации учебной информации, извлеченной из некоторого раздела.

Сокращения в конспектах.

При конспектировании допускается сокращенная запись слов. Но нельзя сокращать слова как попало. Недописанные слова и фразы через какое- то время теряют смысл, забываются, их значение может исказиться.

Для сокращения записи необходимо помнить несколько правил:

В письменной речи наибольшее количество информации приходится на первые буквы слов, поэтому при сокращении прилагательных и причастий можно сохранять 3-4 буквы и окончания. Например: положительный – полж-ный.

Окончания слов в русском языке играют большую роль, поэтому нельзя сокращать те окончания, которые обозначают признаки предметных отношений.

Можно при записи пропускать гласные, поскольку в русском языке смысловая нагрузка ложится на согласные, а гласные выполняют формообразующую функцию. Например: журналист – жрнлст.

Термины, новые слова и понятия записывать полностью. Например: Спектральным анализом наз-ют мет-д исслд-ния химсчк-го сост-ва раз-ных вещ-в по их спектрам испск-ия и поглщ-ия.

Использовать общепринятые сокращения слов и аббревиатур. Например: абсолютный – абс., автономный – авт.

Использовать знаки, получившие название кванторов, которые применяют в конспектах для сокращенной записи. Отработать свою, понятную через любое время систему сокращений.

ПАМЯТКА СТУДЕНТУ

работа с учебной литературой

При чтении не пропускайте ни одного слова, которое Вам непонятно.

Если перестали понимать смысл текста, то вернитесь назад до того места, где начали затрудняться. Причиной непонимания бывают, как правило, иностранные слова, термины. В таком случае обращайтесь к словарям.

Составление терминологического словаря, работа над основными понятиями также поможет в освоении материала.

Научитесь самостоятельно приобретать знания, работать с книгой, со средствами получения и обработки информации.

Научитесь пользоваться словарями, делать выписки, составлять текстовые таблицы, графики, логические схемы.

Особое внимание обратите на развитие интеллектуальных умений и навыков, умение самостоятельно выявлять причины событий, составлять сводные таблицы.

Научитесь анализировать, сравнивать, обобщать, доказывать на основе нескольких источников.

Научитесь вычленять главное, проблему, выдвигать гипотезу.

Добейтесь чтения со скоростью не менее 150 слов в минуту, при этом сразу выделяйте главное и таким образом кратко конспектируйте.

Изучаемый материал надо воспринимать не мозаично (тогда всё главное), а целостно, то есть вести логическую проработку материала по ходу чтения и при этом составлять логические цепочки (схемы).

Больше работайте с карандашом в руке, делайте записи, схемы и т.д. Это способствует лучшему усвоению, запоминанию.

ПРАВИЛА САМОСТОЯТЕЛЬНОЙ РАБОТЫ С УЧЕБНОЙ ЛИТЕРАТУРОЙ

Составить перечень книг, с которыми Вам следует познакомиться; «не старайтесь запомнить всё, что вам в ближайшее время не понадобится, – запомните только, где это можно отыскать».

Сам такой перечень должен быть систематизированным (что необходимо для семинаров, что для экзаменов, что пригодится для написания курсовых и дипломных работ, а что Вас интересует за рамками официальной учебной деятельности, то есть что может расширить Вашу общую культуру...).

Обязательно выписывать все выходные данные по каждой книге (при написании курсовых и дипломных работ это позволит очень сэкономить время).

Разобраться для себя, какие книги (или какие главы книг) следует прочитать более внимательно, а какие – просто просмотреть.

Естественно, все прочитанные книги, учебники и статьи следует конспектировать, но это не означает, что надо конспектировать «все подряд»: можно выписывать кратко основные идеи автора и иногда приводить наиболее яркие и показательные цитаты (с указанием страниц).

Если Вы раньше мало работали с научной литературой, то следует выработать в себе способность «воспринимать» сложные тексты; для этого лучший приём – научиться «читать медленно», когда Вам понятно каждое прочитанное слово (а если слово незнакомое, то либо с помощью словаря, либо с помощью преподавателя обязательно его узнать), и это может занять немалое время (у кого-то – до нескольких недель и даже месяцев); опыт показывает, что после этого студент каким-то «чудом» начинает буквально заглатывать книги и чуть ли не видеть «сквозь обложку», стоящая это работа или нет...

Чтение научного текста является частью познавательной деятельности. Её цель – извлечение из текста необходимой информации. От того на сколько осознанна читающим собственная внутренняя установка при обращении к печатному слову (найти нужные сведения,

усвоить информацию полностью или частично, критически проанализировать материал и т.п.) во многом зависит эффективность осуществляемого действия.

9.3. Методические рекомендации по написанию Доклада

Доклад-сообщение – это устное выступление на заданную тему. Время доклада 5-7 минут.

Цели доклада-сообщения: Научиться убедительно и кратко излагать свои мысли в устной форме. (Эффективно продавать свой интеллектуальный продукт). Донести информацию до слушателя, установить контакт с аудиторией и получить обратную связь.

План и содержание доклада-сообщения. Важно при подготовке доклада учитывать три его фазы: мотивацию, убеждение, побуждение. В первой фазе доклада рекомендуется использовать: риторические вопросы; актуальные события; оптический или акустический эффект; неожиданное для слушателей начало доклада.

Как правило, используется один из перечисленных приёмов. Главная цель фазы открытия (мотивации) – привлечь внимание слушателей к докладчику, поэтому длительность её минимальна.

При написании доклада по заданной теме обучающийся составляет план, подбирает основные источники. В процессе работы с источниками систематизирует полученные сведения, делает выводы и обобщения.

Ядром хорошего доклада является информация. Она должна быть новой и понятной. Важно в процессе доклада не только сообщить информацию, но и убедить слушателей в правильности своей точки зрения.

Доклад – продукт самостоятельной работы студента, представляющий собой публичное выступление по представлению полученных результатов решения определенной учебно-практической, учебно-исследовательской или научной темы. Средство контроля, важное для формирования универсальных компетенций обучающегося, при развитии навыков самостоятельного творческого мышления и изложения собственных умозаключений на основе изученного или прочитанного материала.

Изложение доклада как целостного авторского текста определяет критерии его оценки: новизна текста; обоснованность выбора источника; степень раскрытия сущности вопроса; соблюдение требований к докладу, соблюдение регламента времени.

АВТОНОМНАЯ НЕКОММЕРЧЕСКАЯ ОРГАНИЗАЦИЯ ВЫСШЕГО ОБРАЗОВАНИЯ
«ВЫСШАЯ ШКОЛА СЦЕНИЧЕСКИХ ИСКУССТВ»

Факультет ТЕАТРОВЕДЕНИЯ И ТЕАТРАЛЬНЫХ ТЕХНОЛОГИЙ

УТВЕРЖДАЮ

Ректор Райкин К.А.

«02» июня 2025 г.

РАБОЧАЯ ПРОГРАММА ДИСЦИПЛИНЫ *(МОДУЛЯ)*

МАКЕТИРОВАНИЕ

Основная профессиональная образовательная программа
высшего образования – программа бакалавриата по направлению подготовки
52.03.04 ТЕХНОЛОГИЯ ХУДОЖЕСТВЕННОГО ОФОРМЛЕНИЯ СПЕКТАКЛЯ

Направленность (профиль):
СЦЕНИЧЕСКОЕ ОФОРМЛЕНИЕ СПЕКТАКЛЯ
(ХУДОЖНИК-ТЕХНОЛОГ СЦЕНЫ)

Квалификация выпускника
БАКАЛАВР

Москва
2025

Содержание

1. Цель и задачи освоения дисциплины (модуля)

2. Перечень планируемых результатов обучения по дисциплине (модулю), соотнесенных с индикаторами достижения компетенций, обеспечивающие достижение результатов освоения образовательной программы.

3. Место дисциплины в структуре образовательной программы

4. Объем дисциплины (модуля) в зачетных единицах с указанием количества академических часов, выделенных на контактную работу обучающихся с преподавателем (по видам учебных занятий) и на самостоятельную работу обучающихся

5. Содержание дисциплины (модуля), структурированное по темам, разделам с указанием количества академических часов и видов учебных занятий

5.1. Содержание разделов, тем дисциплины (модуля)

5.2. Содержание семинарских/практических занятий

5.3. Самостоятельная работа обучающихся по освоению дисциплины (модуля)

6. Учебно-методическое и информационное обеспечение дисциплины

6.1. Электронный образовательный ресурс

6.2. Перечень основной и дополнительной литературы, необходимой для освоения дисциплины

6.3. Перечень ресурсов информационно-телекоммуникационной сети «Интернет», используемых при освоении дисциплины

7. Описание материально-технической базы, необходимой для осуществления образовательного процесса по дисциплине

7.1. Перечень программного обеспечения

7.2. Материально-техническое обеспечение

8. ФОНД ОЦЕНОЧНЫХ СРЕДСТВ ДЛЯ ПРОВЕДЕНИЯ ПРОМЕЖУТОЧНОЙ АТТЕСТАЦИИ И ТЕКУЩЕГО КОНТРОЛЯ УСПЕВАЕМОСТИ ПО ДИСЦИПЛИНЕ (МОДУЛЮ)

8.1. Текущий контроль успеваемости

8.2. Промежуточная аттестация

9. МЕТОДИЧЕСКИЕ МАТЕРИАЛЫ

Рабочая программа дисциплины:
«Макетирование»

Рабочая программа дисциплины разработана в соответствии с требованиями Федерального государственного образовательного стандарта высшего образования – бакалавриат по направлению подготовки 52.03.04 Технология художественного оформления спектакля, утвержденным приказом Министерства образования и науки Российской Федерации от 16.11.2017 г. № 1123.

Организация-разработчик: АНО «Высшая школа сценических искусств»

1. Цель и задачи освоения дисциплины (модуля)

Цель освоения дисциплины: овладение техникой и навыками макетирования и объемного моделирования различных театральных объектов и их элементов; формирование и развитие у студентов умений и навыков практического применения изучаемых положений механики (кинетики, кинематики, строительной механики) для решения конкретных задач конструирования (проектирования), возникающих в процессе создания внешней формы спектакля. Содержание программы и методология ее освоения направлены на подготовку и реализацию основных методов макетирования различных театральных конструкций и их элементов.

Задачи дисциплины: приобретение навыков работы с бумагой, картоном и другими макетными материалами; развитие пространственного мышления, обучение практическому применению макетирования в сценографии будущих постановок; ознакомиться с основными материалами, инструментами, применяемыми в макетировании; научить студентов конструировать макеты, правильно выбирать материалы и технологию изготовления; научить студентов приемам и навыкам по конструированию среды и её наполнению, применять грамотно материалы и технологию изготовления с выявлением текстуры и цветового решения.

2. Перечень планируемых результатов обучения по дисциплине (модулю), соотнесенных с индикаторами достижения компетенций, обеспечивающие достижение результатов освоения образовательной программы.

Компетенция	Индикатор достижения компетенции (ИД)	Планируемый результат обучения по дисциплине, соотнесенный с ИД
ПК-1 Способен к воплощению внешней художественной формы спектакля (концерта, представления) в соответствии с замыслом и авторским проектом художника-постановщика	**ПК-1.1** Знает теоретические основы сценографии, особенности творческого замысла художника-постановщика и технологии сценического оформления спектакля. **ПК-1.2** Умеет применять технические и технологические знания при реализации внешней художественной формы авторского проекта, в соответствующей области профессиональной деятельности **ПК-1.3** Владеет навыками совместной работы с художником-постановщиком во время создания сценического оборудования и проведения репетиций и спектаклей.	**Знать:** теоретические и практические основы и закономерности создания сценического оформления спектакля как целостной художественной среды; особенности творческого видения и авторского проекта художника-постановщика, его пластический, цветовой, световой и пространственный замысел; технологические возможности и средства сценического оформления (декорации, реквизит, костюмы, свет, видео и др.); принципы взаимодействия различных сценических элементов в создании художественной образности спектакля **Уметь:** интерпретировать и глубоко осмысливать творческий замысел художника-постановщика; разрабатывать концепцию сценографического решения, соответствующую авторскому проекту; воплощать сценографические элементы в материальном воплощении, обеспечивая целостность художественной формы; осуществлять творческое взаимодействие с режиссером, художником-постановщиком и другими специалистами **Владеть:** навыками применения различных технологических и художественно-выразительных средств сценографии; способностью к пространственному, колористическому и световому оформлению сценической среды; опытом создания целостного сценографического решения, отвечающего художественному замыслу спектакля; методами организации и координации работы сценографической группы

3. Место дисциплины в структуре образовательной программы

Дисциплина *(модуль)* «Макетирование» относится к обязательной части Блока 1 «Дисциплины (модули)» образовательной программы.

4. Объем дисциплины (модуля) в зачетных единицах с указанием количества академических часов, выделенных на контактную работу обучающихся с преподавателем (по видам учебных занятий) и на самостоятельную работу обучающихся

Вид учебной работы		Трудоемкость					
		зач. ед.	ак. час.	по семестрам, час.			
				1	2	3	4
Общая трудоемкость по учебному плану		**6**	**216**	***72***	***72***	***72***	
Лекции (Л)			12	4	4	4	
Семинарские занятия (С)			88	28	32	28	
Контроль самостоятельной работы (КСР)							
Самостоятельная работа (СРС)			100	36	32	32	
Консультация			2			2	
Промежуточная аттестации	Экзамен		6			6	
	Зачет/зачет с оценкой		8	4	4		

5. Содержание дисциплины (модуля), структурированное по темам, разделам с указанием количества академических часов и видов учебных занятий

№ п/п	Наименование раздела, темы	Количество академических часов – всего	из них					Формируемые компетенции
			Лекции	Практические	Контроль СРС	Самостоятельная работа	Консультации	
1	Тема 1. Инструменты и материалы для макетирования.	24	2	8		12		ПК-1
2	Тема 2. Макетирование простых геометрических форм.	23	1	10		12		ПК-1
4	Тема 3. Макетирование творческого задания.	23	1	10		12		ПК-1
5	Тема 4. Архитектурное макетирование.	22	2	10		10		ПК-1
6	Тема 5. Макетирование театральной конструкции.	21	1	10		10		ПК-1
7	Тема 6. Архитектурное макетирование здания.	25	1	12		12		ПК-1
8	Тема 7. Макетирование мягких декораций.	16	1	7		8		ПК-1
9	Тема 8. Макетирование металлических декораций.	16	1	7		8		ПК-1
10	Тема 9. Макетирование бутафории	16	1	7		8		ПК-1
11	Тема 10. Макетирование экстерьера или интерьера.	16	1	7		8		ПК-1
Подготовка к зачету/экзамену		**14**				**14**	**2**	ПК-1
Итого объём часов дисциплины		**216**	**12**	**88**		**114**	**2**	

5.1. Содержание разделов, тем дисциплины (модуля)

Тема 1. Инструменты и материалы для макетирования.

Цель и задачи: Ознакомиться с возможными инструментами (ножи, линейки, клеи, измерители и тд.) и материалами (картоны разной толщины и различные виды бумаги). Овладеть базовыми принципами начала работ с макетными формами. Овладеть техническими навыками работы с резкой картона и бумаги. Овладеть первичными навыками макетирования.

Практическая часть. Выполнить пробную прорезную сетку из плотной бумаги. Выполнить простую объемную геометрическую форму куба.

Тема 2. Макетирование простых геометрических форм.

Цель и задачи: Овладение навыком чернового, эскизного макетирования, расчетами усложненных геометрических форм и основами чистового макетирования на примере объемных геометрических форм: куб, конус, цилиндр ,прямой параллелепипед, сфера, фрактал. *:* Продолжение освоения навыков чернового, эскизного макетирования и чистового архитектурного макетирования Развитие пространственного воображения. Навыки построения архитектурных элементов на примере лестницы и арки в масштабе.

Практическая часть. Выполнить макеты геометрических форм. Выполнить макет лестницы и арки.

Тема 3. Макетирование творческого задания.

Цель и задачи: Продолжение освоения навыков чернового, эскизного макетирования и основами чистового архитектурного макетирования.

Изучить некоторые свойства объемных форм: геометрический вид, масса, положение в пространстве и т.п. Освоить приемы создания пластики поверхностей объемной формы. Освоить выполнение макетов заданных объектов. Развитие навыков трансформации и стилизации формы. Одновременное и взаимосвязанное решение конструктивной и художественно-образной задач. Представление проектного замысла в объемно-пространственной форме. Развитие умения подбирать макетные материалы и технику исполнения исходя из проектных особенностей выбранного масштаба и макетных задач, соблюдая принципы гармонии.

Практическая часть. Выполнить макет творческого технического задания.

Тема 4. Архитектурное макетирование.

Цель и задачи: Продолжение освоения навыков чернового, эскизного макетирования и чистового архитектурного макетирования Развитие пространственного воображения. Навыки построения архитектурных элементов на примере лестницы и арки в масштабе. Работа с архитектурным материалом. Визуальное ознакомление с деталями архитектурных элементов на примере оконного, дверного или арочного проема в интерьере с дополнительными декоративными дополнениями в виде карнизов и стенок. Работа с фотографическим материалом и чертежами.

Практическая часть. Выполнить чертеж и макет архитектурного элемента в интерьере по заданным параметрам.

Тема 5. Макетирование театральной конструкции.

Цель и задачи: Освоение навыков пространственного видения и принципа изготовления театральных декораций. Освоение специфики конструкций театральных декораций. Работа с чертежами. Ознакомление с последовательностью в изготовлении на примере декоративного карниза, двери, колонны или фурки. Работа с фактурой.

Практическая часть. Выполнить чертеж и макет детали театральной декорации(карниз, дверь, стенка, фурка или колонна) по заданным параметрам с детальной проработкой декоративных элементов и частичной проработкой фактур.

Тема 6. Архитектурное макетирование здания.

Цель и задачи: Продолжение освоения навыков чернового, эскизного макетирования и чистового архитектурного макетирования. Развитие пространственного воображения. Навыки построения архитектурного здания в масштабе. Работа с архитектурным материалом. Визуальное ознакомление с деталями архитектурных элементов фасада. с дополнительными декоративными фигурными дополнениями в виде карнизов, порталов. Работа с фотографическим материалом и чертежами. Ознакомление с фактурой. Изучить некоторые свойства объемных форм: геометрический вид, масса, положение в пространстве и т.п. Освоить приемы создания пластики поверхностей объемной формы. Освоить выполнение макетов заданных объектов. Развитие навыков трансформации и стилизации формы. Одновременное и взаимосвязанное решение конструктивной и художественно-образной задач. Представление проектного замысла в объемно-пространственной форме. Развитие умения подбирать макетные материалы и технику исполнения

исходя из проектных особенностей выбранного масштаба и макетных задач, соблюдая принципы гармонии.

Практическая часть. Выполнить чертеж и макет архитектурного здания по заданным параметрам с детальной проработкой декоративных элементов и частичной проработкой фактур.

Тема 7. Макетирование мягких декораций.

Цель и задачи: Освоение навыков пространственного видения и принципа изготовления мягких театральных декораций. Освоение специфики конструкций и расчета мягких декораций. Работа с тканями в масштабе. Работа с фактурой.

Практическая часть. Выполнить чертеж и макет детали мягкой театральной декорации по заданным параметрам в заданном масштабе. С частичной проработкой фактуры роспись, имитацией вышивки, аппликации.

Тема 8. Макетирование металлических декораций.

Цель и задачи: Освоение навыков изготовления металлических декоративных элементов, как архитектурных, так и театральных. Освоение пайки, работы с металлическим прутком, проволокой. Работа с фактурой.

Практическая часть. Выполнить чертеж и макет детали из металла по заданным параметрам в заданном масштабе. С частичной проработкой фактуры на примере фонаря, ажурных ворот, решетки, мебели.

Тема 9. Макетирование бутафории

Цель и задачи: Освоение навыков изготовления декоративных элементов в театральных декорациях. Освоение различных видов фактур. Освоение навыков максимально точной передачи различных природных фактур. Освоение специфики изготовления театральной бутафории.

Практическая часть. Выполнить различные виды фактур в макете по заданным параметрам в заданном масштабе.

Тема 10. Макетирование экстерьера или интерьера.

Цель и задачи: Продолжение освоения навыков чернового, эскизного макетирования и основами чистового архитектурного макетирования.

Совместить все приобретенные ранее навыки в проработке части интерьера или экстерьера. Передать приемы создания пластики поверхностей объемной формы. Освоить выполнение макетов заданных объектов. Развитие умения подбирать макетные материалы и технику исполнения исходя из проектных особенностей выбранного масштаба и макетных задач, соблюдая принципы гармонии и особенности фактур.

Практическая часть. Выполнить макет творческого технического задания с полной детальной проработкой декоративных элементов и точной проработкой фактур.

5.2. Содержание семинарских занятий

1 семестр

1.Выполнить прорезную сетку формат А4 по заданным параметрам ячеек.

2.Выполнить макет куба по заданным параметрам двух видов: прорезной и с одной измененной стороной.

3.Выполнить макет пирамиды конусной двух видов: прорезная с гранями и классическая.

4. Выполнить макет фрактала.

5. Выполнить макет цилиндра по заданным параметрам.

6. Выполнить макет сферы по заданным параметрам двух видов: с видимыми ребрами жесткости и лепестковая форма.

7. Выполнить макет лестницы по заданным параметрам двух видов: прямой и скругленной.

8. Выполнить макет арки по заданным параметрам.

9. Выполнить макет параллелепипеда усложненной формы.

10. Выполнить макет прямого перекрученного прямоугольного параллелепипеда.

11. Выполнить макеты творческого задания объемных форм с помощью ритмических пространственных элементов.

Задания 7 и 8 могут быть совмещены

2 семестр

1.Выполнить подробный архитектурный элемент (дверь или окно уличные, дверь или окно в интерьере, колонна, арка, кессонный потолок) учащийся выбирает деталь из предложенного).

2.Выполнить макет конструкции театральной декорации и подробно показать в ней особенности построения декорации.

3.Выполнить макет мебели в масштабе 1:20.

4. Выполнить набор из 12 бумажных фактур

5. Выполнить творческое задание на заданную тему с использованием различных фактур

3 семестр

1.Выполнить чертеж и макет детали из металла по заданным параметрам в заданном масштабе. С частичной проработкой фактуры на примере фонаря, ажурных ворот, решетки, мебели.

2.Выполнить чертеж и макет детали из металла по заданным параметрам в заданном масштабе. С частичной проработкой фактуры на примере фонаря, ажурных ворот, решетки, мебели.

3.Выполнить различные виды фактур в макете по заданным параметрам в заданном масштабе.

4.Выполнить макет творческого технического задания с полной детальной проработкой декоративных элементов и точной проработкой фактур.

Общие требования к практической работе:

1. Соответствие замыслу художника-постановщика:

- Макет должен максимально точно отражать замысел художника-постановщика, основываясь на его эскизах, чертежах, спецификациях и других материалах.
- Необходимо учитывать особенности композиции, цветового решения, фактуры и материалов, заданные художником-постановщиком.
- Макет должен передавать атмосферу и эмоциональное настроение, задуманное художником-постановщиком.

2. Техническая проработанность:

- Макет должен демонстрировать техническую реализуемость конструкций и механизмов, предусмотренных для сценического оформления.
- Необходимо учитывать нагрузки, прочность, устойчивость и другие технические параметры.
- Следует использовать масштаб, позволяющий детально проработать узлы и соединения.

3. Функциональность (в зависимости от задания):

- Макет может быть статичным или функциональным.
- Функциональный макет должен демонстрировать работу основных механизмов и устройств сценического оформления (например, подъемники, поворотные круги, раздвижные платформы).
- Необходимо обеспечить плавность, надежность и безопасность работы механизмов.

4. Аккуратность и качество исполнения:

- Макет должен быть выполнен аккуратно и качественно, с использованием подходящих материалов и инструментов.
- Необходимо избегать дефектов, неровностей и неточностей.
- Все элементы макета должны быть прочно закреплены и надежно соединены.

5. Масштаб:

- Масштаб макета должен быть выбран в соответствии с размерами сценического пространства и сложностью конструкций.
- Наиболее распространенные масштабы: 1:20, 1:25, 1:50.
- Масштаб должен быть четко указан на макете.

5.3. Самостоятельная работа обучающихся по освоению дисциплины (модуля)

Раздел (тема) дисциплин, его содержание	Вид, содержание самостоятельной работы
Тема 1. Инструменты и материалы для макетирования.	Изучение дополнительной литературы (работа с учебной литературой, методическими материалами по теме) Просмотр DVD дисков с постановками технически интересных и сложных спектаклей. Просмотр спектаклей в режиме реального времени, монтировок интересных технических и сценографических решений. Изучение технических и технологических возможностей сценических площадок. Выполнение практических заданий
Тема 2. Макетирование простых геометрических форм.	Изучение дополнительной литературы (работа с учебной литературой, методическими материалами по теме) Просмотр DVD дисков с постановками технически интересных и сложных спектаклей. Просмотр спектаклей в режиме реального времени, монтировок интересных технических и сценографических решений. Изучение технических и технологических возможностей сценических площадок. Выполнение практических заданий
Тема 3. Макетирование творческого задания.	Изучение дополнительной литературы (работа с учебной литературой, методическими материалами по теме) Просмотр DVD дисков с постановками технически интересных и сложных спектаклей. Просмотр спектаклей в режиме реального времени, монтировок интересных технических и сценографических решений. Изучение технических и технологических возможностей сценических площадок. Выполнение практических заданий
Тема 4. Архитектурное макетирование.	Изучение дополнительной литературы (работа с учебной литературой, методическими материалами по теме) Просмотр DVD дисков с постановками технически интересных и сложных спектаклей. Просмотр спектаклей в режиме реального времени, монтировок интересных технических и сценографических решений. Изучение технических и технологических возможностей сценических площадок. Выполнение практических заданий
Тема 5. Макетирование театральной конструкции.	Изучение дополнительной литературы (работа с учебной литературой, методическими материалами по теме) Просмотр DVD дисков с постановками технически интересных и сложных спектаклей. Просмотр спектаклей в режиме реального времени, монтировок интересных технических и сценографических решений. Изучение технических и технологических возможностей сценических площадок. Выполнение практических заданий
Тема 6. Архитектурное макетирование здания.	Изучение дополнительной литературы (работа с учебной литературой, методическими материалами по теме) Просмотр DVD дисков с постановками технически интересных и сложных спектаклей. Просмотр спектаклей в режиме реального времени, монтировок интересных технических и сценографических решений. Изучение технических и технологических возможностей сценических площадок. Выполнение практических заданий
Тема 7. Макетирование мягких декораций.	Изучение дополнительной литературы (работа с учебной литературой, методическими материалами по теме) Просмотр DVD дисков с постановками технически интересных и сложных спектаклей. Просмотр спектаклей в режиме реального времени, монтировок интересных технических и сценографических решений. Изучение технических и технологических возможностей сценических площадок. Выполнение практических заданий
Тема 8. Макетирование металлических декораций.	Изучение дополнительной литературы (работа с учебной литературой, методическими материалами по теме) Просмотр DVD дисков с постановками технически интересных и сложных спектаклей. Просмотр спектаклей в режиме реального времени, монтировок интересных технических и сценографических решений. Изучение технических и технологических возможностей сценических площадок. Выполнение практических заданий
Тема 9. Макетирование бутафории	Изучение дополнительной литературы (работа с учебной литературой, методическими материалами по теме) Просмотр DVD дисков с постановками технически интересных и

	сложных спектаклей. Просмотр спектаклей в режиме реального времени, монтировок интересных технических и сценографических решений. Изучение технических и технологических возможностей сценических площадок. Выполнение практических заданий
Тема 10. Макетирование экстерьера или интерьера.	Изучение дополнительной литературы (работа с учебной литературой, методическими материалами по теме) Просмотр DVD дисков с постановками технически интересных и сложных спектаклей. Просмотр спектаклей в режиме реального времени, монтировок интересных технических и сценографических решений. Изучение технических и технологических возможностей сценических площадок. Выполнение практических заданий

6. Учебно-методическое и информационное обеспечение дисциплины

6.1. Электронный образовательный ресурс

1.	Электронная библиотечная система «Университетская Библиотека Онлайн»	http://www.biblioclub.ru/

6.2. Перечень основной и дополнительной литературы, необходимой для освоения дисциплины

Основная литература

1. Быстрова, Е. А. Моделирование и макетирование в промышленном дизайне : учебник / Е. А. Быстрова, В. Г. Быстров ; Уральский государственный архитектурно-художественный университет (УрГАХУ). – Екатеринбург : Уральский государственный архитектурно-художественный университет (УрГАХУ), 2021. – 253 с. : ил., табл. – Режим доступа: по подписке. – URL: https://biblioclub.ru/index.php?page=book&id=685898 (дата обращения: 09.10.2024). – Библиогр.: с. 244-246. – ISBN 978-5-7408-0301-2. – Текст : электронный.
2. Куваева, О. Ю. Макетирование (муляжный метод) : [16+] / О. Ю. Куваева ; Уральский государственный архитектурно-художественный университет (УрГАХУ). – Екатеринбург : Уральский государственный архитектурно-художественный университет (УрГАХУ), 2022. – 109 с. : ил. – Режим доступа: по подписке. – URL: https://biblioclub.ru/index.php?page=book&id=698815 (дата обращения: 09.10.2024). – Библиогр.: с. 101. – ISBN 978-5-7408-0321-0. – Текст : электронный.
3. Куваева, О. Ю. Моделирование одежды методом муляжа : техника макетирования : учебное пособие : [12+] / О. Ю. Куваева ; Уральский государственный архитектурно-художественный университет (УрГАХУ). – Екатеринбург : Уральская государственная архитектурно-художественная академия (УралГАХА), 2013. – 105 с. : ил. – Режим доступа: по подписке. – URL: https://biblioclub.ru/index.php?page=book&id=455461 (дата обращения: 09.10.2024). – Библиогр. в кн. – ISBN 978-5-903645-06-0. – Текст : электронный.
4. Нартя, В. И. Основы конструирования объектов дизайна : учебное пособие : [16+] / В. И. Нартя, Е. Т. Суиндиков. – Москва ; Вологда : Инфра-Инженерия, 2019. – 265 с. : ил., табл., схем. – Режим доступа: по подписке. – URL: https://biblioclub.ru/index.php?page=book&id=565018 (дата обращения: 09.10.2024). – Библиогр.: с. 280. – ISBN 978-5-9729-0353-5. – Текст : электронный.
5. Мирхасанов, Р. Ф. Пропорциональные соотношения в изобразительном искусстве и дизайне: «Золотое сечение» : учебное пособие : [16+] / Р. Ф. Мирхасанов. – Москва : Директ-Медиа, 2022. – 212 с. : ил. – Режим доступа: по подписке. – URL: https://biblioclub.ru/index.php?page=book&id=691715 (дата обращения:

09.10.2024). – Библиогр. в кн. – ISBN 978-5-4499-3188-7. – DOI 10.23681/691715. – Текст : электронный.

Дополнительная литература :

1. Основы конструирования и технического дизайна : учебное пособие : [16+] / сост. Н. С. Гришин ; Казанский национальный исследовательский технологический университет. – Казань : Казанский национальный исследовательский технологический университет (КНИТУ), 2022. – 616 с. : ил., табл. – Режим доступа: по подписке. – URL: https://biblioclub.ru/index.php?page=book&id=702028 (дата обращения: 09.10.2024). – Библиогр. в кн. – ISBN 978-5-7882-3145-7. – Текст : электронный.
2. Фот, Ж. А. Дизайн-проектирование изделий сложных форм : учебное пособие / Ж. А. Фот, И. И. Шалмина ; Омский государственный технический университет. – Омск : Омский государственный технический университет (ОмГТУ), 2017. – 134 с. : ил. – Режим доступа: по подписке. – URL: https://biblioclub.ru/index.php?page=book&id=493302 (дата обращения: 09.10.2024). – Библиогр.: с. 82. – ISBN 978-5-8149-2409-4. – Текст : электронный.
3. Бородов, В. Е. Композиционное моделирование в архитектурном проектировании : учебное пособие / В. Е. Бородов ; Поволжский государственный технологический университет. – Йошкар-Ола : Поволжский государственный технологический университет, 2019. – Часть 1. Теоретические основы. – 234 с. : ил., табл., схем. – Режим доступа: по подписке. – URL: https://biblioclub.ru/index.php?page=book&id=612582 (дата обращения: 09.10.2024). – Библиогр. в кн. – ISBN 978-5-8158-2114-9 (Ч. 1). - ISBN 978-5-8158-2115-6. – Текст : электронный.
4. Емельянова, Н. М. Методы практического конструирования и моделирования одежды : учебное пособие по дисциплине «Выполнение проекта в материале» / Н. М. Емельянова, О. Ю. Куваева ; Уральский государственный архитектурно-художественный университет (УрГАХУ). – Екатеринбург : Уральский государственный архитектурно-художественный университет (УрГАХУ), 2022. – 86 с. : ил. – Режим доступа: по подписке. – URL: https://biblioclub.ru/index.php?page=book&id=698727 (дата обращения: 09.10.2024). – Библиогр.: с. 84. – ISBN 978-5-7408-0331-9. – Текст : электронный..
5. Беляева, О. А. Конструирование и макетирование : практикум для обучающихся по направлению подготовки 54.03.02 «Декоративно-прикладное искусство и народные промыслы» : [16+] / О. А. Беляева ; Кемеровский государственный институт культуры. – Кемерово : Кемеровский государственный институт культуры (КемГИК), 2021. – 95 с. : ил – Режим доступа: по подписке. – URL: https://biblioclub.ru/index.php?page=book&id=696838 (дата обращения: 09.10.2024). – ISBN 978-5-8154-0593-6. – Текст : электронный.

6.3. Перечень ресурсов информационно-телекоммуникационной сети «Интернет», используемых при освоении дисциплины

1.	Российская Государственная библиотека. Электронный каталог	http://www.rsl.ru/index.php?f=97
2.	Альдебаран.	http://aldebaran.ru/
3.	Библиотека Гумер.	https://www.gumer.info/
4.	Библиотека научной и студенческой информации	http://bibliofond.ru
5.	Научная педагогическая электронная библиотека	http://elib.gnpbu.ru/
6.	Научная электронная библиотека eLIBRARY.RU	http://e-library.ru
7.	Научная электронная библиотека КиберЛенинка	http://cyberleninka.ru
8.	Национальная электронная библиотека	http://нэб.рф
9.	Некоммерческая электронная библиотека «ImWerden»: искусство, театр, кино и музыка	http://imwerden.de/

10.	Портал культурного наследия России	http://www.culture.ru
11.	Российская государственная библиотека искусств	http://liart.ru/ru/
12.	Электронная библиотека учебников	http://studentam.net/
13.	Библиотека Максима Мошкова	http://lib.ru/
14.	Классика.ру	https://klassika.ru/
15.	Русская виртуальная библиотека	https://rvb.ru/
16.	Библиотека изобразительных искусств	http://www.artlib.ru/
17.	Электронные публикации Института русской литературы (Пушкинского Дома) РАН	http://lib.pushkinskijdom.ru/
18.	Журнальный зал	https://magazines.gorky.media/
19.	Энциклопедии Кирилла и Мефодия	http://www.megabook.ru

7. Описание материально-технической базы, необходимой для осуществления образовательного процесса по дисциплине

.1. Перечень программного обеспечения

1.	Лицензионное программное обеспечение	операционная система Windows XP, Microsoft windows 8, Microsoft office 2013
2.	Свободно распространяемое программное обеспечение	OpenOffice: Writer, Calc, Impress, Draw, Base, Math
3.	Свободно распространяемое программное обеспечение отечественного производства	Яндекс.Браузер (https://browser.yandex.ru/), Dicter (https://www.dicter.ru/), Windows Player (https://windowsplayer.ru/), WindowsRar (https://windowsrar.ru/), PDFMaster (https://pdfmaster.ru/), ASTRA LINUX SPECIAL EDITION (https://astralinux.ru/products/astra-linux-special-edition/), LibreOffice (https://ru.libreoffice.org/), Okular (https://okular.kde.org/ru/download/), Редактор изображений Gimp (https://www.gimp.org/)

7.2. Материально-техническое обеспечение

№ п\п	Наименование помещений	Назначение помещений	Оснащенность (оборудование) помещений
1.	Учебная аудитория для проведения учебных занятий № 037	Учебная аудитория для проведения занятий лекционного и (или) семинарского типа и (или) групповые консультации, и (или) индивидуальную работу обучающихся (в том числе индивидуальные консультации), проведения практик, текущего контроля и промежуточной аттестации	Художественно-бутафорская мастерская: – стол рабочий бутафора; - 4 шт; – сушильный шкаф; – электроплита; – станок настольный универсальный; – шкаф для инструментов; – ларь для сыпучих материалов; – стол для работы с химреактивами; – станок скульптурный; – стенка для барельефов; – шкаф вытяжной для работы с химическими реактивами; – пресс ручной; – мольберт - 4 шт;
2.	Помещение для самостоятельной работы	Помещение для самостоятельной работы обучающихся	Читальный зал: – Посадочных мест: 15 – Рабочее место обучающегося: 15 шт. ПК Моноблок Lenovo с доступом к сети Интернет и в ЭИОС Вуза. – ЖК телевизор «Panasonic 42». – Учебная мебель (столы, стулья)

8. ФОНД ОЦЕНОЧНЫХ СРЕДСТВ ДЛЯ ПРОВЕДЕНИЯ ПРОМЕЖУТОЧНОЙ АТТЕСТАЦИИ И ТЕКУЩЕГО КОНТРОЛЯ УСПЕВАЕМОСТИ ПО ДИСЦИПЛИНЕ (МОДУЛЮ)

8.1. Текущий контроль успеваемости

Показателями оценивания результатов текущего контроля успеваемости обучающихся по дисциплине является:

активность обучающегося в рамках аудиторных учебных занятий: на лекционных и семинарских (практических) занятиях – уровень знаний, умений и навыков, продемонстрированных обучающимся;

результаты самостоятельной работы: письменные работы (доклады, статьи и другие публикации, эссе и т.п.), творческие работы и объекты;

посещаемость учебных занятий по дисциплинам (модулям), практикам;

другие значимые результаты работы обучающегося.

Текущий контроль успеваемости по дисциплине (модулю) проводится в ходе семинарских (практических) занятий методами устного или письменного опроса (работ), в процессе выступлений обучающихся.

Критерии оценки и оценочные материалы для проведения текущего контроля успеваемости:

Устный опрос

Устный опрос проводится по пройденным темам курса в ходе семинарских занятий.

Шкала оценивания	Критерии выставления оценок
«Отлично»	1) полное раскрытие вопроса; 2)указание точных названий и определений; 3) правильная формулировка понятий и категорий; 4) самостоятельность ответа, умение вводить и использовать собственные классификации и квалификации, анализировать и делать собственные выводы по рассматриваемой теме; 5) использование дополнительной литературы и иных материалов и др.
«Хорошо»	1) недостаточно полное, по мнению преподавателя, раскрытие темы; 2) несущественные ошибки в определении понятий, категорий и т.п., кардинально не меняющих суть изложения; 3) использование устаревшей учебной литературы и других источников
«Удовлетворительно»	1) отражение лишь общего направления изложения лекционного материала и материала современных учебников; 2) наличие достаточного количества несущественных или одной-двух существенных ошибок в определении понятий и категорий и т. п.; 3) использование устаревшей учебной литературы и других источников; 4) неспособность осветить проблематику учебной дисциплины и др.
«Неудовлетворительно»	1) нераскрытые темы; 2) большое количество существенных ошибок; 3) отсутствие умений и навыков, обозначенных выше в качестве критериев выставления положительных оценок др.

Практическая работа

Практическая работа по основным разделам дисциплины выполняется в ходе семинарских/практических занятий.

Шкала оценивания	Критерии выставления оценок
«Отлично»	При выполнении практических заданий студент правильно решает поставленную преподавателем задачу, добивается грамотного композиционного решения. Содержание работы полностью соответствует теме работы. Работа имеет творческий характер, исполнена на высоком уровне исполнительского мастерства. Работа представлена в

	установленный преподавателем срок
«Хорошо»	При выполнении практических заданий правильно решает поставленную задачу. Содержание работы в достаточной степени соответствует теме. Работа выполнена самостоятельно. Исполнительская культура на достаточно хорошем уровне. Работа представлена в полном объеме и в установленный срок.
«Удовлетворительно»	При выполнении практических заданий студент правильно решает поставленную преподавателем задачу при низкой исполнительской культуре. Работа представлена не своевременно.
«Неудовлетворительно»	При выполнении практических заданий студент допускает грубые ошибки, показывает полное непонимание темы. Содержание работы не соответствует теме. Работа выполнена в неполном объеме. Исполнительская культура низкая

Практическая работа должна соответствовать общим требованиям:

1. *Соответствие требованиям задания:* Работа должна полностью соответствовать поставленным задачам, отраженным в задании к практической работе.
2. *Понимание и интерпретация замысла художника-постановщика:* Работа должна демонстрировать понимание творческого замысла художника-постановщика, отраженного в его эскизах, чертежах, макетах, спецификациях и пояснительных записках. Необходимо умение анализировать художественную концепцию спектакля и определять ключевые элементы внешней художественной формы, подлежащие воплощению. Следует продемонстрировать способность "читать" эскизы и чертежи, выявлять особенности композиции, цветового решения, фактуры и материалов.
3. *Техническая и технологическая проработка воплощения художественной формы:* Работа должна содержать детальную техническую и технологическую проработку процессов, необходимых для воплощения внешней художественной формы спектакля.
4. *Реализация (частичная или полная) воплощения художественной формы (в зависимости от задания):* Работа может включать в себя создание макета, прототипа или полноразмерного образца элемента сценического оформления. Необходимо продемонстрировать навыки работы с различными материалами, инструментами и оборудованием, необходимыми для производства сценического оборудования. Следует соблюдать требования качества и соответствия художественному замыслу при реализации практической части работы.
5. *Техническое оформление:* Работа должна быть оформлена в соответствии с установленными требованиями (шрифт, поля, нумерация страниц и т.д.). Необходимо соблюдать правила оформления технической документации (чертежи, схемы, спецификации).

Дополнительные критерии оценки:
- Понимание и интерпретация замысла художника-постановщика.
- Техническая и технологическая проработка воплощения художественной формы.
- Качество технического оформления.
- Самостоятельность выполнения.
- Соблюдение сроков.

8.2. Промежуточная аттестация

Промежуточная аттестация *Зачет/Зачет с оценкой/Экзамен* может проводиться в устной и/или письменной форме, в форме выполнения практических заданий.

Описание показателей оценивания формируемых компетенций

Компетенция	Индикатор достижения компетенции (ИД)	Планируемый результат обучения по дисциплине, соотнесенный с ИД
ПК-1 Способен к воплощению	**ПК-1.1** Знает теоретические основы сценографии,	**Знать:** теоретические и практические основы и закономерности создания сценического

внешней художественной формы спектакля (концерта, представления) в соответствии с замыслом и авторским проектом художника-постановщика	особенности творческого замысла художника-постановщика и технологии сценического оформления спектакля. **ПК-1.2** Умеет применять технические и технологические знания при реализации внешней художественной формы авторского проекта, в соответствующей области профессиональной деятельности **ПК-1.3** Владеет навыками совместной работы с художником-постановщиком во время создания сценического оборудования и проведения репетиций и спектаклей.	оформления спектакля как целостной художественной среды; особенности творческого видения и авторского проекта художника-постановщика, его пластический, цветовой, световой и пространственный замысел; технологические возможности и средства сценического оформления (декорации, реквизит, костюмы, свет, видео и др.); принципы взаимодействия различных сценических элементов в создании художественной образности спектакля **Уметь:** интерпретировать и глубоко осмысливать творческий замысел художника-постановщика; разрабатывать концепцию сценографического решения, соответствующую авторскому проекту; воплощать сценографические элементы в материальном воплощении, обеспечивая целостность художественной формы; осуществлять творческое взаимодействие с режиссером, художником-постановщиком и другими специалистами **Владеть:** навыками применения различных технологических и художественно-выразительных средств сценографии; способностью к пространственному, колористическому и световому оформлению сценической среды; опытом создания целостного сценографического решения, отвечающего художественному замыслу спектакля; методами организации и координации работы сценографической группы

Шкала оценивания результатов промежуточной аттестации и критерии выставления оценок

Оценивание результатов промежуточной аттестации по дисциплине определяется шкалой оценивания: «отлично», «хорошо», «удовлетворительно», «неудовлетворительно», «зачтено», «не зачтено».

1. Устная форма: устный ответ на вопросы в форме собеседования по основным темам дисциплины.

Шкала оценивания	Критерии выставления оценок
Отлично/зачтено	Оценка «отлично» выставляется студенту, если он глубоко и прочно усвоил программный материал, исчерпывающе, последовательно, четко и логически стройно его излагает, умеет тесно увязывать теорию с практикой, свободно справляется с задачами, вопросами и другими видами применения знаний, причем не затрудняется с ответом при видоизменении заданий, использует в ответе материал разнообразных литературных источников, владеет разносторонними навыками и приемами выполнения практических задач
Хорошо/зачтено	Оценка «хорошо» выставляется студенту, если он твердо знает материал, грамотно и по существу излагает его, не допускает существенных неточностей в ответе на вопрос, правильно применяет теоретические положения при решении практических вопросов и задач, владеет необходимыми навыками и приемами их выполнения
Удовлетворительно/зачтено	Оценка «удовлетворительно» выставляется студенту, если он имеет знания только основного материала, но не усвоил его деталей, допускает неточности, недостаточно правильные формулировки, нарушения логической последовательности в изложении программного материала, испытывает затруднения при выполнении практических работ
Неудовлетворительно/	Оценка «неудовлетворительно» выставляется студенту, который не

не зачтено	знает значительной части программного материала, допускает существенные ошибки, неуверенно, с большими затруднениями выполняет практические работы

2. Практическая работа. Оценка по практической работе в рамках текущего семестра выставляется на основании итоговой оценки, формируемой по результатам выполнения и успешной сдачи всех практических работ, предусмотренных курсом. Данная оценка является комплексной и отражает последовательную деятельность обучающегося на протяжении всего семестра, демонстрируя уровень освоения теоретического материала и способность к практическому применению полученных знаний и навыков. Успешное выполнение каждой практической работы рассматривается как необходимое условие для получения зачета/зачета с оценкой/ экзамена и подтверждает соответствие компетенциям, установленным для данной дисциплины.

Шкала оценивания	Критерии выставления оценок
«Отлично»	При выполнении практических заданий студент правильно решает поставленную преподавателем задачу, добивается грамотного композиционного решения. Работа исполнена на высоком уровне исполнительского мастерства.
«Хорошо»	При выполнении практических заданий правильно решает поставленную задачу. Содержание работы в достаточной степени соответствует теме. Работа выполнена самостоятельно. Исполнительская культура на достаточно хорошем уровне.
«Удовлетворительно»	При выполнении практических заданий студент правильно решает поставленную преподавателем задачу при низкой исполнительской культуре.
«Неудовлетворительно»	При выполнении практических заданий студент допускает грубые ошибки, показывает полное непонимание темы. Содержание работы не соответствует теме. Работа выполнена в неполном объеме. Исполнительская культура низкая.

3. Письменная форма: выполнение тестовых заданий. Тестовые задания выполняются в течение 45 минут и состоят из 20-30 вопросов разных типов. Преподаватель готовит несколько вариантов тестовых заданий.

Шкала оценивания	Критерии выставления оценок
Отлично/зачтено	85 – 100 %
Хорошо/зачтено	75 – 84 %
Удовлетворительно/зачтено	65 – 74 %
Неудовлетворительно/ не зачтено	0 – 64 %

ОЦЕНОЧНЫЕ МАТЕРИАЛЫ
(типовые контрольные задания и иные материалы) для проведения промежуточной аттестации и оценки сформированности компетенций по дисциплине (модулю)

Примерный перечень вопросов/заданий для проведения промежуточной аттестации

Задание 1. *Прочитайте текст задания и установите последовательность.*

Расположите в правильной последовательности порядок макетирования

1. Утверждение макета с режиссером
2. Черновой макет, прирезка
3. Выбор эскиза и определение пропорций
4. Корректировка композиционной задумки художественного замысла
5. Изготовление чистового макета

Запишите соответствующую последовательность цифр слева направо

3	**2**	**4**	**1**	**5**

Задание 6. *Прочитайте текст задания и установите соответствие.*

Соотнесите бумагу и её использование в макете.

К каждой позиции, данной в левом столбце, подберите соответствующую позицию из правого столбца:

БУМАГА		**ИСПОЛЬЗОВАНИЕ**	
А	Ватман	**1**	Декоративные детали
Б	Пенокартон	**2**	Фактура, упаковка
В	Пивной	**3**	Рисунок, чертеж
Г	Гофракартон	**4**	Жесткие конструкции
Д	Оформительский картон	**5**	Фоновая база и оформление

Запишите выбранные цифры под соответствующими буквами

А	**Б**	**В**	**Г**	**Д**
3	**4**	**1**	**2**	**5**

Задание 13. *Прочитайте текст задания, выберите правильный ответ и запишите аргументы, обосновывающие правильность ответа*

Вопрос: Какой способ склеивания используют для выставочных макетов?

1. Внахлест
2. Стык в стык
3. Соединение с клапанами
4. Соединение с язычками

Ответ: 2. Стык в стык

Обоснование: Соединение «стык в стык» создает ровное соединение с точными гранями

Задание 19. *Прочитайте текст задания и запишите развернутый обоснованный ответ.*

Вопрос: Опишите, что такое развертка и для чего используется

Ответ: Развертка – расклад объемной формы в плоской проекции, в макетировании развертка используется как плоская заготовка для создания объемной формы.

9. МЕТОДИЧЕСКИЕ МАТЕРИАЛЫ

9.1. Методические рекомендации для подготовки к практическому (семинарскому) занятию

Семинарское занятие является традиционной и распространенной формой организации самостоятельной работы студентов при изучении дисциплин.

Самостоятельная подготовка к семинару направлена:

на развитие способности к чтению научной и иной литературы;

на поиск дополнительной информации, позволяющей глубже разобраться в некоторых вопросах;

на выделение при работе с разными источниками необходимой информации, которая требуется для полного ответа на вопросы плана семинарского занятия;

на выработку умения правильно выписывать высказывания авторов из имеющихся источников информации, оформлять их по библиографическим нормам;

на развитие умения осуществлять анализ выбранных источников информации;

на подготовку собственного выступления по обсуждаемым вопросам;

на формирование навыка оперативного реагирования на разные мнения, которые могут возникать при обсуждении тех или иных научных проблем.

Чтобы наиболее рационально и полно использовать все возможности семинара как вида занятия, для подготовки к нему необходимо:

внимательно прочитать конспект лекции по данной тематике;

ознакомиться с соответствующим разделом учебника;

проработать дополнительную литературу и источники;

решить задачи и выполнить другие письменные задания.

При подготовке к семинару:

проанализируйте тему семинара, подумайте о цели и основных проблемах, вынесенных на обсуждение;

внимательно прочитайте материал, данный преподавателем по этой теме на лекции;

изучите рекомендованную литературу, делая при этом конспекты прочитанного или выписки, которые понадобятся при обсуждении на семинаре;

постарайтесь сформулировать свое мнение по каждому вопросу и аргументирование его обосновать;

запишите возникшие во время самостоятельной работы с учебниками и научной литературой вопросы, чтобы затем на семинаре получить на них ответы.

В процессе работы на семинаре:

внимательно слушайте выступления других участников семинара, старайтесь соотнести, сопоставить их высказывания со своим мнением;

активно участвуйте в обсуждении рассматриваемых вопросов, не бойтесь высказывать свое мнение, но старайтесь, чтобы оно было подкреплено убедительными доводами;

если вы не согласны с чьим-то мнением, смело критикуйте его, но помните, что критика должна быть обоснованной и конструктивной, т. е. нести в себе какое-то конкретное предложение в качестве альтернативы;

после семинара кратко сформулируйте окончательный правильный ответ на вопросы, которые были рассмотрены.

Семинар помогает студентам глубоко овладеть предметом, способствует развитию у них умения самостоятельно работать с учебной литературой и первоисточниками, освоению ими методов научной работы и приобретению навыков научной аргументации, научного мышления.

Памятка «Правила запоминания»

Чтобы разобраться в материале, в процессе чтения или слушания необходимо проводить активную мыслительную обработку материала. В этом случае запоминание будет результатом этой активной работы над материалом и без специальных усилий, направленных на запоминание, не потребуется.

Правила запоминания:

Сосредоточься, нацелься на запоминание.

Старайся понять основной смысл излагаемого материала, иначе будет действовать механическая память, которая менее продуктивна, чем логическая.

Удели особое внимание структуре материала, уясни, чем вызвана такая последовательность его изложения.

Найди смысловые опорные пункты в материале, составь план, соотнеси эти пункты с планом.

Отдели основополагающий материал от иллюстративного, который запоминать не нужно.

Уясни, что ты уже знал и что узнал нового, и сравни новое с тем, что ты знал раньше.

Произнеси несколько раз новые слова, даты.

Проговори вслух формулировки выводов, законов.

Воспроизведи весь материал по плану, стараясь мысленно вообразить прочитанное.

9.2. Методические рекомендации по изучению дополнительной литературы (работа с учебной литературой, методическими материалами по теме)

Важной составляющей учебного процесса в вузе является работа с учебной и методической литературой. Самостоятельная работа студента с учебником позволяет осуществлять подготовку ко всем видам занятий: семинарским, практическим, тестированию, зачетам, экзаменам, вести научно-исследовательскую деятельность. В последние годы можно заметить тот факт, что студенты в вузе при подготовке к занятиям стали все меньше пользоваться учебниками, составлять конспекты. Причин тому множество, но в том числе и элементарное неумение пользоваться учебной литературой.

Учебник – основной и ведущий вид учебной литературы, в нем систематизировано, в сжатом виде излагается основной учебный материал на доступном студенту языке. Однако как пользоваться учебником студентов не учат. Зачастую вузы ограничиваются лишь несколькими методическими рекомендациями: «Читать внимательно, вдумчиво, вести конспект и т.д.». Однако, чтобы материал был усвоен, его мало прочесть, его необходимо понять.

В процессе работы с учебной и научной литературой студент может:

делать записи по ходу чтения в виде простого или развернутого плана (создавать перечень основных вопросов, рассмотренных в источнике);

составлять тезисы (цитирование наиболее важных мест статьи или монографии, короткое изложение основных мыслей автора);

готовить аннотации (краткое обобщение основных вопросов работы);

создавать конспекты (развернутые тезисы, которые).

Выбрав нужный источник, следует найти интересующий раздел по оглавлению или алфавитному указателю, а также одноименный раздел конспекта лекций или учебного пособия. В случае возникших затруднений в понимании учебного материала следует обратиться к другим источникам, где изложение может оказаться более доступным.

Приемы работы с текстом:

1. Проверка по вопросам учебника (устная и письменная);
2. Постановка вопросов к тексту;
3. Взаимная проверка по вопросам в парах;
4. Подробный или краткий пересказ;
5. Пересказ с опорой на план, ключевые слова, на иллюстрации или сочетание этих элементов (опорный конспект)
6. Составление конспекта в виде:
   - Плана
   - Схем
   - Таблиц
   - Тезисов
7. Комментирование
8. Иллюстрации к тексту
9. Пересказ в парах с опорой на конспект (планы, выписки и схемы);
10. Устное и письменное аннотирование с опорой на конспект;
11. Устное и письменное реферирование (констатирующее и критическое);
12. Устное и письменное рецензирование;
13. Выступления на семинарах;
14. Подготовка учебных докладов и обзорных рефератов (по нескольким источникам);
15. Групповая дискуссия и т.д.

Постановка вопросов к тексту. Этот прием является основным в процессе уяснения содержания, ведет к всестороннему пониманию учебного текста. Понимание текста складывается из понимания отдельных слов, предложений, логической структуры всего текста, его основной идеи и смысла, а также подтекста и общего замысла автора.

Поэтому вопросы могут возникать к разным аспектам текста: к непонятным словам и предложениям, к непонятным логическим связям между предложениями и абзацами текста, к связям содержания читаемого текста с другими текстами на эту тему. Этот прием учит не пропускать ни одного непонятного места в тексте, тут же формулировать вопрос и искать на него ответ.

Составления плана. План есть перечисление всех текстовых субъектов (т.е. тем текста).

Для того чтобы составить план, надо последовательно задавать себе в процессе чтения вопрос "о чем здесь говорится?", вычленять с помощью этого вопроса субъекты высказывания и записывать их в виде пунктов плана.

План может быть простой из нескольких пунктов или развернутый, состоящий из пунктов и подпунктов.

План может быть выполнен в двух формах:

1) в тезисной форме.

2) в форме номинативных (назывных) предложений. Пункты плана совпадают с информативными центрами абзацев.

Составление схемы. Схема — это графическое изображение логических связей между основными текстовыми субъектами. Средствами графического изображения являются геометрические фигуры (прямоугольники и др.) и их соединения (линии, стрелки), а также символические изображения и рисунки предметов. Схема отличается от плана наличием связей между элементами. Связи придают картине целостность и наглядность.

Тезирование (выписки основных суждений). Процесс тезирования состоит в формулировании основных тезисов (положений, утверждений, выводов) изучаемого текста. Тезисы могут быть составлены целиком из авторских высказываний (суждений), и тогда они пишутся в кавычках в виде прямых цитат. Если же тезисы формулируются самим читателем, тогда они излагаются в виде реферативного текста с помощью использования глаголов. Например: автор анализирует, отмечает, сравнивает, доказывает, объясняет и т.п.

Составление таблицы. Этот прием используется для обобщения и систематизации учебной информации, извлеченной из некоторого раздела.

Сокращения в конспектах.

При конспектировании допускается сокращенная запись слов. Но нельзя сокращать слова как попало. Недописанные слова и фразы через какое- то время теряют смысл, забываются, их значение может исказиться.

Для сокращения записи необходимо помнить несколько правил:

В письменной речи наибольшее количество информации приходится на первые буквы слов, поэтому при сокращении прилагательных и причастий можно сохранять 3-4 буквы и окончания. Например: положительный – полж-ный.

Окончания слов в русском языке играют большую роль, поэтому нельзя сокращать те окончания, которые обозначают признаки предметных отношений.

Можно при записи пропускать гласные, поскольку в русском языке смысловая нагрузка ложится на согласные, а гласные выполняют формообразующую функцию. Например: журналист – жрнлст.

Термины, новые слова и понятия записывать полностью. Например: Спектральным анализом наз-ют мет-д исслд-ния химсчк-го сост-ва раз-ных вещ-в по их спектрам испск-ия и поглщ-ия.

Использовать общепринятые сокращения слов и аббревиатур. Например: абсолютный – абс., автономный – авт.

Использовать знаки, получившие название кванторов, которые применяют в конспектах для сокращенной записи. Отработать свою, понятную через любое время систему сокращений.

ПАМЯТКА СТУДЕНТУ

работа с учебной литературой

При чтении не пропускайте ни одного слова, которое Вам непонятно.

Если перестали понимать смысл текста, то вернитесь назад до того места, где начали затрудняться. Причиной непонимания бывают, как правило, иностранные слова, термины. В таком случае обращайтесь к словарям.

Составление терминологического словаря, работа над основными понятиями также поможет в освоении материала.

Научитесь самостоятельно приобретать знания, работать с книгой, со средствами получения и обработки информации.

Научитесь пользоваться словарями, делать выписки, составлять текстовые таблицы, графики, логические схемы.

Особое внимание обратите на развитие интеллектуальных умений и навыков, умение самостоятельно выявлять причины событий, составлять сводные таблицы.

Научитесь анализировать, сравнивать, обобщать, доказывать на основе нескольких источников.

Научитесь вычленять главное, проблему, выдвигать гипотезу.

Добейтесь чтения со скоростью не менее 150 слов в минуту, при этом сразу выделяйте главное и таким образом кратко конспектируйте.

Изучаемый материал надо воспринимать не мозаично (тогда всё главное), а целостно, то есть вести логическую проработку материала по ходу чтения и при этом составлять логические цепочки (схемы).

Больше работайте с карандашом в руке, делайте записи, схемы и т.д. Это способствует лучшему усвоению, запоминанию.

ПРАВИЛА САМОСТОЯТЕЛЬНОЙ РАБОТЫ С УЧЕБНОЙ ЛИТЕРАТУРОЙ

Составить перечень книг, с которыми Вам следует познакомиться; «не старайтесь запомнить всё, что вам в ближайшее время не понадобится, – запомните только, где это можно отыскать».

Сам такой перечень должен быть систематизированным (что необходимо для семинаров, что для экзаменов, что пригодится для написания курсовых и дипломных работ, а что Вас интересует за рамками официальной учебной деятельности, то есть что может расширить Вашу общую культуру...).

Обязательно выписывать все выходные данные по каждой книге (при написании курсовых и дипломных работ это позволит очень сэкономить время).

Разобраться для себя, какие книги (или какие главы книг) следует прочитать более внимательно, а какие – просто просмотреть.

Естественно, все прочитанные книги, учебники и статьи следует конспектировать, но это не означает, что надо конспектировать «все подряд»: можно выписывать кратко основные идеи автора и иногда приводить наиболее яркие и показательные цитаты (с указанием страниц).

Если Вы раньше мало работали с научной литературой, то следует выработать в себе способность «воспринимать» сложные тексты; для этого лучший приём – научиться «читать медленно», когда Вам понятно каждое прочитанное слово (а если слово незнакомое, то либо с помощью словаря, либо с помощью преподавателя обязательно его узнать), и это может занять немалое время (у кого-то – до нескольких недель и даже месяцев); опыт показывает, что после этого студент каким-то «чудом» начинает буквально заглатывать книги и чуть ли не видеть «сквозь обложку», стоящая это работа или нет...

Чтение научного текста является частью познавательной деятельности. Её цель – извлечение из текста необходимой информации. От того на сколько осознанна читающим собственная внутренняя установка при обращении к печатному слову (найти нужные сведения, усвоить информацию полностью или частично, критически проанализировать материал и т.п.) во многом зависит эффективность осуществляемого действия.

9.3. Методические рекомендации по выполнению прирезки макета

Макетирование – творческий процесс поиска архитектурной композиции. В работе над проектом (реальным или учебным) макет, преобразуясь в определенной последовательности, является звеном процесса проектирования

Архитектурная форма, ее свойства и средства достижения выразительности создают основу восприятия, в архитектуре форма является объектом смысла для зрителя. Информационный код – сама форма. Макет, как предметный носитель образа, организует восприятие формы. Восприятие силуэта и восприятие массы различно – если силуэт воспринимается в двух измерениях, то масса воспринимается в пространстве.

Преимущество макетного метода перед графическим – в наглядности поиска композиции объемной формы, во взаимосвязи с пространственным ее положением. На соотношениях «дальше-ближе» построены такие категории как фронтальность, объемность, пространственность.

Инструменты и материалы

1. Белый пенокартон разной толщины.
2. Картон разной толщины.
3. Макетный нож с выдвижным лезвием.
4. Скотч малярный.
5. Карандаши для черчения.
6. Линейка и угольники.
7. Клей ПВА.

Порядок выполнения макета

Процессы изготовления обоих типов макетов в упрощенном виде можно представить следующей последовательностью работы:

1. Определение конструктивных особенностей макета.
2. Разбивка макета на простые в изготовлении составные элементы.
3. Разметка разверток-заготовок на материале макета.

4. Вырезание заготовок.

5. Сборка и выклеивание объемных элементов макета.

6. Окончательное склеивание из отдельных элементов.

Приведенному порядку макетирования предшествует подготовительный этап, который представляется: анализом исходного проекта (идеи); определением материалов, инструментов, выбором масштаба и степени деталировки.

Изготовление подмакетника

В организации композиции формообразующую роль играют не только составляющие ее элементы, но и подмакетник.

Размер подмакетника определяет силу воздействия композиции на пространство организуемой подосновы «подобно той силе воздействия реальной архитектуры, излучаемой свободностоящими объемами за пределы занимаемого ими пространства». Изменяя размеры подмакетника, можно видеть как меняется восприятие характера композиции в одних случаях это ощущение напряженности, неустойчивости, в других - спокойствия статичности. Особенно наглядно значение подмакетника проявляется в работе над глубинно-пространственной композицией, где подмакетнику самим содержанием задания отводится роль композиционного элемента и ставится задача - «организовать заданную территорию».

АВТОНОМНАЯ НЕКОММЕРЧЕСКАЯ ОРГАНИЗАЦИЯ ВЫСШЕГО ОБРАЗОВАНИЯ
«ВЫСШАЯ ШКОЛА СЦЕНИЧЕСКИХ ИСКУССТВ»

Факультет ТЕАТРОВЕДЕНИЯ И ТЕАТРАЛЬНЫХ ТЕХНОЛОГИЙ

УТВЕРЖДАЮ

Ректор Райкин К.А.

«02» июня 2025 г.

РАБОЧАЯ ПРОГРАММА ДИСЦИПЛИНЫ *(МОДУЛЯ)*

ТЕХНОЛОГИЯ ХУДОЖЕСТВЕННОГО ОФОРМЛЕНИЯ СПЕКТАКЛЯ

Основная профессиональная образовательная программа
высшего образования – программа бакалавриата по направлению подготовки
52.03.04 ТЕХНОЛОГИЯ ХУДОЖЕСТВЕННОГО ОФОРМЛЕНИЯ СПЕКТАКЛЯ

Направленность (профиль):
СЦЕНИЧЕСКОЕ ОФОРМЛЕНИЕ СПЕКТАКЛЯ
(ХУДОЖНИК-ТЕХНОЛОГ СЦЕНЫ)

Квалификация выпускника
БАКАЛАВР

Москва
2025

Содержание

1. Цель и задачи освоения дисциплины (модуля)

2. Перечень планируемых результатов обучения по дисциплине (модулю), соотнесенных с индикаторами достижения компетенций, обеспечивающие достижение результатов освоения образовательной программы.

3. Место дисциплины в структуре образовательной программы

4. Объем дисциплины (модуля) в зачетных единицах с указанием количества академических часов, выделенных на контактную работу обучающихся с преподавателем (по видам учебных занятий) и на самостоятельную работу обучающихся

5. Содержание дисциплины (модуля), структурированное по темам, разделам с указанием количества академических часов и видов учебных занятий

5.1. Содержание разделов, тем дисциплины (модуля)

5.2. Содержание семинарских/практических занятий

5.3. Самостоятельная работа обучающихся по освоению дисциплины (модуля)

6. Учебно-методическое и информационное обеспечение дисциплины

6.1. Электронный образовательный ресурс

6.2. Перечень основной и дополнительной литературы, необходимой для освоения дисциплины

6.3. Перечень ресурсов информационно-телекоммуникационной сети «Интернет», используемых при освоении дисциплины

7. Описание материально-технической базы, необходимой для осуществления образовательного процесса по дисциплине

7.1. Перечень программного обеспечения

7.2. Материально-техническое обеспечение

8. ФОНД ОЦЕНОЧНЫХ СРЕДСТВ ДЛЯ ПРОВЕДЕНИЯ ПРОМЕЖУТОЧНОЙ АТТЕСТАЦИИ И ТЕКУЩЕГО КОНТРОЛЯ УСПЕВАЕМОСТИ ПО ДИСЦИПЛИНЕ (МОДУЛЮ)

8.1. Текущий контроль успеваемости

8.2. Промежуточная аттестация

9. МЕТОДИЧЕСКИЕ МАТЕРИАЛЫ

Рабочая программа дисциплины:
«Технология художественного оформления спектакля»

Рабочая программа дисциплины разработана в соответствии с требованиями Федерального государственного образовательного стандарта высшего образования – бакалавриат по направлению подготовки 52.03.04 Технология художественного оформления спектакля, утвержденным приказом Министерства образования и науки Российской Федерации от 16.11.2017 г. № 1123.

Организация-разработчик: АНО «Высшая школа сценических искусств»

1. Цель и задачи освоения дисциплины (модуля)

Цель освоения дисциплины: формирование представления об одном из важнейших компонентов театрального синтеза – художественном оформлении спектакля и выработке элементарных практических навыков создания сценографии (визуального ряда) к самостоятельным театральным постановкам.

Задачи дисциплины: формирование системы знаний об основных закономерностях, правилах, приемах и средствах формообразования в театре; формирование системы знаний в области истории художественного оформления спектакля; развитие умения правильно применять терминологию и анализ сценографии; развитие умения самостоятельно сочинять художественный образ спектакля; формирование у студентов синкретического мышления, направленного на умение выстраивать в анализе формы её внутренние конструктивные закономерности, гармонично согласованные с ее образным и целевым содержанием; развитие индивидуальных способностей студентов для умения находить на практике уникальное художественное решение задачи и эстетически грамотно передать концепцию творческого замысла.

2. Перечень планируемых результатов обучения по дисциплине (модулю), соотнесенных с индикаторами достижения компетенций, обеспечивающие достижение результатов освоения образовательной программы

Компетенция	Индикатор достижения компетенции (ИД)	Планируемый результат обучения по дисциплине, соотнесенный с ИД
ОПК-2 Способен осуществлять творческую деятельность в сфере искусства	**ОПК-2.1** Знает теоретические основы, историю и современное состояние избранной сферы искусства, а также закономерности художественного творчества **ОПК-2.2** Умеет реализовывать в практической деятельности полученные теоретические знания, применяя различные техники и приемы **ОПК-2.3.** Владеет развитым художественным мышлением, разнообразными художественно-выразительными средствами, а также опытом творческого самовыражения	**Знать:** основы технологии творческо-производственного процесса; закономерности художественного творчества, методы и приемы создания произведений искусства; основные выразительные средства, технологии и материалы в избранном виде искусства; специфику творческой работы в театрах разных видов и других организациях исполнительских искусств **Уметь:** применять разнообразные художественные техники, технологические приемы и методы творчества; создавать целостные, эмоционально-выразительные произведения искусства; воплощать оригинальные творческие идеи в конкретных художественных формах, применяя разнообразные техники и приемы; критически осмысливать собственную творческую деятельность **Владеть:** профессиональными навыками в избранных видах художественного творчества; методами и навыками творческого анализа и интерпретаций конкретных художественных произведений и событий с точки зрения содержания, художественной формы, драматургии и эстетики избранной сферы искусства; методами планирования и организации творческо-производственного процесса в организациях исполнительских искусств, комплексным анализом их деятельности.
ПК-1 Способен к воплощению внешней художественной формы спектакля (концерта, представления) в соответствии с замыслом и авторским проектом художника-	**ПК-1.1** Знает теоретические основы сценографии, особенности творческого замысла художника-постановщика и технологии сценического оформления спектакля. **ПК-1.2** Умеет применять технические и технологические знания при реализации внешней художественной формы авторского проекта, в	**Знать:** теоретические и практические основы и закономерности создания сценического оформления спектакля как целостной художественной среды; особенности творческого видения и авторского проекта художника-постановщика, его пластический, цветовой, световой и пространственный замысел; технологические возможности и средства сценического оформления (декорации, реквизит, костюмы, свет, видео и др.); принципы взаимодействия различных сценических элементов в создании

постановщика	соответствующей области профессиональной деятельности **ПК-1.3** Владеет навыками совместной работы с художником-постановщиком во время создания сценического оборудования и проведения репетиций и спектаклей.	художественной образности спектакля **Уметь:** интерпретировать и глубоко осмысливать творческий замысел художника-постановщика; разрабатывать концепцию сценографического решения, соответствующую авторскому проекту; воплощать сценографические элементы в материальном воплощении, обеспечивая целостность художественной формы; осуществлять творческое взаимодействие с режиссером, художником-постановщиком и другими специалистами **Владеть:** навыками применения различных технологических и художественно-выразительных средств сценографии; способностью к пространственному, колористическому и световому оформлению сценической среды; опытом создания целостного сценографического решения, отвечающего художественному замыслу спектакля; методами организации и координации работы сценографической группы
ПК-2 Способен использовать при оформлении спектаклей (концертов, представлений) новейшие достижения в области театрально-постановочной техники, технологии и новых материалов	**ПК-2.1.** Обладает комплексной информацией о средствах, инструментах и технологиях, используемых при производстве и эксплуатации компонентов сценического оформления в соответствии с областью профессиональной деятельности. **ПК-2.2.** Использует новейшие достижения в области театральной техники, технологии и новых материалов в технологических разработках, соответствующих области профессиональной деятельности. **ПК-2.3.** Применяет технические и технологические знания при реализации внешней художественной формы авторского проекта, в соответствующей области профессиональной деятельности	**Знать:** современные тенденции развития театрально-постановочной техники, новейшие технологические разработки и инновационные материалы; технические характеристики, возможности и особенности применения современного постановочного оборудования, включая световое, звуковое, видеооборудование, сценические механизмы и т.д.; принципы и методы интеграции инновационных технических решений в сценографическое оформление спектаклей, концертов, представлений; специфику использования нестандартных, экспериментальных материалов и технологий в сценическом дизайне **Уметь:** анализировать, оценивать и прогнозировать развитие театрально-постановочной техники и технологий; разрабатывать концепции сценографического оформления с использованием новейших технических возможностей; экспериментировать с инновационными материалами, приёмами и технологиями для создания уникальных художественных решений; организовывать эффективное взаимодействие с техническими службами для реализации нестандартных сценографических проектов **Владеть:** навыками работы с современным постановочным оборудованием, программным обеспечением; способностью к нестандартному творческому мышлению и креативному подходу в применении инновационных технических средств; опытом реализации оригинальных, технологически сложных сценографических решений с использованием новейших достижений; методами координации деятельности технических служб при воплощении инновационных сценографических проектов
ПК-3 Способен к разработке	**ПК-3.1.** Использует знания всех составляющих комплекса документации технического	**Знать:** основные виды и требования к технической документации для постановочных проектов; методику

самостоятельно и/или с привлечением специалистов (консультантов) комплекса документации технического проекта сценического воплощения замысла художника-постановщика	воплощения и реализации проекта спектакля (представления, концерта) и их особенности в соответствующей области профессиональной деятельности. **ПК-3.2.** Способен работать с проектной и рабочей технической и технологической документацией в профессиональной области. **ПК-3.3.** Использует различные компьютерные программы для создания документации, получения, хранения, переработки информации в профессиональной области.	разработки технической документации: чертежей, эскизов, планов, спецификаций, смет и др.; технические характеристики и возможности современного сценического оборудования, материалов и конструкций; нормативные требования, стандарты и регламенты по безопасной эксплуатации сценической техники **Уметь:** разрабатывать полный комплект технической документации для реализации сценографического замысла; выполнять сложные технические чертежи, схемы, спецификации на основе эскизов художника-постановщика; согласовывать технические решения с проектно-конструкторскими, монтажными и эксплуатационными службами; рассчитывать необходимые ресурсы, материалы, бюджет для технической реализации проекта **Владеть:** навыками работы с профессиональным программным обеспечением для разработки технической документации; методами моделирования и виртуальной визуализации технических решений и сценографических объектов; опытом взаимодействия с техническими службами и подрядными организациями по реализации постановочных проектов; способностью к оперативному внесению изменений и корректировке технической документации

3. Место дисциплины в структуре образовательной программы

Дисциплина *(модуль)* «Технология художественного оформления спектакля относится к обязательной части Блока 1 «Дисциплины (модули)» образовательной программы.

4. Объем дисциплины (модуля) в зачетных единицах с указанием количества академических часов, выделенных на контактную работу обучающихся с преподавателем (по видам учебных занятий) и на самостоятельную работу обучающихся

Вид учебной работы		**Трудоемкость**								
		зач. ед.	**час.**	**по семестрам, час.**						
				1	**2**	**3**	**4**	**5**	**6**	**7**	**8**
Общая трудоемкость по учебному плану		**30**	**1080**	**72**	**72**	**144**	**180**	**144**	**252**	**108**	**108**
Лекции (Л)			16	8	8						
Лабораторные (Лаб)											
Практические (Пр)			352	24	28	32	72	64	72	32	28
Курсовой проект (КРП)			36						36		
КСР			120			16	36	16	36	16	
СРП			164	16	18	16	18	16	36	16	28
Самостоятельная работа (СРС)			348	20	14	76	46	44	64	40	44
Консультация			6				2		2		2
Промежуточная аттестации	Экзамен		18				6		6		6
	Зачет/зачет с оценкой		20	4	4	4		4		4	

5. Содержание дисциплины (модуля), структурированное по темам, разделам с указанием количества академических часов и видов учебных занятий

№ п/п	Наименование раздела, темы	Количество академических часов – всего	из них					Формируемые компетенции
			Лекции	Практические	КСР + СРП	Самостоятельная работа	Консультации	
1	Раздел 1. Структура процесса подготовки новой постановки	68	8	24	16	20		ОПК-2; ПК-1; ПК-2; ПК-3
2	Раздел 2. Методика поиска пространства художественного оформления спектакля по театральному эскизу	208	8	28+32	16+34	76+14		ОПК-2; ПК-1; ПК-2; ПК-3
3	Раздел 3. *Организация процесса смены декораций в многокартинном спектакле* 3.1 Художественно-технологическая разработка декорационного оформления спектакля в случае единой сценической установки, имеющей возможность трансформироваться 3.2 Художественно-технологическая разработка декорационного оформления 2-х картин спектакля, находящихся в прямой последовательности	174		72	36+18	46	2	ОПК-2; ПК-1; ПК-2; ПК-3
4	Раздел 4. *Художественно-технологическая разработка декорационного оформления одной картины драматического или музыкального спектакля* 4.1 Нахождение трехмерного пространства по эскизу художника и его пропорций с учетом пространства конкретной сцены. Макет декорационного оформления спектакля. 4.2 Художественно-технологическая разработка декорационного оформления спектакля 4.3 Разработка вариантов конструктивного решения основных элементов декорационного оформления. 4.4. Проектная документация	140		64	16+16	44		ОПК-2; ПК-1; ПК-2; ПК-3
5	*Раздел 5. Современные конструктивно-технологические решения в декорационном оформлении спектакля.* 5.1. Анализ художественно-технологической разработки декорационного оформления спектакля текущего репертуара одного из московских театров.	246		72+36	36+36	64	2	ОПК-2; ПК-1; ПК-2; ПК-3

	5.2. Разработка собственного художественно-технологического решения спектакля							
6	Раздел 6. Художественно-технологическая разработка декорационного оформления нескольких картин одного спектакля, находящихся в последовательной очередности или единой установки с трансформацией на материале идущих спектаклей.	104		32	16+16	40		ОПК-2; ПК-1; ПК-2; ПК-3
7	Раздел 7. Рабочая документация по спектаклю. Эксплуатационная документация по спектаклю.	102		28	28	44	2	ОПК-2; ПК-1; ПК-2; ПК-3
Подготовка к зачету/экзамену		**44**				**38**	**6**	ОПК-2; ПК-1; ПК-2; ПК-3
Итого объём часов дисциплины		**1080**	**16**	**352+36**	**120+164**	**348**	**8**	

5.1. Содержание разделов, тем дисциплины (модуля)

Раздел 1. Структура процесса подготовки новой постановки.

План выпуска новых и возобновляемых постановок на текущий сезон. Работа театра с авторами. Формирование постановочной бригады. Приказ по театру о начале работ по новой постановке. Заключение договоров с физическими

Работа постановочной бригады над определением внешнего облика спектакля и образно-мизансценических связей. Макет (эскизы, 3D модель), планировки, боковые разрезы. Консультации художника-постановщика со специалистами постановочной части.

Изготовление габаритных чертежей, монтировочной описи и технологического описания.

Технический и художественный советы. Задание на проектирование. Конструктивные чертежи, расчет декораций на жесткость, прочность и устойчивость.

График выпуска спектакля. Изготовление декораций, мебели, бутафории и костюмов к срокам, согласованным с графиком выпуска спектакля.

Репетиции в выгородках. Списки на бутафорию и реквизит.

Работа постановочной группы с зав. художественно-постановочной частью над выпуском новой постановки.

Репетиции в декорациях. Просмотр костюмов с аксессуарами и гримов. Прогонные репетиции. Уточнение партитуры проведения спектакля по всем эксплуатационным цехам постановочной части.

Генеральные репетиции. Завершение формирования паспорта спектакля. Сдача материального оформления спектакля технической комиссии театра. Сдача спектакля межведомственной комиссии.

Премьера.

Раздел 2. Методика поиска пространства художественного оформления спектакля по театральному эскизу.

Этот раздел посвящен развитию навыков интерпретации театрального эскиза с точки зрения его пространственного воплощения. Изучаются методы анализа эскиза для определения глубины, высоты, ширины, плановости и общей композиции будущего сценического пространства. Акцент делается на понимании замысла художника и его технически реализуемой трансформации в реальное трехмерное пространство сцены. Рассматриваются различные типы эскизов (живописные, графические, конструктивные) и методы работы с каждым из них.

Раздел 3. Организация процесса смены декораций в многокартинном спектакле

Раздел посвящен изучению принципов организации быстрых и эффективных смен декораций, являющихся ключевым элементом динамики многокартинного спектакля. Рассматриваются различные системы смены декораций (подъемные, выдвижные, поворотные и т.д.), методы планирования и хронометража смен, а также вопросы безопасности.

3.1 Художественно-технологическая разработка декорационного оформления спектакля в случае единой сценической установки, имеющей возможность трансформироваться:

Изучение методов создания декораций, которые, оставаясь в пределах одной установки, могут преобразовываться для обозначения смены мест действия. Рассматриваются различные механизмы трансформации (поворотные панели, раздвижные элементы, подъемные платформы), а также способы визуального изменения пространства (свет, проекция, изменение фактуры).

3.2 Художественно-технологическая разработка декорационного оформления 2-х картин спектакля, находящихся в прямой последовательности:

Рассмотрение вариантов смены декораций между двумя соседними картинами, с акцентом на оптимизации процесса. Анализ наиболее эффективных методов смены (выдвижные платформы, задники, кулисы) для достижения максимальной скорости и плавности перехода.

Раздел 4. Художественно-технологическая разработка декорационного оформления одной картины драматического или музыкального спектакля

Раздел посвящен детальному изучению процесса создания декорационного оформления для отдельной сцены спектакля. Рассматриваются все этапы работы – от анализа эскиза и определения пропорций до разработки конструктивных решений и подготовки проектной документации.

4.1 Нахождение трехмерного пространства по эскизу художника и его пропорций с учетом пространства конкретной сцены. Макет декорационного оформления спектакля:

Перенос двухмерного эскиза в трехмерное пространство сцены с учетом масштаба, перспективы и реальных размеров площадки. Изготовление макета как инструмента для визуализации и проверки пространственных решений.

4.2 Художественно-технологическая разработка декорационного оформления спектакля:

Разработка подробного плана создания декораций, включающего выбор материалов, технологий изготовления, логистику и смету.

4.3 Разработка вариантов конструктивного решения основных элементов декорационного оформления:

Проектирование конструкций, обеспечивающих прочность, устойчивость, безопасность и функциональность декораций. Рассмотрение различных материалов (дерево, металл, пластик) и способов их соединения.

4.4 Проектная документация:

Подготовка полного комплекта чертежей, схем, спецификаций и других документов, необходимых для изготовления декораций. Техническое задание на проектирование материального оформления спектакля. Смета материальных затрат на изготовление материального оформления спектакля мастерскими театра и сторонними организациями. График выпуска спектакля. График подачи декораций на сцену. График подачи костюмов на сцену.

Раздел 5. Современные конструктивно-технологические решения в декорационном оформлении спектакля

Раздел посвящен изучению новых материалов, технологий и конструкций, применяемых в современном сценическом оформлении. Рассматриваются примеры инновационных решений, позволяющих создавать более легкие, прочные, мобильные и эффектные декорации.

- *5.1 Анализ художественно-технологической разработки декорационного оформления спектакля текущего репертуара одного из московских театров:*

Детальный анализ конкретного примера современного сценического оформления, с акцентом на технологические решения, материалы и конструктивные особенности.

- *5.2 Разработка собственного художественно-технологического решения спектакля:*

Самостоятельная разработка студентами проекта декорационного оформления, с применением современных материалов и технологий.

Раздел 6. Художественно-технологическая разработка декорационного оформления нескольких картин одного спектакля, находящихся в последовательной очередности или единой установки с трансформацией на материале идущих спектаклей.

Комплексное изучение создания декораций для многокартинного спектакля, охватывающее все этапы – от анализа сценария и эскизов до разработки планов смены декораций и подготовки рабочей документации. Анализ реальных примеров из репертуара театров.

Раздел 7. Рабочая документация по спектаклю. Эксплуатационная документация по спектаклю.

Изучение требований к рабочей и эксплуатационной документации на сценические декорации. Составление спецификаций, инструкций по монтажу, правил эксплуатации и техники безопасности. Рассмотрение вопросов хранения и транспортировки декораций.

5.2. Содержание практических занятий

1-7 семестры

ТВОРЧЕСКИЙ ПРОЕКТ

Общие требования (применяются с учетом семестра/курса)

ВВЕДЕНИЕ

В данном разделе ТП необходимо указать основную направленность работы и подробно изложить исходную информацию по спектаклю, на основе которой выполнялась художественно-технологическая разработка проекта сценографии. Структурно введение не разделяется на главы, параграфы и подпункты. В этой части ТП обязательно следует сформулировать и раскрыть:

1) Цель ТП. У ТР должна быть одна цель. Её правильной постановке необходимо уделить особое внимание, т.к. оценка ТП будет даваться, в том числе, исходя из достижения в работе студентом заявленной цели.

2) Задачи ТП. Задачи определяются исходя из цели работы. Это обычно делается в форме перечисления (проанализировать (исследовать)..., раскрыть содержание…, дать характеристику…, разработать рекомендации..., обобщить..., выявить..., доказать..., внедрить..., показать..., выработать..., изыскать..., найти..., изучить..., определить..., описать..., установить..., выяснить..., установить взаимосвязь... и т.п.). Формулировки задач необходимо делать тщательнее, поскольку описание их решения должно составить содержание глав курсовой работы. Это важно также и потому, что и названия глав довольно часто рождаются из формулировок задач работы. В последующем, при написании заключения целесообразно сделать выводы, отражающие достижение цели и выполнение задач работы.

3) Объект исследования. Емкая справка по спектаклю: наименование театра, перечисление авторов спектакля, дата премьеры и т.п. Ключевые факты о спектакле.

4) Предмет исследования. Предметом исследования выступают такие стороны художественно-технологического решения указанного спектакля, на которые в ТР сделан акцент.

5) Актуальность темы. Для раскрытия актуальности выбранной темы необходимо определить уровень существующей на современном этапе разработанности выбранной темы в других работах, а также показать суть существующих и требующих разрешения проблем.

6) Методологическая и теоретическая основа исследования. Обзор источников информации о спектакле (видеозапись спектакля; фотографии спектакля, диалог с художником и т.п.), которые были использованы при выполнении ТП.

Раздел 1. ИНФОРМАЦИЯ О СПЕКТАКЛЕ

Информацию о спектакле необходимо изложить в соответствии со следующей структурой:

1.1. Произведение

- Название (в том числе на языке оригинала);
- Жанр произведения;
- Дата создания (дата первой публикации);
- Автор (драматург, автор инсценировки, композитор, автор либретто) + контекст написания данного произведения;
- История создания произведения;
- Место и время действия;
- Действующие лица;
- Сюжет пьесы (по действиям) / Содержание либретто (по актам) - текст музыкально-сценического произведения (оперы, балета, оперетты и т.п.; с указанием произведения, которое

лежит в основе сюжета) / Инсценировка (с указанием первоисточника) / другой (литературный или иной) источник;

- Где и когда состоялась премьера (первая постановка);
- Сценическая история произведения;
- Значимые постановки.

1.2. Описание спектакля

- Название выбранного спектакля;
- Дата премьеры (дата восстановления);
- Продолжительность спектакля;
- Количество антрактов;
- Срок эксплуатации спектакля (исключён из репертуара);
- Театр (площадка / копродукция);
- История театра (история места): создание, строительство здания, архитектор, значимость для театрального контекста, этапные постановки, режиссёры, художники и проч.;
- Тип сцены, зрительный зал, конфигурация зрительного зала, расположение зрителей).

1.3. Создатели спектакля

- Творчество художника;
- Творчество режиссёра / хореографа;
- Творчество художника по свету;
- Творчество художника по костюмам.

1.4. Исследование сценографии

- Эпоха (время действия указанное в произведении и время действия в спектакле: сравнение, анализ); стиль; архитектура; быт; материальная культура; иконография (описание);
- Описание сценографии спектакля (по актам, действиям, картинам).

Все источники информации (видеозапись спектакля, фотографии спектакля, видеосюжеты о спектакле, отзывы в прессе, интервью с создателями спектакля, литература и др.) должны быть указаны в разделе «Список использованных источников»

Раздел 2. АНАЛИЗ РЕАЛИЗАЦИИ ДЕКОРАЦИОННОГО ОФОРМЛЕНИЯ СПЕКТАКЛЯ

2.1. Художественный проект сценографии спектакля

В данном подразделе необходимо представить полученную от художника информацию о сценографии спектакля:

- фотографии макета художника;
- сценографическая партитура спектакля (эскизы сценографии или фото с подписями по картинам);
- скриншоты трехмерной модели от художника (при наличии);
- иконографический материал от художника (при наличии);
- опись декорационного оформления от художника (при наличии).

2.2. Художественно-технологический проект декорационного оформления

1) Сценический комплекс театра Техническое описание сценической площадки на основе паспорта сценической площадки (паспорт должен быть вынесен в приложение). Описание особенностей данной сцены, влияющих на технологическое решение и способы монтажа. Фотографии сценического комплекса и зрительного зала (при целесообразности).

2) Анализ художественно-технологического проекта декорационного оформления

На основе полученной в театре информации необходимо описать:

- технологические задачи, которые реализованы в декорационном оформлении;
- особенности адаптации декорационного оформления к сценической площадке;
- кем и в какие сроки была выполнена проектно-расчетная документация;
- правки, внесенные в проект в период подготовки к производству и т.п. Проектно-расчетная документация, полученная в театре, должна быть использована в качестве иллюстраций к тексту или вынесена в приложения:
- монтировочная опись;
- чертежи общего вида комплекса декорационного оформления спектакля по картинам;
- чертежи общего вида отдельных элементов декорационного оформления.

2.3. Производство декорационного оформления В данном подразделе необходимо представить информацию о:

- производственных мастерских, в которых изготовлено декорационное оформление;
- конструктивных решениях элементов декорационного оформления;
- использованных производственных технологиях;

- положительных и отрицательных сторонах реализованных конструкций. Производственная (рабочая) документация, полученная в театре, фотографии конструкций должны быть использованы в качестве иллюстраций к тексту или вынесены в приложения.

2.4. Эксплуатация декорационного оформления

1) Монтаж декорационного оформления Подробное описание процесса монтажа декорационного оформления, подкрепленное фотографиями. В том числе, необходимо указать общее время монтажа декорационного оформления и количество сотрудников ХПЧ, задействованных в процессе.

2) Светотехнический комплекс спектакля Описание технологии светового оформления спектакля, процесса монтажа и проведения спектакля для реализации художественно-световых задач. Эксплуатационная документация, полученная в театре, фотографии световых картин должны быть использованы в качестве иллюстраций к тексту или вынесены в приложения.

Раздел 3. ХУДОЖЕСТВЕННО-ТЕХНОЛОГИЧЕСКАЯ РАЗРАБОТКА ДЕКОРАЦИОННОГО ОФОРМЛЕНИЯ СПЕКТАКЛЯ

3.1. Визуализация проекта сценографии

1) Графический анализ композиционной структуры сценографического решения.

2) Фотографии макета, выполненного студентом.

3) Иконографический материал (большая часть может быть вынесена в приложение).

3.2. Декорационное оформление, вписанное в сценическую площадку

1) Сводные чертежи общего вида декорационного оформления спектакля, вписанного в пространство сцены (проверка совмещения всех картин в одном чертеже).

2) Чертежи общего вида комплекса декорационного оформления по картинам.

3) Изображения по картинам спектакля, созданные на основе выполненной студентом трехмерной модели декорационного оформления, вписанного в сценическую площадку.

4) Схема размещения светового оборудования. Описание разработанной технологии светового оформления спектакля.

3.3. Художественно-технологическая разработка элементов декорационного оформления

1) Монтировочная опись (вынести в приложение).

2) Чертежи общего вида декорационного оформления (вынести в приложение при целесообразности).

3) Обоснование выбора собственных технологических решений.

3.4. Конструктивная разработка декорационного оформления

1) Рабочие чертежи основных элементов декорационного оформления.

2) Расчеты элементов декораций.

3) Инструкция по сборке 1 элемента декорационного оформления

Подраздел может быть дополнен иными документами исходя из индивидуального состава ТР.

4. ЗАКЛЮЧЕНИЕ Выводы, сделанные на основе выполнения ТП

На каждом контрольном просмотре кафедра оценивает:

– степень готовности проекта в соответствии с требованиями просмотра и графиком работы студента;

– качество выполнения;

– контакт студента с руководителем;

– выполнение рекомендаций.

5.3. Самостоятельная работа обучающихся по освоению дисциплины (модуля)

Раздел (тема) дисциплин, его содержание	Вид, содержание самостоятельной работы
Раздел 1. Структура процесса подготовки новой постановки	Подготовка к семинарскому занятию, устному опросу; Изучение дополнительной литературы (работа с учебной литературой, методическими материалами по теме) Поиск информации с использованием сети Интернет. Выполнение заданий на ПК Выполнение практических заданий
Раздел 2. Работа над созданием макета, эскиза	Подготовка к семинарскому занятию, устному опросу; Изучение дополнительной литературы (работа с учебной литературой, методическими материалами по теме) Поиск информации с использованием сети Интернет.

	Выполнение практических заданий
Раздел 3. Технология проектирования материального оформления спектакля	Подготовка к семинарскому занятию, устному опросу; Изучение дополнительной литературы (работа с учебной литературой, методическими материалами по теме) Поиск информации с использованием сети Интернет. Выполнение практических заданий
Раздел 4. Проектная документация	Подготовка к семинарскому занятию, устному опросу; Изучение дополнительной литературы (работа с учебной литературой, методическими материалами по теме) Поиск информации с использованием сети Интернет. Выполнение практических заданий
Раздел 5. Работа ХПЧ в репетиционный период	Подготовка к семинарскому занятию, устному опросу; Изучение дополнительной литературы (работа с учебной литературой, методическими материалами по теме) Поиск информации с использованием сети Интернет. Выполнение практических заданий
Раздел 6. Завершающий этап выпуска спектакля	Подготовка к семинарскому занятию, устному опросу; Изучение дополнительной литературы (работа с учебной литературой, методическими материалами по теме) Поиск информации с использованием сети Интернет. Выполнение практических заданий
Раздел 7. Паспорт спектакля	Подготовка к семинарскому занятию, устному опросу; Изучение дополнительной литературы (работа с учебной литературой, методическими материалами по теме) Поиск информации с использованием сети Интернет. Выполнение практических заданий
Раздел 8. Сдача спектакля	Подготовка к семинарскому занятию, устному опросу; Изучение дополнительной литературы (работа с учебной литературой, методическими материалами по теме) Поиск информации с использованием сети Интернет. Выполнение практических заданий

6. Учебно-методическое и информационное обеспечение дисциплины

6.1. Электронный образовательный ресурс

1.	Электронная библиотечная система «Университетская Библиотека Онлайн»	http://www.biblioclub.ru/

6.2. Учебная и дополнительная литература

Основная литература

1. Исмагилов, Д.Г. Театральное освещение : учебное пособие / Д.Г. Исмагилов, Е.П. Древалева. – 2 изд., испр. и доп. – Москва : ЗАО «ДОКА центр», 2014. – 456 с. - Текст : непосредственный
2. Базанов, В. В. Технология сцены / В.В. Базанов. — Москва : Импульс-свет, 2005. — 408 с. : ил. - Текст : непосредственный
3. Заикин, Н. И. Костюм и сценическое оформление танца : учебное пособие / Н. И. Заикин ; Министерство культуры Российской Федерации, Орловский государственный институт искусств и культуры, Кафедра хореографии. – 2-е изд. – Орел : Орловский государственный институт искусств и культуры, 2012. – 84 с. : ил. – Режим доступа: по подписке. – URL: https://biblioclub.ru/index.php?page=book&id=276213 (дата обращения: 11.10.2024). – Библиогр. в кн. – Текст : электронный.

Дополнительная литература:

1. Хохлов, П. В. Технологии трехмерного моделирования и визуализации изображений в визуализаторе Арнольд (Arnold, 3ds Max) : учебное пособие : [16+] / П. В. Хохлов, В. Н. Хохлова. – Новосибирск : Сибирский государственный университет телекоммуникаций и информатики, 2021. – 160 с. : ил. – Режим доступа: по подписке. –

URL: https://biblioclub.ru/index.php?page=book&id=694764 (дата обращения: 11.10.2024). – Библиогр. в кн. – Текст : электронный.
2. Сикорук, Л. Л. Практика операторского мастерства. Киноосвещение. Кинокомпозиция : учебное пособие / Л. Л. Сикорук. – Новосибирск : Новосибирский государственный технический университет, 2012. – 271 с. – Режим доступа: по подписке. – URL: https://biblioclub.ru/index.php?page=book&id=135674 (дата обращения: 11.10.2024). – ISBN 978-5-7782-1869-7. – Текст : электронный..

6.3. Электронные и Internet-ресурсы

1.	Российская Государственная библиотека. Электронный каталог	http://www.rsl.ru/index.php?f=97
2.	Альдебаран.	http://aldebaran.ru/
3.	Библиотека Гумер.	https://www.gumer.info/
4.	Библиотека научной и студенческой информации	http://bibliofond.ru
5.	Научная педагогическая электронная библиотека	http://elib.gnpbu.ru/
6.	Научная электронная библиотека eLIBRARY.RU	http://e-library.ru
7.	Научная электронная библиотека КиберЛенинка	http://cyberleninka.ru
8.	Национальная электронная библиотека	http://нэб.рф
9.	Некоммерческая электронная библиотека «ImWerden»: искусство, театр, кино и музыка	http://imwerden.de/
10.	Портал культурного наследия России	http://www.culture.ru
11.	Российская государственная библиотека искусств	http://liart.ru/ru/
12.	Электронная библиотека учебников	http://studentam.net/
13.	Библиотека Максима Мошкова	http://lib.ru/
14.	Классика.ру	https://klassika.ru/
15.	Русская виртуальная библиотека	https://rvb.ru/
16.	Библиотека изобразительных искусств	http://www.artlib.ru/
17.	Электронные публикации Института русской литературы (Пушкинского Дома) РАН	http://lib.pushkinskijdom.ru/
18.	Журнальный зал	https://magazines.gorky.media/
19.	Энциклопедии Кирилла и Мефодия	http://www.megabook.ru

7. Описание материально-технической базы, необходимой для осуществления образовательного процесса по дисциплине

7.1. Перечень программного обеспечения

1.	Лицензионное программное обеспечение	**nanoCAD** – право на использование программы для ЭВМ Платформа nanoCAD 24.0 (основной модуль), сетевая - 14 рабочих мест Модули: 3D (14 доп. мест), Механика (14 доп. мест), Растр (14 доп. мест), СПДС (14 доп. мест), Топоплан (14 доп. мест) – образовательная Лицензия № NC240P-******; **nanoCAD** – право на использование программы для ЭВМ Платформа nanoCAD 24.0 (основной модуль), локальная - 5 рабочих мест Модули: 3D (5 доп. мест), Механика (5 доп. мест), Растр (5 доп. мест), СПДС (5 доп. мест), Топоплан (5 доп. мест) – образовательная Лицензия № NC240P-******; **GstarCAD 2025** с пакетом обновлений SP2 – сетевая лицензия на 14 ПК № A901-E907-6D01-0A00-****-****-****-****; **GstarCAD 2025** с пакетом обновлений SP2 – сетевая лицензия на 9 ПК № 5E01-E907-6D01-0A00 -****-****-****-****; **Мовавика Максимум 25:** Мовавика Видео, Мовавика Запись экрана, Мовавика Конвертер, Мовавика Фото, Мовавика Слайд-шоу, Мовавика Эффекты. – Лицензия-ключ 125689-02689-*****-*****-*****-*****-*****; **Capture 2024 for Windows** – лицензия для учебных заведений (https://www.capture.se/Buy/Licensing); **NANO Антивирус Pro** – лицензия (https://www.nanoav.ru); Windows XP, Microsoft windows 8, Microsoft office 2013;

2.	Свободно распространяемое программное обеспечение	OpenOffice: Writer, Calc, Impress, Draw, Base, Math, **MA 3D Software 3.9.61.3** (https://www.malighting.com/downloads/)
3.	Свободно распространяемое программное обеспечение отечественного производства	Яндекс.Браузер (https://browser.yandex.ru/), Dicter (https://www.dicter.ru/), Windows Player (https://windowsplayer.ru/), WindowsRar (https://windowsrar.ru/), PDFMaster (https://pdfmaster.ru/), ASTRA LINUX SPECIAL EDITION (https://astralinux.ru/products/astra-linux-special-edition/), LibreOffice (https://ru.libreoffice.org/), Okular (https://okular.kde.org/ru/download/), Редактор изображений Gimp (https://www.gimp.org/)

7.2. Материально-техническое обеспечение

№ п\п	Наименование помещений	Назначение помещений	Оснащенность (оборудование) помещений
1.	Учебная аудитория для проведения учебных занятий № 410	Учебная аудитория для проведения занятий лекционного и (или) семинарского типа и (или) групповые консультации, и (или) индивидуальную работу обучающихся (в том числе индивидуальные консультации), проведения практик, текущего контроля и промежуточной аттестации	– Рабочее место преподавателя: ПК-Моноблок Lenovo с доступом к сети Интернет и обеспечением доступа в электронную информационно-образовательную среду Института.. – Рабочее место обучающегося: 8 шт. ПК Моноблок Lenovo с доступом к сети Интернет и в ЭИОС Института.. – Мебель учебная (столы, стулья).
2.	Учебная аудитория для проведения учебных занятий № 037	Учебная аудитория для проведения занятий лекционного и (или) семинарского типа и (или) групповые консультации, и (или) индивидуальную работу обучающихся (в том числе индивидуальные консультации), проведения практик, текущего контроля и промежуточной аттестации	Художественно-бутафорская мастерская: – стол рабочий бутафора; - 4 шт; – сушильный шкаф; – электроплита; – станок настольный универсальный; – шкаф для инструментов; – ларь для сыпучих материалов; – стол для работы с химреактивами; – станок скульптурный; – стенка для барельефов; – шкаф вытяжной для работы с химическими реактивами; – пресс ручной; – мольберт - 4 шт;
3.	Помещение для самостоятельной работы	Помещение для самостоятельной работы обучающихся	Читальный зал: – Посадочных мест: 15 – Рабочее место обучающегося: 15 шт. ПК Моноблок Lenovo с доступом к сети Интернет и в ЭИОС Вуза. – ЖК телевизор «Panasonic 42». – Учебная мебель (столы, стулья)

8. ФОНД ОЦЕНОЧНЫХ СРЕДСТВ ДЛЯ ПРОВЕДЕНИЯ ПРОМЕЖУТОЧНОЙ АТТЕСТАЦИИ И ТЕКУЩЕГО КОНТРОЛЯ УСПЕВАЕМОСТИ ПО ДИСЦИПЛИНЕ (МОДУЛЮ)

8.1. Текущий контроль успеваемости

Показателями оценивания результатов текущего контроля успеваемости обучающихся по дисциплине является:

активность обучающегося в рамках аудиторных учебных занятий: на лекционных и семинарских (практических) занятиях – уровень знаний, умений и навыков, продемонстрированных обучающимся;

результаты самостоятельной работы: письменные работы (доклады, статьи и другие публикации, эссе и т.п.), творческие работы и объекты;

посещаемость учебных занятий по дисциплинам (модулям), практикам;

другие значимые результаты работы обучающегося.

Текущий контроль успеваемости по дисциплине (модулю) проводится в ходе семинарских (практических) занятий методами устного или письменного опроса (работ), в процессе выступлений обучающихся.

Критерии оценки и оценочные материалы для проведения текущего контроля успеваемости:

Устный опрос

Устный опрос проводится по пройденным темам курса в ходе практических занятий.

Шкала оценивания	Критерии выставления оценок
«Отлично»	1) полное раскрытие вопроса; 2)указание точных названий и определений; 3) правильная формулировка понятий и категорий; 4) самостоятельность ответа, умение вводить и использовать собственные классификации и квалификации, анализировать и делать собственные выводы по рассматриваемой теме; 5) использование дополнительной литературы и иных материалов и др.
«Хорошо»	1) недостаточно полное, по мнению преподавателя, раскрытие темы; 2) несущественные ошибки в определении понятий, категорий и т.п., кардинально не меняющих суть изложения; 3) использование устаревшей учебной литературы и других источников
«Удовлетворительно»	1) отражение лишь общего направления изложения лекционного материала и материала современных учебников; 2) наличие достаточного количества несущественных или одной-двух существенных ошибок в определении понятий и категорий и т. п.; 3) использование устаревшей учебной литературы и других источников; 4) неспособность осветить проблематику учебной дисциплины и др.
«Неудовлетворительно»	1) нераскрытые темы; 2) большое количество существенных ошибок; 3) отсутствие умений и навыков, обозначенных выше в качестве критериев выставления положительных оценок др.

Творческий проект

В течение семестра студент демонстрирует результаты работы над проектом на 3 контрольных просмотрах.

Шкала оценивания	Критерии выставления оценок
«Отлично»	При выполнении практических заданий студент правильно решает поставленную преподавателем задачу, добивается грамотного композиционного решения. Содержание работы полностью соответствует теме работы. Работа имеет творческий характер, исполнена на высоком уровне исполнительского мастерства. Работа представлена в

	установленный преподавателем срок
«Хорошо»	При выполнении практических заданий правильно решает поставленную задачу. Содержание работы в достаточной степени соответствует теме. Работа выполнена самостоятельно. Исполнительская культура на достаточно хорошем уровне. Работа представлена в полном объеме и в установленный срок.
«Удовлетворительно»	При выполнении практических заданий студент правильно решает поставленную преподавателем задачу при низкой исполнительской культуре. Работа представлена не своевременно.
«Неудовлетворительно»	При выполнении практических заданий студент допускает грубые ошибки, показывает полное непонимание темы. Содержание работы не соответствует теме. Работа выполнена в неполном объеме. Исполнительская культура низкая

На каждом контрольном просмотре кафедра оценивает:

– степень готовности проекта в соответствии с требованиями просмотра и графиком работы студента;

– качество выполнения;

– контакт студента с руководителем;

– выполнение рекомендаций.

8.2. Промежуточная аттестация

Промежуточная аттестация *Зачет/Зачет с оценкой/Экзамен* может проводиться в устной или письменной форме, в форме выполнения практических заданий.

Описание показателей оценивания формируемых компетенций

Компетенция	Индикатор достижения компетенции (ИД)	Планируемый результат обучения по дисциплине, соотнесенный с ИД
ОПК-2 Способен осуществлять творческую деятельность в сфере искусства	**ОПК-2.1** Знает теоретические основы, историю и современное состояние избранной сферы искусства, а также закономерности художественного творчества **ОПК-2.2** Умеет реализовывать в практической деятельности полученные теоретические знания, применяя различные техники и приемы **ОПК-2.3.** Владеет развитым художественным мышлением, разнообразными художественно-выразительными средствами, а также опытом творческого самовыражения	**Знать:** основы технологии творческо-производственного процесса; закономерности художественного творчества, методы и приемы создания произведений искусства; основные выразительные средства, технологии и материалы в избранном виде искусства; специфику творческой работы в театрах разных видов и других организациях исполнительских искусств **Уметь:** применять разнообразные художественные техники, технологические приемы и методы творчества; создавать целостные, эмоционально-выразительные произведения искусства; воплощать оригинальные творческие идеи в конкретных художественных формах, применяя разнообразные техники и приемы; критически осмысливать собственную творческую деятельность **Владеть:** профессиональными навыками в избранных видах художественного творчества; методами и навыками творческого анализа и интерпретаций конкретных художественных произведений и событий с точки зрения содержания, художественной формы, драматургии и эстетики избранной сферы искусства; методами планирования и организации творческо-производственного процесса в

		организациях исполнительских искусств, комплексным анализом их деятельности.
ПК-1 Способен к воплощению внешней художественной формы спектакля (концерта, представления) в соответствии с замыслом и авторским проектом художника-постановщика	**ПК-1.1** Знает теоретические основы сценографии, особенности творческого замысла художника-постановщика и технологии сценического оформления спектакля. **ПК-1.2** Умеет применять технические и технологические знания при реализации внешней художественной формы авторского проекта, в соответствующей области профессиональной деятельности **ПК-1.3** Владеет навыками совместной работы с художником-постановщиком во время создания сценического оборудования и проведения репетиций и спектаклей.	**Знать:** теоретические и практические основы и закономерности создания сценического оформления спектакля как целостной художественной среды; особенности творческого видения и авторского проекта художника-постановщика, его пластический, цветовой, световой и пространственный замысел; технологические возможности и средства сценического оформления (декорации, реквизит, костюмы, свет, видео и др.); принципы взаимодействия различных сценических элементов в создании художественной образности спектакля **Уметь:** интерпретировать и глубоко осмысливать творческий замысел художника-постановщика; разрабатывать концепцию сценографического решения, соответствующую авторскому проекту; воплощать сценографические элементы в материальном воплощении, обеспечивая целостность художественной формы; осуществлять творческое взаимодействие с режиссером, художником-постановщиком и другими специалистами **Владеть:** навыками применения различных технологических и художественно-выразительных средств сценографии; способностью к пространственному, колористическому и световому оформлению сценической среды; опытом создания целостного сценографического решения, отвечающего художественному замыслу спектакля; методами организации и координации работы сценографической группы
ПК-2 Способен использовать при оформлении спектаклей (концертов, представлений) новейшие достижения в области театрально-постановочной техники, технологии и новых материалов	**ПК-2.1.** Обладает комплексной информацией о средствах, инструментах и технологиях, используемых при производстве и эксплуатации компонентов сценического оформления в соответствии с областью профессиональной деятельности. **ПК-2.2.** Использует новейшие достижения в области театральной техники, технологии и новых материалов в технологических разработках, соответствующих области профессиональной деятельности. **ПК-2.3.** Применяет технические и технологические знания при реализации внешней художественной формы авторского проекта, в соответствующей области профессиональной деятельности	**Знать:** современные тенденции развития театрально-постановочной техники, новейшие технологические разработки и инновационные материалы; технические характеристики, возможности и особенности применения современного постановочного оборудования, включая световое, звуковое, видеооборудование, сценические механизмы и т.д.; принципы и методы интеграции инновационных технических решений в сценографическое оформление спектаклей, концертов, представлений; специфику использования нестандартных, экспериментальных материалов и технологий в сценическом дизайне **Уметь:** анализировать, оценивать и прогнозировать развитие театрально-постановочной техники и технологий; разрабатывать концепции сценографического оформления с использованием новейших технических возможностей; экспериментировать с инновационными материалами, приёмами и технологиями для создания уникальных художественных решений; организовывать эффективное взаимодействие с техническими службами для реализации нестандартных сценографических проектов **Владеть:** навыками работы с современным

		постановочным оборудованием, программным обеспечением; способностью к нестандартному творческому мышлению и креативному подходу в применении инновационных технических средств; опытом реализации оригинальных, технологически сложных сценографических решений с использованием новейших достижений; методами координации деятельности технических служб при воплощении инновационных сценографических проектов
ПК-3 Способен к разработке самостоятельно и/или с привлечением специалистов (консультантов) комплекса документации технического проекта сценического воплощения замысла художника-постановщика	**ПК-3.1.** Использует знания всех составляющих комплекса документации технического воплощения и реализации проекта спектакля (представления, концерта) и их особенности в соответствующей области профессиональной деятельности. **ПК-3.2.** Способен работать с проектной и рабочей технической и технологической документацией в профессиональной области. **ПК-3.3.** Использует различные компьютерные программы для создания документации, получения, хранения, переработки информации в профессиональной области.	**Знать:** основные виды и требования к технической документации для постановочных проектов; методику разработки технической документации: чертежей, эскизов, планов, спецификаций, смет и др.; технические характеристики и возможности современного сценического оборудования, материалов и конструкций; нормативные требования, стандарты и регламенты по безопасной эксплуатации сценической техники **Уметь:** разрабатывать полный комплект технической документации для реализации сценографического замысла; выполнять сложные технические чертежи, схемы, спецификации на основе эскизов художника-постановщика; согласовывать технические решения с проектно-конструкторскими, монтажными и эксплуатационными службами; рассчитывать необходимые ресурсы, материалы, бюджет для технической реализации проекта **Владеть:** навыками работы с профессиональным программным обеспечением для разработки технической документации; методами моделирования и виртуальной визуализации технических решений и сценографических объектов; опытом взаимодействия с техническими службами и подрядными организациями по реализации постановочных проектов; способностью к оперативному внесению изменений и корректировке технической документации

Шкала оценивания результатов промежуточной аттестации и критерии выставления оценок

Оценивание результатов промежуточной аттестации по дисциплине определяется шкалой оценивания: «отлично», «хорошо», «удовлетворительно», «неудовлетворительно», «зачтено», «не зачтено».

1. Устная форма: устный ответ на вопросы в форме собеседования по основным темам дисциплины.

Шкала оценивания	Критерии выставления оценок
Отлично/зачтено	Оценка «отлично» выставляется студенту, если он глубоко и прочно усвоил программный материал, исчерпывающе, последовательно, четко и логически стройно его излагает, умеет тесно увязывать теорию с практикой, свободно справляется с задачами, вопросами и другими видами применения знаний, причем не затрудняется с ответом при видоизменении заданий, использует в ответе материал разнообразных литературных источников, владеет разносторонними навыками и приемами выполнения практических задач

Хорошо/зачтено	Оценка «хорошо» выставляется студенту, если он твердо знает материал, грамотно и по существу излагает его, не допускает существенных неточностей в ответе на вопрос, правильно применяет теоретические положения при решении практических вопросов и задач, владеет необходимыми навыками и приемами их выполнения
Удовлетворительно/зачтено	Оценка «удовлетворительно» выставляется студенту, если он имеет знания только основного материала, но не усвоил его деталей, допускает неточности, недостаточно правильные формулировки, нарушения логической последовательности в изложении программного материала, испытывает затруднения при выполнении практических работ
Неудовлетворительно/ не зачтено	Оценка «неудовлетворительно» выставляется студенту, который не знает значительной части программного материала, допускает существенные ошибки, неуверенно, с большими затруднениями выполняет практические работы

2. Практическая работа – выполнение творческой работы

Шкала оценивания	Критерии выставления оценок
«Отлично»	Проект отличается уникальностью и новизной подхода, содержит творческие находки и свежие идеи. Работа выполнена на высоком уровне, все элементы гармонично сочетаются друг с другом, нет технических недостатков. Проект полностью соответствует поставленным целям и задачам, а также техническим и эстетическим стандартам. Автор не боится экспериментировать, использует необычные материалы и техники, выходит за рамки привычных стандартов. Студент демонстрирует глубокое знание всех аспектов технологии художественного оформления спектаклей, включая теоретические основы, технические процессы и практические навыки.Все задания выполнены без ошибок, качественно и своевременно. Студент показывает творческий подход к решению задач, применяя инновационные методы и нестандартные решения. Способен самостоятельно анализировать сложные задачи, находить и использовать дополнительную литературу, разрабатывать собственные проекты.
«Хорошо»	Идея проекта интересна, хотя и не обладает полной оригинальностью. Есть элементы новизны, но они не настолько выражены. Работа выполнена достаточно аккуратно, но есть небольшие недостатки в технике или оформлении. Проект в целом отвечает поставленным целям, но некоторые аспекты могли бы быть проработаны лучше. Автор проявил инициативу и креативность, но мог бы пойти дальше в своих экспериментах. Студент уверенно владеет основными понятиями и методами дисциплины, но может допускать незначительные ошибки в теории или практике. Задания выполняются правильно, но могут содержать мелкие недочеты. Творческий подход присутствует, однако студенту иногда не хватает оригинальности решений. Может работать над заданиями вне аудиторных занятий, но требует дополнительного контроля со стороны преподавателя.
«Удовлетворительно»	Идея проекта банальная и не вызывает особого интереса. Отсутствуют оригинальные подходы и новаторские решения. Работа выполнена небрежно, присутствуют явные технические огрехи и недостатки в оформлении. Проект частично отвечает поставленным целям, но многие важные аспекты упущены или плохо реализованы. Автор ограничился стандартным решением проблемы, не проявив желания экспериментировать и искать новые пути. Студент знает базовые аспекты дисциплины, но допускает значительные ошибки в понимании сложных тем. Практическая деятельность характеризуется недостаточной точностью и аккуратностью. Задания выполнены с ошибками, часто отсутствуют элементы творчества и новаторства. Качество работ оставляет желать лучшего. Выполняет задания лишь под контролем преподавателя, не стремится к углубленному изучению темы.
«Неудовлетворительно»	Проект абсолютно лишен творческих элементов, повторяет уже существующие работы без внесения каких-либо изменений. Работа выполнена крайне небрежно, имеет множество технических дефектов и грубо оформлена. Проект не достигает поставленных целей, многие важные аспекты отсутствуют или выполнены неправильно. Автор не проявил никакого интереса к проекту, использовал стандартные шаблоны и не пытался внести что-то новое. Студент не освоил даже базовых понятий

	курса, постоянно допускает грубые ошибки в ответах и практической деятельности. Работы либо вовсе не представлены, либо содержат серьезные ошибки, делающие их непригодными для использования. Отсутствие интереса к предмету, полное отсутствие попыток самостоятельного изучения материала.

1-7 семестры

Требования к творческому проекту

ВВЕДЕНИЕ

В данном разделе ТП необходимо указать основную направленность работы и подробно изложить исходную информацию по спектаклю, на основе которой выполнялась художественно-технологическая разработка проекта сценографии. Структурно введение не разделяется на главы, параграфы и подпункты. В этой части ТП обязательно следует сформулировать и раскрыть:

1) Цель ТР. У ТП должна быть одна цель. Её правильной постановке необходимо уделить особое внимание, т.к. оценка ТР будет даваться, в том числе, исходя из достижения в работе студентом заявленной цели.

2) Задачи ТП. Задачи определяются исходя из цели работы. Это обычно делается в форме перечисления (проанализировать (исследовать)..., раскрыть содержание…, дать характеристику…, разработать рекомендации..., обобщить..., выявить..., доказать..., внедрить..., показать..., выработать..., изыскать..., найти..., изучить..., определить..., описать..., установить..., выяснить..., установить взаимосвязь... и т.п.). Формулировки задач необходимо делать тщательнее, поскольку описание их решения должно составить содержание глав курсовой работы. Это важно также и потому, что и названия глав довольно часто рождаются из формулировок задач работы. В последующем, при написании заключения целесообразно сделать выводы, отражающие достижение цели и выполнение задач работы.

3) Объект исследования. Емкая справка по спектаклю: наименование театра, перечисление авторов спектакля, дата премьеры и т.п. Ключевые факты о спектакле.

4) Предмет исследования. Предметом исследования выступают такие стороны художественно-технологического решения указанного спектакля, на которые в ТП сделан акцент.

5) Актуальность темы. Для раскрытия актуальности выбранной темы необходимо определить уровень существующей на современном этапе разработанности выбранной темы в других работах, а также показать суть существующих и требующих разрешения проблем.

6) Методологическая и теоретическая основа исследования. Обзор источников информации о спектакле (видеозапись спектакля; фотографии спектакля, диалог с художником и т.п.), которые были использованы при выполнении ТП.

Раздел 1. ИНФОРМАЦИЯ О СПЕКТАКЛЕ

Информацию о спектакле необходимо изложить в соответствии со следующей структурой:

1.1. Произведение

- Название (в том числе на языке оригинала);
- Жанр произведения;
- Дата создания (дата первой публикации);
- Автор (драматург, автор инсценировки, композитор, автор либретто) + контекст написания данного произведения;
- История создания произведения;
- Место и время действия;
- Действующие лица;
- Сюжет пьесы (по действиям) / Содержание либретто (по актам) - текст музыкально-сценического произведения (оперы, балета, оперетты и т.п.; с указанием произведения, которое лежит в основе сюжета) / Инсценировка (с указанием первоисточника) / другой (литературный или иной) источник;
- Где и когда состоялась премьера (первая постановка);
- Сценическая история произведения;
- Значимые постановки.

1.2. Описание спектакля

- Название выбранного спектакля;
- Дата премьеры (дата восстановления);
- Продолжительность спектакля;
- Количество антрактов;

- Срок эксплуатации спектакля (исключён из репертуара);
- Театр (площадка / копродукция);
- История театра (история места): создание, строительство здания, архитектор, значимость для театрального контекста, этапные постановки, режиссёры, художники и проч.;
- Тип сцены, зрительный зал, конфигурация зрительного зала, расположение зрителей).

1.3. Создатели спектакля
- Творчество художника;
- Творчество режиссёра / хореографа;
- Творчество художника по свету;
- Творчество художника по костюмам.

1.4. Исследование сценографии
- Эпоха (время действия указанное в произведении и время действия в спектакле: сравнение, анализ); стиль; архитектура; быт; материальная культура; иконография (описание);
- Описание сценографии спектакля (по актам, действиям, картинам).

Все источники информации (видеозапись спектакля, фотографии спектакля, видеосюжеты о спектакле, отзывы в прессе, интервью с создателями спектакля, литература и др.) должны быть указаны в разделе «Список использованных источников»

Раздел 2. АНАЛИЗ РЕАЛИЗАЦИИ ДЕКОРАЦИОННОГО ОФОРМЛЕНИЯ СПЕКТАКЛЯ

2.1. Художественный проект сценографии спектакля

В данном подразделе необходимо представить полученную от художника информацию о сценографии спектакля:
- фотографии макета художника;
- сценографическая партитура спектакля (эскизы сценографии или фото с подписями по картинам);
- скриншоты трехмерной модели от художника (при наличии);
- иконографический материал от художника (при наличии);
- опись декорационного оформления от художника (при наличии).

2.2. Художественно-технологический проект декорационного оформления

1) Сценический комплекс театра Техническое описание сценической площадки на основе паспорта сценической площадки (паспорт должен быть вынесен в приложение). Описание особенностей данной сцены, влияющих на технологическое решение и способы монтажа. Фотографии сценического комплекса и зрительного зала (при целесообразности).

2) Анализ художественно-технологического проекта декорационного оформления

На основе полученной в театре информации необходимо описать:
- технологические задачи, которые реализованы в декорационном оформлении;
- особенности адаптации декорационного оформления к сценической площадке;
- кем и в какие сроки была выполнена проектно-расчетная документация;
- правки, внесенные в проект в период подготовки к производству и т.п. Проектно-расчетная документация, полученная в театре, должна быть использована в качестве иллюстраций к тексту или вынесена в приложения:
- монтировочная опись;
- чертежи общего вида комплекса декорационного оформления спектакля по картинам;
- чертежи общего вида отдельных элементов декорационного оформления.

2.3. Производство декорационного оформления В данном подразделе необходимо представить информацию о:
- производственных мастерских, в которых изготовлено декорационное оформление;
- конструктивных решениях элементов декорационного оформления;
- использованных производственных технологиях;
- положительных и отрицательных сторонах реализованных конструкций. Производственная (рабочая) документация, полученная в театре, фотографии конструкций должны быть использованы в качестве иллюстраций к тексту или вынесены в приложения.

2.4. Эксплуатация декорационного оформления

1) Монтаж декорационного оформления Подробное описание процесса монтажа декорационного оформления, подкрепленное фотографиями. В том числе, необходимо указать общее время монтажа декорационного оформления и количество сотрудников ХПЧ, задействованных в процессе.

2) Светотехнический комплекс спектакля Описание технологии светового оформления спектакля, процесса монтажа и проведения спектакля для реализации художественно-световых

задач. Эксплуатационная документация, полученная в театре, фотографии световых картин должны быть использованы в качестве иллюстраций к тексту или вынесены в приложения.

Раздел 3. ХУДОЖЕСТВЕННО-ТЕХНОЛОГИЧЕСКАЯ РАЗРАБОТКА ДЕКОРАЦИОННОГО ОФОРМЛЕНИЯ СПЕКТАКЛЯ

3.1. Визуализация проекта сценографии

1) Графический анализ композиционной структуры сценографического решения.

2) Фотографии макета, выполненного студентом.

3) Иконографический материал (большая часть может быть вынесена в приложение).

3.2. Декорационное оформление, вписанное в сценическую площадку

1) Сводные чертежи общего вида декорационного оформления спектакля, вписанного в пространство сцены (проверка совмещения всех картин в одном чертеже).

2) Чертежи общего вида комплекса декорационного оформления по картинам.

3) Изображения по картинам спектакля, созданные на основе выполненной студентом трехмерной модели декорационного оформления, вписанного в сценическую площадку.

4) Схема размещения светового оборудования. Описание разработанной технологии светового оформления спектакля.

3.3. Художественно-технологическая разработка элементов декорационного оформления

1) Монтировочная опись (вынести в приложение).

2) Чертежи общего вида декорационного оформления (вынести в приложение при целесообразности).

3) Обоснование выбора собственных технологических решений.

3.4. Конструктивная разработка декорационного оформления

1) Рабочие чертежи основных элементов декорационного оформления.

2) Расчеты элементов декораций.

3) Инструкция по сборке 1 элемента декорационного оформления

Подраздел может быть дополнен иными документами исходя из индивидуального состава ТР.

4. ЗАКЛЮЧЕНИЕ Выводы, сделанные на основе выполнения ТП

3. Письменная форма: выполнение тестовых заданий. Тестовые задания выполняются в течение 45 минут и состоят из 20-30 вопросов разных типов. Преподаватель готовит несколько вариантов тестовых заданий.

Шкала оценивания	Критерии выставления оценок
Отлично/зачтено	85 – 100 %
Хорошо/зачтено	75 – 84 %
Удовлетворительно/зачтено	65 – 74 %
Неудовлетворительно/ не зачтено	0 – 64 %

ОЦЕНОЧНЫЕ МАТЕРИАЛЫ
(типовые контрольные задания и иные материалы) для проведения промежуточной аттестации и оценки сформированности компетенций по дисциплине (модулю)

Примерный перечень вопросов/заданий для проведения промежуточной аттестации

Задание 1. *Прочитайте текст задания и установите последовательность.*

Прочитайте следующий текст, описывающий процесс работы над творческим проектом, и установите правильную последовательность действий:

1. Создание монтировочной описи
2. Создание макета
3. Создание черновой прирезки
4. Создание чертежей общего вида

Запишите соответствующую последовательность цифр слева направо

1	4	3	2

Задание 11. *Прочитайте текст задания и установите соответствие.*

Сопоставьте производственные цеха с их основной деятельностью.
К каждой позиции, данной в левом столбце, подберите соответствующую позицию из правого столбца:

ЦЕХ		**ДЕЯТЕЛЬНОСТЬ**	
А	Столярный цех	1	Изготовление мягких декораций: пошив, аппликация, художественная роспись, а также цифровая печать на тканях.
Б	Живописно-декорационный цех	2	Изготовление бутафории, реквизита; создание скульптуры, фактур, художественная роспись
В	Бутафорский цех	3	Изготовление жестких объемных декораций из металла
Г	Слесарный цех	4	Изготовление жестких объемных декораций из пиломатериалов

Запишите выбранные цифры под соответствующими буквами

А	**Б**	**В**	**Г**
4	**1**	**2**	**3**

Задание 19. *Прочитайте текст задания, выберите правильный ответ и запишите аргументы, обосновывающие правильность ответа*

Вопрос: Какой цех вы записали бы в колонку монтировочной описи для изготовления комплекта бескаркасной одежды сцены?

1. Столярный цех
2. Слесарный цех
3. Бутафорский цех
4. Живописно-декорационный цех

Ответ: 4. Живописно-декорационный цех

Обоснование: «Одеждой сцены», как правило называют комплект декораций, состоящий из кулис, падуг и задника. Если такая декорация не имеет в своей основе жесткого каркаса, то она считается мягкой декорацией. Изготовлением мягких декораций занимается живописно-декорационный цех.

Задание 36. *Прочитайте текст задания и запишите развернутый обоснованный ответ.*

Вопрос: Роль подбора иконографического материала для работы над проектом.

Ответ: Иконографический материал представляет собой смысловой анализ эскиза: подбор изображений, служащих визуальной информацией для идентификации того, что изображено на эскизе. Поиск вариантов и соотнесение того, что художник изобразил на эскизе с реальными объектами и предметами – конкретными источниками. Иконографический материал должен нести в себе информацию о художественной и смысловой конкретизации объекта, выявление его первоначального смысла и назначения.

9. МЕТОДИЧЕСКИЕ МАТЕРИАЛЫ

9.1. Методические рекомендации для подготовки к практическому (семинарскому) занятию

Семинарское занятие является традиционной и распространенной формой организации самостоятельной работы студентов при изучении дисциплин.

Самостоятельная подготовка к семинару направлена:

на развитие способности к чтению научной и иной литературы;

на поиск дополнительной информации, позволяющей глубже разобраться в некоторых вопросах;

на выделение при работе с разными источниками необходимой информации, которая требуется для полного ответа на вопросы плана семинарского занятия;

на выработку умения правильно выписывать высказывания авторов из имеющихся источников информации, оформлять их по библиографическим нормам;

на развитие умения осуществлять анализ выбранных источников информации;

на подготовку собственного выступления по обсуждаемым вопросам;

на формирование навыка оперативного реагирования на разные мнения, которые могут возникать при обсуждении тех или иных научных проблем.

Чтобы наиболее рационально и полно использовать все возможности семинара как вида занятия, для подготовки к нему необходимо:

внимательно прочитать конспект лекции по данной тематике;

ознакомиться с соответствующим разделом учебника;

проработать дополнительную литературу и источники;

решить задачи и выполнить другие письменные задания.

При подготовке к семинару:

проанализируйте тему семинара, подумайте о цели и основных проблемах, вынесенных на обсуждение;

внимательно прочитайте материал, данный преподавателем по этой теме на лекции;

изучите рекомендованную литературу, делая при этом конспекты прочитанного или выписки, которые понадобятся при обсуждении на семинаре;

постарайтесь сформулировать свое мнение по каждому вопросу и аргументирование его обосновать;

запишите возникшие во время самостоятельной работы с учебниками и научной литературой вопросы, чтобы затем на семинаре получить на них ответы.

В процессе работы на семинаре:

внимательно слушайте выступления других участников семинара, старайтесь соотнести, сопоставить их высказывания со своим мнением;

активно участвуйте в обсуждении рассматриваемых вопросов, не бойтесь высказывать свое мнение, но старайтесь, чтобы оно было подкреплено убедительными доводами;

если вы не согласны с чьим-то мнением, смело критикуйте его, но помните, что критика должна быть обоснованной и конструктивной, т. е. нести в себе какое-то конкретное предложение в качестве альтернативы;

после семинара кратко сформулируйте окончательный правильный ответ на вопросы, которые были рассмотрены.

Семинар помогает студентам глубоко овладеть предметом, способствует развитию у них умения самостоятельно работать с учебной литературой и первоисточниками, освоению ими методов научной работы и приобретению навыков научной аргументации, научного мышления.

Памятка «Правила запоминания»

Чтобы разобраться в материале, в процессе чтения или слушания необходимо проводить активную мыслительную обработку материала. В этом случае запоминание будет результатом этой активной работы над материалом и без специальных усилий, направленных на запоминание, не потребуется.

Правила запоминания:

Сосредоточься, нацелься на запоминание.

Старайся понять основной смысл излагаемого материала, иначе будет действовать механическая память, которая менее продуктивна, чем логическая.

Удели особое внимание структуре материала, уясни, чем вызвана такая последовательность его изложения.

Найди смысловые опорные пункты в материале, составь план, соотнеси эти пункты с планом.

Отдели основополагающий материал от иллюстративного, который запоминать не нужно.

Уясни, что ты уже знал и что узнал нового, и сравни новое с тем, что ты знал раньше.

Произнеси несколько раз новые слова, даты.

Проговори вслух формулировки выводов, законов.

Воспроизведи весь материал по плану, стараясь мысленно вообразить прочитанное.

9.2. Методические рекомендации по изучению дополнительной литературы (работа с учебной литературой, методическими материалами по теме)

Важной составляющей учебного процесса в вузе является работа с учебной и методической литературой. Самостоятельная работа студента с учебником позволяет осуществлять подготовку ко всем видам занятий: семинарским, практическим, тестированию, зачетам, экзаменам, вести научно-исследовательскую деятельность. В последние годы можно заметить тот факт, что студенты в вузе при подготовке к занятиям стали все меньше пользоваться учебниками, составлять конспекты. Причин тому множество, но в том числе и элементарное неумение пользоваться учебной литературой.

Учебник – основной и ведущий вид учебной литературы, в нем систематизировано, в сжатом виде излагается основной учебный материал на доступном студенту языке. Однако как пользоваться учебником студентов не учат. Зачастую вузы ограничиваются лишь несколькими методическими рекомендациями: «Читать внимательно, вдумчиво, вести конспект и т.д.». Однако, чтобы материал был усвоен, его мало прочесть, его необходимо понять.

В процессе работы с учебной и научной литературой студент может:

делать записи по ходу чтения в виде простого или развернутого плана (создавать перечень основных вопросов, рассмотренных в источнике);

составлять тезисы (цитирование наиболее важных мест статьи или монографии, короткое изложение основных мыслей автора);

готовить аннотации (краткое обобщение основных вопросов работы);

создавать конспекты (развернутые тезисы, которые).

Выбрав нужный источник, следует найти интересующий раздел по оглавлению или алфавитному указателю, а также одноименный раздел конспекта лекций или учебного пособия. В случае возникших затруднений в понимании учебного материала следует обратиться к другим источникам, где изложение может оказаться более доступным.

Приемы работы с текстом:

1. Проверка по вопросам учебника (устная и письменная);
2. Постановка вопросов к тексту;
3. Взаимная проверка по вопросам в парах;
4. Подробный или краткий пересказ;
5. Пересказ с опорой на план, ключевые слова, на иллюстрации или сочетание этих элементов (опорный конспект)
6. Составление конспекта в виде:
   - Плана
   - Схем
   - Таблиц
   - Тезисов
7. Комментирование
8. Иллюстрации к тексту
9. Пересказ в парах с опорой на конспект (планы, выписки и схемы);
10. Устное и письменное аннотирование с опорой на конспект;
11. Устное и письменное реферирование (констатирующее и критическое);
12. Устное и письменное рецензирование;
13. Выступления на семинарах;
14. Подготовка учебных докладов и обзорных рефератов (по нескольким источникам);
15. Групповая дискуссия и т.д.

Постановка вопросов к тексту. Этот прием является основным в процессе уяснения содержания, ведет к всестороннему пониманию учебного текста. Понимание текста складывается из понимания отдельных слов, предложений, логической структуры всего текста, его основной идеи и смысла, а также подтекста и общего замысла автора.

Поэтому вопросы могут возникать к разным аспектам текста: к непонятным словам и предложениям, к непонятным логическим связям между предложениями и абзацами текста, к связям содержания читаемого текста с другими текстами на эту тему. Этот прием учит не пропускать ни одного непонятного места в тексте, тут же формулировать вопрос и искать на него ответ.

Составления плана. План есть перечисление всех текстовых субъектов (т.е. тем текста).

Для того чтобы составить план, надо последовательно задавать себе в процессе чтения вопрос "о чем здесь говорится?", вычленять с помощью этого вопроса субъекты высказывания и записывать их в виде пунктов плана.

План может быть простой из нескольких пунктов или развернутый, состоящий из пунктов и подпунктов.

План может быть выполнен в двух формах:

1) в тезисной форме.

2) в форме номинативных (назывных) предложений. Пункты плана совпадают с информативными центрами абзацев.

Составление схемы. Схема — это графическое изображение логических связей между основными текстовыми субъектами. Средствами графического изображения являются геометрические фигуры (прямоугольники и др.) и их соединения (линии, стрелки), а также символические изображения и рисунки предметов. Схема отличается от плана наличием связей между элементами. Связи придают картине целостность и наглядность.

Тезирование (выписки основных суждений). Процесс тезирования состоит в формулировании основных тезисов (положений, утверждений, выводов) изучаемого текста. Тезисы могут быть составлены целиком из авторских высказываний (суждений), и тогда они пишутся в кавычках в виде прямых цитат. Если же тезисы формулируются самим читателем, тогда они излагаются в виде реферативного текста с помощью использования глаголов. Например: автор анализирует, отмечает, сравнивает, доказывает, объясняет и т.п.

Составление таблицы. Этот прием используется для обобщения и систематизации учебной информации, извлеченной из некоторого раздела.

Сокращения в конспектах.

При конспектировании допускается сокращенная запись слов. Но нельзя сокращать слова как попало. Недописанные слова и фразы через какое- то время теряют смысл, забываются, их значение может исказиться.

Для сокращения записи необходимо помнить несколько правил:

В письменной речи наибольшее количество информации приходится на первые буквы слов, поэтому при сокращении прилагательных и причастий можно сохранять 3-4 буквы и окончания. Например: положительный – полж-ный.

Окончания слов в русском языке играют большую роль, поэтому нельзя сокращать те окончания, которые обозначают признаки предметных отношений.

Можно при записи пропускать гласные, поскольку в русском языке смысловая нагрузка ложится на согласные, а гласные выполняют формообразующую функцию. Например: журналист – жрнлст.

Термины, новые слова и понятия записывать полностью. Например: Спектральным анализом наз-ют мет-д исслд-ния химсчк-го сост-ва раз-ных вещ-в по их спектрам испск-ия и поглщ-ия.

Использовать общепринятые сокращения слов и аббревиатур. Например: абсолютный – абс., автономный – авт.

Использовать знаки, получившие название кванторов, которые применяют в конспектах для сокращенной записи. Отработать свою, понятную через любое время систему сокращений.

ПАМЯТКА СТУДЕНТУ

работа с учебной литературой

При чтении не пропускайте ни одного слова, которое Вам непонятно.

Если перестали понимать смысл текста, то вернитесь назад до того места, где начали затрудняться. Причиной непонимания бывают, как правило, иностранные слова, термины. В таком случае обращайтесь к словарям.

Составление терминологического словаря, работа над основными понятиями также поможет в освоении материала.

Научитесь самостоятельно приобретать знания, работать с книгой, со средствами получения и обработки информации.

Научитесь пользоваться словарями, делать выписки, составлять текстовые таблицы, графики, логические схемы.

Особое внимание обратите на развитие интеллектуальных умений и навыков, умение самостоятельно выявлять причины событий, составлять сводные таблицы.

Научитесь анализировать, сравнивать, обобщать, доказывать на основе нескольких источников.

Научитесь вычленять главное, проблему, выдвигать гипотезу.

Добейтесь чтения со скоростью не менее 150 слов в минуту, при этом сразу выделяйте главное и таким образом кратко конспектируйте.

Изучаемый материал надо воспринимать не мозаично (тогда всё главное), а целостно, то есть вести логическую проработку материала по ходу чтения и при этом составлять логические цепочки (схемы).

Больше работайте с карандашом в руке, делайте записи, схемы и т.д. Это способствует лучшему усвоению, запоминанию.

ПРАВИЛА САМОСТОЯТЕЛЬНОЙ РАБОТЫ С УЧЕБНОЙ ЛИТЕРАТУРОЙ

Составить перечень книг, с которыми Вам следует познакомиться; «не старайтесь запомнить всё, что вам в ближайшее время не понадобится, – запомните только, где это можно отыскать».

Сам такой перечень должен быть систематизированным (что необходимо для семинаров, что для экзаменов, что пригодится для написания курсовых и дипломных работ, а что Вас интересует за рамками официальной учебной деятельности, то есть что может расширить Вашу общую культуру...).

Обязательно выписывать все выходные данные по каждой книге (при написании курсовых и дипломных работ это позволит очень сэкономить время).

Разобраться для себя, какие книги (или какие главы книг) следует прочитать более внимательно, а какие – просто просмотреть.

Естественно, все прочитанные книги, учебники и статьи следует конспектировать, но это не означает, что надо конспектировать «все подряд»: можно выписывать кратко основные идеи автора и иногда приводить наиболее яркие и показательные цитаты (с указанием страниц).

Если Вы раньше мало работали с научной литературой, то следует выработать в себе способность «воспринимать» сложные тексты; для этого лучший приём – научиться «читать медленно», когда Вам понятно каждое прочитанное слово (а если слово незнакомое, то либо с помощью словаря, либо с помощью преподавателя обязательно его узнать), и это может занять немалое время (у кого-то – до нескольких недель и даже месяцев); опыт показывает, что после этого студент каким-то «чудом» начинает буквально заглатывать книги и чуть ли не видеть «сквозь обложку», стоящая это работа или нет...

Чтение научного текста является частью познавательной деятельности. Её цель – извлечение из текста необходимой информации. От того на сколько осознанна читающим собственная внутренняя установка при обращении к печатному слову (найти нужные сведения, усвоить информацию полностью или частично, критически проанализировать материал и т.п.) во многом зависит эффективность осуществляемого действия.

9.3. Методические рекомендации по созданию предварительных планировок и прирезки макета

Подготовительный период создания новой постановки. Создание художником предварительных планировок и прирезки макета.

Работа над будущим спектаклем начинается с визита художника и режиссера в театр. До начала подготовки эскизов, макета и планировок художнику и режиссеру необходимо ознакомиться со сценическим комплексом, с его техническими возможностями и ограничениями, которые им необходимо будет учесть в работе над спектаклем.

Художнику и режиссеру важно в театре встретиться и провести техническое совещание с руководителями и основными специалистами ХПЧ театра, обсудить технические возможности и ограничения сценического комплекса, наличие подъемного оборудования на колосниках и его характеристики, наличие люков в планшете сцены, наличие подъемно-опускных площадок и их характеристики, наличие и размер карманов и арьера. Необходимо уточнить высоту колосников и, соответственно, максимальную высоту декораций, которые должны уйти наверх на штанкетах, грузоподъемность штанкетов, диаметр штанкетной трубы и возможность синхронизации штанкетов.

Специалистам ХПЧ важно обратить внимание художника и режиссера на ограничения, связанные с пожарной безопасностью и правилами охраны труда в театрах.

На техническом совещании специалистам ХПЧ театра необходимо передать художнику в электронном виде и на бумаге:

Техническое описание сценического комплекса.

Планировку и разрез сцены в масштабе 1:20, 1:25, 1:50 или 1:100 (зависит от размера сценического комплекса).

Планировка и разрез должны включать сцену, зрительный зал, карманы и арьер.

Бланк развески декораций с указанием номеров штанкетов, расстоянием между осями штанкетов и расстоянием от красной линии до оси штанкета.

Список и характеристики имеющегося дежурного оборудования.

Список дежурных мягких декораций с описанием и размерами.

Список осветительского оборудования на складе.

Планировку и разрез с развеской осветительского оборудования на мосту, софитах, галереях и на выносе в зале.

Список видеооборудования.

Планировку и разрез с указанием расположения видеопроекционного оборудования.

На основании предварительных эскизов оформления и полученной от ХПЧ театра технической информации художник-постановщик готовит предварительные развеску, планировки и боковой вид, определяет основные размеры деталей оформления и их размещение, проверяет видимость и намечает предварительный порядок проведения декорационных перемен в картинах и актах.

На основании предварительных эскизов оформления, планировок и бокового вида художник-постановщик подготавливает прирезку макета (черновой макет) в М1:20 или 1:25. Прирезка из картона дает предварительную информацию о взаимном размещении мягких и жестких декораций на сцене, габаритах декораций, высоте декорационных станков, дает возможность определить возможный порядок декорационных перемен в картинах и актах с использованием сценического арьера и карманов. В процессе работы над прирезкой вносятся изменения, которые учитываются в развеске и планировках.

По готовности прирезки макета и планировок желательно, а в случае технически сложных постановок с большим количеством перемен необходимо, согласовать прирезку и планировки с руководством и специалистами ХПЧ театра.

Прирезка и планировки обсуждаются с основными специалистами ХПЧ театра.

На совещание приглашаются, в том числе, главный художник-технолог, художник по свету и главный машинист сцены.

Совещание ведет технический директор или заведующий ХПЧ театра.

В прирезке и на планировках еще раз детально проверяются: общее размещение декораций, отсутствие выхода декораций за красные линии, высоты декораций, возможность размещения их в сценическом арьере и в карманах. Проверяются также высоты обыгрываемых артистами станков и наличие ограждений; декорационные перемены между картинами и актами. Обсуждаются предварительно предполагаемые специальные эффекты с участием артистов или акробатов, видеопроекция, участие в спектакле животных.

Принятые в целом или с замечаниями и пожеланиями прирезка макета, предварительные планировки и разрез являются основой создания чистового макета, финальных планировок и разреза.

Работа ХПЧ с художником-постановщиком и режиссером-постановщиком над чистовым макетом и планировками.

Следующий этап работы – создание чистового макета в М1:20 или 1:25, финальных планировок и разреза.

Чистовой макет делается на основании эскизов оформления, прирезки макета (чернового макета), габаритных чертежей и на основе предварительных планировок и разреза.

Чистовой макет - это художественный образ будущего спектакля. Чистовой макет дает представление не только о размерах и расположении деталей на сцене, но и о фактурах, цвете, материалах, степени проработки деталей, ясно разделяет обыгрываемые детали декораций и рабочие детали - например, лестницы, станки и фуры. Показывает окончательные монтировочные решения и окончательные композиционные решения.

В чистовом макете еще раз проверяются декорационные перемены в картинах и актах. Если в спектакле планируется использовать поворотный круг, стационарный или накладной, его необходимо изготовить в макете. Если художественное и (или) техническое решение основано на использовании фур, их необходимо изготовить в макете и использовать в проработке перемен в картинах и актах.

В чистовом макете необходимо показать мягкие декорации и одежду сцены, дежурную или специальную. Высота мягких декораций в макете должна учитывать высоту колосников и длину

штанкетов. В процессе работы над чистовым макетом у художника могут возникнуть вопросы, которые оперативно обсуждаются и решаются со специалистами ХПЧ театра. В ходе работы художник вносит изменения и дополнения, которые в зависимости от сложности дополнительно согласуются со специалистами ХПЧ театра. На основе чистового макета составляются финальные планировки и разрез декораций.

Подготовка и проведение технического совета в театре. Проектные материалы, представляемые режиссером и художником на техническом совете.

Готовый чистовой макет, принятый режиссером-постановщиком, утверждается художественным советом, техническим советом, пожарной службой и службой охраны труда театра. На художественном совете, как правило, режиссер и художник представляют макет, эскизы декораций и эскизы костюмов. На художественном совете обсуждается художественная концепция в целом, режиссерское решение, костюмы, в том числе и количество костюмов, при необходимости обсуждается свет и видеоряд.

Со стороны постановочной группы в техническом совете принимают участие режиссер, художник, художник по костюмам, художник по свету и художник по видео.

На техническом совете постановочная группа должна представить и передать в ХПЧ следующие проектные материалы:

Макет в подмакетнике в М1:20 или 1:25.

Эскизы по актам и картинам.

Планировки по актам и картинам и разрез сцены в М1:20, 1:25 или 1:50.

Цветные эскизы мягких декораций в М1:20 или 1:25.

Цветные эскизы жестких декораций в М1:20 или 1:25, если детали макета живописно проработаны недостаточно подробно.

Образцы фактур.

Образцы материалов.

Образцы выкрасок.

Иконографические материалы.

Габаритные чертежи в масштабе М1:20, 1:25 или 1:50 на все мягкие и жесткие детали декораций.

Список и цветные эскизы (фотографии) с размерами мебели, бутафории и реквизита.

Цветные эскизы костюмов.

Цветные эскизы аксессуаров.

Образцы выкрасок для костюмов.

Образцы материалов для костюмов.

Иконографические материалы для костюмов.

Список и развеску осветительского оборудования, включая список и характеристики оборудования, которое необходимо закупить дополнительно.

АВТОНОМНАЯ НЕКОММЕРЧЕСКАЯ ОРГАНИЗАЦИЯ ВЫСШЕГО ОБРАЗОВАНИЯ
«ВЫСШАЯ ШКОЛА СЦЕНИЧЕСКИХ ИСКУССТВ»

Факультет ТЕАТРОВЕДЕНИЯ И ТЕАТРАЛЬНЫХ ТЕХНОЛОГИЙ

УТВЕРЖДАЮ

Ректор Райкин К.А.

«02» июня 2025 г.

РАБОЧАЯ ПРОГРАММА ДИСЦИПЛИНЫ *(МОДУЛЯ)*

ТЕАТРАЛЬНО-ТЕХНИЧЕСКАЯ ГРАФИКА

Основная профессиональная образовательная программа
высшего образования – программа бакалавриата по направлению подготовки
52.03.04 ТЕХНОЛОГИЯ ХУДОЖЕСТВЕННОГО ОФОРМЛЕНИЯ СПЕКТАКЛЯ

Направленность (профиль):
СЦЕНИЧЕСКОЕ ОФОРМЛЕНИЕ СПЕКТАКЛЯ
(ХУДОЖНИК-ТЕХНОЛОГ СЦЕНЫ)

Квалификация выпускника
БАКАЛАВР

Москва
2025

Содержание

1. Цель и задачи освоения дисциплины (модуля)

2. Перечень планируемых результатов обучения по дисциплине (модулю), соотнесенных с индикаторами достижения компетенций, обеспечивающие достижение результатов освоения образовательной программы.

3. Место дисциплины в структуре образовательной программы

4. Объем дисциплины (модуля) в зачетных единицах с указанием количества академических часов, выделенных на контактную работу обучающихся с преподавателем (по видам учебных занятий) и на самостоятельную работу обучающихся

5. Содержание дисциплины (модуля), структурированное по темам, разделам с указанием количества академических часов и видов учебных занятий

5.1. Содержание разделов, тем дисциплины (модуля)

5.2. Содержание семинарских/практических занятий

5.3. Самостоятельная работа обучающихся по освоению дисциплины (модуля)

6. Учебно-методическое и информационное обеспечение дисциплины

6.1. Электронный образовательный ресурс

6.2. Перечень основной и дополнительной литературы, необходимой для освоения дисциплины

6.3. Перечень ресурсов информационно-телекоммуникационной сети «Интернет», используемых при освоении дисциплины

7. Описание материально-технической базы, необходимой для осуществления образовательного процесса по дисциплине

7.1. Перечень программного обеспечения

7.2. Материально-техническое обеспечение

8. ФОНД ОЦЕНОЧНЫХ СРЕДСТВ ДЛЯ ПРОВЕДЕНИЯ ПРОМЕЖУТОЧНОЙ АТТЕСТАЦИИ И ТЕКУЩЕГО КОНТРОЛЯ УСПЕВАЕМОСТИ ПО ДИСЦИПЛИНЕ (МОДУЛЮ)

8.1. Текущий контроль успеваемости

8.2. Промежуточная аттестация

9. МЕТОДИЧЕСКИЕ МАТЕРИАЛЫ

Рабочая программа дисциплины:
«Театрально-техническая графика»

Рабочая программа дисциплины разработана в соответствии с требованиями Федерального государственного образовательного стандарта высшего образования – бакалавриат по направлению подготовки 52.03.04 Технология художественного оформления спектакля, утвержденным приказом Министерства образования и науки Российской Федерации от 16.11.2017 г. № 1123.

Организация-разработчик: АНО «Высшая школа сценических искусств»

1. Цель и задачи освоения дисциплины (модуля)

Цель освоения дисциплины: формирование знаний и навыков, необходимых для выполнения и чтения технических чертежей, составления конструкторской и технической документации, используемой в театральном производстве.

Задачи дисциплины: изучение способов получения определенных графических моделей пространства, основанных на ортогональном проецировании и умении решать на этих моделях задачи связанные с пространственными формами и отношениями.

2. Перечень планируемых результатов обучения по дисциплине (модулю), соотнесенных с индикаторами достижения компетенций, обеспечивающие достижение результатов освоения образовательной программы

Компетенция	Индикатор достижения компетенции (ИД)	Планируемый результат обучения по дисциплине, соотнесенный с ИД
ОПК-3 Способен понимать принципы работы современных информационных технологий и использовать их для решения задач профессиональной деятельности	**ОПК-3.1** Знает основные принципы работы современных информационных технологий и возможности их использования для решения задач профессиональной деятельности **ОПК-3.2** Умеет анализировать принципы работы современных информационных технологий для поиска, отбора и обработки информации в профессиональной деятельности **ОПК-3.3** Использует современные информационные технологии для решения задач профессиональной деятельности.	**Знать:** особенности поиска информации в области искусства и принципы работы современных информационных технологий, в том числе в информационных системах сети Интернет. **Уметь:** осуществлять поиск, сбор, хранение, обработку, представление, распространение и систематизацию информации с применением современных информационных технологий; **Владеть:** навыками применения современных информационных технологий для решения задач профессиональной деятельности
ПК-3 Способен к разработке самостоятельно и/или с привлечением специалистов (консультантов) комплекса документации технического проекта сценического воплощения замысла художника-постановщика	**ПК-3.1.** Использует знания всех составляющих комплекса документации технического воплощения и реализации проекта спектакля (представления, концерта) и их особенности в соответствующей области профессиональной деятельности. **ПК-3.2.** Способен работать с проектной и рабочей технической и технологической документацией в профессиональной области. **ПК-3.3.** Использует различные компьютерные программы для создания документации, получения, хранения, переработки информации в профессиональной области.	**Знать:** основные виды и требования к технической документации для постановочных проектов; методику разработки технической документации: чертежей, эскизов, планов, спецификаций, смет и др.; технические характеристики и возможности современного сценического оборудования, материалов и конструкций; нормативные требования, стандарты и регламенты по безопасной эксплуатации сценической техники **Уметь:** разрабатывать полный комплект технической документации для реализации сценографического замысла; выполнять сложные технические чертежи, схемы, спецификации на основе эскизов художника-постановщика; согласовывать технические решения с проектно-конструкторскими, монтажными и эксплуатационными службами; рассчитывать необходимые ресурсы, материалы, бюджет для технической реализации проекта **Владеть:** навыками работы с профессиональным программным обеспечением для разработки технической документации; методами моделирования и

		виртуальной визуализации технических решений и сценографических объектов; опытом взаимодействия с техническими службами и подрядными организациями по реализации постановочных проектов; способностью к оперативному внесению изменений и корректировке технической документации

3. Место дисциплины в структуре образовательной программы

Дисциплина *(модуль)* «Театрально-техническая графика» относится к обязательной части Блока 1 «Дисциплины (модули)» образовательной программы.

4. Объем дисциплины (модуля) в зачетных единицах с указанием количества академических часов, выделенных на контактную работу обучающихся с преподавателем (по видам учебных занятий) и на самостоятельную работу обучающихся

Вид учебной работы		Трудоемкость					
		зач. ед.	час.	по семестрам, час.			
				1	2	3	4
Общая трудоемкость по учебному плану		**4**	**144**	***72***	***72***		
Лекции (Л)			8	8			
Практические занятия (Пр)			60	24	36		
Контроль самостоятельной работы (КСР)							
Самостоятельная работа (СРС)			64	36	28		
Консультация			2		2		
Промежуточная аттестации	Экзамен		6		6		
	Зачет/зачет с оценкой		4	4			

5. Содержание дисциплины (модуля), структурированное по темам, разделам с указанием количества академических часов и видов учебных занятий

№ п/п	Наименование раздела, темы	Количество академических часов – всего	из них					Формируемые компетенции
			Лекции	Практические	Семинарские	Самостоятельная работа	Консультации	
1	Тема 1.Введение в дисциплину. Графическое оформление чертежей.	8	2	2		4		ОПК; ПК-3
2	Тема 2. Приемы вычерчивания контура технических деталей.	8	2	2		4		ОПК; ПК-3
3	Тема 3. Преображение проекций. Поверхности и тела.	8	2	4		4		ОПК; ПК-3
4	Тема 4. Позиционные и метрические задачи.	8	2	4		6		ОПК; ПК-3
5	Тема 5. Основы начертательной геометрии	10		4		6		ОПК; ПК-3
6	Тема 6. Проецирование точки и прямой.	10		4		6		ОПК; ПК-3
7	Тема 7. Плоскость, линии и точки в плоскости	10		4		6		ОПК; ПК-3
8	Тема 8. Преобразование проекций.	6		4		2		ОПК; ПК-3
9	Тема 9. Поверхности и тела. Аксонометрические проекции.	6		4		2		ОПК; ПК-3
10	Тема 10. Пересечение поверхностей геометрических тел плоскостями.	8		4		4		ОПК; ПК-3
11	Тема 11. Технический чертеж и его	8		4		4		ОПК; ПК-3

	назначение							
12	Тема 12. Разъемные и неразъемные соединения.	8		4		4		ОПК; ПК-3
13	Тема 13. Эскиз и чертеж детали.	8		4		4		ОПК; ПК-3
14	Тема 14. Сборочный чертеж.	8		4		4		ОПК; ПК-3
15	Тема 15. Чтение чертежей.	8		4		4		ОПК; ПК-3
Подготовка к зачету/экзамену		**12**				**10**	**2**	ОПК; ПК-3
Итого объём часов дисциплины		**144**	**8**	**60**		**74**	**2**	

5.1. Содержание разделов, тем дисциплины (модуля)

Тема 1.Введение в дисциплину. Графическое оформление чертежей.

Структура курса. Сопряженность с другими курсами профессионального цикла подготовки специалиста. Практическое применение курса в работе художников-технологов сцены. Форматы чертежа. ГОСТ 2.301-68. Основные и дополнительные форматы. Основная надпись. Линии чертежа. ГОСТ 2.303-68. Рассматриваются типы линий, применяемые для выполнения чертежей. Способы выполнения линий чертежа. Шрифты чертежные. Типы чертежного шрифта. ГОСТ 2.304-81. Размеры шрифтов. Масштабы. ГОСТ 2.302-68. Численные, линейные, пропорциональные масштабы. Основные правила нанесения размеров. ГОСТ 2.307-68. Правила нанесения размерных чисел. Линейный и угловые размеры. Размерные и выносные линии. Размеры радиусов, диаметров, квадрата, фасок. Углы, конусность.

Тема 2. Приемы вычерчивания контура технических деталей.

Различные построения для вычерчивания деталей. Построение перпендикуляров, деление отрезков, углов и окружностей на равные части. Золотое сечение. Способ триангуляции, координатный способ. Понятие о сопряжении. Построение сопряжений двух дуг дугой заданного радиуса (внешнее, внутреннее, смешанное). Сопряжение дуги и прямой, скругление вершин углов. Точки перехода. Центр сопряжения. Построение касательных к дуге заданного радиуса. Внешнее, внутреннее, смешанное касание. Лекальные кривые. Свойства различных лекальных кривых. Способы построения.

Тема 3. Преображение проекций. Поверхности и тела.

Способы перемены плоскостей проекций. Нахождение истинной величины прямой, плоскости. Преобразование прямой и плоскости в проецирующие, определения недостающих координат. Способ вращения и способ совмещения. Нахождение истинных величин прямой и плоскости. Поверхности. Геометрические тела. Многогранники, тела вращения.

Тема 4. Позиционные и метрические задачи.

Проецирование геометрических тел. Эпюры, развертки. Точки на поверхности геометрических тел. Аксонометрические проекции. Общие сведения. Виды аксонометрических проекций. Аксонометрические оси, коэффициенты искажения. Аксонометрия плоских фигур. Построение окружности в аксонометрии. Аксонометрические проекции геометрических тел. Построение аксонометрической проекции призмы пирамиды, конуса, цилиндра. Нахождение точек на поверхности различных геометрических тел.

Тема 5. Основы начертательной геометрии.

Цели и задачи курса. Сопряженность курса «Начертательной геометрии» с другими курсами профессионального цикла. Место предмета в общем курсе ТТГ.

Тема 6. Проецирование точки и прямой.

Методы проецирования. Проецирование точки. Проецирование на одну плоскость проекций. Проецирование на три плоскости проекций. Метод Г.Монжа. Эпюр Г.Монжа. Координаты точки. Частные случаи положения точки. Проецирование прямой. Проекции прямой. Эпюр прямой. Прямая общего положения. Прямые частного положения (эпюр и аксонометрия). Следы прямой. Натуральная длина отрезка. Нахождение следов прямой. Нахождение истинной величины отрезка методом прямоугольного треугольника. Деление отрезка в заданном отношении. Взаимное положение прямых в пространстве. Параллельные прямые, пересекающиеся прямые, скрещивающиеся прямые. «Конкурирующие точки». Проецирование прямого угла.

Проецирование перпендикуляров на плоскость проекций. Определение кратчайшего расстояния

Тема 7. Плоскость, линии и точки в плоскости.

Способы задания плоскостей. Эпюры плоскостей. Плоскость общего положения. Плоскости частного положения. Эпюры плоскостей, заданные следами плоскости и плоскими фигурами. Точка в плоскости. Главные линии плоскости. Горизонталь, фронталь, линия наибольшего ската. Эпюры построения проекций главных линий плоскости. Нахождение точек, принадлежащих плоскости. Взаимное положение плоскостей. Параллельные плоскости. Пересекающиеся плоскости. Пресечение прямой и плоскости. Прямая перпендикулярная плоскости. Построение линии пересечения плоскостей. Определение кратчайшего расстояния. Определение видимости плоскостей и прямых

Тема 8. Преобразование проекций.

Основные сведения. Позиционные и метрические задачи. Способы перемены плоскостей проекций. Нахождение истинной величины прямой, плоскости. Преобразование прямой и плоскости в проецирующие, определения недостающих координат. Способ вращения и способ совмещения. Нахождение истинных величин прямой и плоскости.

Тема 9. Поверхности и тела. Аксонометрические проекции.

Поверхности. Геометрические тела. Многогранники, тела вращения. Проецирование геометрических тел. Эпюры, развертки. Точки на поверхности геометрических тел. Аксонометрические проекции. Общие сведения. Виды аксонометрических проекций. Аксонометрические оси, коэффициенты искажения. Аксонометрия плоских фигур. Построение окружности в аксонометрии. Аксонометрические проекции геометрических тел. Построение аксонометрической проекции призмы пирамиды, конуса, цилиндра. Нахождение точек на поверхности различных геометрических тел.

Тема 10. Пересечение поверхностей геометрических тел плоскостями.

Сечение тел плоскостью. Сечение гранных тел проецирующими плоскостями. Построение эпюров усеченных фигур. Нахождение истинных величин фигур сечения. Построение разверток, усеченных геометрических тел. Сечение тел вращения. Построение эпюров усеченных тел вращения. Фигуры сечения тел вращения (конуса и цилиндра). Нахождение истинных величин фигуры сечения. Развертки усеченных тел вращения. Взаимное пересечение поверхностей геометрических тел. Построение линии пересечения геометрических тел на эпюре и в аксонометрии. Развертки геометрических тел с линией пересечения (видимой, невидимой). Аксонометрия пересекающихся геометрических тел

Тема 11. Технический чертеж и его назначение.

Введение. Общие сведения. Виды изделий (ГОСТ 2.101-68). Изображения. Виды. Понятие вида. Основные, дополнительные, местные виды. Расположение видов на чертеже. Обозначение видов. Разрезы. Простые и сложные разделы. Названия, расположение, обозначения разрезов на чертежах. Сечения. Обозначение и изображение сечения на чертежах. Условности и упрощения технических чертежей.

Тема 12. Разъемные и неразъемные соединения.

Общие сведения. Резьбовые; шпоночные; шлицевые соединения. Сварные, клепаные соединения. Общая характеристика соединений. Изображение и обозначение резьбы. Параметры резьбы. Виды резьбы. Изображения резьбы. Обозначение различных резьб. Оформление чертежей деталей с резьбой. Изображение резьбовых соединений. Понятие о стандартных изделиях. Изображение крепежных деталей. Болтовое соединение. Соединение шпилькой. Винтовое соединение. Изображение трубного соединения. Шпоночные соединения. Виды шпонок. Изображение шпоночных пазов на валу и ступице колеса. ГОСТы на шпонки и шпоночные пазы. Шлицевые соединения. Конструкции шлицевых соединений. ГОСТы на шлицевое соединение. Изображение сварного соединения. Виды и способы сварки. Обозначение и изображение сварных швов.

Тема 13. Эскиз и чертеж детали.

Общие положения. Виды чертежей. Чертеж детали. Сборочный чертеж. Спецификация. Эскиз детали. Эскиз детали с натуры. Измерительные инструменты. Эскиз детали с натуры. Порядок выполнения эскиза. Глазомерный масштаб. Технический рисунок. Выполнение чертежа по проверенному эскизу.

Тема 14. Сборочный чертеж.

Общие положения. Содержание сборочного чертежа. Размеры на сборочном чертеже. Спецификация, позиционные номера. Выполнение эскизов для сборочного чертежа. Порядок выполнения эскиза детали. Сопряженные детали. Выполнение сборочного чертежа. Последовательность выполнения сборочного чертежа. Разрезы и сечения на сборочном чертеже. Заполнение спецификации.

Тема 15. Чтение чертежей.

Общие положения. Деталирование. Выполнение чертежа детали. Масштаб изображения. Простановка размеров. Сопряженные размеры. Технический рисунок по правилам аксонометрии для каждой детали.

5.2. Содержание семинарских занятий

Тема: Графическое оформление чертежей. Приемы вычерчивания контура технических деталей.

Вопросы для обсуждения:

1. Форматы чертежа. ГОСТ 2.301-68
2. Основные правила нанесения размеров. ГОСТ 2.307-68.
3. Различные построения для вычерчивания деталей.
4. Понятие о сопряжении.
5. Лекальные кривые.

Тема: Преображение проекций. Поверхности и тела.

Вопросы для обсуждения:

1. Способы перемены плоскостей проекций.
2. Преобразование прямой и плоскости в проецирующие, определения недостающих координат.
3. Способ вращения и способ совмещения.
4. Поверхности. Геометрические тела. Многогранники, тела вращения.
5. Аксонометрические проекции.
6. Аксонометрические проекции геометрических тел.

Тема: Основы начертательной геометрии. Проецирование точки и прямой.

Вопросы для обсуждения:

1. Методы проецирования.
2. Проецирование прямой.
3. Следы прямой. Натуральная длина отрезка.
4. Взаимное положение прямых в пространстве.
5. Проецирование прямого угла.

Тема: Плоскость, линии и точки в плоскости.

Вопросы для обсуждения:

1. Способы задания плоскостей.
2. Главные линии плоскости.
3. Взаимное положение плоскостей.

Тема: Основы начертательной геометрии. Преобразование проекций.

Вопросы для обсуждения:

1. Позиционные и метрические задачи.
2. Способы перемены плоскостей проекций.
3. Способ вращения и способ совмещения.

Тема: Поверхности и тела. Аксонометрические проекции.

Вопросы для обсуждения:

1. Поверхности. Геометрические тела.
2. Проецирование геометрических тел
3. Аксонометрические проекции. Общие сведения.
4. Аксонометрия плоских фигур.

Тема: Пересечение поверхностей геометрических тел плоскостями.

Вопросы для обсуждения:

1. Сечение тел плоскостью.
2. Сечение тел вращения.
3. Взаимное пересечение поверхностей геометрических тел.

Тема: Техническое черчение. Технический чертеж и его назначение.

Вопросы для обсуждения:

1. Виды изделий (ГОСТ 2.101-68). Изображения.
2. Виды.
3. Разрезы. Простые и сложные разделы.
4. Обозначение и изображение сечения на чертежах.
5. Условности и упрощения технических чертежей.

Тема: Разъемные и неразъемные соединения.

Вопросы для обсуждения:

1. Общая характеристика соединений.
2. Изображение и обозначение резьбы.
3. Изображение резьбовых соединений.
4. Шпоночные соединения
5. Шлицевые соединения.
6. Изображение сварного соединения.

Тема: Эскиз и чертеж детали.

Вопросы для обсуждения:

1. Виды чертежей. Чертеж детали.
2. Сборочный чертеж. Спецификация.
3. Эскиз детали с натуры.
4. Порядок выполнения эскиза.
5. Выполнение чертежа по проверенному эскизу.

Тема: Сборочный чертеж. Чтение чертежей.

Вопросы для обсуждения:

1. Содержание сборочного чертежа.
2. Размеры на сборочном чертеже.
3. Выполнение эскизов для сборочного чертежа
4. Выполнение сборочного чертежа.
5. Выполнение чертежа детали. Масштаб изображения.
6. Простановка размеров. Сопряженные размеры.
7. Технический рисунок по правилам аксонометрии для каждой детали.

Примерная тематика практических занятий

Графическая работа по основным разделам курса

Графическое оформление чертежей.

1. Линии чертежа. Графическая работа на формате А4 – вычерчивание по образцу различных типов линий.

2. Шрифты чертёжные. Графическая работа на формате А4. Начертание шрифтом № 10 всего русского алфавита прописными и строчными буквами и ряда цифр от 1 до 10.

3. Сопряжения. Графическая работа на формате А3 по индивидуальным заданиям. Вычерчивание различных контуров деталей с применением знаний по выполнению разнообразных приёмов построения сопряжений и касательных.

Преображение проекций. Поверхности и тела.

1. Проверочная работа на тему «Проецирование точки»
2. Проверочная работа на тему «Проецирование прямой».
3. Контрольная работа на тему «Прямая»
4. Контрольная работа на тему «Плоскость» с решением метрических и позиционных

задач.

Графическое задание по вычерчиванию усечённых фигур на четырёх листах формата А3.

Лист 1. Усечённая призма с отверстием: эпюр, развёртка, аксонометрия.

Лист 2. Усечённая пирамида с отверстием: эпюр, развёртка поверхности фигуры, развёртка отверстия, аксонометрия.

Лист 3. Усечённый цилиндр: эпюр, развёртка поверхности фигуры, аксонометрия.

Лист 4. Усечённый конус с отверстием: эпюр, развёртка поверхности фигуры, развёртка отверстия, аксонометрия.

Графическая работа «Взаимное пересечение поверхностей» на формате А3.

Построение на эпюре линии пересечения двух фигур; развёртки входящих в соединение фигур с нахождением линий пересечения; аксонометрия пересекающихся фигур с указанием линии пересечения.

Все чертежи выполняются по единому плану:

1. Построение эпюра усечённой фигуры.
2. Нахождение проекций отверстия.
3. Нахождение истинной величины фигуры сечения и частей поверхности отверстия.
4. Построение развёртки усечённой фигуры с отверстием.
5. Построение развёртки отверстия.
6. Построение аксонометрической проекции усечённой фигуры с отверстием.

Основы начертательной геометрии

1. Самостоятельная графическая работа на тему «Виды, разрезы, сечения».

Лист 1. Формат А3. «Сложные разрезы». По указанным секущим плоскостям выполняются сложные разрезы.

Лист 2. Формат А3. «Разрезы». Студент самостоятельно выбирает необходимые для предложенного варианта изделия разрезы.

Лист 3. Формат А3. «Сечения». По указанным секущим плоскостям выполняются соответствующие сечения.

2. Контрольная работа на тему «Виды, разрезы, сечения».

3. Выполнение графической работы по теме «Изображение резьбовых соединений». Формат А3. По предложенному варианту необходимо соединить детали болтом, шпилькой и винтом.

4. Итоговая самостоятельна работа по деталированию сборочного чертежа. По заданному сборочному чертежу студент выполняет 5-6 чертежей деталей со всеми требованиями, предъявляемыми к чертежу детали. К чертежу каждой детали выполняется технический рисунок (по правилам аксонометрии).

5.3. Самостоятельная работа обучающихся по освоению дисциплины (модуля)

Раздел (тема) дисциплин, его содержание	Вид, содержание самостоятельной работы
Тема 1.Введение в дисциплину. Графическое оформление чертежей.	Подготовка к семинарскому занятию, устному опросу Изучение дополнительной литературы (работа с учебной литературой, методическими материалами по теме) Поиск информации с использованием сети Интернет Просмотр DVD дисков с постановками технически интересных и сложных спектаклей. Просмотр спектаклей в режиме реального времени, монтировок интересных технических и сценографических решений. Изучение технических и технологических возможностей сценических площадок. Выполнение чертежей.
Тема 2. Приемы вычерчивания контура технических деталей.	
Тема 3. Преображение проекций. Поверхности и тела.	
Тема 4. Позиционные и метрические задачи.	
Тема 5. Основы начертательной геометрии	
Тема 6. Проецирование точки и прямой.	
Тема 7. Плоскость, линии и точки в плоскости	
Тема 8. Преобразование проекций.	
Тема 9. Поверхности и тела. Аксонометрические проекции.	
Тема 10. Пересечение поверхностей геометрических тел плоскостями.	
Тема 11. Технический чертеж и его назначение	
Тема 12. Разъемные и неразъемные соединения.	
Тема 13. Эскиз и чертеж детали.	

Тема 14. Сборочный чертеж.	
Тема 15. Чтение чертежей.	

6. Учебно-методическое и информационное обеспечение дисциплины

6.1. Электронный образовательный ресурс

1.	Электронная библиотечная система «Университетская Библиотека Онлайн»	http://www.biblioclub.ru/

6.2. Учебная и дополнительная литература

Основная литература:

1. Учаев, П. Н. Инженерная графика : учебник : [16+] / П. Н. Учаев, А. Г. Локтионов, К. П. Учаева ; под общ. ред. П. Н. Учаева. – Москва ; Вологда : Инфра-Инженерия, 2021. – 304 с. : ил., табл., схем. – Режим доступа: по подписке. – URL: https://biblioclub.ru/index.php?page=book&id=617477 (дата обращения: 08.10.2024). – Библиогр.: с. 293-294. – ISBN 978-5-9729-0655-0. – Текст : электронный.
2. Колесниченко, Н. М. Инженерная и компьютерная графика : учебное пособие : [12+] / Н. М. Колесниченко, Н. Н. Черняева. – 2-е изд. – Москва ; Вологда : Инфра-Инженерия, 2021. – 236 с. : ил., табл., схем., граф. – Режим доступа: по подписке. – URL: https://biblioclub.ru/index.php?page=book&id=617445 (дата обращения: 08.10.2024). – Библиогр. в кн. – ISBN 978-5-9729-0670-3. – Текст : электронный.
3. Баранова, Л. В. Инженерная графика : выполнение рабочих чертежей деталей : учебное пособие / Л. В. Баранова, Т. И. Сидякина, С. В. Лукинских ; науч. ред. Н. В. Семенова ; Уральский федеральный университет им. первого Президента России Б. Н. Ельцина. – Екатеринбург : Издательство Уральского университета, 2019. – 147 с. : схем., ил. – Режим доступа: по подписке. – URL: https://biblioclub.ru/index.php?page=book&id=697348 (дата обращения: 08.10.2024). – ISBN 978-5-7996-2782-9. – Текст : электронный.
4. Инженерная графика : учебное пособие : в 2 частях / С. И. Лазарев, В. И. Кочетов, С. А. Вязовов, В. Л. Головашин ; Тамбовский государственный технический университет. – Тамбов : Тамбовский государственный технический университет (ТГТУ), 2014. – Часть 1. – 80 с. : ил. – Режим доступа: по подписке. – URL: https://biblioclub.ru/index.php?page=book&id=277805 (дата обращения: 08.10.2024). – Библиогр.: с. 71-72. – Текст : электронный.
5. Гривцов, В. В. Инженерная графика : краткий курс лекций : учебное пособие : [16+] / В. В. Гривцов ; Южный федеральный университет, Инженерно-технологическая академия. – Таганрог : Южный федеральный университет, 2016. – 100 с. : схем., ил. – Режим доступа: по подписке. – URL: https://biblioclub.ru/index.php?page=book&id=493054 (дата обращения: 08.10.2024). – Библиогр. в кн. – ISBN 978-5-9275-2285-9. – Текст : электронный.

Дополнительная литература:

1. Дрозд, А. Н. Декоративная графика : практикум : [16+] / А. Н. Дрозд ; Кемеровский государственный институт культуры, Факультет визуальных искусств, Кафедра дизайна. – Кемерово : Кемеровский государственный университет культуры и искусств (КемГУКИ), 2018. – 60 с. : ил., табл. – Режим доступа: по подписке. –

URL: https://biblioclub.ru/index.php?page=book&id=613021 (дата обращения: 08.10.2024). – ISBN 978-5-8154-0418-2. – Текст : электронный.

2. Бесчастнов, Н. П. Сюжетная графика : учебное пособие / Н. П. Бесчастнов. – Москва : Владос, 2022. – 401 с. : табл. – (Изобразительное искусство). – Режим доступа: по подписке. – URL: https://biblioclub.ru/index.php?page=book&id=701333 (дата обращения: 08.10.2024). – Библиогр. в кн. – ISBN 978-5-00136-212-8. – Текст : электронный.

3. Бесчастнов, Н. П. Черно-белая графика : учебное пособие для студентов вузов (бакалавриат) : [16+] / Н. П. Бесчастнов. – 2-е изд., испр. и доп. – Москва : Владос, 2019. – 289 с. : ил. – (Изобразительное искусство). – Режим доступа: по подписке. – URL: https://biblioclub.ru/index.php?page=book&id=701272 (дата обращения: 08.10.2024). – Библиогр. в кн. – ISBN 978-5 00136-034-6. – Текст : электронный.

4. Бесчастнов, Н. П. Цветная графика : учебное пособие для студентов вузов (бакалавриат) : [16+] / Н. П. Бесчастнов. – Москва : Владос, 2019. – 225 с. : ил. – (Изобразительное искусство). – Режим доступа: по подписке. – URL: https://biblioclub.ru/index.php?page=book&id=701273 (дата обращения: 08.10.2024). – Библиогр. в кн. – ISBN 978-5-00136-035-3. – Текст : электронный.

5. Бесчастнов, Н. П. Портретная графика : учебное пособие / Н. П. Бесчастнов. – 3-е изд., испр. и доп. – Москва : Владос, 2021. – 385 с. : ил. – (Изобразительное искусство). – Режим доступа: по подписке. – URL: https://biblioclub.ru/index.php?page=book&id=701277 (дата обращения: 08.10.2024). – Библиогр. в кн. – ISBN 978-5-907433-56-4. – Текст : электронный.

6.3. Электронные и Internet-ресурсы

1.	Российская Государственная библиотека. Электронный каталог	http://www.rsl.ru/index.php?f=97
2.	Альдебаран.	http://aldebaran.ru/
3.	Библиотека Гумер.	https://www.gumer.info/
4.	Библиотека научной и студенческой информации	http://bibliofond.ru
5.	Научная педагогическая электронная библиотека	http://elib.gnpbu.ru/
6.	Научная электронная библиотека eLIBRARY.RU	http://e-library.ru
7.	Научная электронная библиотека КиберЛенинка	http://cyberleninka.ru
8.	Национальная электронная библиотека	http://нэб.рф
9.	Некоммерческая электронная библиотека «ImWerden»: искусство, театр, кино и музыка	http://imwerden.de/
10.	Портал культурного наследия России	http://www.culture.ru
11.	Российская государственная библиотека искусств	http://liart.ru/ru/
12.	Электронная библиотека учебников	http://studentam.net/
13.	Библиотека Максима Мошкова	http://lib.ru/
14.	Классика.ру	https://klassika.ru/
15.	Русская виртуальная библиотека	https://rvb.ru/
16.	Библиотека изобразительных искусств	http://www.artlib.ru/
17.	Электронные публикации Института русской литературы (Пушкинского Дома) РАН	http://lib.pushkinskijdom.ru/
18.	Журнальный зал	https://magazines.gorky.media/
19.	Энциклопедии Кирилла и Мефодия	http://www.megabook.ru

7. Описание материально-технической базы, необходимой для осуществления образовательного процесса по дисциплине

7.1. Перечень программного обеспечения

1.	Лицензионное программное обеспечение	**nanoCAD** – право на использование программы для ЭВМ Платформа nanoCAD 24.0 (основной модуль), сетевая - 14 рабочих мест Модули: 3D (14 доп. мест), Механика (14 доп. мест), Растр (14 доп. мест), СПДС (14 доп. мест), Топоплан (14 доп. мест) – образовательная Лицензия № NC240P-******; **nanoCAD** – право на использование программы для ЭВМ Платформа nanoCAD 24.0 (основной модуль), локальная - 5 рабочих мест Модули: 3D (5 доп. мест), Механика (5 доп. мест), Растр (5 доп. мест), СПДС (5 доп. мест), Топоплан (5 доп. мест) – образовательная Лицензия № NC240P-******; **GstarCAD 2025** с пакетом обновлений SP2 – сетевая лицензия на 14 ПК № A901-E907-6D01-0A00-****-****-****-****; **GstarCAD 2025** с пакетом обновлений SP2 – сетевая лицензия на 9 ПК № 5E01-E907-6D01-0A00 -****-****-****-****; **Мовавика Максимум 25:** Мовавика Видео, Мовавика Запись экрана, Мовавика Конвертер, Мовавика Фото, Мовавика Слайд-шоу, Мовавика Эффекты. – Лицензия-ключ 125689-02689-*****-*****-*****-*****-*****; **Capture 2024 for Windows** – лицензия для учебных заведений (https://www.capture.se/Buy/Licensing); **NANO Антивирус Pro** – лицензия (https://www.nanoav.ru); Windows XP, Microsoft windows 8, Microsoft office 2013;
2.	Свободно распространяемое программное обеспечение	OpenOffice: Writer, Calc, Impress, Draw, Base, Math, **MA 3D Software 3.9.61.3** (https://www.malighting.com/downloads/)
3.	Свободно распространяемое программное обеспечение отечественного производства	Яндекс.Браузер (https://browser.yandex.ru/), Dicter (https://www.dicter.ru/), Windows Player (https://windowsplayer.ru/), WindowsRar (https://windowsrar.ru/), PDFMaster (https://pdfmaster.ru/), ASTRA LINUX SPECIAL EDITION (https://astralinux.ru/products/astra-linux-special-edition/), LibreOffice (https://ru.libreoffice.org/), Okular (https://okular.kde.org/ru/download/), Редактор изображений Gimp (https://www.gimp.org/)

7.2. Материально-техническое обеспечение

№ п\п	Наименование помещений	Назначение помещений	Оснащенность (оборудование) помещений
1.	Учебная аудитория для проведения учебных занятий № 410	Учебная аудитория для проведения занятий лекционного и (или) семинарского типа и (или) групповые консультации, и (или) индивидуальную работу обучающихся (в том числе индивидуальные консультации), проведения практик, текущего контроля и промежуточной аттестации	– Рабочее место преподавателя: ПК-Моноблок Lenovo с доступом к сети Интернет и обеспечением доступа в электронную информационно-образовательную среду Института.. – Рабочее место обучающегося: 8 шт. ПК Моноблок Lenovo с доступом к сети Интернет и в ЭИОС Института.. – Мебель учебная (столы, стулья).
2.	Помещение для самостоятельной работы	Помещение для самостоятельной работы обучающихся	Читальный зал: – Посадочных мест: 15 – Рабочее место обучающегося: 15 шт. ПК Моноблок Lenovo с доступом к сети Интернет и в ЭИОС Вуза. – ЖК телевизор «Panasonic 42». – Учебная мебель (столы, стулья)

8. ФОНД ОЦЕНОЧНЫХ СРЕДСТВ ДЛЯ ПРОВЕДЕНИЯ ПРОМЕЖУТОЧНОЙ АТТЕСТАЦИИ И ТЕКУЩЕГО КОНТРОЛЯ УСПЕВАЕМОСТИ ПО ДИСЦИПЛИНЕ (МОДУЛЮ)

Показателями оценивания результатов текущего контроля успеваемости обучающихся по дисциплине является:

активность обучающегося в рамках аудиторных учебных занятий: на лекционных и семинарских (практических) занятиях – уровень знаний, умений и навыков, продемонстрированных обучающимся;

результаты самостоятельной работы: письменные работы (доклады, статьи и другие публикации, эссе и т.п.), творческие работы и объекты;

посещаемость учебных занятий по дисциплинам (модулям), практикам;

другие значимые результаты работы обучающегося.

Текущий контроль успеваемости по дисциплине (модулю) проводится в ходе семинарских (практических) занятий методами устного или письменного опроса (работ), в процессе выступлений обучающихся.

Критерии оценки и оценочные материалы для проведения текущего контроля успеваемости:

Устный опрос

Устный опрос проводится по пройденным темам курса в ходе семинарских занятий.

Шкала оценивания	Критерии выставления оценок
«Отлично»	1) полное раскрытие вопроса; 2)указание точных названий и определений; 3) правильная формулировка понятий и категорий; 4) самостоятельность ответа, умение вводить и использовать собственные классификации и квалификации, анализировать и делать собственные выводы по рассматриваемой теме; 5) использование дополнительной литературы и иных материалов и др.
«Хорошо»	1) недостаточно полное, по мнению преподавателя, раскрытие темы; 2) несущественные ошибки в определении понятий, категорий и т.п., кардинально не меняющих суть изложения; 3) использование устаревшей учебной литературы и других источников
«Удовлетворительно»	1) отражение лишь общего направления изложения лекционного материала и материала современных учебников; 2) наличие достаточного количества несущественных или одной-двух существенных ошибок в определении понятий и категорий и т. п.; 3) использование устаревшей учебной литературы и других источников; 4) неспособность осветить проблематику учебной дисциплины и др.
«Неудовлетворительно»	1) нераскрытые темы; 2) большое количество существенных ошибок; 3) отсутствие умений и навыков, обозначенных выше в качестве критериев выставления положительных оценок др.

Практическая работа

Практическая работа по основным разделам дисциплины выполняется в ходе семинарских/практических занятий.

Шкала оценивания	Критерии выставления оценок
«Отлично»	При выполнении практических заданий студент правильно решает поставленную преподавателем задачу, добивается грамотного композиционного решения. Содержание работы полностью соответствует теме работы. Работа имеет творческий характер, исполнена на высоком уровне исполнительского мастерства. Работа представлена в установленный преподавателем срок
«Хорошо»	При выполнении практических заданий правильно решает поставленную

	задачу. Содержание работы в достаточной степени соответствует теме. Работа выполнена самостоятельно. Исполнительская культура на достаточно хорошем уровне. Работа представлена в полном объеме и в установленный срок.
«Удовлетворительно»	При выполнении практических заданий студент правильно решает поставленную преподавателем задачу при низкой исполнительской культуре. Работа представлена не своевременно.
«Неудовлетворительно»	При выполнении практических заданий студент допускает грубые ошибки, показывает полное непонимание темы. Содержание работы не соответствует теме. Работа выполнена в неполном объеме. Исполнительская культура низкая

Примерные практические задания по основным разделам дисциплины

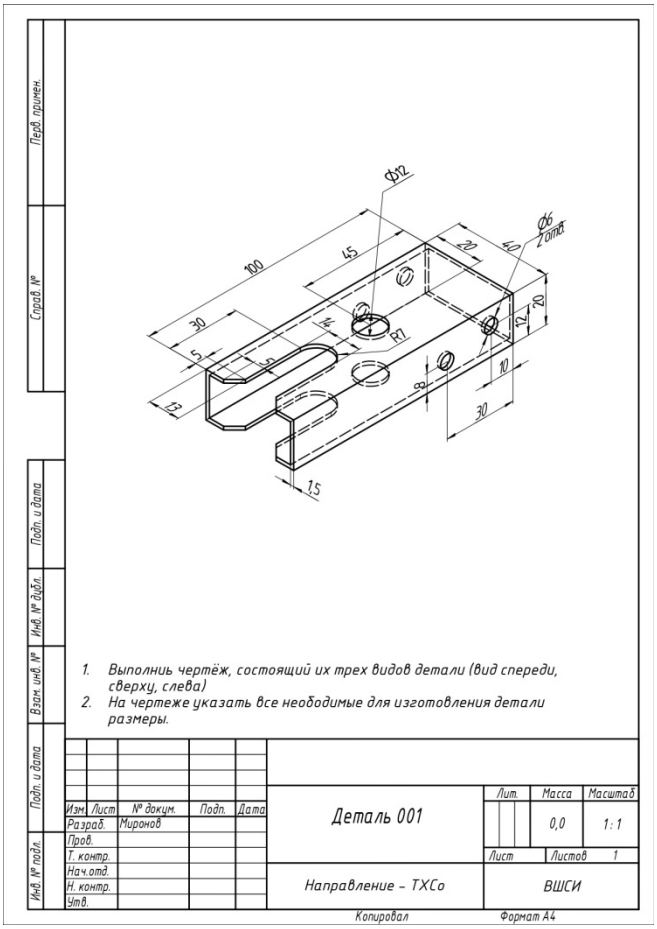

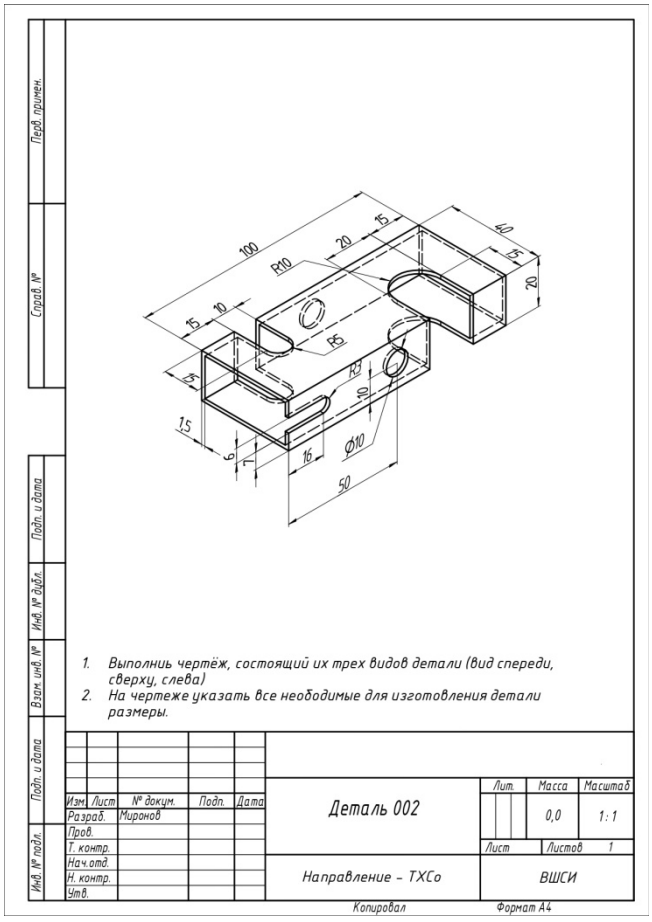

Доклад

Доклады по основным разделам дисциплины заслушиваются в ходе семинарских/практических занятий.

Шкала оценивания	Критерии выставления оценок
Отлично	Соответствие целям и задачам дисциплины, актуальность темы и рассматриваемых проблем, соответствие содержания заявленной теме, заявленная тема полностью раскрыта, рассмотрение дискуссионных вопросов по проблеме, сопоставлены различные точки зрения по рассматриваемому вопросу, научность языка изложения, логичность и последовательность в изложении материала, количество исследованной литературы, в том числе новейших источников по проблеме, четкость выводов,
Хорошо	Соответствие целям и задачам дисциплины, актуальность темы и рассматриваемых проблем, соответствие содержания заявленной теме,

	научность языка изложения, заявленная тема раскрыта недостаточно полно, отсутствуют новейшие литературные источники по проблеме,
Удовлетворительно	Соответствие целям и задачам дисциплины, содержание работы не в полной мере соответствует заявленной теме, заявленная тема раскрыта недостаточно полно, использовано небольшое количество научных источников, нарушена логичность и последовательность в изложении материала
Неудовлетворительно	Работа не соответствует целям и задачам дисциплины, содержание работы не соответствует заявленной теме, содержание работы изложено не научным стилем

Примерные темы докладов по основным разделам дисциплины

Основы и принципы:

1. Основные инструменты и материалы для театрально-технической графики: Обзор и сравнение.
2. Типы линий и их применение в чертежах театрального оборудования: Стандарты и условные обозначения.
3. Основы проекционного черчения: Виды проекций, аксонометрия, перспектива.
4. Масштабирование в театрально-технической графике: Выбор масштаба, точность и читаемость чертежей.
5. Шрифты и надписи в чертежах: Стандарты, разборчивость и эстетика.
6. Условные обозначения материалов в разрезах и сечениях: ГОСТ и международные стандарты.
7. Правила нанесения размеров и допусков на чертежах: Обеспечение точности изготовления.
8. Оформление чертежей: рамки, основные надписи, спецификации: Требования и примеры.
9. Разработка технического задания на создание чертежей театрального оборудования.
10. Эргономические принципы в театрально-технической графике: Удобство использования и обслуживания оборудования.

Чертежи элементов сценического оформления:

11. Чертежи декораций: станки, ширмы, задники: Конструктивные особенности и спецификации.
12. Чертежи кулис и падуг: Конструкция, крепление и перемещение.
13. Чертежи сценического пола: планшет сцены, люки, провалы: Требования к прочности и безопасности.
14. Чертежи мебели и реквизита для спектакля: Деталировка и спецификация материалов.
15. Чертежи костюмов и обуви: Развертки, детали и способы изготовления.
16. Чертежи головных уборов и париков: Конструкция, материалы и технология изготовления.
17. Чертежи сценического освещения: софиты, прожекторы, световые пушки: Размещение, крепление и подключение.
18. Чертежи звукового оборудования: акустические системы, микрофоны, усилители: Размещение, подключение и акустический расчет.
19. Чертежи механизмов сцены: подъемники, поворотные круги, лебедки: Кинематические схемы и расчеты.
20. Чертежи систем управления сценическим оборудованием: Схемы подключения, интерфейсы и протоколы.

Специализированные техники и технологии:

21. Разработка 3D-моделей театральных конструкций: Программы SketchUp, AutoCAD, Revit.
22. Создание анимационных роликов для демонстрации работы сценических механизмов: Программы 3ds Max, Blender.
23. Использование CAD-систем для автоматизации создания чертежей: Преимущества и недостатки.
24. Создание интерактивных чертежей с использованием QR-кодов и дополненной реальности: Новые возможности визуализации.

25. Разработка схем электроснабжения и управления освещением с использованием специализированного ПО.

26. Создание чертежей для лазерной резки и гравировки элементов декораций.

27. Применение 3D-печати для создания прототипов и деталей театрального оборудования.

Примеры и кейсы:

28. Анализ чертежей известных театральных зданий мира: Конструктивные решения и особенности.

29. Сравнение российских и зарубежных стандартов в театрально-технической графике: Обзор и отличия.

30. Разработка чертежей для реставрации исторических театральных механизмов и оборудования: Особенности и требования.

31. Создание чертежей для инклюзивных театральных постановок: Учет потребностей зрителей и артистов с ограниченными возможностями.

32. Экологические аспекты в выборе материалов и технологий для театрально-технической графики.

Тенденции и будущее:

33. Современные тенденции в театральном дизайне и оформлении: Новые материалы, технологии и стили.

34. Влияние цифровых технологий на развитие театрально-технической графики: Автоматизация, виртуализация, интерактивность.

35. Будущее театрально-технической графики: искусственный интеллект, нейронные сети, параметрическое проектирование.

8.2. Промежуточная аттестация

Промежуточная аттестация *Зачет/Зачет с оценкой/Экзамен* может проводиться в устной и/или письменной форме, в форме выполнения практических заданий.

Описание показателей оценивания формируемых компетенций

Компетенция	Индикатор достижения компетенции (ИД)	Планируемый результат обучения по дисциплине, соотнесенный с ИД
ПК-3 Способен к разработке самостоятельно и/или с привлечением специалистов (консультантов) комплекса документации технического проекта сценического воплощения замысла художника-постановщика	**ПК-3.1.** Использует знания всех составляющих комплекса документации технического воплощения и реализации проекта спектакля (представления, концерта) и их особенности в соответствующей области профессиональной деятельности. **ПК-3.2.** Способен работать с проектной и рабочей технической и технологической документацией в профессиональной области. **ПК-3.3.** Использует различные компьютерные программы для создания документации, получения, хранения, переработки информации в профессиональной области.	**Знать:** основные виды и требования к технической документации для постановочных проектов; методику разработки технической документации: чертежей, эскизов, планов, спецификаций, смет и др.; технические характеристики и возможности современного сценического оборудования, материалов и конструкций; нормативные требования, стандарты и регламенты по безопасной эксплуатации сценической техники **Уметь:** разрабатывать полный комплект технической документации для реализации сценографического замысла; выполнять сложные технические чертежи, схемы, спецификации на основе эскизов художника-постановщика; согласовывать технические решения с проектно-конструкторскими, монтажными и эксплуатационными службами; рассчитывать необходимые ресурсы, материалы, бюджет для технической реализации проекта **Владеть:** навыками работы с профессиональным программным обеспечением для разработки технической документации; методами моделирования и виртуальной визуализации технических решений и сценографических объектов;

		опытом взаимодействия с техническими службами и подрядными организациями по реализации постановочных проектов; способностью к оперативному внесению изменений и корректировке технической документации

Шкала оценивания результатов промежуточной аттестации и критерии выставления оценок

Оценивание результатов промежуточной аттестации по дисциплине определяется шкалой оценивания: «отлично», «хорошо», «удовлетворительно», «неудовлетворительно», «зачтено», «не зачтено».

1. Устная форма: устный ответ на вопросы в форме собеседования по основным темам дисциплины.

Шкала оценивания	Критерии выставления оценок
Отлично/зачтено	Оценка «отлично» выставляется студенту, если он глубоко и прочно усвоил программный материал, исчерпывающе, последовательно, четко и логически стройно его излагает, умеет тесно увязывать теорию с практикой, свободно справляется с задачами, вопросами и другими видами применения знаний, причем не затрудняется с ответом при видоизменении заданий, использует в ответе материал разнообразных литературных источников, владеет разносторонними навыками и приемами выполнения практических задач
Хорошо/зачтено	Оценка «хорошо» выставляется студенту, если он твердо знает материал, грамотно и по существу излагает его, не допускает существенных неточностей в ответе на вопрос, правильно применяет теоретические положения при решении практических вопросов и задач, владеет необходимыми навыками и приемами их выполнения
Удовлетворительно/зачтено	Оценка «удовлетворительно» выставляется студенту, если он имеет знания только основного материала, но не усвоил его деталей, допускает неточности, недостаточно правильные формулировки, нарушения логической последовательности в изложении программного материала, испытывает затруднения при выполнении практических работ
Неудовлетворительно/ не зачтено	Оценка «неудовлетворительно» выставляется студенту, который не знает значительной части программного материала, допускает существенные ошибки, неуверенно, с большими затруднениями выполняет практические работы

2. Практическая работа – выполнение чертежей. Оценка по практической работе в рамках текущего семестра выставляется на основании итоговой оценки, формируемой по результатам выполнения и успешной сдачи всех практических работ, предусмотренных курсом. Данная оценка является комплексной и отражает последовательную деятельность обучающегося на протяжении всего семестра, демонстрируя уровень освоения теоретического материала и способность к практическому применению полученных знаний и навыков. Успешное выполнение каждой практической работы рассматривается как необходимое условие для получения зачета/зачета с оценкой/ экзамена и подтверждает соответствие компетенциям, установленным для данной дисциплины.

Шкала оценивания	Критерии выставления оценок
«Отлично»	При выполнении практических заданий студент правильно решает поставленную преподавателем задачу, добивается грамотного композиционного решения. Работа исполнена на высоком уровне исполнительского мастерства.
«Хорошо»	При выполнении практических заданий правильно решает поставленную задачу. Содержание работы в достаточной степени соответствует теме. Работа выполнена самостоятельно. Исполнительская культура на достаточно хорошем уровне.
«Удовлетворительно»	При выполнении практических заданий студент правильно решает

	поставленную преподавателем задачу при низкой исполнительской культуре.
«Неудовлетворительно»	При выполнении практических заданий студент допускает грубые ошибки, показывает полное непонимание темы. Содержание работы не соответствует теме. Работа выполнена в неполном объеме. Исполнительская культура низкая.

3. Письменная форма: выполнение тестовых заданий. Тестовые задания выполняются в течение 45 минут и состоят из 20-30 вопросов разных типов. Преподаватель готовит несколько вариантов тестовых заданий.

Шкала оценивания	Критерии выставления оценок
Отлично/зачтено	85 – 100 %
Хорошо/зачтено	75 – 84 %
Удовлетворительно/зачтено	65 – 74 %
Неудовлетворительно/ не зачтено	0 – 64 %

ОЦЕНОЧНЫЕ МАТЕРИАЛЫ
(типовые контрольные задания и иные материалы) для проведения промежуточной аттестации и оценки сформированности компетенций по дисциплине (модулю)

Примерный перечень вопросов/заданий для проведения промежуточной аттестации

Задание 1. *Прочитайте текст задания и установите последовательность.*

При выполнении чертежа в программе NanoCAD, для того чтобы удлинить одну линию до другой, вам нужно выполнить следующие действия:

1. Выбрать линию до которой нужно удлинить.
2. Подтвердить выполнение команды нажатием клавиши «Enter» на клавиатуре.
3. Выбрать линию которую нужно удлинить.
4. Нажать на иконку оператора «Удлинить».

Запишите соответствующую последовательность цифр слева направо

4	**1**	**3**	**2**

Задание 9. *Прочитайте текст задания и установите соответствие.*

Соотнесите геометрические тела с их характерными признаками.
К каждой позиции, данной в левом столбце, подберите соответствующую позицию из правого столбца:

ГЕОМЕТРИЧЕСКИЕ ТЕЛА		ПРИЗНАКИ	
А	Шар	**1**	Ограничен одной замкнутой поверхностью
Б	Куб	**2**	Имеет шесть квадратных граней
В	Пирамида	**3**	Основанием является многоугольник, а боковые грани – треугольники
Г	Цилиндр	**4**	Ограничен двумя параллельными круглыми основаниями и цилиндрической боковой поверхностью

Запишите выбранные цифры под соответствующими буквами

А	Б	В	Г
1	**2**	**3**	**4**

Задание 13. *Прочитайте текст задания, выберите правильный ответ и запишите аргументы, обосновывающие правильность ответа*

Вопрос: В каких единицах проставляют численные значения линейных размеров на чертеже?

1.В сантиметрах
2.В дюймах
3.В миллиметрах
4.В метрах

Ответ: 3.В миллиметрах

Обоснование: Согласно ЕСКД линейные размеры указывают на чертеже в миллиметрах.

Задание 21. *Прочитайте текст задания и запишите развернутый обоснованный ответ.*

Вопрос: Как расшифровывается аббревиатура ЕСКД и что это такое?

Ответ: Единая система конструкторской документации - это комплекс межгосударственных стандартов, устанавливающих взаимосвязанные правила, требования и нормы по разработке, оформлению и обращению конструкторской документации.

9. МЕТОДИЧЕСКИЕ МАТЕРИАЛЫ

9.1. Методические рекомендации для подготовки к практическому (семинарскому) занятию

Семинарское занятие является традиционной и распространенной формой организации самостоятельной работы студентов при изучении дисциплин.

Самостоятельная подготовка к семинару направлена:

на развитие способности к чтению научной и иной литературы;

на поиск дополнительной информации, позволяющей глубже разобраться в некоторых вопросах;

на выделение при работе с разными источниками необходимой информации, которая требуется для полного ответа на вопросы плана семинарского занятия;

на выработку умения правильно выписывать высказывания авторов из имеющихся источников информации, оформлять их по библиографическим нормам;

на развитие умения осуществлять анализ выбранных источников информации;

на подготовку собственного выступления по обсуждаемым вопросам;

на формирование навыка оперативного реагирования на разные мнения, которые могут возникать при обсуждении тех или иных научных проблем.

Чтобы наиболее рационально и полно использовать все возможности семинара как вида занятия, для подготовки к нему необходимо:

внимательно прочитать конспект лекции по данной тематике;

ознакомиться с соответствующим разделом учебника;

проработать дополнительную литературу и источники;

решить задачи и выполнить другие письменные задания.

При подготовке к семинару:

проанализируйте тему семинара, подумайте о цели и основных проблемах, вынесенных на обсуждение;

внимательно прочитайте материал, данный преподавателем по этой теме на лекции;

изучите рекомендованную литературу, делая при этом конспекты прочитанного или выписки, которые понадобятся при обсуждении на семинаре;

постарайтесь сформулировать свое мнение по каждому вопросу и аргументирование его обосновать;

запишите возникшие во время самостоятельной работы с учебниками и научной литературой вопросы, чтобы затем на семинаре получить на них ответы.

В процессе работы на семинаре:

внимательно слушайте выступления других участников семинара, старайтесь соотнести, сопоставить их высказывания со своим мнением;

активно участвуйте в обсуждении рассматриваемых вопросов, не бойтесь высказывать свое мнение, но старайтесь, чтобы оно было подкреплено убедительными доводами;

если вы не согласны с чьим-то мнением, смело критикуйте его, но помните, что критика должна быть обоснованной и конструктивной, т. е. нести в себе какое-то конкретное предложение в качестве альтернативы;

после семинара кратко сформулируйте окончательный правильный ответ на вопросы, которые были рассмотрены.

Семинар помогает студентам глубоко овладеть предметом, способствует развитию у них умения самостоятельно работать с учебной литературой и первоисточниками, освоению ими методов научной работы и приобретению навыков научной аргументации, научного мышления.

Памятка «Правила запоминания»

Чтобы разобраться в материале, в процессе чтения или слушания необходимо проводить активную мыслительную обработку материала. В этом случае запоминание будет результатом этой активной работы над материалом и без специальных усилий, направленных на запоминание, не потребуется.

Правила запоминания:

Сосредоточься, нацелься на запоминание.

Старайся понять основной смысл излагаемого материала, иначе будет действовать механическая память, которая менее продуктивна, чем логическая.

Удели особое внимание структуре материала, уясни, чем вызвана такая последовательность его изложения.

Найди смысловые опорные пункты в материале, составь план, соотнеси эти пункты с планом.

Отдели основополагающий материал от иллюстративного, который запоминать не нужно.

Уясни, что ты уже знал и что узнал нового, и сравни новое с тем, что ты знал раньше.

Произнеси несколько раз новые слова, даты.

Проговори вслух формулировки выводов, законов.

Воспроизведи весь материал по плану, стараясь мысленно вообразить прочитанное.

9.2. Методические рекомендации по изучению дополнительной литературы (работа с учебной литературой, методическими материалами по теме)

Важной составляющей учебного процесса в вузе является работа с учебной и методической литературой. Самостоятельная работа студента с учебником позволяет осуществлять подготовку ко всем видам занятий: семинарским, практическим, тестированию, зачетам, экзаменам, вести научно-исследовательскую деятельность. В последние годы можно заметить тот факт, что студенты в вузе при подготовке к занятиям стали все меньше пользоваться учебниками, составлять конспекты. Причин тому множество, но в том числе и элементарное неумение пользоваться учебной литературой.

Учебник – основной и ведущий вид учебной литературы, в нем систематизировано, в сжатом виде излагается основной учебный материал на доступном студенту языке. Однако как пользоваться учебником студентов не учат. Зачастую вузы ограничиваются лишь несколькими методическими рекомендациями: «Читать внимательно, вдумчиво, вести конспект и т.д.». Однако, чтобы материал был усвоен, его мало прочесть, его необходимо понять.

В процессе работы с учебной и научной литературой студент может:

делать записи по ходу чтения в виде простого или развернутого плана (создавать перечень основных вопросов, рассмотренных в источнике);

составлять тезисы (цитирование наиболее важных мест статьи или монографии, короткое изложение основных мыслей автора);

готовить аннотации (краткое обобщение основных вопросов работы);

создавать конспекты (развернутые тезисы, которые).

Выбрав нужный источник, следует найти интересующий раздел по оглавлению или алфавитному указателю, а также одноименный раздел конспекта лекций или учебного пособия. В случае возникших затруднений в понимании учебного материала следует обратиться к другим источникам, где изложение может оказаться более доступным.

Приемы работы с текстом:

1. Проверка по вопросам учебника (устная и письменная);
2. Постановка вопросов к тексту;

3. Взаимная проверка по вопросам в парах;

4. Подробный или краткий пересказ;

5. Пересказ с опорой на план, ключевые слова, на иллюстрации или сочетание этих элементов (опорный конспект)

6. Составление конспекта в виде:

Плана

Схем

Таблиц

Тезисов

7. Комментирование

8. Иллюстрации к тексту

9. Пересказ в парах с опорой на конспект (планы, выписки и схемы);

10. Устное и письменное аннотирование с опорой на конспект;

11. Устное и письменное реферирование (констатирующее и критическое);

12. Устное и письменное рецензирование;

13. Выступления на семинарах;

14. Подготовка учебных докладов и обзорных рефератов (по нескольким источникам);

15. Групповая дискуссия и т.д.

Постановка вопросов к тексту. Этот прием является основным в процессе уяснения содержания, ведет к всестороннему пониманию учебного текста. Понимание текста складывается из понимания отдельных слов, предложений, логической структуры всего текста, его основной идеи и смысла, а также подтекста и общего замысла автора.

Поэтому вопросы могут возникать к разным аспектам текста: к непонятным словам и предложениям, к непонятным логическим связям между предложениями и абзацами текста, к связям содержания читаемого текста с другими текстами на эту тему. Этот прием учит не пропускать ни одного непонятного места в тексте, тут же формулировать вопрос и искать на него ответ.

Составления плана. План есть перечисление всех текстовых субъектов (т.е. тем текста).

Для того чтобы составить план, надо последовательно задавать себе в процессе чтения вопрос "о чем здесь говорится?", вычленять с помощью этого вопроса субъекты высказывания и записывать их в виде пунктов плана.

План может быть простой из нескольких пунктов или развернутый, состоящий из пунктов и подпунктов.

План может быть выполнен в двух формах:

1) в тезисной форме.

2) в форме номинативных (назывных) предложений. Пункты плана совпадают с информативными центрами абзацев.

Составление схемы. Схема — это графическое изображение логических связей между основными текстовыми субъектами. Средствами графического изображения являются геометрические фигуры (прямоугольники и др.) и их соединения (линии, стрелки), а также символические изображения и рисунки предметов. Схема отличается от плана наличием связей между элементами. Связи придают картине целостность и наглядность.

Тезирование (выписки основных суждений). Процесс тезирования состоит в формулировании основных тезисов (положений, утверждений, выводов) изучаемого текста. Тезисы могут быть составлены целиком из авторских высказываний (суждений), и тогда они пишутся в кавычках в виде прямых цитат. Если же тезисы формулируются самим читателем, тогда они излагаются в виде реферативного текста с помощью использования глаголов. Например: автор анализирует, отмечает, сравнивает, доказывает, объясняет и т.п.

Составление таблицы. Этот прием используется для обобщения и систематизации учебной информации, извлеченной из некоторого раздела.

Сокращения в конспектах.

При конспектировании допускается сокращенная запись слов. Но нельзя сокращать слова как попало. Недописанные слова и фразы через какое- то время теряют смысл, забываются, их значение может исказиться.

Для сокращения записи необходимо помнить несколько правил:

В письменной речи наибольшее количество информации приходится на первые буквы слов, поэтому при сокращении прилагательных и причастий можно сохранять 3-4 буквы и окончания. Например: положительный – полж-ный.

Окончания слов в русском языке играют большую роль, поэтому нельзя сокращать те окончания, которые обозначают признаки предметных отношений.

Можно при записи пропускать гласные, поскольку в русском языке смысловая нагрузка ложится на согласные, а гласные выполняют формообразующую функцию. Например: журналист – жрнлст.

Термины, новые слова и понятия записывать полностью. Например: Спектральным анализом наз-ют мет-д исслд-ния химсчк-го сост-ва раз-ных вещ-в по их спектрам испск-ия и поглщ-ия.

Использовать общепринятые сокращения слов и аббревиатур. Например: абсолютный – абс., автономный – авт.

Использовать знаки, получившие название кванторов, которые применяют в конспектах для сокращенной записи. Отработать свою, понятную через любое время систему сокращений.

ПАМЯТКА СТУДЕНТУ

работа с учебной литературой

При чтении не пропускайте ни одного слова, которое Вам непонятно.

Если перестали понимать смысл текста, то вернитесь назад до того места, где начали затрудняться. Причиной непонимания бывают, как правило, иностранные слова, термины. В таком случае обращайтесь к словарям.

Составление терминологического словаря, работа над основными понятиями также поможет в освоении материала.

Научитесь самостоятельно приобретать знания, работать с книгой, со средствами получения и обработки информации.

Научитесь пользоваться словарями, делать выписки, составлять текстовые таблицы, графики, логические схемы.

Особое внимание обратите на развитие интеллектуальных умений и навыков, умение самостоятельно выявлять причины событий, составлять сводные таблицы.

Научитесь анализировать, сравнивать, обобщать, доказывать на основе нескольких источников.

Научитесь вычленять главное, проблему, выдвигать гипотезу.

Добейтесь чтения со скоростью не менее 150 слов в минуту, при этом сразу выделяйте главное и таким образом кратко конспектируйте.

Изучаемый материал надо воспринимать не мозаично (тогда всё главное), а целостно, то есть вести логическую проработку материала по ходу чтения и при этом составлять логические цепочки (схемы).

Больше работайте с карандашом в руке, делайте записи, схемы и т.д. Это способствует лучшему усвоению, запоминанию.

ПРАВИЛА САМОСТОЯТЕЛЬНОЙ РАБОТЫ С УЧЕБНОЙ ЛИТЕРАТУРОЙ

Составить перечень книг, с которыми Вам следует познакомиться; «не старайтесь запомнить всё, что вам в ближайшее время не понадобится, – запомните только, где это можно отыскать».

Сам такой перечень должен быть систематизированным (что необходимо для семинаров, что для экзаменов, что пригодится для написания курсовых и дипломных работ, а что Вас интересует за рамками официальной учебной деятельности, то есть что может расширить Вашу общую культуру...).

Обязательно выписывать все выходные данные по каждой книге (при написании курсовых и дипломных работ это позволит очень сэкономить время).

Разобраться для себя, какие книги (или какие главы книг) следует прочитать более внимательно, а какие – просто просмотреть.

Естественно, все прочитанные книги, учебники и статьи следует конспектировать, но это не означает, что надо конспектировать «все подряд»: можно выписывать кратко основные идеи автора и иногда приводить наиболее яркие и показательные цитаты (с указанием страниц).

Если Вы раньше мало работали с научной литературой, то следует выработать в себе способность «воспринимать» сложные тексты; для этого лучший приём – научиться «читать медленно», когда Вам понятно каждое прочитанное слово (а если слово незнакомое, то либо с помощью словаря, либо с помощью преподавателя обязательно его узнать), и это может занять немалое время (у кого-то – до нескольких недель и даже месяцев); опыт показывает, что после этого студент каким-то «чудом» начинает буквально заглатывать книги и чуть ли не видеть «сквозь обложку», стоящая это работа или нет...

Чтение научного текста является частью познавательной деятельности. Её цель – извлечение из текста необходимой информации. От того на сколько осознанна читающим собственная внутренняя установка при обращении к печатному слову (найти нужные сведения,

усвоить информацию полностью или частично, критически проанализировать материал и т.п.) во многом зависит эффективность осуществляемого действия.

9.3. Методические рекомендации по выполнению чертежей

Для быстрого, точного выполнения чертежей, получения удовлетворения от результатов своего труда необходимо иметь: чертежную доску 7 (см. рис.1), рейсшину 1, набор чертежных инструментов и принадлежностей, использовать специальную чертежную бумагу 6 (листы ватмана фА4 и фА3). Основные чертежные инструменты в виде набора помещают в готовальню 10. Необходимы масштабная измерительная линейка 5 с нанесенной по краям равномерной шкалой с ценой деления 1 мм, угольники 2 с углами 30,60,900 , а также с углами 45,45,900 . Набор карандашей разной твердости: Т (Н) – твердые; ТМ (НВ, F) – средней твердости; М (В) – мягкие, грифель в циркуле 18 должен быть мягкий. Для удаления вспомогательных и ошибочно проведенных линий на чертеже используют мягкие резинки 17 (ластик). Лекало 3, транспортир 25, разные трафареты 23, 24 облегчают и ускоряют процесс черчения.

Общие требования к чертежам графических работ Чертежи, а также текстовая техническая документация (спецификация, перечень элементов) должны быть выполнены с соблюдением требований государственных стандартов – Единой системы конструкторской документации (ЕСКД), представляющей единую систему правил выполнения, оформления и обращения конструкторской документации.

ЕСКД – это комплекс государственных стандартов, определяющих правила и положения по разработке, оформлению и обращению конструкторской документации. Все стандарты, входящие в ЕСКД имеют обозначение.

Например ГОСТ 2.301- 68:

2- номер, присвоенный всему комплекту стандартов ЕСКД,

3- номер группы стандартов по их классификации,

01-порядковый номер стандарта в группе,

68- год регистрации стандарта.

Практические работы выполняются на форматах А3 или А4 (ГОСТ 2.301- 68), в зависимости от условия задания. Выбранный формат должен обеспечивать комплексное выполнение работы без нарушения наглядности. На каждом формате выполняется внутренняя рамка, ограничивающая рабочее поле чертежа.

Рамка выполняется сплошной толстой основной линией на расстоянии 20 мм от левой стороны внешней рамки (линия подшива) и 5 мм – от правой, нижней и верхней сторон.

В правом нижнем углу формата вплотную к внутренней рамке располагается основная надпись по форме 1 (ГОСТ 2.104-2006).

При заполнении основной надписи используется шрифт по ГОСТ 2.304- 81.

Масштаб – это отношение линейных размеров изображаемого предмета на чертеже к его натуральным размерам. Выбор масштаба зависит от размеров изображения и обозначается на чертеже 1:1, 2:1 и т.д.

АВТОНОМНАЯ НЕКОММЕРЧЕСКАЯ ОРГАНИЗАЦИЯ ВЫСШЕГО ОБРАЗОВАНИЯ
«ВЫСШАЯ ШКОЛА СЦЕНИЧЕСКИХ ИСКУССТВ»

Факультет ТЕАТРОВЕДЕНИЯ И ТЕАТРАЛЬНЫХ ТЕХНОЛОГИЙ

УТВЕРЖДАЮ

Ректор Райкин К.А.

«02» июня 2025 г.

РАБОЧАЯ ПРОГРАММА ДИСЦИПЛИНЫ *(МОДУЛЯ)*

РАСЧЕТ ТЕАТРАЛЬНЫХ КОНСТРУКЦИЙ

Основная профессиональная образовательная программа
высшего образования – программа бакалавриата по направлению подготовки
52.03.04 ТЕХНОЛОГИЯ ХУДОЖЕСТВЕННОГО ОФОРМЛЕНИЯ СПЕКТАКЛЯ

Направленность (профиль):
СЦЕНИЧЕСКОЕ ОФОРМЛЕНИЕ СПЕКТАКЛЯ
(ХУДОЖНИК-ТЕХНОЛОГ СЦЕНЫ)

Квалификация выпускника
БАКАЛАВР

Москва
2025

Содержание

1. Цель и задачи освоения дисциплины (модуля)....3

2. Перечень планируемых результатов обучения по дисциплине (модулю), соотнесенных с индикаторами достижения компетенций, обеспечивающие достижение результатов освоения образовательной программы. 3

3. Место дисциплины в структуре образовательной программы 3

4. Объем дисциплины (модуля) в зачетных единицах с указанием количества академических часов, выделенных на контактную работу обучающихся с преподавателем (по видам учебных занятий) и на самостоятельную работу обучающихся....3

5. Содержание дисциплины (модуля), структурированное по темам, разделам с указанием количества академических часов и видов учебных занятий 3

5.1. Содержание разделов, тем дисциплины (модуля)....4

5.2. Содержание семинарских занятий....4

5.3. Самостоятельная работа обучающихся по освоению дисциплины (модуля)....5

6. Учебно-методическое и информационное обеспечение дисциплины 7

6.1. Электронный образовательный ресурс....7

6.2. Перечень основной и дополнительной литературы, необходимой для освоения дисциплины7

6.3. Перечень ресурсов информационно-телекоммуникационной сети «Интернет», используемых при освоении дисциплины 8

7. Описание материально-технической базы, необходимой для осуществления образовательного процесса по дисциплине 8

7.1. Перечень программного обеспечения 8

7.2. Материально-техническое обеспечение....9

8. ФОНД ОЦЕНОЧНЫХ СРЕДСТВ ДЛЯ ПРОВЕДЕНИЯ ПРОМЕЖУТОЧНОЙ АТТЕСТАЦИИ И ТЕКУЩЕГО КОНТРОЛЯ УСПЕВАЕМОСТИ ПО ДИСЦИПЛИНЕ (МОДУЛЮ)....10

8.1. Текущий контроль успеваемости....10

8.2. Промежуточная аттестация 19

9. МЕТОДИЧЕСКИЕ МАТЕРИАЛЫ....53

Рабочая программа дисциплины:
«Расчет театральных конструкций»

Рабочая программа дисциплины разработана в соответствии с требованиями Федерального государственного образовательного стандарта высшего образования – бакалавриат по направлению подготовки 52.03.04 Технология художественного оформления спектакля, утвержденным приказом Министерства образования и науки Российской Федерации от 16.11.2017 г. № 1123.

Организация-разработчик: АНО «Высшая школа сценических искусств»

1. Цель и задачи освоения дисциплины (модуля)

Цель освоения дисциплины: формирование и развитие умений и навыков применять изучаемые положения механики (кинетики, кинематики, строительной механики) для решения конкретных задач конструирования (проектирования), возникающих в процессе создания внешней формы спектакля. Методология освоения программы направлена на подготовку и реализацию методов расчета театральных конструкций и их элементов – от простых к более сложным, требующим индивидуального творческо-технического подхода к созданию конструктивных разработок и конструкций в области театрального искусства.

Задачи дисциплины: изучение методов расчета элементов конструкций на прочность, жесткость и устойчивость; изучение и практическое применение основных законов механики в проектировочных расчетах театральных устройств и театральных механизмов для стационарной, нестационарной театральной техники и сценических эффектов; овладение навыками анализа и выбора целесообразной сложности расчетов, их технико-экономической эффективности, возникающих при разработке театральных конструкций; формирование навыков работы со справочной и специальной литературой в области расчета театральных конструкций.

2. Перечень планируемых результатов обучения по дисциплине (модулю), соотнесенных с индикаторами достижения компетенций, обеспечивающие достижение результатов освоения образовательной программы.

Компетенция	Индикатор достижения компетенции (ИД)	Планируемый результат обучения по дисциплине, соотнесенный с ИД
ОПК-3 Способен понимать принципы работы современных информационных технологий и использовать их для решения задач профессиональной деятельности	**ОПК-3.1** Знает основные принципы работы современных информационных технологий и возможности их использования для решения задач профессиональной деятельности **ОПК-3.2** Умеет анализировать принципы работы современных информационных технологий для поиска, отбора и обработки информации в профессиональной деятельности **ОПК-3.3** Использует современные информационные технологии для решения задач профессиональной деятельности.	**Знать:** особенности поиска информации в области искусства и принципы работы современных информационных технологий, в том числе в информационных системах сети Интернет. **Уметь:** осуществлять поиск, сбор, хранение, обработку, представление, распространение и систематизацию информации с применением современных информационных технологий; **Владеть:** навыками применения современных информационных технологий для решения задач профессиональной деятельности
ПК-3 Способен к разработке самостоятельно и/или с привлечением специалистов (консультантов) комплекса документации технического проекта сценического воплощения замысла художника-постановщика	**ПК-3.1.** Использует знания всех составляющих комплекса документации технического воплощения и реализации проекта спектакля (представления, концерта) и их особенности в соответствующей области профессиональной деятельности. **ПК-3.2.** Способен работать с проектной и рабочей технической и технологической документацией в профессиональной области. **ПК-3.3.** Использует различные компьютерные программы для создания документации, получения, хранения, переработки информации в	**Знать:** основные виды и требования к технической документации для постановочных проектов; методику разработки технической документации: чертежей, эскизов, планов, спецификаций, смет и др.; технические характеристики и возможности современного сценического оборудования, материалов и конструкций; нормативные требования, стандарты и регламенты по безопасной эксплуатации сценической техники **Уметь:** разрабатывать полный комплект технической документации для реализации сценографического замысла; выполнять сложные технические чертежи, схемы, спецификации на основе эскизов художника-постановщика; согласовывать технические решения с проектно-конструкторскими, монтажными и эксплуатационными службами;

	профессиональной области.	рассчитывать необходимые ресурсы, материалы, бюджет для технической реализации проекта **Владеть:** навыками работы с профессиональным программным обеспечением для разработки технической документации; методами моделирования и виртуальной визуализации технических решений и сценографических объектов; опытом взаимодействия с техническими службами и подрядными организациями по реализации постановочных проектов; способностью к оперативному внесению изменений и корректировке технической документации

3. Место дисциплины в структуре образовательной программы

Дисциплина *(модуль)* «Расчет театральных конструкций» относится к обязательной части Блока 1 «Дисциплины (модули)» образовательной программы.

4. Объем дисциплины (модуля) в зачетных единицах с указанием количества академических часов, выделенных на контактную работу обучающихся с преподавателем (по видам учебных занятий) и на самостоятельную работу обучающихся

Вид учебной работы		**Трудоемкость**					
		зач. ед.	**ак. час.**	**по семестрам, час.**			
				3	**4**	**5**	**6**
Общая трудоемкость по учебному плану		**8**	**288**	***72***	***72***	***144***	
Лекции (Л)			4	4			
Практические занятия (Пр)			96	28	36	32	
Лабораторные (Лаб)			32			32	
Контроль самостоятельной работы (КСР)			16			16	
Самостоятельная работа (СРС)			124	36	32	56	
Консультация			2			2	
Промежуточная аттестации	Экзамен		6			6	
	Зачет/зачет с оценкой		8	4	4		

5. Содержание дисциплины (модуля), структурированное по темам, разделам с указанием количества академических часов и видов учебных занятий

№ п/п	Наименование раздела, темы	Количество академических часов – всего	из них					Формируемые компетенции
			Лекции	Практические	Контроль СРС	Самостоятельная работа	Консультации	
1	Тема 1. Основные понятия и определения статики. Геометрическая форма.	24	4	8		12		ОПК-3; ПК-3
2	Тема 2. Система сил.	22		10		12		ОПК-3; ПК-3
3	Тема 3. Центр тяжести.	22		10		12		ОПК-3; ПК-3
4	Тема 4. Основы функционального анализа. Растяжение и сжатие.	16		8		8		ОПК-3; ПК-3
5	Тема 5. Срез и смятие. Кручение.	16		8		8		ОПК-3; ПК-3
6	Тема 6. Изгиб. Геометрические характеристики плоских сечений.	18		10		8		ОПК-3; ПК-3

7	Тема 7. Сложные деформации. Понятие о расчётах на прочность при нагрузках, переменных во времени	18		10		8		ОПК-3; ПК-3
8	Тема 8. Расчет театральных конструкций. Театральные декорации	34		8+8	4	14		ОПК-3; ПК-3
9	Тема 9. Расчет театральных конструкций. Детали машин и механизмов.	34		8+8	4	14		ОПК-3; ПК-3
10	Тема 10. Расчет театральных конструкций. Теория машин и механизмов.	34		8+8	4	14		ОПК-3; ПК-3
11	Тема 11. Расчет театральных конструкций. Механика сценических эффектов.	34		8+8	4	14		ОПК-3; ПК-3
Подготовка к зачету/экзамену		**16**				**14**	**2**	ОПК-3; ПК-3
Итого объём часов дисциплины		**216**	**4**	**128**	**16**	**138**	**2**	

5.1. Содержание разделов, тем дисциплины (модуля)

Тема 1. Основные понятия и определения статики. Геометрическая форма.

Материя и движение. Механическое движение. Понятие об абсолютно твердом теле, материальной точке. Понятие о силах, их видах, изображении. Сила как вектор. Момент силы. Единицы измерения сил и моментов. Системы сил. Эквивалентность сил. Равнодействующая и уравновешивающая силы. Основные законы механики и их применение. Связи и реакции связей. Типы связей. Идеальные и реальные связи. Опорные системы балок и определение их реакций. Геометрические объекты (точка, линия, поверхность, объемная фигура). Длина, площадь, объем. Система координат. Векторы и векторная алгебра. Решение треугольников.

Тема 2. Система сил.

Система сходящихся сил. Геометрический и аналитический методы определения равновесия сил, приложенных в одной точке. Определение равнодействующей и уравновешивающих сил. Решение задач на равновесие. Система параллельных сил. Теория пары сил на плоскости. Плоская система произвольно расположенных сил.

Тема 3. Центр тяжести.

Центр параллельных сил и центр тяжести (ЦТ). Определение координат центра тяжести для плоских фигур и линейных (стержневых) конструкций. Определение ЦТ для сложных (объемных) конструкций в условиях театра. Понятия об устойчивости театральных декораций и обеспечение ее на сцене.

Тема 4. Основы функционального анализа. Растяжение и сжатие.

Понятия о деформации и упругом теле. Внешние и внутренние силы. Соотношения реального объекта и его модели. Основные допущения и гипотезы. Понятия о напряжении. Общие принципы расчета элементов конструкций. Метод сечений. Определение внутренних силовых факторов. Типы деформированного и напряженного состояния. Расчетная схема. Соотношения реального объекта и его расчетной схемы. Числовая ось. Определение функции. Линейная и квадратичная функции. Касательная к графику функции. Определение производной. Производные элементарных функций. Растяжение и сжатие.

Тема 5. Срез и смятие. Кручение.

Расчеты сварных соединений. Понятие о срезе и смятии. Условия прочности при срезе. Условия прочности при смятии. Допускаемые напряжения при срезе и смятии. Расчет сварных и болтовых соединений. Напряженное состояние чистого сдвига. Напряжения и деформации при кручении. Крутящий момент. Построение эпюр крутящих моментов. Расчеты на жесткость и прочность круглых валов. Определение полярных моментов инерции и моментов сопротивления по справочникам и графикам. Разбор и решение задач.

Тема 6. Изгиб. Геометрические характеристики плоских сечений.

Основные понятия. Внутренние силовые факторы, возникающие в поперечных сечениях балки при изгибе. Понятие о чистом и поперечном изгибе. Расчеты балок. Построение эпюр перерезывающей силы N и изгибающего момента M, правило знаков при построении эпюр. Решение задач. Расчеты прочности для балок при различных комбинациях нагрузок. Определение моментов инерции и моментов сопротивления балок несущих элементов театральных декораций. Понятие об угловых и линейных перемещениях при изгибе. Использование справочной литературы и графиков при подборе конструкций для подвески световой и радиоаппаратуры (ферм). Работа с каталогами фирм. Геометрические характеристики плоских сечений. Понятие о моментах инерции и моментах сопротивления плоского сечения, их способах вычисления. Использование сортамента и графиков для определения геометрических характеристик плоских составных сечений (ферм).

Тема 7. Сложные деформации. Понятие о расчётах на прочность при нагрузках, переменных во времени.

Особенности расчетов при сложных деформациях: косой изгиб, внецентренное сжатие или растяжение, устойчивость сжатых стержней. Методика расчета на устойчивость по методике Эйлера, Ясинского, по коэффициенту снижения допускаемых напряжений. Общие сведения о влиянии переменности напряжений на прочность материала. Циклические напряжения и определение предела выносливости. Понятия о коэффициенте асимметрии цикла и определении предела выносливости опытным путем. Выбор допускаемых напряжений и запасов прочности при переменных нагрузках. Табличный и дифференцированный способы определения допускаемых нагрузок в зависимости от нагрузок, циклов и материала, и технологии его обработки.

Тема 8. Расчет театральных конструкций. Театральные декорации.

Конструкции и расчет подвесок. Дороги-раздержки. Элементы подвесок и их назначение в спектакле. Канаты, их типы, конструкция. Расчет и подбор канатов (растительных, синтетических, стальных, тексотропных). ГОСТ на канаты различных типов и конструкций. Выбор канатов и тросов по ГОСТам. Типовые элементы тросовых подвесок и их подбор по справочникам, каталогам фирм. Методика конструирования подвесок. Составление экспликации, расчеты и составление конструкции с технико-экономической оценкой по составленной спецификации. Типы дорог - раздержек: прямолинейные криволинейные, специальные. Конструкции и выбор типов кареток. Расчеты занавесов на сценах с небольшими кулисами. Конструкции направляющих закрытого, открытого типа, тросовых. Проверочные расчеты на прочность и жесткость в технических паспортах спектаклей. Системы управления дорог - раздержек: ручные, с электроприводами.

Полиспасты. Расчет декораций. Блок и обоймы блоков. Типы полиспастов, их конструкция, область применения. Типовые схемы применения кратных полиспастов, их расчет. Методика применения кратного полиспаста для перемещения декораций большого веса с помощью лебедок малой грузоподъемности. Узлы и соединения декорационных элементов. Расчет театральных станков. Расчет лестниц. Расчеты и подбор металлических ферм, несущих свето- и звукоаппаратуру. Расчеты театральных декораций на устойчивость – плоских, объемных. Типы крепления на сцене при различных планшетах и полах театральных декораций. Накладные круги и фурки. Конструкции отклоняющихся устройств.

Тема 9. Расчет театральных конструкций. Детали машин и механизмов.

Устройство, механизм, машина. Устройство, механизм, машина. Классификация машин и механизмов. Назначение деталей машин, их классификация. Современные тенденции в развитии машиностроения и их использование для театральной техники. Роль взаимозаменяемости и стандартизации в машиностроении. Допуски и посадки. Связь с разработками в театральной механике и машинерии. Краткие сведения о машиностроительных материалах, об основах их выбора и применяемости в театральных условиях. Критерии работоспособности и расчета деталей машин.

Передачи. Зубчатые передачи. Виды передач. Механические, гидравлические, пневматические передачи и область их применения в театральной практике. Принципы работы и классификация механических передач. Зубчатые передачи, их классификация, достоинства и недостатки, область применения. Передаточные числа и его разбивка на ступени. Понятие о передаточном отношении. Примеры разбивки передаточного числа на типовых редукторах. Фрикционные передачи. Ременные передачи. Цепные передачи. Назначение, устройство, достоинства и недостатки цепных передач на сцене. Область применения.

Оси и валы. Подшипники качения. Назначение, устройство, достоинства и недостатки использования типовых разработок в условиях театра. Классификация концов валов. Подбор диаметров валов по условиям прочности, выносливости. Конструктивные и технологические мероприятия по повышению выносливости валов. Длинные валы на сцене, проверка жесткости. Опоры валов и осей. Типы конструкций осей и валов для размещения опор. Подшипники качения. Сравнительная характеристика различных типов подшипников, и классификация, ГОСТы на подшипники.

Муфты. Тормоза. Каркасы, основания, станины, рамы. Назначение муфт, их классификация по назначению и конструктивным признакам. Муфты типа МУВП, шарнирные, предохранительные и т.п. Использование муфт для размещения тормозов приводов и лебедок. Назначение тормозов и остановов, их классификация и конструктивные описания. Расчеты и подбор конструкций храповых механизмов. Расчеты и подбор конструкций колодочных ленточных тормозов. Паспорта тормозных устройств, включаемых в состав приводов для движущихся декораций. Конструкции, обеспечивающие точность расположения отдельных элементов, узлов передачи. Понятия о присоединительных размерах электродвигателей, редукторов, опор катков, осей, валов. Специфика изготовления рам и других оснований в условиях театра при заказе сторонним организациям.

Соединения деталей. Разъемные и неразъемные. Области применения. Сварные соединения. Требования к сварным соединениям, поверочные расчеты элементов театральной конструкции в техническом паспорте спектакля. Выбор допускаемых напряжений для различных типов сварных швов. Типы шпоночных и шлицевых соединений. Стандарты на шпонки и шлицы. Насадка колес, шкивов, ступиц муфт на валы. Проверочные расчеты соединений на прочность. Резьбовые соединения и их основные параметры. Моменты завинчивания. Основные расчетные случаи соединений и их расчет. Анкерные болты и методика их расчета. Конструкции крепления рам приводов на раме, крепление к бетонному полу. Понятие о закреплении деталей из пластмасс и неметаллов.

Тема 10. Расчет театральных конструкций. Теория машин и механизмов.

Основы кинематики. Уравнения движения точки. Определение траектории движения, скорости и ускорения движущегося тела. Абсолютное, переносное и относительное движение. Ускорение Кориолиса. Силы, возникающие при перемещении конструкции по прямой и криволинейной траектории. Сила инерции. Динамические нагрузки. Динамическое равновесие. Анализ работы кривошипного механизма. Понятие о построении траекторий для заданной точки механизма. Построение и определение скоростей любой точки механизма, то же ускорений. Определение дополнительных сил в механизме за периоды цикла. Анализ работы коромыслового механизма. Понятие о построении траекторий для заданной точки механизма. Построение и определение скоростей любой точки механизма, то же ускорений. Определение дополнительных сил в механизме за периоды цикла. Анализ работы механизмов Чебышева, механизмов с кулисами. Кулачковые механизмы и устройства. Анализ их движения. Использование кулачковых механизмов на сцене при создании сценэффектов. Механизмы прерывистого одностороннего движения. Мальтийские механизмы, стопорные храповые, Использование при разработке движения в сценэффектах. Упругие элементы. Контрольные и измерительные устройства для оценки работы отдельных узлов приводов, и контроль перемещения движущейся декорации или механизма в целом. Специальные и грузозахватные приспособления, их перечень, назначения и выбор по справочникам и каталогам.

Тема 11. Расчет театральных конструкций. Механика сценических эффектов.

Основные аспекты использования движущихся декораций на сцене. Системный подход к проектировочным и поверочным расчетам театральных конструкций для подтверждения их надежности и работоспособности. Классификация сценических эффектов. Основные положения гидравлики. Единицы измерения величин. Примеры использования гидроприводов на сцене. Описание и расчет работы гидропресса. Описание работы золотника распределителя потоков. Принципиальная схема преобразования энергии в гидросистеме. Чтение и составление принципиальных схем гидроприводов. Типология гидронасосов: ручные, ножные, работающие от электродвигателя. Каталоги для выбора гидронасоса. Конструкции гидроцилиндров и гидромоторов. Подбор из каталогов фирм по нагрузке, кинематике и габаритам. Вспомогательное оборудование, устройства – реле, дроссели, фильтры, баки и т.п. Полетные устройства. Определение кинематических и динамических параметров. Подтверждение надежности и работоспособности. Применение механических устройств. Определение кинематических и динамических параметров. Подтверждение надежности и работоспособности. Применение

гидравлических устройств. Определение кинематических и динамических параметров. Подтверждение надежности и работоспособности.

5.2. Содержание семинарских/практических занятий

Тема. Статика.

Основные понятия и определения статики. Геометрическая форма.

1. Материя и движение. Механическое движение.
2. Момент силы. Единицы измерения сил и моментов.
3. Основные законы механики и их применение.
4. Геометрические объекты (точка, линия, поверхность, объемная фигура). Длина, площадь, объем.
5. Система координат. Векторы и векторная алгебра. Решение треугольников.

Система сил.

1. Система сходящихся сил.
2. Система параллельных сил.
3. Теория пары сил на плоскости.
4. Плоская система произвольно расположенных сил.

Центр тяжести.

1. Центр параллельных сил и центр тяжести.
2. Определение координат центра тяжести для плоских фигур и линейных (стержневых) конструкций.
3. Определение ЦТ для сложных (объемных) конструкций в условиях театра.
4. Понятия об устойчивости театральных декораций и обеспечение ее на сцене.

Тема. Основы сопротивления материалов

Основы функционального анализа. Растяжение и сжатие.

1. Числовая ось. Определение функции.
2. Линейная и квадратичная функции. Касательная к графику функции.
3. Производные элементарных функций.
4. Растяжение и сжатие.
5. Понятие о статических определимых и статически неопределимых системах. Разбор и решение задач.

Срез и смятие. Кручение.

1. Расчеты сварных соединений. Понятие о срезе и смятии.
2. Условия прочности при срезе. Условия прочности при смятии.
3. Расчет сварных и болтовых соединений.
4. Напряжения и деформации при кручении.
5. Расчеты на жесткость и прочность круглых валов.
6. Разбор и решение задач.

Изгиб. Геометрические характеристики плоских сечений.

1. Внутренние силовые факторы, возникающие в поперечных сечениях балки при изгибе.
2. Построение эпюр перерезывающей силы N и изгибающего момента M, правило знаков при построении эпюр. Решение задач.
3. Использование справочной литературы и графиков при подборе конструкций для подвески световой и радиоаппаратуры (ферм).
4. Геометрические характеристики плоских сечений.
5. Использование сортамента и графиков для определения геометрических характеристик плоских составных сечений (ферм). Примеры решения задач.

Сложные деформации. Понятие о расчётах на прочность при нагрузках, переменных во времени.

1. Особенности расчетов при сложных деформациях.
2. Методика расчета на устойчивость по методике Эйлера, Ясинского, по коэффициенту снижения допускаемых напряжений.
3. Выбор допускаемых напряжений и запасов прочности при переменных нагрузках.
4. Табличный и дифференцированный способы определения допускаемых нагрузок в зависимости от нагрузок, циклов и материала, и технологии его обработки.

Тема. Расчет театральных конструкций. Театральные декорации.

Конструкции и расчет подвесок. Дороги-раздержки.

1. Элементы подвесок и их назначение в спектакле.
2. Канаты, их типы, конструкция.
3. Типовые элементы тросовых подвесок и их подбор по справочникам, каталогам фирм.
4. Типы дорог-раздержек: прямолинейные криволинейные, специальные.
5. Расчеты занавесов на сценах с небольшими кулисами.
6. Системы управления дорог-раздержек: ручные, с электроприводами.

Полиспасты. Расчет декораций.

1.Типы полиспастов, их конструкция, область применения.
2. Узлы и соединения декорационных элементов.
3. Расчет театральных станков.
4. Типы лестниц, их конструкция, расчеты параметров соответственно правилам эргономики: тетивы, ступеней, креплений.
5. Расчеты и подбор металлических ферм, несущих свето- и звукоаппаратуру.
6. Расчеты театральных декораций на устойчивость – плоских, объемных.
7. Накладные круги и фурки. Конструкции отклоняющихся устройств.

Тема. Расчет театральных конструкций. Детали машин и механизмов.

Устройство, механизм, машина.

1. Классификация машин и механизмов.
2. Современные тенденции в развитии машиностроения и их использование для театральной техники.
3. Роль взаимозаменяемости и стандартизации в машиностроении.
4. Связь с разработками в театральной механике и машинерии.
5. Критерии работоспособности и расчета деталей машин.

Передачи. Зубчатые передачи.

1. Механические, гидравлические, пневматические передачи и область их применения в театральной практике.
2. Зубчатые передачи, их классификация, достоинства и недостатки, область применения.
3. Назначение и особенности фрикционных передач.
4. Устройство ременных передач. Виды приводных ремней.
5. Назначение, устройство, достоинства и недостатки цепных передач на сцене. Область применения.

Оси и валы. Подшипники качения.

1. Классификация концов валов.
2. Длинные валы на сцене, проверка жесткости.
3. Типы конструкций осей и валов для размещения опор.
4. Назначение в театральных устройствах, смазка и уход.
5. Подшипники качения.
6. Сравнительная характеристика различных типов подшипников, и классификация, ГОСТы на подшипники.

Муфты. Тормоза. Каркасы, основания, станины, рамы.

1. Назначение муфт, их классификация по назначению и конструктивным признакам.
2. Использование муфт для размещения тормозов приводов и лебедок.
3. Назначение тормозов и остановов, их классификация и конструктивные описания.
4. Паспорта тормозных устройств, включаемых в состав приводов для движущихся декораций.
5. Конструкции, обеспечивающие точность расположения отдельных элементов, узлов передачи.
6. Специфика изготовления рам и других оснований в условиях театра при заказе сторонним организациям.

Соединения деталей.

1. Разъемные и неразъемные.
2. Требования к сварным соединениям, поверочные расчеты элементов театральной конструкции в техническом паспорте спектакля.
3. Типы шпоночных и шлицевых соединений.
4. Основные расчетные случаи соединений и их расчет.
5. Конструкции крепления рам приводов на раме, крепление к бетонному полу.
6. Понятие о закреплении деталей из пластмасс и неметаллов.

Тема. Расчет театральных конструкций. Теория машин и механизмов.

1. Основы кинематики.
2. Абсолютное, переносное и относительное движение.
3. Силы, возникающие при перемещении конструкции по прямой и криволинейной траектории.
4. Анализ работы кривошипного механизма.
5. Анализ работы коромыслового механизма.
6. Анализ работы механизмов Чебышева, механизмов с кулисами.
7. Кулачковые механизмы и устройства. Анализ их движения.
8. Механизмы прерывистого одностороннего движения.
9. Понятие об использовании упругих элементов под воздействием нагрузки.
10. Контрольные и измерительные устройства для оценки работы отдельных узлов приводов.
11. Специальные и грузозахватные приспособления, их перечень, назначения и выбор по справочникам и каталогам.

Тема. Расчет театральных конструкций. Механика сценических эффектов.

1. Основные аспекты использования движущихся декораций на сцене.
2. Системный подход к проектировочным и поверочным расчетам театральных конструкций для подтверждения их надежности и работоспособности.
3. Классификация сценических эффектов.
4. Основные положения гидравлики.
5. Описание и расчет работы гидропресса.
6. Принципиальная схема преобразования энергии в гидросистеме.
7. Типология гидронасосов: ручные, ножные, работающие от электродвигателя.
8. Конструкции гидроцилиндров и гидромоторов.
9. Полетные устройства. Определение кинематических и динамических параметров.
10. Применение механических устройств. Определение кинематических и динамических параметров.
11. Применение гидравлических устройств. Определение кинематических и динамических параметров.

5.3. Самостоятельная работа обучающихся по освоению дисциплины (модуля)

Раздел (тема) дисциплин, его содержание	Вид, содержание самостоятельной работы
Тема 1. Основные понятия и определения статики. Геометрическая форма.	Изучение дополнительной литературы (работа с учебной литературой, методическими материалами по теме) Просмотр DVD дисков с постановками технически интересных и сложных спектаклей. Просмотр спектаклей в режиме реального времени, монтировок интересных технических и сценографических решений. Изучение технических и технологических возможностей сценических площадок. Выполнение практических заданий
Тема 2. Система сил.	Изучение дополнительной литературы (работа с учебной литературой, методическими материалами по теме) Просмотр DVD дисков с постановками технически интересных и сложных спектаклей. Просмотр спектаклей в режиме реального времени, монтировок интересных технических и сценографических решений. Изучение технических и технологических возможностей сценических площадок. Выполнение практических заданий
Тема 3. Центр тяжести.	Изучение дополнительной литературы (работа с учебной литературой, методическими материалами по теме) Просмотр DVD дисков с постановками технически интересных и сложных спектаклей. Просмотр спектаклей в режиме реального времени, монтировок интересных технических и сценографических решений. Изучение технических и технологических возможностей сценических площадок. Выполнение практических заданий
Тема 4. Основы функционального анализа. Растяжение и сжатие.	Изучение дополнительной литературы (работа с учебной литературой, методическими материалами по теме) Просмотр DVD дисков с постановками технически интересных и сложных спектаклей. Просмотр спектаклей в режиме реального

	времени, монтировок интересных технических и сценографических решений. Изучение технических и технологических возможностей сценических площадок. Выполнение практических заданий
Тема 5. Срез и смятие. Кручение.	Изучение дополнительной литературы (работа с учебной литературой, методическими материалами по теме) Просмотр DVD дисков с постановками технически интересных и сложных спектаклей. Просмотр спектаклей в режиме реального времени, монтировок интересных технических и сценографических решений. Изучение технических и технологических возможностей сценических площадок. Выполнение практических заданий
Тема 6. Изгиб. Геометрические характеристики плоских сечений.	Изучение дополнительной литературы (работа с учебной литературой, методическими материалами по теме) Просмотр DVD дисков с постановками технически интересных и сложных спектаклей. Просмотр спектаклей в режиме реального времени, монтировок интересных технических и сценографических решений. Изучение технических и технологических возможностей сценических площадок. Выполнение практических заданий
Тема 7. Сложные деформации. Понятие о расчётах на прочность при нагрузках, переменных во времени	Изучение дополнительной литературы (работа с учебной литературой, методическими материалами по теме) Просмотр DVD дисков с постановками технически интересных и сложных спектаклей. Просмотр спектаклей в режиме реального времени, монтировок интересных технических и сценографических решений. Изучение технических и технологических возможностей сценических площадок. Выполнение практических заданий
Тема 8. Расчет театральных конструкций. Театральные декорации	Изучение дополнительной литературы (работа с учебной литературой, методическими материалами по теме) Просмотр DVD дисков с постановками технически интересных и сложных спектаклей. Просмотр спектаклей в режиме реального времени, монтировок интересных технических и сценографических решений. Изучение технических и технологических возможностей сценических площадок. Выполнение практических заданий
Тема 9. Расчет театральных конструкций. Детали машин и механизмов.	Изучение дополнительной литературы (работа с учебной литературой, методическими материалами по теме) Просмотр DVD дисков с постановками технически интересных и сложных спектаклей. Просмотр спектаклей в режиме реального времени, монтировок интересных технических и сценографических решений. Изучение технических и технологических возможностей сценических площадок. Выполнение практических заданий
Тема 10. Расчет театральных конструкций. Теория машин и механизмов.	Изучение дополнительной литературы (работа с учебной литературой, методическими материалами по теме) Просмотр DVD дисков с постановками технически интересных и сложных спектаклей. Просмотр спектаклей в режиме реального времени, монтировок интересных технических и сценографических решений. Изучение технических и технологических возможностей сценических площадок. Выполнение практических заданий
Тема 11. Расчет театральных конструкций. Механика сценических эффектов.	Изучение дополнительной литературы (работа с учебной литературой, методическими материалами по теме) Просмотр DVD дисков с постановками технически интересных и сложных спектаклей. Просмотр спектаклей в режиме реального времени, монтировок интересных технических и сценографических решений. Изучение технических и технологических возможностей сценических площадок. Выполнение практических заданий

6. Учебно-методическое и информационное обеспечение дисциплины

6.1. Электронный образовательный ресурс

1.	Электронная библиотечная система «Университетская Библиотека Онлайн»	http://www.biblioclub.ru/

6.2. Перечень основной и дополнительной литературы, необходимой для освоения дисциплины

Основная литература:

1. Базанов, В. В. Технология сцены / В.В. Базанов. — Москва : Импульс-свет, 2005. — 408 с. : ил. - Текст : непосредственный.
2. Понсов, А. Д. Конструкции и технология изготовления театральных декораций / А. Д. Понсов. — Москва : Самовар, 2001. — 288 с. - Текст : непосредственный.
3. Рывин В.Я. Устойчивость театральных декораций : учебное пособие / В.Я. Рывин ; Ленинградский государственный институт театра, музыки и кинематографии им. Н.К. Черкасова. – Ленинград, 1987. – 82 с. - Текст : непосредственный.
4. Беляева, З. В. Расчет и проектирование элементов металлических конструкций : учебно-методическое пособие / З. В. Беляева, С. В. Кудрявцев ; Уральский федеральный университет им. первого Президента России Б. Н. Ельцина. – Екатеринбург : Издательство Уральского университета, 2019. – 139 с. : схем., табл., ил. – Режим доступа: по подписке. – URL: https://biblioclub.ru/index.php?page=book&id=696544 (дата обращения: 08.10.2024). – Библиогр.: с. 96-97. – ISBN 978-5-7996-2778-2. – Текст : электронный.
5. Беликов, Г. И. Техническая механика. Сопротивление материалов : Обучающие модули : учебное пособие / Г. И. Беликов ; Волгоградский государственный архитектурно-строительный университет. – Волгоград : Волгоградский государственный архитектурно-строительный университет, 2014. – 26 с. : ил., табл., схем. – Режим доступа: по подписке. – URL: https://biblioclub.ru/index.php?page=book&id=434815 (дата обращения: 08.10.2024). – Библиогр. в кн. – ISBN 978-5-98276-665-6. – Текст : электронный..

Дополнительная литература :

1. Завистовский, В. Э. Техническая механика : учебное пособие / В. Э. Завистовский. – Минск : РИПО, 2022. – 564 с. : ил., табл., схем. – Режим доступа: по подписке. – URL: https://biblioclub.ru/index.php?page=book&id=697634 (дата обращения: 08.10.2024). – Библиогр.: с. 558-559. – ISBN 978-985-7253-93-7. – Текст : электронный.
2. Мальцев, Л. В. Основы расчетов прочностной надежности : учебное пособие : в 2 частях / Л. В. Мальцев, С. В. Парышев, Л. П. Вязкова ; науч. ред. В. П. Новоселов ; Уральский федеральный университет им. первого Президента России Б. Н. Ельцина. – Екатеринбург : Издательство Уральского университета, 2019. – Часть 1. – 179 с. : ил., табл. – Режим доступа: по подписке. – URL: https://biblioclub.ru/index.php?page=book&id=697638 (дата обращения: 08.10.2024). – Библиогр. в кн. – ISBN 978-5-7996-2786-7 (ч. 1). – ISBN 978-5-7996-2785-0. – Текст : электронный.
3. Мальцев, Л. В. Основы расчетов прочностной надежности : учебное пособие : в 2 частях / Л. В. Мальцев, С. В. Парышев, Л. П. Вязкова ; науч. ред. В. П. Новоселов ; Уральский федеральный университет им. первого Президента России Б. Н. Ельцина. – Екатеринбург : Издательство Уральского университета, 2019. – Часть 2. – 179 с. : ил., табл. – Режим доступа: по подписке. – URL: https://biblioclub.ru/index.php?page=book&id=697639 (дата обращения: 08.10.2024). – Библиогр. в кн. – ISBN 978-5-7996-2787-4 (ч. 2). – ISBN 978-5-7996-2785-0. – Текст : электронный.

6.3. Перечень ресурсов информационно-телекоммуникационной сети «Интернет», используемых при освоении дисциплины

1.	Российская Государственная библиотека. Электронный каталог	http://www.rsl.ru/index.php?f=97
2.	Альдебаран.	http://aldebaran.ru/
3.	Библиотека Гумер.	https://www.gumer.info/
4.	Библиотека научной и студенческой информации	http://bibliofond.ru
5.	Научная педагогическая электронная библиотека	http://elib.gnpbu.ru/
6.	Научная электронная библиотека eLIBRARY.RU	http://e-library.ru
7.	Научная электронная библиотека КиберЛенинка	http://cyberleninka.ru
8.	Национальная электронная библиотека	http://нэб.рф
9.	Некоммерческая электронная библиотека «ImWerden»: искусство, театр, кино и музыка	http://imwerden.de/
10.	Портал культурного наследия России	http://www.culture.ru
11.	Российская государственная библиотека искусств	http://liart.ru/ru/
12.	Электронная библиотека учебников	http://studentam.net/
13.	Библиотека Максима Мошкова	http://lib.ru/
14.	Классика.ру	https://klassika.ru/
15.	Русская виртуальная библиотека	https://rvb.ru/
16.	Библиотека изобразительных искусств	http://www.artlib.ru/
17.	Электронные публикации Института русской литературы (Пушкинского Дома) РАН	http://lib.pushkinskijdom.ru/
18.	Журнальный зал	https://magazines.gorky.media/
19.	Энциклопедии Кирилла и Мефодия	http://www.megabook.ru

7. Описание материально-технической базы, необходимой для осуществления образовательного процесса по дисциплине

.1. Перечень программного обеспечения

1.	Лицензионное программное обеспечение	**nanoCAD** – право на использование программы для ЭВМ Платформа nanoCAD 24.0 (основной модуль), сетевая - 14 рабочих мест Модули: 3D (14 доп. мест), Механика (14 доп. мест), Растр (14 доп. мест), СПДС (14 доп. мест), Топоплан (14 доп. мест) – образовательная Лицензия № NC240P-******; **nanoCAD** – право на использование программы для ЭВМ Платформа nanoCAD 24.0 (основной модуль), локальная - 5 рабочих мест Модули: 3D (5 доп. мест), Механика (5 доп. мест), Растр (5 доп. мест), СПДС (5 доп. мест), Топоплан (5 доп. мест) – образовательная Лицензия № NC240P-******; **GstarCAD 2025** с пакетом обновлений SP2 – сетевая лицензия на 14 ПК № A901-E907-6D01-0A00-****-****-****-****; **GstarCAD 2025** с пакетом обновлений SP2 – сетевая лицензия на 9 ПК № 5E01-E907-6D01-0A00 -****-****-****-****; **Мовавика Максимум 25:** Мовавика Видео, Мовавика Запись экрана, Мовавика Конвертер, Мовавика Фото, Мовавика Слайд-шоу, Мовавика Эффекты. – Лицензия-ключ 125689-02689-*****-*****-*****-*****-*****; **Capture 2024 for Windows** – лицензия для учебных заведений (https://www.capture.se/Buy/Licensing); **NANO Антивирус Pro** – лицензия (https://www.nanoav.ru); Windows XP, Microsoft windows 8, Microsoft office 2013;
2.	Свободно распространяемое программное обеспечение	OpenOffice: Writer, Calc, Impress, Draw, Base, Math, **MA 3D Software 3.9.61.3** (https://www.malighting.com/downloads/)
3.	Свободно распространяемое программное обеспечение отечественного производства	Яндекс.Браузер (https://browser.yandex.ru/), Dicter (https://www.dicter.ru/), Windows Player (https://windowsplayer.ru/), WindowsRar (https://windowsrar.ru/), PDFMaster (https://pdfmaster.ru/), ASTRA LINUX SPECIAL EDITION (https://astralinux.ru/products/astra-linux-special-

		edition/), LibreOffice (https://ru.libreoffice.org/), Okular (https://okular.kde.org/ru/download/), Редактор изображений Gimp (https://www.gimp.org/)

7.2. Материально-техническое обеспечение

№ п\п	Наименование помещений	Назначение помещений	Оснащенность (оборудование) помещений
1.	Учебная аудитория для проведения учебных занятий № 410	Учебная аудитория для проведения занятий лекционного и (или) семинарского типа и (или) групповые консультации, и (или) индивидуальную работу обучающихся (в том числе индивидуальные консультации), проведения практик, текущего контроля и промежуточной аттестации	– Рабочее место преподавателя: ПК-Моноблок Lenovo с доступом к сети Интернет и обеспечением доступа в электронную информационно-образовательную среду Института.. – Рабочее место обучающегося: 8 шт. ПК Моноблок Lenovo с доступом к сети Интернет и в ЭИОС Института.. – Мебель учебная (столы, стулья).
2.	Помещение для самостоятельной работы	Помещение для самостоятельной работы обучающихся	Читальный зал: – Посадочных мест: 15 – Рабочее место обучающегося: 15 шт. ПК Моноблок Lenovo с доступом к сети Интернет и в ЭИОС Вуза. – ЖК телевизор «Panasonic 42». – Учебная мебель (столы, стулья)

8. ФОНД ОЦЕНОЧНЫХ СРЕДСТВ ДЛЯ ПРОВЕДЕНИЯ ПРОМЕЖУТОЧНОЙ АТТЕСТАЦИИ И ТЕКУЩЕГО КОНТРОЛЯ УСПЕВАЕМОСТИ ПО ДИСЦИПЛИНЕ (МОДУЛЮ)

8.1. Текущий контроль успеваемости

Показателями оценивания результатов текущего контроля успеваемости обучающихся по дисциплине является:

активность обучающегося в рамках аудиторных учебных занятий: на лекционных и семинарских (практических) занятиях – уровень знаний, умений и навыков, продемонстрированных обучающимся;

результаты самостоятельной работы: письменные работы (доклады, статьи и другие публикации, эссе и т.п.), творческие работы и объекты;

посещаемость учебных занятий по дисциплинам (модулям), практикам;

другие значимые результаты работы обучающегося.

Текущий контроль успеваемости по дисциплине (модулю) проводится в ходе семинарских (практических) занятий методами устного или письменного опроса (работ), в процессе выступлений обучающихся.

Критерии оценки и оценочные материалы для проведения текущего контроля успеваемости:

Устный опрос

Устный опрос проводится по пройденным темам курса в ходе семинарских/практических занятий.

Шкала оценивания	Критерии выставления оценок
«Отлично»	1) полное раскрытие вопроса; 2)указание точных названий и определений; 3) правильная формулировка понятий и категорий; 4) самостоятельность ответа, умение вводить и использовать собственные классификации и квалификации, анализировать и делать собственные выводы по рассматриваемой теме; 5) использование дополнительной литературы и иных материалов и др.
«Хорошо»	1) недостаточно полное, по мнению преподавателя, раскрытие темы; 2) несущественные ошибки в определении понятий, категорий и т.п., кардинально не меняющих суть изложения; 3) использование устаревшей учебной литературы и других источников
«Удовлетворительно»	1) отражение лишь общего направления изложения лекционного материала и материала современных учебников; 2) наличие достаточного количества несущественных или одной-двух существенных ошибок в определении понятий и категорий и т. п.; 3) использование устаревшей учебной литературы и других источников; 4) неспособность осветить проблематику учебной дисциплины и др.
«Неудовлетворительно»	1) нераскрытые темы; 2) большое количество существенных ошибок; 3) отсутствие умений и навыков, обозначенных выше в качестве критериев выставления положительных оценок др.

Практическая работа

Практическая работа по основным разделам дисциплины выполняется в ходе семинарских/практических занятий.

Шкала оценивания	Критерии выставления оценок
«Отлично»	Все расчеты проведены правильно. Ответы на все вопросы даны корректно. Решение оформлено аккуратно, без ошибок. Использованы дополнительные источники информации для углубленного анализа.

«Хорошо»	Возможны незначительные ошибки в расчетах, но они не влияют на общий результат. Ответы на большинство вопросов даны правильно. Оформление решения хорошее, но возможны небольшие недочеты.
«Удовлетворительно»	Расчеты содержат ошибки, влияющие на конечный результат. Ответы на некоторые вопросы отсутствуют или неверны. Оформление решения требует доработки.
«Неудовлетворительно»	Большая часть расчетов выполнена неправильно. Ответы на вопросы либо отсутствуют, либо абсолютно неверны. Оформление решения небрежное, затрудняет понимание.

Примерные практические задания по основным разделам дисциплины

1. Выполнить расчёт на прочность по заданным условиям, округление результатов – две цифры после запятой.

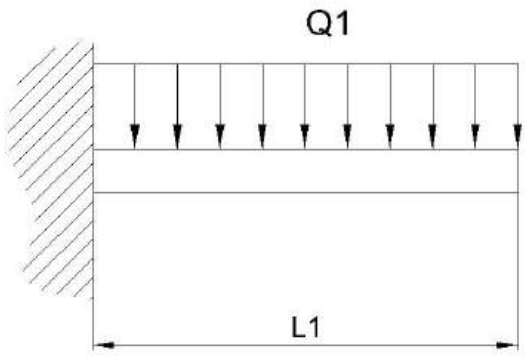	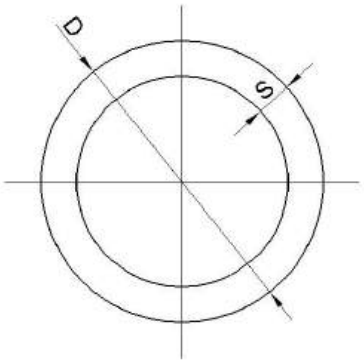
Дано: Q1=0.5 кг/см L1= 95 см Материал балки Ст3 [σ]=2300 кг/см^2	D=3.5 см S= 0.3 см

Ответ:

Ix=3.98 Wx=2.22 M=2256.25 $\sigma_{расч}$=1014.41 [σ] / $\sigma_{расч}$=2.27

2. Выполнить расчёт на прочность по заданным условиям, округление результатов – две цифры после запятой.

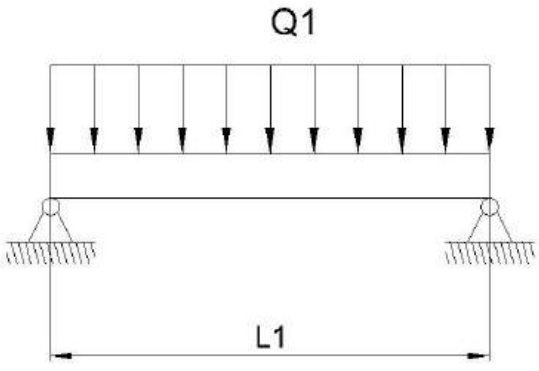	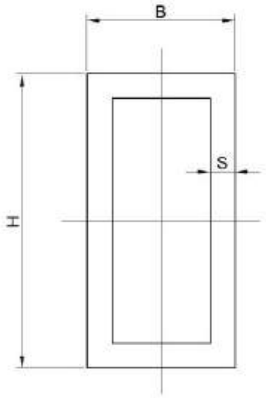
Дано: Q1=0.8 кг/см L1=135 см	H=6 см B=3 см S=0.15 см

Материал балки Ст3 [σ]=2300 кг/см^2	

Ответ:

Ix=12.33 Wx=4.11 M=1822.5 $\sigma_{расч}$=443.37 [σ] / $\sigma_{расч}$=5.19

Доклад

Доклады по основным разделам дисциплины заслушиваются в ходе семинарских/практических занятий.

Шкала оценивания	Критерии выставления оценок
Отлично	Соответствие целям и задачам дисциплины, актуальность темы и рассматриваемых проблем, соответствие содержания заявленной теме, заявленная тема полностью раскрыта, рассмотрение дискуссионных вопросов по проблеме, сопоставлены различные точки зрения по рассматриваемому вопросу, научность языка изложения, логичность и последовательность в изложении материала, количество исследованной литературы, в том числе новейших источников по проблеме, четкость выводов,
Хорошо	Соответствие целям и задачам дисциплины, актуальность темы и рассматриваемых проблем, соответствие содержания заявленной теме, научность языка изложения, заявленная тема раскрыта недостаточно полно, отсутствуют новейшие литературные источники по проблеме,
Удовлетворительно	Соответствие целям и задачам дисциплины, содержание работы не в полной мере соответствует заявленной теме, заявленная тема раскрыта недостаточно полно, использовано небольшое количество научных источников, нарушена логичность и последовательность в изложении материала
Неудовлетворительно	Работа не соответствует целям и задачам дисциплины, содержание работы не соответствует заявленной теме, содержание работы изложено не научным стилем

Примерные темы докладов по основным разделам дисциплины

Фундаментальные принципы и материалы:

1. Основные принципы строительной механики в расчете театральных конструкций: Обзор ключевых понятий (напряжения, деформации, устойчивость) и их применение.
2. Материалы, используемые в театральных конструкциях: Свойства, характеристики и области применения (сталь, алюминий, дерево, композитные материалы).
3. Нормативные документы, регламентирующие расчет театральных конструкций: Обзор СНиП, ГОСТ и других стандартов.
4. Нагрузки, действующие на театральные конструкции: Постоянные, временные, динамические нагрузки и их учет при расчете.
5. Методы расчета статически определимых и неопределимых конструкций: Обзор методов (метод сил, метод перемещений, метод конечных элементов).

Расчет отдельных элементов и конструкций:

6. Расчет сценических ферм на прочность и устойчивость: Анализ различных типов ферм и их расчет.
7. Расчет подвесных систем декораций и осветительного оборудования: Определение нагрузок и выбор несущих элементов.
8. Расчет конструкций зрительских трибун: Обеспечение безопасности и комфорта зрителей.
9. Расчет конструкций портальных арок: Учет архитектурных особенностей и нагрузок.
10. Расчет конструкций сцены-трансформера: Анализ различных конфигураций и обеспечение надежности.

11. Расчет механизма подъема и опускания занавеса: Выбор привода и расчет несущих элементов.

12. Расчет кулис и задников: Учет ветровых нагрузок и обеспечение устойчивости.

13. Расчет сложных сценических механизмов: Анализ кинематических схем и определение нагрузок.

14. Расчет креплений и узлов соединений театральных конструкций: Обеспечение надежности и безопасности соединений.

15. Расчет лестниц и ограждений в театре: Соответствие нормам безопасности и удобства.

Специализированные расчеты и приложения:

16. Расчет акустических экранов и отражателей: Обеспечение оптимальной акустики в зрительном зале.

17. Расчет конструкций временных театральных сооружений: Учет особенностей монтажа и демонтажа.

18. Расчет конструкций для цирковых представлений: Анализ специфических нагрузок и обеспечение безопасности артистов.

19. Расчет конструкций для ледовых шоу: Учет температурных воздействий и обеспечения безопасности зрителей.

20. Расчет конструкций для концертных площадок под открытым небом: Учет ветровых и снеговых нагрузок.

21. Динамический расчет театральных конструкций при сейсмических воздействиях: Обеспечение устойчивости и безопасности в сейсмоопасных районах.

22. Расчет на усталость металлических конструкций: Определение срока службы и планирование технического обслуживания.

23. Расчет пожарной безопасности театральных конструкций: Обеспечение огнестойкости и эвакуации зрителей.

24. Расчет эвакуационных путей в театре: Обеспечение безопасности зрителей в случае чрезвычайных ситуаций.

Программное обеспечение и инновации:

25. Применение программных комплексов для расчета театральных конструкций (ANSYS, SCAD, LIRA): Обзор возможностей и особенностей использования.

26. Метод конечных элементов (МКЭ) в расчете театральных конструкций: Преимущества и недостатки метода, примеры использования.

27. 3D-моделирование и BIM-технологии в проектировании театральных конструкций: Улучшение визуализации и координации проекта.

28. Использование новых материалов и технологий в театральном строительстве: Обзор перспективных разработок.

29. Автоматизация расчета театральных конструкций: Разработка скриптов и программ для упрощения и ускорения процесса.

30. Мониторинг технического состояния театральных конструкций с использованием датчиков и сенсоров: Обеспечение безопасности и своевременное обнаружение дефектов.

Исторические и архитектурные аспекты:

31. История развития театральных конструкций: Обзор эволюции технологий и материалов.

32. Архитектурные особенности театральных зданий разных эпох: Сравнение конструктивных решений и стилей.

33. Конструктивные решения известных театральных зданий мира: Анализ и оценка инженерных решений.

34. Сохранение и реставрация исторических театральных конструкций: Учет особенностей и требований к реставрации.

35. Влияние архитектуры и конструкций театра на восприятие спектакля зрителем: Анализ взаимосвязи формы и содержания.

8.2. Промежуточная аттестация

Промежуточная аттестация *Зачет/Зачет с оценкой/Экзамен* может проводиться в устной и/или письменной форме, в форме выполнения практических заданий.

Описание показателей оценивания формируемых компетенций

Компетенция	Индикатор достижения компетенции (ИД)	Планируемый результат обучения по дисциплине, соотнесенный с ИД
ОПК-3 Способен понимать принципы работы современных информационных технологий и использовать их для решения задач профессиональной деятельности	**ОПК-3.1** Знает основные принципы работы современных информационных технологий и возможности их использования для решения задач профессиональной деятельности **ОПК-3.2** Умеет анализировать принципы работы современных информационных технологий для поиска, отбора и обработки информации в профессиональной деятельности **ОПК-3.3** Использует современные информационные технологии для решения задач профессиональной деятельности.	**Знать:** особенности поиска информации в области искусства и принципы работы современных информационных технологий, в том числе в информационных системах сети Интернет. **Уметь:** осуществлять поиск, сбор, хранение, обработку, представление, распространение и систематизацию информации с применением современных информационных технологий; **Владеть:** навыками применения современных информационных технологий для решения задач профессиональной деятельности
ПК-2 Способен использовать при оформлении спектаклей (концертов, представлений) новейшие достижения в области театрально-постановочной техники, технологии и новых материалов	**ПК-2.1.** Обладает комплексной информацией о средствах, инструментах и технологиях, используемых при производстве и эксплуатации компонентов сценического оформления в соответствии с областью профессиональной деятельности. **ПК-2.2.** Использует новейшие достижения в области театральной техники, технологии и новых материалов в технологических разработках, соответствующих области профессиональной деятельности. **ПК-2.3.** Применяет технические и технологические знания при реализации внешней художественной формы авторского проекта, в соответствующей области профессиональной деятельности	**Знать:** современные тенденции развития театрально-постановочной техники, новейшие технологические разработки и инновационные материалы; технические характеристики, возможности и особенности применения современного постановочного оборудования, включая световое, звуковое, видеооборудование, сценические механизмы и т.д.; принципы и методы интеграции инновационных технических решений в сценографическое оформление спектаклей, концертов, представлений; специфику использования нестандартных, экспериментальных материалов и технологий в сценическом дизайне **Уметь:** анализировать, оценивать и прогнозировать развитие театрально-постановочной техники и технологий; разрабатывать концепции сценографического оформления с использованием новейших технических возможностей; экспериментировать с инновационными материалами, приёмами и технологиями для создания уникальных художественных решений; организовывать эффективное взаимодействие с техническими службами для реализации нестандартных сценографических проектов **Владеть:** навыками работы с современным постановочным оборудованием, программным обеспечением; способностью к нестандартному творческому мышлению и креативному подходу в применении инновационных технических средств; опытом реализации оригинальных, технологически сложных сценографических решений с использованием новейших достижений;

		методами координации деятельности технических служб при воплощении инновационных сценографических проектов

Показателями оценивания результатов при проведении промежуточной аттестации обучающихся по дисциплине является:

степень усвоения учебного материала;

научно-методический уровень ответа на поставленные вопросы;

доказательность и убедительность;

степень творчества и самостоятельности в подходе к раскрытию поставленных вопросов;

связь с предстоящей практической деятельностью, в том числе и с будущей профессиональной деятельностью.

степень активности студента на семинарских занятиях;

наличие пропусков семинарских и лекционных занятий по неуважительным причинам.

Шкала оценивания результатов промежуточной аттестации и критерии выставления оценок

Оценивание результатов промежуточной аттестации по дисциплине определяется шкалой оценивания: «отлично», «хорошо», «удовлетворительно», «неудовлетворительно», «зачтено», «не зачтено».

1. Устная форма: устный ответ на вопросы в форме собеседования по основным темам дисциплины.

Шкала оценивания	Критерии выставления оценок
Отлично/зачтено	Оценка «отлично» выставляется студенту, если он глубоко и прочно усвоил программный материал, исчерпывающе, последовательно, четко и логически стройно его излагает, умеет тесно увязывать теорию с практикой, свободно справляется с задачами, вопросами и другими видами применения знаний, причем не затрудняется с ответом при видоизменении заданий, использует в ответе материал разнообразных литературных источников, владеет разносторонними навыками и приемами выполнения практических задач
Хорошо/зачтено	Оценка «хорошо» выставляется студенту, если он твердо знает материал, грамотно и по существу излагает его, не допускает существенных неточностей в ответе на вопрос, правильно применяет теоретические положения при решении практических вопросов и задач, владеет необходимыми навыками и приемами их выполнения
Удовлетворительно/зачтено	Оценка «удовлетворительно» выставляется студенту, если он имеет знания только основного материала, но не усвоил его деталей, допускает неточности, недостаточно правильные формулировки, нарушения логической последовательности в изложении программного материала, испытывает затруднения при выполнении практических работ
Неудовлетворительно/ не зачтено	Оценка «неудовлетворительно» выставляется студенту, который не знает значительной части программного материала, допускает существенные ошибки, неуверенно, с большими затруднениями выполняет практические работы

2. Практическая работа – выполнение расчетов. Оценка по практической работе в рамках текущего семестра выставляется на основании итоговой оценки, формируемой по результатам выполнения и успешной сдачи всех практических работ, предусмотренных курсом. Данная оценка является комплексной и отражает последовательную деятельность обучающегося на протяжении всего семестра, демонстрируя уровень освоения теоретического материала и способность к практическому применению полученных знаний и навыков. Успешное выполнение каждой практической работы рассматривается как необходимое условие для получения зачета/зачета с оценкой/ экзамена и подтверждает соответствие компетенциям, установленным для данной дисциплины.

Шкала оценивания	Критерии выставления оценок
«Отлично»	Все расчеты проведены правильно. Ответы на все вопросы даны

	корректно. Решение оформлено аккуратно, без ошибок. Использованы дополнительные источники информации для углубленного анализа.
«Хорошо»	Возможны незначительные ошибки в расчетах, но они не влияют на общий результат. Ответы на большинство вопросов даны правильно. Оформление решения хорошее, но возможны небольшие недочеты.
«Удовлетворительно»	Расчеты содержат ошибки, влияющие на конечный результат. Ответы на некоторые вопросы отсутствуют или неверны. Оформление решения требует доработки.
«Неудовлетворительно»	Большая часть расчетов выполнена неправильно. Ответы на вопросы либо отсутствуют, либо абсолютно неверны. Оформление решения небрежное, затрудняет понимание.

3. Письменная форма: выполнение тестовых заданий. Тестовые задания выполняются в течение 45 минут и состоят из 20-30 вопросов разных типов. Преподаватель готовит несколько вариантов тестовых заданий.

Шкала оценивания	**Критерии выставления оценок**
Отлично/зачтено	85 – 100 %
Хорошо/зачтено	75 – 84 %
Удовлетворительно/зачтено	65 – 74 %
Неудовлетворительно/ не зачтено	0 – 64 %

ОЦЕНОЧНЫЕ МАТЕРИАЛЫ
(типовые контрольные задания и иные материалы)
для проведения промежуточной аттестации
и оценки сформированности компетенций по дисциплине (модулю)

Примерный перечень вопросов/заданий для проведения промежуточной аттестации

Задание 2. *Прочитайте текст задания и установите последовательность.*

Укажите правильную последовательность при расчёте на жёсткость.

1. Сравнить расчётный прогиб с допустимым.
2. Рассчитать осевой момент инерции сечения конструкции.
3. Рассчитать допустимый прогиб.
4. Рассчитать прогиб от действия заданной нагрузки.

Запишите соответствующую последовательность цифр слева направо

2	4	3	1

Задание 6. *Прочитайте текст задания и установите соответствие.*

Сопоставьте буквенное обозначение величины с её размерностью.
К каждой позиции, данной в левом столбце, подберите соответствующую позицию из правого столбца:

БУКВЕНОЕ ОБОЗНАЧЕНИЕ		**РАЗМЕРНОСТЬ**	
А	I_x	**1**	$см^3$
Б	W_x	**2**	$см^4$
В	M	**3**	$кг/см^2$
Г	σ_p	**4**	$кг*см$

Запишите выбранные цифры под соответствующими буквами

А	Б	В	Г

2	**1**	**4**	**3**

Задание 10. *Прочитайте текст задания, выберите правильный ответ и запишите аргументы, обосновывающие правильность ответа*

Вопрос: Какова величина нормативной распределённой нагрузки для станков незагруженных массовкой?

1. 200 кг/м^2
2. 250 кг/м^2
3. 300 кг/м^2
4. 350 кг/м^2

Ответ: 3. 300 кг/м^2

Обоснование: Согласно театральным нормативам величина нормативной распределённой нагрузки для станков не загруженных массовкой рана 300 кг/м^2**.**

Задание 16. *Прочитайте текст задания и запишите развернутый обоснованный ответ.*

Вопрос: Выполнить расчёт на прочность по заданным условиям, округление результатов – две цифры после запятой.

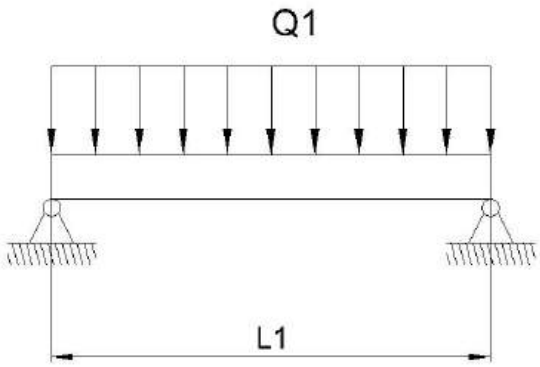	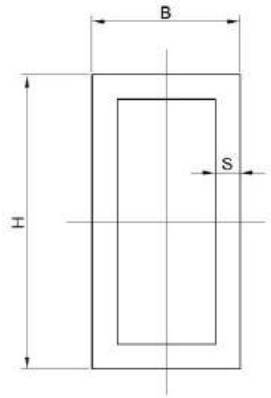
Дано: Q1=0.8 кг/см L1=135 см Материал балки Ст3 [σ]=2300 кг/см^2	H=6 см B=3 см S=0.15 см

Ответ:

Ix=12.33 Wx=4.11 M=1822.5 $\sigma_{расч}$=443.37 [σ] / $\sigma_{расч}$=5.19

9. МЕТОДИЧЕСКИЕ МАТЕРИАЛЫ

9.1. Методические рекомендации для подготовки к практическому (семинарскому) занятию

Семинарское занятие является традиционной и распространенной формой организации самостоятельной работы студентов при изучении дисциплин.

Самостоятельная подготовка к семинару направлена:

на развитие способности к чтению научной и иной литературы;

на поиск дополнительной информации, позволяющей глубже разобраться в некоторых вопросах;

на выделение при работе с разными источниками необходимой информации, которая требуется для полного ответа на вопросы плана семинарского занятия;

на выработку умения правильно выписывать высказывания авторов из имеющихся источников информации, оформлять их по библиографическим нормам;

на развитие умения осуществлять анализ выбранных источников информации;

на подготовку собственного выступления по обсуждаемым вопросам;

на формирование навыка оперативного реагирования на разные мнения, которые могут возникать при обсуждении тех или иных научных проблем.

Чтобы наиболее рационально и полно использовать все возможности семинара как вида занятия, для подготовки к нему необходимо:

внимательно прочитать конспект лекции по данной тематике;

ознакомиться с соответствующим разделом учебника;

проработать дополнительную литературу и источники;

решить задачи и выполнить другие письменные задания.

При подготовке к семинару:

проанализируйте тему семинара, подумайте о цели и основных проблемах, вынесенных на обсуждение;

внимательно прочитайте материал, данный преподавателем по этой теме на лекции;

изучите рекомендованную литературу, делая при этом конспекты прочитанного или выписки, которые понадобятся при обсуждении на семинаре;

постарайтесь сформулировать свое мнение по каждому вопросу и аргументирование его обосновать;

запишите возникшие во время самостоятельной работы с учебниками и научной литературой вопросы, чтобы затем на семинаре получить на них ответы.

В процессе работы на семинаре:

внимательно слушайте выступления других участников семинара, старайтесь соотнести, сопоставить их высказывания со своим мнением;

активно участвуйте в обсуждении рассматриваемых вопросов, не бойтесь высказывать свое мнение, но старайтесь, чтобы оно было подкреплено убедительными доводами;

если вы не согласны с чьим-то мнением, смело критикуйте его, но помните, что критика должна быть обоснованной и конструктивной, т. е. нести в себе какое-то конкретное предложение в качестве альтернативы;

после семинара кратко сформулируйте окончательный правильный ответ на вопросы, которые были рассмотрены.

Семинар помогает студентам глубоко овладеть предметом, способствует развитию у них умения самостоятельно работать с учебной литературой и первоисточниками, освоению ими методов научной работы и приобретению навыков научной аргументации, научного мышления.

Памятка «Правила запоминания»

Чтобы разобраться в материале, в процессе чтения или слушания необходимо проводить активную мыслительную обработку материала. В этом случае запоминание будет результатом этой активной работы над материалом и без специальных усилий, направленных на запоминание, не потребуется.

Правила запоминания:

Сосредоточься, нацелься на запоминание.

Старайся понять основной смысл излагаемого материала, иначе будет действовать механическая память, которая менее продуктивна, чем логическая.

Удели особое внимание структуре материала, уясни, чем вызвана такая последовательность его изложения.

Найди смысловые опорные пункты в материале, составь план, соотнеси эти пункты с планом.

Отдели основополагающий материал от иллюстративного, который запоминать не нужно.

Уясни, что ты уже знал и что узнал нового, и сравни новое с тем, что ты знал раньше.

Произнеси несколько раз новые слова, даты.

Проговори вслух формулировки выводов, законов.

Воспроизведи весь материал по плану, стараясь мысленно вообразить прочитанное.

9.2. Методические рекомендации по изучению дополнительной литературы (работа с учебной литературой, методическими материалами по теме)

Важной составляющей учебного процесса в вузе является работа с учебной и методической литературой. Самостоятельная работа студента с учебником позволяет осуществлять подготовку ко всем видам занятий: семинарским, практическим, тестированию, зачетам, экзаменам, вести научно-исследовательскую деятельность. В последние годы можно заметить тот факт, что студенты в вузе при подготовке к занятиям стали все меньше пользоваться учебниками, составлять конспекты. Причин тому множество, но в том числе и элементарное неумение пользоваться учебной литературой.

Учебник – основной и ведущий вид учебной литературы, в нем систематизировано, в сжатом виде излагается основной учебный материал на доступном студенту языке. Однако как пользоваться учебником студентов не учат. Зачастую вузы ограничиваются лишь несколькими методическими рекомендациями: «Читать внимательно, вдумчиво, вести конспект и т.д.». Однако, чтобы материал был усвоен, его мало прочесть, его необходимо понять.

В процессе работы с учебной и научной литературой студент может:

делать записи по ходу чтения в виде простого или развернутого плана (создавать перечень основных вопросов, рассмотренных в источнике);

составлять тезисы (цитирование наиболее важных мест статьи или монографии, короткое изложение основных мыслей автора);

готовить аннотации (краткое обобщение основных вопросов работы);

создавать конспекты (развернутые тезисы, которые).

Выбрав нужный источник, следует найти интересующий раздел по оглавлению или алфавитному указателю, а также одноименный раздел конспекта лекций или учебного пособия. В случае возникших затруднений в понимании учебного материала следует обратиться к другим источникам, где изложение может оказаться более доступным.

Приемы работы с текстом:

1. Проверка по вопросам учебника (устная и письменная);
2. Постановка вопросов к тексту;
3. Взаимная проверка по вопросам в парах;
4. Подробный или краткий пересказ;
5. Пересказ с опорой на план, ключевые слова, на иллюстрации или сочетание этих элементов (опорный конспект)
6. Составление конспекта в виде:
   - Плана
   - Схем
   - Таблиц
   - Тезисов
7. Комментирование
8. Иллюстрации к тексту
9. Пересказ в парах с опорой на конспект (планы, выписки и схемы);
10. Устное и письменное аннотирование с опорой на конспект;
11. Устное и письменное реферирование (констатирующее и критическое);
12. Устное и письменное рецензирование;
13. Выступления на семинарах;
14. Подготовка учебных докладов и обзорных рефератов (по нескольким источникам);
15. Групповая дискуссия и т.д.

Постановка вопросов к тексту. Этот прием является основным в процессе уяснения содержания, ведет к всестороннему пониманию учебного текста. Понимание текста складывается из понимания отдельных слов, предложений, логической структуры всего текста, его основной идеи и смысла, а также подтекста и общего замысла автора.

Поэтому вопросы могут возникать к разным аспектам текста: к непонятным словам и предложениям, к непонятным логическим связям между предложениями и абзацами текста, к связям содержания читаемого текста с другими текстами на эту тему. Этот прием учит не пропускать ни одного непонятного места в тексте, тут же формулировать вопрос и искать на него ответ.

Составления плана. План есть перечисление всех текстовых субъектов (т.е. тем текста).

Для того чтобы составить план, надо последовательно задавать себе в процессе чтения вопрос "о чем здесь говорится?", вычленять с помощью этого вопроса субъекты высказывания и записывать их в виде пунктов плана.

План может быть простой из нескольких пунктов или развернутый, состоящий из пунктов и подпунктов.

План может быть выполнен в двух формах:

1) в тезисной форме.

2) в форме номинативных (назывных) предложений. Пункты плана совпадают с информативными центрами абзацев.

Составление схемы. Схема — это графическое изображение логических связей между основными текстовыми субъектами. Средствами графического изображения являются геометрические фигуры (прямоугольники и др.) и их соединения (линии, стрелки), а также символические изображения и рисунки предметов. Схема отличается от плана наличием связей между элементами. Связи придают картине целостность и наглядность.

Тезирование (выписки основных суждений). Процесс тезирования состоит в формулировании основных тезисов (положений, утверждений, выводов) изучаемого текста. Тезисы могут быть составлены целиком из авторских высказываний (суждений), и тогда они пишутся в кавычках в виде прямых цитат. Если же тезисы формулируются самим читателем, тогда они излагаются в виде реферативного текста с помощью использования глаголов. Например: автор анализирует, отмечает, сравнивает, доказывает, объясняет и т.п.

Составление таблицы. Этот прием используется для обобщения и систематизации учебной информации, извлеченной из некоторого раздела.

Сокращения в конспектах.

При конспектировании допускается сокращенная запись слов. Но нельзя сокращать слова как попало. Недописанные слова и фразы через какое- то время теряют смысл, забываются, их значение может исказиться.

Для сокращения записи необходимо помнить несколько правил:

В письменной речи наибольшее количество информации приходится на первые буквы слов, поэтому при сокращении прилагательных и причастий можно сохранять 3-4 буквы и окончания. Например: положительный – полж-ный.

Окончания слов в русском языке играют большую роль, поэтому нельзя сокращать те окончания, которые обозначают признаки предметных отношений.

Можно при записи пропускать гласные, поскольку в русском языке смысловая нагрузка ложится на согласные, а гласные выполняют формообразующую функцию. Например: журналист – жрнлст.

Термины, новые слова и понятия записывать полностью. Например: Спектральным анализом наз-ют мет-д исслд-ния химсчк-го сост-ва раз-ных вещ-в по их спектрам испск-ия и поглщ-ия.

Использовать общепринятые сокращения слов и аббревиатур. Например: абсолютный – абс., автономный – авт.

Использовать знаки, получившие название кванторов, которые применяют в конспектах для сокращенной записи. Отработать свою, понятную через любое время систему сокращений.

ПАМЯТКА СТУДЕНТУ

работа с учебной литературой

При чтении не пропускайте ни одного слова, которое Вам непонятно.

Если перестали понимать смысл текста, то вернитесь назад до того места, где начали затрудняться. Причиной непонимания бывают, как правило, иностранные слова, термины. В таком случае обращайтесь к словарям.

Составление терминологического словаря, работа над основными понятиями также поможет в освоении материала.

Научитесь самостоятельно приобретать знания, работать с книгой, со средствами получения и обработки информации.

Научитесь пользоваться словарями, делать выписки, составлять текстовые таблицы, графики, логические схемы.

Особое внимание обратите на развитие интеллектуальных умений и навыков, умение самостоятельно выявлять причины событий, составлять сводные таблицы.

Научитесь анализировать, сравнивать, обобщать, доказывать на основе нескольких источников.

Научитесь вычленять главное, проблему, выдвигать гипотезу.

Добейтесь чтения со скоростью не менее 150 слов в минуту, при этом сразу выделяйте главное и таким образом кратко конспектируйте.

Изучаемый материал надо воспринимать не мозаично (тогда всё главное), а целостно, то есть вести логическую проработку материала по ходу чтения и при этом составлять логические цепочки (схемы).

Больше работайте с карандашом в руке, делайте записи, схемы и т.д. Это способствует лучшему усвоению, запоминанию.

ПРАВИЛА САМОСТОЯТЕЛЬНОЙ РАБОТЫ С УЧЕБНОЙ ЛИТЕРАТУРОЙ

Составить перечень книг, с которыми Вам следует познакомиться; «не старайтесь запомнить всё, что вам в ближайшее время не понадобится, – запомните только, где это можно отыскать».

Сам такой перечень должен быть систематизированным (что необходимо для семинаров, что для экзаменов, что пригодится для написания курсовых и дипломных работ, а что Вас интересует за рамками официальной учебной деятельности, то есть что может расширить Вашу общую культуру...).

Обязательно выписывать все выходные данные по каждой книге (при написании курсовых и дипломных работ это позволит очень сэкономить время).

Разобраться для себя, какие книги (или какие главы книг) следует прочитать более внимательно, а какие – просто просмотреть.

Естественно, все прочитанные книги, учебники и статьи следует конспектировать, но это не означает, что надо конспектировать «все подряд»: можно выписывать кратко основные идеи автора и иногда приводить наиболее яркие и показательные цитаты (с указанием страниц).

Если Вы раньше мало работали с научной литературой, то следует выработать в себе способность «воспринимать» сложные тексты; для этого лучший приём – научиться «читать медленно», когда Вам понятно каждое прочитанное слово (а если слово незнакомое, то либо с помощью словаря, либо с помощью преподавателя обязательно его узнать), и это может занять немалое время (у кого-то – до нескольких недель и даже месяцев); опыт показывает, что после этого студент каким-то «чудом» начинает буквально заглатывать книги и чуть ли не видеть «сквозь обложку», стоящая это работа или нет...

Чтение научного текста является частью познавательной деятельности. Её цель – извлечение из текста необходимой информации. От того на сколько осознанна читающим собственная внутренняя установка при обращении к печатному слову (найти нужные сведения, усвоить информацию полностью или частично, критически проанализировать материал и т.п.) во многом зависит эффективность осуществляемого действия.

АВТОНОМНАЯ НЕКОММЕРЧЕСКАЯ ОРГАНИЗАЦИЯ ВЫСШЕГО ОБРАЗОВАНИЯ
«ВЫСШАЯ ШКОЛА СЦЕНИЧЕСКИХ ИСКУССТВ»

Факультет ТЕАТРОВЕДЕНИЯ И ТЕАТРАЛЬНЫХ ТЕХНОЛОГИЙ

УТВЕРЖДАЮ

Ректор Райкин К.А.

«02» июня 2025 г.

РАБОЧАЯ ПРОГРАММА ДИСЦИПЛИНЫ *(МОДУЛЯ)*

ОРГАНИЗАЦИЯ РАБОТЫ ХУДОЖЕСТВЕННО-ПОСТАНОВОЧНОЙ ЧАСТИ

Основная профессиональная образовательная программа
высшего образования – программа бакалавриата по направлению подготовки
52.03.04 ТЕХНОЛОГИЯ ХУДОЖЕСТВЕННОГО ОФОРМЛЕНИЯ СПЕКТАКЛЯ

Направленность (профиль):
СЦЕНИЧЕСКОЕ ОФОРМЛЕНИЕ СПЕКТАКЛЯ
(ХУДОЖНИК-ТЕХНОЛОГ СЦЕНЫ)

Квалификация выпускника
БАКАЛАВР

Москва
2025

Содержание

1. Цель и задачи освоения дисциплины (модуля)....3

2. Перечень планируемых результатов обучения по дисциплине (модулю), соотнесенных с индикаторами достижения компетенций, обеспечивающие достижение результатов освоения образовательной программы. 3

3. Место дисциплины в структуре образовательной программы 3

4. Объем дисциплины (модуля) в зачетных единицах с указанием количества академических часов, выделенных на контактную работу обучающихся с преподавателем (по видам учебных занятий) и на самостоятельную работу обучающихся....3

5. Содержание дисциплины (модуля), структурированное по темам, разделам с указанием количества академических часов и видов учебных занятий 4

5.1. Содержание разделов, тем дисциплины (модуля)....5

5.2. Содержание семинарских занятий....7

5.3. Самостоятельная работа обучающихся по освоению дисциплины (модуля)....10

6. Учебно-методическое и информационное обеспечение дисциплины 13

6.1. Электронный образовательный ресурс....13

6.2. Учебная и дополнительная литература 13

6.3. Электронные и Internet-ресурсы....13

7. Описание материально-технической базы, необходимой для осуществления образовательного процесса по дисциплине 14

8. ФОНД ОЦЕНОЧНЫХ СРЕДСТВ ДЛЯ ПРОВЕДЕНИЯ ПРОМЕЖУТОЧНОЙ АТТЕСТАЦИИ И ТЕКУЩЕГО КОНТРОЛЯ УСПЕВАЕМОСТИ ПО ДИСЦИПЛИНЕ (МОДУЛЮ)....15

8.1. Текущий контроль успеваемости....15

8.2. Промежуточная аттестация 18

9. МЕТОДИЧЕСКИЕ МАТЕРИАЛЫ....20

Рабочая программа дисциплины:
«Организация работы художественно-постановочной части»

Рабочая программа дисциплины разработана в соответствии с требованиями Федерального государственного образовательного стандарта высшего образования – бакалавриат по направлению подготовки 52.03.04 Технология художественного оформления спектакля, утвержденным приказом Министерства образования и науки Российской Федерации от 16.11.2017 г. № 1123.

Организация-разработчик: АНО «Высшая школа сценических искусств»

1. Цель и задачи освоения дисциплины (модуля)

Цель освоения дисциплины: познакомить обучающихся со спецификой организации деятельности художественной постановочной части театра.

Задачи дисциплины: сформировать у обучающихся знания, умения, и навыки, позволяющие подготовить его к выполнению обязанностей заведующего художественного постановочной части театра, пониманию специфики работы данного подразделения.

2. Перечень планируемых результатов обучения по дисциплине (модулю), соотнесенных с индикаторами достижения компетенций, обеспечивающие достижение результатов освоения образовательной программы

Компетенция	Индикатор достижения компетенции (ИД)	Планируемый результат обучения по дисциплине, соотнесенный с ИД
УК-2 Способен определять круг задач в рамках поставленной цели и выбирать оптимальные способы их решения, исходя из действующих правовых норм, имеющихся ресурсов и ограничений	**УК-2.1** Знает необходимые для осуществления профессиональной деятельности правовые нормы. **УК-2.2** Умеет определять круг задач в рамках избранных видов профессиональной деятельности, планировать собственную деятельность исходя из имеющихся ресурсов. **УК-2.3** Владеет навыками применения нормативной базы и решения задач в области избранных видов профессиональной деятельности.	**Знать:** виды ресурсов и ограничений для решения профессиональных задач; основные методы оценки разных способов решения задач; действующее законодательство и правовые нормы, регулирующие профессиональную деятельность. **Уметь:** проводить анализ поставленной цели и формулировать задачи, которые необходимо решить для ее достижения; анализировать альтернативные варианты для достижения намеченных результатов; соотносить главное и второстепенное, решать поставленные задачи в рамках избранных видов профессиональной деятельности. **Владеть:** практическими навыками выбора оптимальных способов решения задач, исходя из действующих правовых норм, имеющихся ресурсов и ограничений.
УК-3 Способен осуществлять социальное взаимодействие и реализовывать свою роль в команде	**УК-3.1** Знает различные приемы и способы социализации личности и социального взаимодействия. **УК-3.2** Умеет строить отношения с окружающими людьми, с коллегами. **УК-3.3** Владеет навыками участия в командной работе, в социальных проектах, распределения ролей в условиях командного взаимодействия	**Знать:** основные приемы и нормы социального взаимодействия, основные понятия и методы конфликтологии, технологии межличностной и групповой коммуникации в деловом взаимодействии **Уметь:** устанавливать и поддерживать контакты, обеспечивающие успешную работу в коллективе, применять основные методы и нормы социального взаимодействия для реализации своей роли и взаимодействия внутри команды **Владеть:** простейшими методами и приемами социального взаимодействия и работы в команде
ПК-4 Способен руководить подразделениями театра (концертной организации, цирка), изготавливающими материальное оформление спектаклей (концертов, представлений), а также обеспечивающими все материально-технические компоненты их проведения	**ПК-4.1** Знает актуальную картину мирового и отечественного театрального процесса в своей профессиональной области **ПК-4.2** Знает основные принципы организации художественно-постановочной части в профессиональной организации исполнительских искусств **ПК-4.3** Умеет применять в профессиональной деятельности правила, нормы и требования охраны труда, техники безопасности, производственной санитарии и пожарной безопасности, оценивать риски, в том числе	**Знать:** глубокие профессиональные знания технологических процессов и современных материалов, используемых в театральном производстве (изготовление декораций, пошив костюмов, создание реквизита и других элементов оформления); передовые методы и инновационные решения в области театрального производства; нормативные требования по охране труда и технике безопасности при организации работы производственных подразделений театра **Уметь:** эффективно руководить подразделениями театра, занимающимися изготовлением материального оформления спектаклей; ставить цели, распределять задачи и контролировать работу сотрудников; разрабатывать и реализовывать комплексные планы и графики работ по материально-техническому обеспечению спектаклей;

	при возникновении нештатных ситуаций	координировать деятельность всех задействованных служб и подразделений театра **Владеть:** навыками эффективного управления производственными подразделениями театра; методами организации и контроля технологических процессов театрального производства; способностью обеспечивать строгое соблюдение требований охраны труда и техники безопасности, принимает необходимые меры по предупреждению и минимизации профессиональных рисков; опытом разработки и реализации планов по материально-техническому обеспечению спектаклей

3. Место дисциплины в структуре образовательной программы

Дисциплина *(модуль)* «Организация работы художественно-постановочной части» относится к обязательной части Блока 1 «Дисциплины (модули)» образовательной программы.

4. Объем дисциплины (модуля) в зачетных единицах с указанием количества академических часов, выделенных на контактную работу обучающихся с преподавателем (по видам учебных занятий) и на самостоятельную работу обучающихся

Вид учебной работы		**Трудоемкость**					
		зач. ед.	**ак. час.**	**по семестрам, час.**			
				5	**6**	**7**	**8**
Общая трудоемкость по учебному плану		**4**	**144**			*72*	*72*
Лекции (Л)			30			16	14
Семинарские занятия (С)			30			16	14
Контроль самостоятельной работы (КСР)							
Самостоятельная работа (СРС)			72			36	36
Консультация			2				2
Промежуточная аттестации	Экзамен		6				6
	Зачет/зачет с оценкой		4			4	

5. Содержание дисциплины (модуля), структурированное по темам, разделам с указанием количества академических часов и видов учебных занятий

№ п/п	Наименование раздела, темы	Количество академических часов – всего	из них					Формируемые компетенции
			Лекции	Практические	Семинарские	Самостоятельная работа	Консультации	
1	Тема 1. История организации работы постановочной дела	17	4	4		9		УК-2; УК-3; ПК-4
2	Тема 2. Развитие постановочного дела в XVIII веке.	17	4	4		9		УК-2; УК-3; ПК-4
3	Тема 3. Постановочное дело до 1917 года	17	4	4		9		УК-2; УК-3; ПК-4
4	Тема 4. История организации ХПЧ в XX веке	17	4	4		9		УК-2; УК-3; ПК-4
5	Тема 5. Роль ХПЧ в организации производственного процесса работы над художественным оформлением спектакля	28	2	2		9		УК-2; УК-3; ПК-4
6	Тема 6. Производство декорационного оформления.	24	4	4		9		УК-2; УК-3; ПК-4

7	Тема 7. Этапы работы по выпуску спектакля ХПЧ.	26	4	4		9		УК-2; УК-3; ПК-4
8	Тема 8. Документооборот ХПЧ театра	26	4	4		9		УК-2; УК-3; ПК-4
Подготовка к зачету/экзамену		**12**				**10**	**2**	УК-2; УК-3; ПК-4
Итого объём часов дисциплины		**144**	**30**	**30**		**82**	**2**	

5.1. Содержание разделов, тем дисциплины (модуля)

Тема1. История организации работы постановочной дела

Истоки русского театрального и постановочного дела. Развитие русского театрального и постановочного дела как часть истории культуры. Первый этап развития театрального и постановочного дела в России. С 1571 по 1730: периодически действующее театральное дело (ТД) («Потешный чулан» Ивана IV, «Потешные палаты» Михаила Федоровича Романова, Театр Алексея Михайловича, Петра 1, царевны Натальи Алексеевны). Государственная форма организации ТД. Элементы театральности в придворной и церковной культуре XVII века. Истоки русского театра. Первые визуальные «постановочно-сценические» приемы у скоморохов. Особенности функционирования «Потешного чулана» и «Потешных палат» в XVI – XVII веках – первой формы государственных придворных зрелищ. Организация постановочного дела в «Потешных палатах»: создание первого театрального здания на Руси по указу царя Михаила Федоровича. «Потешные сторожа», отвечающие за содержание помещения и имущество «Потешных палат».

Постановочное дело в театре Алексея Михайловича Организация первого государственного придворного театра – театра царя Алексея Михайловича в 1672 году. Специфика работы «Театра одного зрителя». Подчинение театра Посольскому приказу. Значение начальника Посольского приказа А. С. Матвеева в учреждении и руководстве театра при царе Алексее Михайловиче . Соединение (синкретизм) всех творческих функций в руках И.Г.Грегори. Роль И.Г. Грегори в создании и практической деятельности театра. Руководство постановочным делом. Характер работы преемников И.Г. Грегори - Ю. Г. Гивнера и С. Чижинского. Формирование «школы-труппы» из иноземных и русских актеров. Строительство «комедийной хоромины» в селе Преображенском и создание театра в Кремле для показа спектаклей летом и зимой. Передвижной театр. Функционирование постановочного дела: оборудование здания, декорации, костюмы, грим, постиж, реквизит, бутафория, свет. Использование призм и телариев. Иноземные специалисты постановочного дела. Технология изготовления и эксплуатации «рам перспективного письма». Темпера и масляная живопись. Привлечение русских художников, состоявших при Оружейной палате Кремля. Технология создания театрального костюма: форма «исторического», характерного театрального костюма, ткани. Финансирование театра. Материальное обеспечение участников представлений. Процесс организации постановочного дела. Царский указ. Распоряжение Матвеева постановщику спектакля по финансированию. Составление постановщиком «сметы». Покупка материалов, организация производства. Составление постановщиком «отчета», его проверка и утверждение. Итоги постановочного дела в театре Алексея Михайловича. Закрытие театра в 1676 году. Значение организации театра при дворе Алексея Михайловича.

Постановочное дело в театре Петра I Исторические преобразования Петра 1. Задачи организации в 1702 году театра Петра 1 - государственного публичного профессионального театра в Москве. Участие в его работе начальника Посольского приказа Ф. А. Головина. Два периода работы театра: закрытый придворный и публичный платный. Приглашение профессиональной немецкой труппы во главе с антрепренером Иоганном Кунстом. Совмещение актерами «смежных специальностей»: художника, гримера, портного и костюмера – обычная практика западных трупп. Многообразие обязанностей Кунста по руководству театром. Набор и обучение Кунстом стабильной русской труппы. Деятельность преемника Кунста О.Фюрста. Организация постановочного дела в театре Петра I. Создание театрального пространства и оборудование сцены «малого театра» во дворце Лефорта. Строительство «комедийной храмины» на Красной площади. Меры противопожарной безопасности. Технология создания оформления спектаклей. Первые опыты внедрения приемов имитации в театральном костюме. Изготовление декораций, костюмов и париков иноземцами и привлечение русских портных, живописцев и мастеровых. Сроки создания спектаклей. Оплата труда иностранцев и россиян. «Сдельная оплата

труда». Расходы по содержанию театра, посещаемость, сборы. Причины падения посещаемости и закрытия театра в 1706 г. Значение деятельности театра Петра 1 для становления русского театрального и постановочного дела.

Постановочное дело в театре царевны Натальи Алексеевны в Петербурге. Организация первого регулярно действующего театра в Петербурге - театра царевны Натальи Алексеевны. Театр придворный (государственный) публичный, вход бесплатный. Здание, по-видимому, вновь построенное для театра в 1714 г. Большой зал с партером и ложами. Репертуар. Декорации и костюмы привезены из Москвы из села Преображенского, оставшиеся и от театра на Красной площади Петра 1. «Плохие костюмы» (из дневника Берхгольц). Итоги развития постановочного дела от истоков до начала XVIII века.

Тема 2. Развитие постановочного дела в XVIII веке.

Развитие постановочного дела в XVIII веке. Становление профессионального постановочного дела в России в 18 веке. Этапы развития театрального и постановочного дела в России в 18 веке. 1730-1766: – регулярная деятельность иностранных трупп, состоящих на придворной гос. службе. Основание Российского театра в 1756; 1766-1783: создание штата и бюджета, подготовленного первым директором придворных театров и музыки И.П.Елагиным. Создание единой «постановочной части» для придворных театров; 1783-1800: Переход придворных театров на платную, публичную деятельность. Эксплуатационная деятельность «Городских театров». Приглашение в Петербург иностранных архитекторов, скульпторов и художников и включение в их контракт пункта о работе для театра.

Регулярная деятельность иностранных трупп. Начало регулярной придворной театральной деятельности во времена правления Анны Иоановны. Приезд в Россию итальянских артистов комедии дель-арте. Приглашение первой итальянской компании «Капелла польская» во главе с актером и театральным машинистом Т.Ристори. Первый профессиональный театральный машинист в России. Передвижной театр в Москве. Разборная сцена. Изготовление декораций и костюмов, в том числе силами труппы. Приезд в Петербург второй итальянской компании с театральным декоратором-живописцем Дж.Боном и машинистом сцены К.Гибелли. Создание театрального пространства. Дворцовые театры. Переносные и стационарные сцены. Строительство в Зимнем дворце театра «Комеди и опера». Деятельность первой постоянной придворной труппы: итальянской оперно-балетной компании Ф.Арайя с 1735 года. Выступления в театре «Комеди и опера» в Зимнем дворце. Продолжение работы художника Бона и театрального машиниста Гибелли. Участие в балетных спектаклях воспитанников Сухопутного Шляхетного Кадетского корпуса. Открытие первой театральной (танцевальной) школы Ж.-Б. Ланде (1738). Приглашение «театрального архитектора, декоратора и автора сценической машинерии» Дж.Валериани. Создание подвесных кулисно-арочных декораций и задников. Организация постановочного дела, этапы работы над оформлением оперного спектакля. Работа в Петербурге придворной немецкой труппы – антрепризы актрисы К. Нейбер. «Совмещение специальностей» актерами: ремонт и создание декораций, изготовление костюмов. Управление театральными зрелищами Камер-цалмейстерской, а с 1742 года – Придворной конторой. Принципы подбора трупп. Стандартные контракты с иностранными труппами. Оплата труда.

Специалисты постановочного дела. Работа профессиональных западных театральных машинистов. Определение функций театрального машиниста. Театральные «махины». Создание театрального костюма. Руководитель изготовления театральных костюмов в театре Алексея Михайловича закройщик – Крестьян Мейсен. «Платья изобретения Жерара, театрального портного» (1760-е годы). Бытовой, «исторический» и характерный костюм. Ораниенбаумский театр (1744-1762). Обучение в «школе при театре» разным театральным специальностям: кроме певцов, танцоров, музыкантов еще и художниковживописцев, машинистов сцены и театральных портных. Деятельность в ораниенбаумском театре Валериани. В Театральной школе, учрежденной в 1779 году в Петербурге, обучали также и специальностям постановочной части «разным мастерствам при театрах необходимо нужным».

Российский театр. Основание Российского театра и организационно-постановочная деятельность А.П.Сумарокова. Руководство Сумароковым придворным кадетским театром и придворной молодой труппой. Деятельность Ф. Г. Волкова основателя разночинского любительского театра в Ярославле. Постановочная деятельность Волкова. Историческое значение учреждения указом от 30 августа 1756 г. «Русского для представлений трагедий и комедий театра». Организационная и творческо-постановочная деятельность Сумарокова на посту директора, руководителя публичного Российского театра. Условия организационной работы Российского театра (источники финансирования, оплата труда актеров, организация

репетиционного процесса, производственная база, организация рекламы, посещаемость). Вольные и придворные театры. Особенности эксплуатационной деятельности русской труппы. Театральное здание. Проблемы в организации и финансировании постановочного дела в вольном Российском театре. Принцип оформления драматических спектаклей «из подбора». Отмена спектаклей. Создание Сумароковым эскизов для спектаклей. Совмещение актерами труппы специальностей постановочной части. Кризисное состояние Российского театра. Двойственность его юридической основы. Положение Российского театра в системе придворных учреждений. Необходимость упрочения государственного статуса театра. Переход Российского театра в 1759 г. по настоянию Сумарокова в ведение Придворной конторы. Начало создания системы управления императорскими театрами. Отстранение Сумарокова с поста директора театра. Полное подчинение театра Придворной конторе.

«Стат» И.П.Елагина. Основные положения разработанного И.П.Елагиным «Стата» (Штата и бюджета всех придворных зрелищ). Начало деятельности специального органа управления казенным театральным делом – Дирекции придворных театров. Формирование организационной структуры придворных, а впоследствии императорских театров. Управление придворными театрами. Передача в 1766 г. всех театральных и музыкальных дел в ведение Дирекции Елагина. Зарождение «постановочной части» российского театра. Создание, состав и функции единой для всех трупп «постановочной части» во главе с машинистом - художником. Деятельность машиниста и художника Франческо Градицци – руководителя «постановочной части».

Тема 3. Постановочное дело до 1917 года

Этапы развития. Этапы развития театрального и постановочного дела в XIX веке: 1 этап – развитие театрального дела в первой четверти XIX в.; создание дирекции Санкт-Петербургских и Московских театров. 2 этап – монопольная деятельность государственных театров в 1825-1882 г.г.; строительство театральных зданий. 3 этап – конкуренция императорских театров с частными театрами в 1882-1917 г.г.; создание МХТ. Три основные формы организации театрального дела в России: государственная, частнопредпринимательская (антрепренерская), кооперативная (театральные товарищества).

Постановочное дело до реформы 1882 года. Политическая и экономическая ситуация в стране. Отечественная война. Строительство императорских театральных зданий. Создание типовых декораций. Специфика проката спектаклей. Эксплуатация художественного оформления спектаклей. Создание в Москве казенной труппы и подчинение ее петербургской театральной дирекции в 1806 году. Введение поспектакльной оплаты в 1825 году. Контрактная система. Система бенефисов в казенном театре. Переход придворных театров в подчинение Министерства императорского двора и наименования их «императорскими» в 1827 году. Усиление контроля Министерства императорского двора, ревизия всех счетов и отчетов театральной дирекции. Цензура. Реформы 1860-х г. Усиление общественного значения театра. Эксплуатация театральных зданий в Петербурге (Большой театр, Александринский театр, Михайловский театр, Мариинский театр) и Москве (Большой и Малый театр). Изготовление и хранение декораций. Магазин при Александринском театре. Художественные мастерские при дирекции Императорских театров. Здания мастерских около Мариинского театра. Магазин Дирекции Императорских театров, предназначавшийся для хранения материалов и декораций. Декораторы, машинисты, живописцы, костюмеры, скульпторы – именуются «артистами Императорских театров». Театральные машинисты, художники. Руководители постановочного дела. В Петербурге: Андрей Адамович Роллер (1805 –1891). Служил в дирекции императорских театрах с 1834 по 1879 год. Деятельность А.А Роллера по организации профессиональной подготовки работников сценических участков и созданию единого надзора и управления за их работой. Вальц Федор Карлович машинист сцены Императорских (казенных) театров в СПб. И в Москве: Карл Федорович Вальц, главный декоратор и машинист Большого и Малого театра. С 1861 (в течение 65 лет) работал в Большом театре в Москве. Принимал участие в постановках МХТ, а также в спектаклях «Русских сезонов» С. П. Дягилева за границей.

Постановочное дело до 1917 года. Борьба с монополией казенных театров. А. Н. Островский о театральной монополии и демократизации русского театра. Учреждение в 1881 г. Комиссии для пересмотра всех законоположений казенного театрального дела. Участие Островского в работе Комиссии. Реформа императорских театров 1882 г., как попытка обновления казенного театрального дела. Разработка комиссией под руководством В.П. Погожева «Проекта законоположений об императорских театрах» (1900). Стремление провести организационно-экономическую реформу казенных театров при сохранении основных принципов их деятельности.

Деятельность В. А. Теляковского на посту директора императорских театров. Меры, 8 предпринятые Теляковским для поднятия режиссерской и художественно-постановочной культуры императорских театров. Приглашение на казенную сцену новых творческих сил. Творческая конкуренция столичных частных театров с императорскими театрами. Необходимость реформ казенного театрального и постановочного дела. Частные театры и театральные товарищества после реформы 1882 года в Петербурге и Москве. Театральная деятельность Поленова В.Д. и Васнецова В.М.

Постановочное дело в МХТ. МХТ. Создание нового театра на принципах паевого товарищества. Административные функции Станиславского и Немировича-Данченко. Открытие в 1898 году Московского Художественно-общедоступного театра. Расширение товарищества: разделение состава на пайщиков и вкладчиков. С.Морозов. Немирович- Данченко о сочетании коллегиальных форм управления театром с единоначалием. Репертуарный психологический театр – особая система подготовки и эксплуатации спектакля. Создание в МХТ художественно- постановочной части, объединившей под единым руководством монтировочные цеха и производственные мастерские. Служба В.А.Симова во МХТ до 1913 года. Эра реалистического и натуралистического оформления спектаклей. И.Я. Гремиславский о композиции сценического пространства Симова В.А. Деятельность постановочных частей императорских театров. А.Я. Головин и К.А. Коровин.

Тема 5. История организации ХПЧ в XX веке

Советское постановочное дело. Театральное и постановочное дело после революции 1917 года. Создание административно-командной система управления. Декрет 1919 года «Об объединении театрального дела». Объявление «национальным имуществом» театральных зданий и реквизита, предоставляющего «культурную ценность». Установление связи между художественной ценностью театра и его административно-финансовым положением. Разрешение деятельности антреприз. Организация постановочной части императорских театров после революционных событий. Новые принципы формирования и деятельность постановочной и производственной частей МХТ – как эталон развития и совершенствования всего театрального процесса. Деятели художественно-постановочной части МХТ и их влияние на развитие сценической, технологической и организационной практики. Гремиславский И.Я. и Шверубович В.В. Методы планирования подготовки новых спектаклей. Создание во всех театрах художественно-постановочной части. Итоги формирования постановочного дела 30-х годов. Создание Министерства культуры СССР (1953) и его функции. Причины убыточности театров. Система дотаций. Развитие постановочного дела в 60 – 80-х годах. «Положение о социалистическом государственном театрально-зрелищном предприятии» 1968 года. Основные задачи, принципы деятельности и управления ТЗП. Строительство театральных зданий. Создание малых сцен при театрах. Новое театральное пространство. Студийное движение.

Итоги XX века. Итоги XX века: современная система управления художественно-постановочной частью театра продолжение традиций МХТ по организации постановочного дела. Деятельность и статус главного художника и технического директора театра. Постановочное дело на пороге перемен. Новые формы организации исполнительских искусств. Две школы постановочного дела: Школа–Студия МХТ и ленинградская – петербургская школа.

Тема 5. Роль ХПЧ в организации производственного процесса работы над художественным оформлением спектакля

Эксплуатационная деятельность и организационная структура ХПЧ. Область современной практики ХПЧ: эксплуатационная и производственная функции. Роль заведующего художественно-постановочной частью в организации производственного процесса. Функции заведующего художественно-постановочной частью театра. Взаимодействие всех подразделений театра в процессе подготовки новой постановки: подготовительного, репетиционно-производственного и выпускного периода. Репетиционно-производственный период. Комнатные и сценические репетиции. Организация проведения репетиций: застольные, в выгородке в репетиционном зале, в выгородке на сцене, прогоны с декорациями и костюмами, световые и генеральная репетиция. Разработка сметы и всей необходимой технико-технологической документации.

Тема 6. Производство декорационного оформления.

Запуск производства декорационного оформления силами собственных или сторонних мастерских. Составление Графика изготовления декораций осуществляется заведующим ХПЧ совместно с руководителем мастерских после согласования с режиссером-постановщиком и художником спектакля. Возможное использование декораций из подбора. Современная процедура электронных торгов – конкурсов на размещение заказов по изготовлению декораций и ее нормативная база (Федеральный закон № 44). Выпуск спектакля. Подгонка отдельных предметов декораций и соединений декорационных комплексов. Монтировочные репетиции: установка декораций по планировке. Маркировка декораций. Мебель, бутафория, костюм, грим. Световые репетиции. Генеральная репетиция. Эксплуатация спектакля. Порядок сборки. Главный машинист – руководитель всех работ на сцене по установке декораций. Мебель, бутафория, костюм, грим.

Тема 7. Этапы работы по выпуску спектакля ХПЧ.

Этапы работы ХПЧ. Разработка эскизов к спектаклю, работа над макетом и планировкой, утверждение макета и эскизов, сдача макета и планировок пожарно-технической комиссии, принятие макета художественным и техническим советом, составление технологического описания, разработка рабочих чертежей, составление сметы (автоматизированный расчет сметы) и графика изготовления и сроков сдачи оформления. Методы планирования подготовки новых постановок. Метод контрольных сроков. Календарные планы-графики, их широкое распространение в практике планирования в театре. Сетевое планирование. Простая одноцелевая детерминированная сетевая модель.

Художник-постановщик и художественно-постановочная часть театра. Первые встречи художника-постановщика и работников художественно-постановочной части в работе над спектаклем. Обсуждение сценографических идей готовящегося к постановке спектакля с руководством и главными специалистами художественно-постановочной части. Формы взаимоотношения художника-постановщика и руководства и специалистов художественно-постановочной части. Участие художника-постановщика в составлении графика выпуска спектакля. Роль художника-постановщика в техническом совете по приемке материального оформления спектакля.

Работа художника-постановщика над декорационным оформлением спектакля. Работа художника-постановщика над макетом спектакля. Планировка спектакля как результат авторского видения художника- постановщика. Габаритные чертежи как видение художника-постановщика в масштабных соотношениях будущего спектакля. Работа художника- конструктора и художника-постановщика над определением технологических приоритетов в проектировании материального оформлении спектакля. Художник-постановщик и работа над рабочими чертежамидекорационного оформления спектакля. Формы контроля художником- постановщиком различных этапов производства декораций, мебели и бутафории. Приемка художником-постановщиком готовой продукции.

Работа художника-постановщика над художественным освещением спектакля. Художник-постановщик и художника по свету. Художник-постановщик и осветительный цех художественно-постановочной части. Формы работы над созданием художественного освещения спектакля.

Работа художника-постановщика над костюмами спектакля. Работа художника-постановщика, художника по сценическому костюму с технологом по костюмам. Контроль художника-постановщика, художника по сценическому костюму производства костюмов в мастерских.

ЭТАПЫ работы ХПЧ над спектаклем. Подготовительный период.

Изготовление макета спектакля. Работа над планировками спектакля по картинам. Обсуждение макета с учетом предварительной работы над планировками спектакля. Во-первых, на техническом совете театра с приглашением специалистов от города, имеющих полномочия по надзору (по технике безопасности, по пожарной безопасности и т.д.), составление предварительного графика выпуска спектакля. И, во-вторых, на художественном совете театра, если таковой имеется, где окончательно принимается решение о постановке спектакля в данной, предложенной постановочным коллективом форме.

Разработка проектно-расчетной документации (составление технологической описи декораций, бутафории и костюмов, составление предварительной заявки на материалы для изготовления декораций, бутафории и костюмов, уточнение световых возможностей театра в

создании светового обеспечения спектакля и при необходимости составление заявки на световую аппаратуру).

Создание рабочих чертежей на декорацию, мебель, бутафорию.

Расчет силовых конструкций (станков, подвесных конструкций) на прочность и жесткость.

Составление предварительной сметы спектакля на декорации, мебель, бутафорию, костюмы и др. затраты на спектакль. Уточненные списки составов исполнителей. Составление окончательной заявки на материалы. Составление окончательного графика выпуска нового спектакля. Сдача проектной документации и чертежей в производственные мастерские. Особенности работы с внутренними художественно-производственными мастерскими театра. Приоритеты в выборе внешних, самостоятельных художественно-производственных мастерских.

Договор на производство материального оформления.

Акт приемки проектной документации, макета и эскизов спектакля в производство.

ЭТАПЫ работы ХПЧ над спектаклем. Производственный период.

Составление графика производства декораций, костюмов, бутафории.

Контроль за качеством и сроками изготовлением материального оформления спектакля и назначение ответственных лиц.

Составление сметы затрат производства материального оформления. Заявка на материалы для производства.

Определение трудозатрат и количество занятых на производстве специалистов, а также количество профессий.

Приобретение материалов для производства.

Распределение и выдача заданий по изготовлению материального оформления спектакля по цехам и конкретным исполнителям.

Изготовление жестких декораций /слесарный участок, столярный участок, бутафорский участок, живописный зал, монтаж узлов/.

Изготовление мягкой декорации /красильно-прачечное производство, участок пошива мягких декораций, живописный зал/.

Изготовление бутафории /слесарный участок, столярный участок, бутафорский участок/.

Изготовление живописных завес /слесарный участок, столярный участок, бутафорский участок, живописный зал/.

Изготовление костюмов /снятие мерок, красильно-прачечный участок, участок закроя и пошива костюмов, участок трикотажа и вышивки, примерки костюмов/.

Изготовление головных уборов /снятие мерок, участок головных уборов, при необходимости другие участки производства и примерка на актера/.

Изготовление обуви /снятие мерок, участок изготовления обувных колодок, участок пошива обуви, примерка на актера/.

Изготовление париков /постижерное производство, парикмахеры- гримеры/.

Изготовление цветов /цветочное производство/.

Приобретение дополнительного оборудования /подъемно- механического, осветительной приборов, звуковой и музыкальной аппаратуры/.

Заказ исходящего реквизита.

Прием материального оформления нового спектакля под материальную ответственность начальниками эксплуатационных цехов.

ЭТАПЫ работы ХПЧ над спектаклем. Репетиционный период. Составление плана сценического выпуска спектакля. Репетиции спектакля в классах. Репетиции на малой.

Репетиции в «выгородках» на основной сцене. Приемка декораций на сцене по картинам. Примерка костюмов на сцене по группам.

Репетиции в «выгородках» на основной сцене с частичной подачей готовых элементов декораций и костюмов. Монтировочные репетиции.

Световые репетиции. Работа мебельно-реквизиторской группы.Работа с костюмами. Работа над гримом.

ЭТАПЫ работы ХПЧ над спектаклем. Выпускной период.

Календарный план выпуска спектакля. Репетиции с актерами по актам, по картинам. Репетиции прогонные. Генеральные репетиции. Премьера.

Приемка всех работ по новому спектаклю.

Приемка спектакля театральной комиссией. Приемка государственной комиссией.

Монтировочные книги. Монтировочные книги машиниста сцены. Монтировочныек н и г и мебельно-реквизиторского цеха.

Монтировочные книги костюмерных цехов. Монтировочные книги гримерных цехов.

Учет материального имущества спектакля.

Тема 8. Документооборот ХПЧ театра

Формы и виды документов художественно-постановочной части. Правила регламентации: создания, движения и хранения документов. Деятельность по управлению документооборотом: планирование, организация, мотивация и контроль. ГОСТ на «Унифицированные системы документации. Унифицированная система организационнораспорядительной документации. Требования к оформлению документов». Должностная инструкция, договор, приказ, письмо.

Паспорт спектакля. Форма и предназначение Паспорта спектакля. Творчество и безопасность. Правила техники безопасности и охрана труда. Нормативная и адаптированная форма Паспорта спектакля. Цели и задачи нормативной формы Паспорта спектакля: фиксирование, документирование, контроль и ответственность. В Паспорт спектакля входят: Общие сведения о спектакле. Документация по производству материального оформления спектакля. Акты приемки; инструкция по охране труда. Документация по эксплуатации спектакля. Эксплуатация спектакля. Партитура проведения спектакля: инструкции по монтировке, выписки для цехов ХПЧ. Приложение. Вопросы адаптации нормативного документа в реальном театре. Анализ документа по форме, содержанию и структуре. Проблема мотивации создания и хранения Паспорта спектакля в современном театре. Сроки создания Паспорта спектакля и практика театрального производства. Электронный Паспорт спектакля. Историческая роль Паспорта спектакля для возобновления постановки и реконструкции постановочного дела определенного периода времени.

Райдер. Гастроли и создание Райдера. Организация работы по составлению и подготовке документов для отправки декораций на гастроли. Структура оформления и отправки спектаклей на гастроли за границу. Правила провоза театральных декораций и реквизита. Виды транспортных перевозок. Современные методы отправки спектаклей – варианты оформления декларации. Документы, составляющие Райдер спектакля. Работа специалиста ХПЧ – документоведа.

Эксплуатационная деятельность. Организационная структура и структура управления ХПЧ репертуарного театра. Иерархическая пирамида. Единоначалие. Власть и лидерство. Коммуникация (обмен информацией) между подразделениями ХПЧ. Формальные и неформальные информационные связи. Психологический климат – как индикатор состояния театра. Планирование репертуара с учетом времени на монтировку спектакля. Трудозатраты – определение количества специалистов для проведения спектакля. Организация вызова на спектакль.

5.2. Содержание семинарских занятий

Тема 1. История организации работы постановочной дела

Вопросы для обсуждения

1.Как менялись функции и роли художника-постановщика в разные исторические периоды?

2.Какие ключевые события и личности оказали наибольшее влияние на развитие постановочного дела?

3.Как изменялись технические возможности и материалы, используемые в постановочном деле, со временем?

4.Как развивались взаимодействия между художником-постановщиком и другими участниками творческого процесса (режиссерами, актерами, техниками)?

5.Какие традиции и инновации в организации работы постановочной части сохранились до наших дней?

Тема 2. Развитие постановочного дела в XVIII веке.

Вопросы для обсуждения

1.Как изменилось представление о роли художника-постановщика в театре XVIII века по сравнению с предыдущими эпохами?

2.Какие новые технические достижения и материалы появились в постановочном деле в этот период?

3.Как влияли социальные и культурные изменения того времени на организацию работы постановочной части?

4.Какие известные художники-постановщики работали в XVIII веке и какие нововведения они внесли в свою профессию?

5.Какое влияние имели национальные школы и стили на развитие постановочного дела в разных странах Европы в XVIII веке?

6.В чем заключалась роль театральных реформаторов XVIII-XIX веков, таких как Гёте и Стендал, в организации работы театров и изменении методологии постановки спектаклей?

Тема 3. Постановочное дело до 1917 года

Вопросы для обсуждения

1.Какова была структура и организация работы постановочной части в российских театрах до революции 1917 года?

2.Какие основные этапы прошли российские театры в развитии постановочного дела от начала XIX века до 1917 года?

3.Какое влияние оказала русская культура и традиции на формирование уникального стиля постановки спектаклей в этот период?

4.Какие значимые фигуры в мире театрального искусства внесли вклад в развитие постановочного дела в России до 1917 года?

5.Как изменились технические возможности и материалы, использовавшиеся в постановочном деле, за этот исторический отрезок времени?

6. Какие основные театральные течения и школы существовали в России до 1917 года, и как они повлияли на развитие постановочного дела?

7. Каковы были особенности организации театров и их репертуара в различные исторические эпохи, включая Имперский период и времена революционных изменений?

8. Какое влияние на театральное искусство до 1917 года оказали европейские театральные традиции, такие как классический театр, романтизм и реализм?

9. Какова была роль театров и театральных деятелей, таких как Станиславский и Мейерхольд, в формировании новых подходов к театральному искусству и постановочному делу до 1917 года?

10.Как эволюция технологий, таких как освещение и механические устройства, повлияла на организацию и реализацию театральных постановок в России до 1917 года?

Тема 4. История организации ХПЧ в XX веке

Вопросы для обсуждения

1.Как изменилась роль и функции художника-постановщика в XX веке по сравнению с предыдущими столетиями?

2.Какие ключевые события и достижения повлияли на развитие организации работы художественно-постановочной части (ХПЧ) в XX веке?

3.Какое влияние оказало появление новых технологий (например, кинематографа, телевидения, компьютерных технологий) на работу ХПЧ?

4.Какие новые направления и стили в сценографии возникли в течение XX века и как они отразились на организации работы ХПЧ?

5.Как изменялась структура и управление работой ХПЧ в контексте социальных и политических изменений XX века?

6. Каковы были основные инновации в сфере сценографии, освещения и звукового оформления в театре в XX веке, и как они изменили подход к организации ХПЧ?

7. Какое значение имела работа театральных экспериментов, для развития художественно-постановочной части в XX веке?

8. Каковы были основные различия в организации ХПЧ в различных странах и театральных культурах в XX веке (например, в Европе, США и России), и как эти различия повлияли на международное театральное сообщество?

Тема 5. Роль ХПЧ в организации производственного процесса работы над художественным оформлением спектакля

Вопросы для обсуждения

1. Структура процесса подготовки новой постановки.

2. Габаритные чертежи заданного спектакля.

3. Создание рабочих чертежей на декорацию по макету.

4. Расчет силовых конструкций (станков, подвесных конструкций) на прочность и жесткость.

5. Составление предварительной сметы спектакля на декорации, мебель, бутафорию, костюмы и др. затраты на спектакль.

6. Составление окончательной заявки на материалы.

7. Составление окончательного графика выпуска нового спектакля.
8. Составление графика производства декораций, костюмов, бутафории.
9. Определение трудозатрат и количество занятых на производстве специалистов, а также количество профессий.

Тема 6. Производство декорационного оформления.

Вопросы для обсуждения

1. Художник-постановщик и художественно-постановочная часть театра.
2. Репетиционный период.
3. Монтировочные репетиции.
4. Световые репетиции.
5. Работа мебельно-реквизиторской группы.
6. Эксплуатация спектакля в репертуаре театра.
7. Планирование репертуара.
8. Организация работы служб художественно-постановочной части.
9. Должностные инструкции сотрудников художественно-постановочной части.
10. Производственный статус подразделений художественно-постановочной части.

Тема 7. Этапы работы по выпуску спектакля ХПЧ.

Вопросы для обсуждения

1. Составление плана сценического выпуска спектакля.
2. Выпускной период.
3. Премьера.
4. Макет как один из важнейших этапов в работе над новой постановкой.
5. Типы театральных макетов.
6. Технология изготовления театрального макета.
7. Масштабы, используемые при изготовлении театрального макета.
8. Планировка сцены (план сцены).
9. Типы и масштаб планировок сцены.
10. Проверка видимости декорации по высоте.
11. Развеска падуг и кулис.
12. Авторский контроль художника-постановщика.
13. Роль режиссера спектакля.
14. Финансовые рамки материального оформления спектакля.
15. Временные рамки и технологические особенности изготовления материального оформления нового спектакля.
16. Роль главного машиниста сцены в работе над выпуском нового спектакля.
17. Роль художника по свету в работе над выпуском нового спектакля.
18. Роль инженера-конструктора в работе над выпуском нового спектакля.
19. Технический совет театра.
20. Художественный совет театра.
21. Работа над планировкой спектакля.

Тема 8. Документооборот ХПЧ театра

Вопросы для обсуждения

1. Методика расчета расхода материалов на декорационное оформление.
2. Роль предварительной заявки на трудозатраты для процесса производства материального оформления спектакля.
3. Методы расчета профессионального состава и времени занятости специалистов, занятых в производстве материального оформления спектакля.
4. Техника оставлению проектно-финансовой документации материального оформления спектакля.
5. Задачи и формы экспозиции светового решения спектакля.
6. График проектных работ.
7. Классические методы театральной технологии.
8. Жесткие декорации.
9. Мягкие декорации.
10. Новые художественно-постановочные приемы в театральной технологии.
11. Использование технических особенностей и технической оснащенности сцены в проектировании нового спектакля.

12. Сдача проектной документации и чертежей в производственные мастерские.
13. Сдача театру материального оформления спектакля художественно производственными мастерскими и их ответственность перед театром.
14. Планировка декорационного решения спектакля.
15. Осевой разрез сцены.
16. Технологическое описание.
17. Назначение технологического описания.
18. График работы над выпуском нового спектакля.
19. Габаритные чертежи.
20. Рабочие чертежи.
21. Расчетная документация.
22. Монтировочная документация.
23. Учет материального имущества спектакля.
24. Паспорт спектакля.

Практические задания

Задание 1.

Подготовка и выпуск спектакля – это самый важный процесс работы в театре в котором заняты все производственные цеха ХПЧ театра. Процесс создания внешней формы спектакля разделяется на четыре производственных этапа: подготовительный период, в который входят творческая разработка оформления в эскизах и макете и разработка необходимой для производства документации; изготовление оформления и костюмов в производственных мастерских; сценические репетиции, монтировка и подгонка декораций; завершающий этап, включающий проведение генеральных репетиций, просмотров, он заканчивается первым представлением – премьерой.

Студентам предлагается описать каждый этап подготовки и выпуска спектакля. Описать технологические процессы, производимые основными цехами театра на примере любого спектакля на выбор студентов.

Работа выполняется в свободной форме по предложенному **плану**:

1. Подготовительный период.
2. Работа производственных и сценических цехов над новой постановкой.
3. Репетиционный период.
4. Выпуск спектакля на сцене.
5. Паспорт спектакля.

Задание 2.

Работа и координация деятельности цехов Художественно-постановочной части в выпускной период новой постановки в театре.

Каждому из студентов предлагается выбрать один спектакль из репертуара Большого Театра России и составить календарный план выпускного периода. Временным отрезком может быть срок в 10 (условных) дней.

5.3. Самостоятельная работа обучающихся по освоению дисциплины (модуля)

Раздел (тема) дисциплин, его содержание	Вид, содержание самостоятельной работы
Тема 1. История организации работы постановочной дела	Подготовка к семинарскому занятию, устному опросу Изучение дополнительной литературы (работа с учебной литературой, методическими материалами по теме) Поиск информации с использованием сети Интернет Просмотр DVD дисков с постановками технически интересных и сложных спектаклей. Просмотр спектаклей в режиме реального времени, монтировок интересных технических и сценографических решений. Изучение технических и технологических возможностей сценических площадок
Тема 2. Развитие постановочного дела в XVIII веке.	Подготовка к семинарскому занятию, устному опросу Изучение дополнительной литературы (работа с учебной литературой, методическими материалами по теме) Поиск информации с использованием сети Интернет Просмотр DVD дисков с постановками технически интересных и

	сложных спектаклей. Просмотр спектаклей в режиме реального времени, монтировок интересных технических и сценографических решений. Изучение технических и технологических возможностей сценических площадок
Тема 3. Постановочное дело до 1917 года	Подготовка к семинарскому занятию, устному опросу Изучение дополнительной литературы (работа с учебной литературой, методическими материалами по теме) Поиск информации с использованием сети Интернет Просмотр DVD дисков с постановками технически интересных и сложных спектаклей. Просмотр спектаклей в режиме реального времени, монтировок интересных технических и сценографических решений. Изучение технических и технологических возможностей сценических площадок
Тема 4. История организации ХПЧ в XX веке	Подготовка к семинарскому занятию, устному опросу Изучение дополнительной литературы (работа с учебной литературой, методическими материалами по теме) Поиск информации с использованием сети Интернет Просмотр DVD дисков с постановками технически интересных и сложных спектаклей. Просмотр спектаклей в режиме реального времени, монтировок интересных технических и сценографических решений. Изучение технических и технологических возможностей сценических площадок
Тема 5. Роль ХПЧ в организации производственного процесса работы над художественным оформлением спектакля	Подготовка к семинарскому занятию, устному опросу Изучение дополнительной литературы (работа с учебной литературой, методическими материалами по теме) Поиск информации с использованием сети Интернет Просмотр DVD дисков с постановками технически интересных и сложных спектаклей. Просмотр спектаклей в режиме реального времени, монтировок интересных технических и сценографических решений. Изучение технических и технологических возможностей сценических площадок
Тема 6. Производство декорационного оформления.	Подготовка к семинарскому занятию, устному опросу Изучение дополнительной литературы (работа с учебной литературой, методическими материалами по теме) Поиск информации с использованием сети Интернет Просмотр DVD дисков с постановками технически интересных и сложных спектаклей. Просмотр спектаклей в режиме реального времени, монтировок интересных технических и сценографических решений. Изучение технических и технологических возможностей сценических площадок
Тема 7. Этапы работы по выпуску спектакля ХПЧ.	Подготовка к семинарскому занятию, устному опросу Изучение дополнительной литературы (работа с учебной литературой, методическими материалами по теме) Поиск информации с использованием сети Интернет Просмотр DVD дисков с постановками технически интересных и сложных спектаклей. Просмотр спектаклей в режиме реального времени, монтировок интересных технических и сценографических решений. Изучение технических и технологических возможностей сценических площадок
Тема 8. Документооборот ХПЧ театра	Подготовка к семинарскому занятию, устному опросу Изучение дополнительной литературы (работа с учебной литературой, методическими материалами по теме) Поиск информации с использованием сети Интернет Просмотр DVD дисков с постановками технически интересных и сложных спектаклей. Просмотр спектаклей в режиме реального времени, монтировок интересных технических и сценографических решений. Изучение технических и технологических возможностей сценических площадок

6. Учебно-методическое и информационное обеспечение дисциплины

6.1. Электронный образовательный ресурс

1.	Электронная библиотечная система «Университетская	http://www.biblioclub.ru/

	Библиотека Онлайн»	

6.2. Учебная и дополнительная литература

Основная литература :

1. Базанов, В. В. Технология сцены / В.В. Базанов. — Москва : Импульс-свет, 2005. — 408 с. : ил. - Текст : непосредственный**. 50 экз.**
2. Круглова, С. А. Изучение практических вопросов деловой коммуникации : учебное пособие : [12+] / С. А. Круглова, И. В. Щербакова. – Москва ; Берлин : Директ-Медиа, 2021. – 88 с. : табл. – Режим доступа: по подписке. – URL: https://biblioclub.ru/index.php?page=book&id=618861 (дата обращения: 28.11.2023). – ISBN 978-5-4499-2598-5. – DOI 10.23681/618861. – Текст : электронный.
3. Мацкевич, О. В. Трудовое право : учебник для бакалавриата : [16+] / О. В. Мацкевич, А. Н. Приженникова, А. В. Буянова. – Москва : Прометей, 2022. – 570 с. : табл. – Режим доступа: по подписке. – URL: https://biblioclub.ru/index.php?page=book&id=701068 (дата обращения: 28.11.2023). – Библиогр. . – ISBN 978-5-00172-280-9. – Текст : электронный.
4. Театр XXI : экономика, социология, право / под общ. ред. А. Рубинштейн ; Государственный институт искусствознания. – Санкт-Петербург : Алетейя, 2022. – 386 с. : ил. – Режим доступа: по подписке. – URL: https://biblioclub.ru/index.php?page=book&id=686155 (дата обращения: 09.10.2024). – Библиогр. в кн. – ISBN 978-5-00165-390-5. – Текст : электронный..

Дополнительная работа:

1. Грибова, О. П. Музыкальный спектакль. От замысла до премьеры : рекомендации по организации постановочной деятельности и составлению режиссерской документации : учебное пособие : [12+] / О. П. Грибова, Л. П. Малькова, А. В. Лещенко. – Москва ; Берлин : Директ-Медиа, 2018. – 152 с. : табл. – Режим доступа: по подписке. – URL: https://biblioclub.ru/index.php?page=book&id=486908 (дата обращения: 17.11.2023). – Библиогр. в кн. – ISBN 978-5-4475-9659-0. – DOI 10.23681/486908. – Текст : электронный.

6.3. Электронные и Internet-ресурсы

1.	Российская Государственная библиотека. Электронный каталог	http://www.rsl.ru/index.php?f=97
2.	Альдебаран.	http://aldebaran.ru/
3.	Библиотека Гумер.	https://www.gumer.info/
4.	Библиотека научной и студенческой информации	http://bibliofond.ru
5.	Научная педагогическая электронная библиотека	http://elib.gnpbu.ru/
6.	Научная электронная библиотека eLIBRARY.RU	http://e-library.ru
7.	Научная электронная библиотека КиберЛенинка	http://cyberleninka.ru
8.	Национальная электронная библиотека	http://нэб.рф
9.	Некоммерческая электронная библиотека «ImWerden»: искусство, театр, кино и музыка	http://imwerden.de/
10.	Портал культурного наследия России	http://www.culture.ru
11.	Российская государственная библиотека искусств	http://liart.ru/ru/
12.	Электронная библиотека учебников	http://studentam.net/
13.	Библиотека Максима Мошкова	http://lib.ru/
14.	Классика.ру	https://klassika.ru/
15.	Русская виртуальная библиотека	https://rvb.ru/
16.	Библиотека изобразительных искусств	http://www.artlib.ru/
17.	Электронные публикации Института русской литературы (Пушкинского Дома) РАН	http://lib.pushkinskijdom.ru/
18.	Журнальный зал	https://magazines.gorky.media/
19.	Энциклопедии Кирилла и Мефодия	http://www.megabook.ru

7. Описание материально-технической базы, необходимой для осуществления образовательного процесса по дисциплине

7.1. Перечень программного обеспечения

1.	Лицензионное программное обеспечение	операционная система Windows XP, Microsoft windows 8, Microsoft office 2013
2.	Свободно распространяемое программное обеспечение	OpenOffice: Writer, Calc, Impress, Draw, Base, Math
3.	Свободно распространяемое программное обеспечение отечественного производства	Яндекс.Браузер (https://browser.yandex.ru/), Dicter (https://www.dicter.ru/), Windows Player (https://windowsplayer.ru/), WindowsRar (https://windowsrar.ru/), PDFMaster (https://pdfmaster.ru/), ASTRA LINUX SPECIAL EDITION (https://astralinux.ru/products/astra-linux-special-edition/), LibreOffice (https://ru.libreoffice.org/), Okular (https://okular.kde.org/ru/download/), Редактор изображений Gimp (https://www.gimp.org/)

7.2. Материально-техническое обеспечение

№ п\п	Наименование помещений	Назначение помещений	Оснащенность (оборудование) помещений
1.	Учебная аудитория для проведения учебных занятий № 411	Учебная аудитория для проведения занятий лекционного и (или) семинарского типа и (или) групповые консультации, и (или) индивидуальную работу обучающихся (в том числе индивидуальные консультации), проведения практик, текущего контроля и промежуточной аттестации	– Рабочее место преподавателя: ПК-Моноблок Lenovo с доступом к сети Интернет и обеспечением доступа в электронную информационно-образовательную среду Института.. – Рабочее место обучающегося: 8 шт. ПК Моноблок Lenovo с доступом к сети Интернет и в ЭИОС Института.. – Интерактивная доска (Panasonic UB-T880W с проектором Panasonic PT-CW240). – Мебель учебная (столы, стулья).
2.	Помещение для самостоятельной работы	Помещение для самостоятельной работы обучающихся	Читальный зал: – Посадочных мест: 15 – Рабочее место обучающегося: 15 шт. ПК Моноблок Lenovo с доступом к сети Интернет и в ЭИОС Вуза. – ЖК телевизор «Panasonic 42». – Учебная мебель (столы, стулья)

8. ФОНД ОЦЕНОЧНЫХ СРЕДСТВ ДЛЯ ПРОВЕДЕНИЯ ПРОМЕЖУТОЧНОЙ АТТЕСТАЦИИ И ТЕКУЩЕГО КОНТРОЛЯ УСПЕВАЕМОСТИ ПО ДИСЦИПЛИНЕ (МОДУЛЮ)

8.1. Текущий контроль успеваемости

Показателями оценивания результатов текущего контроля успеваемости обучающихся по дисциплине является:

активность обучающегося в рамках аудиторных учебных занятий: на лекционных и семинарских (практических) занятиях – уровень знаний, умений и навыков, продемонстрированных обучающимся;

результаты самостоятельной работы: письменные работы (доклады, статьи и другие публикации, эссе и т.п.), творческие работы и объекты;

посещаемость учебных занятий по дисциплинам (модулям), практикам;

другие значимые результаты работы обучающегося.

Текущий контроль успеваемости по дисциплине (модулю) проводится в ходе семинарских (практических) занятий методами устного или письменного опроса (работ), в процессе выступлений обучающихся.

Критерии оценки и оценочные материалы для проведения текущего контроля успеваемости:

Устный опрос

Устный опрос проводится по пройденным темам курса в ходе семинарских занятий.

Шкала оценивания	Критерии выставления оценок
«Отлично»	1) полное раскрытие вопроса; 2)указание точных названий и определений; 3) правильная формулировка понятий и категорий; 4) самостоятельность ответа, умение вводить и использовать собственные классификации и квалификации, анализировать и делать собственные выводы по рассматриваемой теме; 5) использование дополнительной литературы и иных материалов и др.
«Хорошо»	1) недостаточно полное, по мнению преподавателя, раскрытие темы; 2) несущественные ошибки в определении понятий, категорий и т.п., кардинально не меняющих суть изложения; 3) использование устаревшей учебной литературы и других источников
«Удовлетворительно»	1) отражение лишь общего направления изложения лекционного материала и материала современных учебников; 2) наличие достаточного количества несущественных или одной-двух существенных ошибок в определении понятий и категорий и т. п.; 3) использование устаревшей учебной литературы и других источников; 4) неспособность осветить проблематику учебной дисциплины и др.
«Неудовлетворительно»	1) нераскрытые темы; 2) большое количество существенных ошибок; 3) отсутствие умений и навыков, обозначенных выше в качестве критериев выставления положительных оценок др.

Доклад

Доклады по основным разделам дисциплины заслушиваются в ходе семинарских/практических занятий.

Шкала оценивания	Критерии выставления оценок
Отлично	Соответствие целям и задачам дисциплины, актуальность темы и рассматриваемых проблем, соответствие содержания заявленной теме, заявленная тема полностью раскрыта, рассмотрение дискуссионных вопросов по проблеме, сопоставлены различные точки зрения по рассматриваемому вопросу, научность языка изложения, логичность и последовательность в изложении материала, количество исследованной

	литературы, в том числе новейших источников по проблеме, четкость выводов,
Хорошо	Соответствие целям и задачам дисциплины, актуальность темы и рассматриваемых проблем, соответствие содержания заявленной теме, научность языка изложения, заявленная тема раскрыта недостаточно полно, отсутствуют новейшие литературные источники по проблеме,
Удовлетворительно	Соответствие целям и задачам дисциплины, содержание работы не в полной мере соответствует заявленной теме, заявленная тема раскрыта недостаточно полно, использовано небольшое количество научных источников, нарушена логичность и последовательность в изложении материала
Неудовлетворительно	Работа не соответствует целям и задачам дисциплины, содержание работы не соответствует заявленной теме, содержание работы изложено не научным стилем

Примерные темы докладов по основным разделам дисциплины

1. Роль художественно-постановочной части в театре
2. Методы и технологии сценографии
3. История театральной постановки: от античности до современности
4. Современные тенденции в дизайне театральных декораций
5. Взаимодействие режиссера и художника-постановщика
6. Свет и его значение в театральной постановке
7. Звуковое оформление и его влияние на восприятие спектакля
8. Костюм и грим: как они формируют персонажа
9. Работа с художниками-декораторами: от концепции до реализации
10. Создание макетов: этапы и технологии
11. Эстетика постдеревенческого театра
12. Безопасность на площадке: управление опасными материалами и оборудованием
13. Роль музыкального сопровождения в художественно-постановочной части
14. Планирование времени и бюджета в процессе подготовки спектакля
15. Проектирование сценического пространства: принципы и методы
16. Использование технологий дополненной реальности в театре
17. Сотрудничество с другими отделами театра: общая цель – успешный спектакль
18. Анализ театральных кейсов на примерах известных спектаклей
19. Влияние культурного контекста на художественное оформление
20. Экологичный подход к созданию театральных декораций
21. Работа с волонтерами и стажерами в художественно-постановочной части
22. Создание коллабораций с художниками из других областей искусства
23. Новые технологии в театре: аудиовизуальный перфоманс
24. Адаптация классических произведений: challenges and solutions
25. Документирование художественно-постановочной работы: базовые принципы
26. Как выбрать материалы для декораций: экологичность, цена и качество
27. Психология восприятия: как обстановка влияет на зрителя
28. Театральные фестивали как площадка для экспериментирования с оформлением
29. Наследие культурного пространства: как сохранить традиции и внедрить новшества
30. Роль сообщает художника в визуальном повествовании спектакля
31. Компьютерные программы для проектирования декораций
32. Комплексный подход к созданию концепции спектакля
33. Специфика работы художественно-постановочной части в массовых мероприятиях
34. Театр и новое медиа: синтез живого действия и цифровых технологий
35. Эмоциональная связь художника и зрителя через сценическую эстетику
36. История развития художественно-постановочного дела
37. Функции и обязанности художника-постановщика
38. Работа с режиссером: взаимодействие и сотрудничество
39. Эскизы и макеты: этапы разработки и реализации
40. Цветовая палитра в сценографии: значение и влияние на восприятие
41. Использование света в постановках: техники и приемы
42. Декорационное оформление сцены: материалы и технологии
43. Реквизит и бутафория: создание и использование
44. Костюм и грим: роль в создании образа персонажа

45. Компьютерные технологии в работе художника-постановщика
46. Мультимедийные решения в современных постановках
47. Специфика работы над музыкальным спектаклем
48. Постановка оперы: особенности и сложности
49. Балетный спектакль: организация работы над декорациями и костюмами
50. Создание театральных кукол и марионеток
51. Оформление массовых сцен: принципы и методы
52. Особенности работы над детскими спектаклями
53. Историко-культурный контекст в сценографии
54. Психологические аспекты восприятия зрителем сценического пространства
55. Взаимодействие с техническими службами театра
56. Бюджетирование и финансирование постановок
57. Маркетинг и продвижение спектакля
58. Правовые аспекты работы художника-постановщика
59. Этические нормы в работе художественно-постановочной части
60. Современные тенденции в сценографии
61. Экологический подход в организации работы постановочной части
62. Международный опыт в сфере сценографии
63. Сценография в кино и телевидении
64. Цифровые технологии в создании костюмов и реквизита
65. 3D-моделирование в театральной постановке
66. Инновационные материалы и их применение в сценографии
67. Проблемы и вызовы современного художника-постановщика
68. Роль традиций и новаторства в сценографии
69. Мастер-классы известных художников-постановщиков
70. Перспективы развития художественно-постановочной части в будущем

8.2. Промежуточная аттестация

Промежуточная аттестация *Зачет/Зачет с оценкой/Экзамен* может проводиться в устной и/или письменной форме, в форме выполнения практических заданий.

Описание показателей оценивания формируемых компетенций

Компетенция	Индикатор достижения компетенции (ИД)	Планируемый результат обучения по дисциплине, соотнесенный с ИД
УК-2 Способен определять круг задач в рамках поставленной цели и выбирать оптимальные способы их решения, исходя из действующих правовых норм, имеющихся ресурсов и ограничений	**УК-2.1** Знает необходимые для осуществления профессиональной деятельности правовые нормы. **УК-2.2** Умеет определять круг задач в рамках избранных видов профессиональной деятельности, планировать собственную деятельность исходя из имеющихся ресурсов. **УК-2.3** Владеет навыками применения нормативной базы и решения задач в области избранных видов профессиональной деятельности.	**Знать:** виды ресурсов и ограничений для решения профессиональных задач; основные методы оценки разных способов решения задач; действующее законодательство и правовые нормы, регулирующие профессиональную деятельность. **Уметь:** проводить анализ поставленной цели и формулировать задачи, которые необходимо решить для ее достижения; анализировать альтернативные варианты для достижения намеченных результатов; соотносить главное и второстепенное, решать поставленные задачи в рамках избранных видов профессиональной деятельности. **Владеть:** практическими навыками выбора оптимальных способов решения задач, исходя из действующих правовых норм, имеющихся ресурсов и ограничений.
УК-3 Способен осуществлять социальное взаимодействие и реализовывать	**УК-3.1** Знает различные приемы и способы социализации личности и социального взаимодействия. **УК-3.2** Умеет строить отношения с окружающими	**Знать:** основные приемы и нормы социального взаимодействия, основные понятия и методы конфликтологии, технологии межличностной и групповой коммуникации в деловом взаимодействии **Уметь:** устанавливать и поддерживать

свою роль в команде	людьми, с коллегами. **УК-3.3** Владеет навыками участия в командной работе, в социальных проектах, распределения ролей в условиях командного взаимодействия	контакты, обеспечивающие успешную работу в коллективе, применять основные методы и нормы социального взаимодействия для реализации своей роли и взаимодействия внутри команды **Владеть:** простейшими методами и приемами социального взаимодействия и работы в команде
ПК-4 Способен руководить подразделениями театра (концертной организации, цирка), изготавливающими материальное оформление спектаклей (концертов, представлений), а также обеспечивающими все материально-технические компоненты их проведения	**ПК-4.1** Знает актуальную картину мирового и отечественного театрального процесса в своей профессиональной области **ПК-4.2** Знает основные принципы организации художественно-постановочной части в профессиональной организации исполнительских искусств **ПК-4.3** Умеет применять в профессиональной деятельности правила, нормы и требования охраны труда, техники безопасности, производственной санитарии и пожарной безопасности, оценивать риски, в том числе при возникновении нештатных ситуаций	**Знать:** глубокие профессиональные знания технологических процессов и современных материалов, используемых в театральном производстве (изготовление декораций, пошив костюмов, создание реквизита и других элементов оформления); передовые методы и инновационные решения в области театрального производства; нормативные требования по охране труда и технике безопасности при организации работы производственных подразделений театра **Уметь:** эффективно руководить подразделениями театра, занимающимися изготовлением материального оформления спектаклей; ставить цели, распределять задачи и контролировать работу сотрудников; разрабатывать и реализовывать комплексные планы и графики работ по материально-техническому обеспечению спектаклей; координировать деятельность всех задействованных служб и подразделений театра **Владеть:** навыками эффективного управления производственными подразделениями театра; методами организации и контроля технологических процессов театрального производства; способностью обеспечивать строгое соблюдение требований охраны труда и техники безопасности, принимает необходимые меры по предупреждению и минимизации профессиональных рисков; опытом разработки и реализации планов по материально-техническому обеспечению спектаклей

Показателями оценивания результатов при проведении промежуточной аттестации обучающихся по дисциплине является:

степень усвоения учебного материала;

научно-методический уровень ответа на поставленные вопросы;

доказательность и убедительность;

степень творчества и самостоятельности в подходе к раскрытию поставленных вопросов;

связь с предстоящей практической деятельностью, в том числе и с будущей профессиональной деятельностью.

степень активности студента на семинарских занятиях;

наличие пропусков семинарских и лекционных занятий по неуважительным причинам.

Шкала оценивания результатов промежуточной аттестации и критерии выставления оценок

Оценивание результатов промежуточной аттестации по дисциплине определяется шкалой оценивания: «отлично», «хорошо», «удовлетворительно», «неудовлетворительно», «зачтено», «не зачтено».

1. Устная форма: устный ответ на вопросы в форме собеседования по основным темам дисциплины.

Шкала оценивания	Критерии выставления оценок
Отлично/зачтено	Оценка «отлично» выставляется студенту, если он глубоко и прочно усвоил программный материал, исчерпывающе, последовательно, четко и логически стройно его излагает, умеет тесно увязывать теорию с практикой, свободно справляется с задачами, вопросами и другими видами применения знаний, причем не затрудняется с ответом при видоизменении заданий, использует в ответе материал разнообразных литературных источников, владеет разносторонними навыками и приемами выполнения практических задач
Хорошо/зачтено	Оценка «хорошо» выставляется студенту, если он твердо знает материал, грамотно и по существу излагает его, не допускает существенных неточностей в ответе на вопрос, правильно применяет теоретические положения при решении практических вопросов и задач, владеет необходимыми навыками и приемами их выполнения
Удовлетворительно/зачтено	Оценка «удовлетворительно» выставляется студенту, если он имеет знания только основного материала, но не усвоил его деталей, допускает неточности, недостаточно правильные формулировки, нарушения логической последовательности в изложении программного материала, испытывает затруднения при выполнении практических работ
Неудовлетворительно/ не зачтено	Оценка «неудовлетворительно» выставляется студенту, который не знает значительной части программного материала, допускает существенные ошибки, неуверенно, с большими затруднениями выполняет практические работы

2. Письменная форма: выполнение тестовых заданий. Тестовые задания выполняются в течение 45 минут и состоят из 20-30 вопросов разных типов. Преподаватель готовит несколько вариантов тестовых заданий.

Шкала оценивания	Критерии выставления оценок
Отлично/зачтено	85 – 100 %
Хорошо/зачтено	75 – 84 %
Удовлетворительно/зачтено	65 – 74 %
Неудовлетворительно/ не зачтено	0 – 64 %

ОЦЕНОЧНЫЕ МАТЕРИАЛЫ
(типовые контрольные задания и иные материалы)
для проведения промежуточной аттестации
и оценки сформированности компетенций по дисциплине (модулю)

Примерный перечень вопросов/заданий для проведения промежуточной аттестации

Задание 1. *Прочитайте текст задания и установите последовательность.*

Прочитайте текст задания и установите последовательность действий заведующего художественно-постановочной частью театра при подготовке новой постановки:

1. Разработка концепции оформления спектакля.
2. Подбор материалов и технологий для сценографии.
3. Согласование дизайнерских решений с режиссером и другими участниками.
4. Организация репетиций и создание декораций.

Запишите соответствующую последовательность цифр слева направо

1	**3**	**2**	**4**

Задание 20. *Прочитайте текст задания и установите соответствие.*

Сопоставьте типы документов с их кратким описанием.

К каждой позиции, данной в левом столбце, подберите соответствующую позицию из правого столбца:

ДОКУМЕНТ		ОПИСАНИЕ	
А	Монтировочная опись	**1**	Документ, служащий заданием для проведения планового ремонта элементов художественного оформления спектакля
Б	Техническое задание	**2**	Документ, перечисляющий элементы художественного оформления спектакля с указанием их основных параметров
В	Дефектная ведомость	**3**	Документ, служащий основой для создания проектно-конструкторской документации, производства и эксплуатации художественного оформления и подсчета расходов на новую постановку
Г	Перечень элементов	**4**	Документ, детально описывающий цели и задачи, поставленные заказчиком перед исполнителем при разработке и производстве одного или нескольких элементов оформления.

Запишите выбранные цифры под соответствующими буквами

А	Б	В	Г
3	4	1	2

Задание 30. *Прочитайте текст задания, выберите правильный ответ и запишите аргументы, обосновывающие правильность ответа*

Вопрос: Какой цех из нижеперечисленных не является производственным?

1. Бутафорский цех
2. Цех химпропитки
3. Реквизиторский цех
4. Столярный цех

Ответ: 3. Реквизиторский цех

Обоснование: Реквизиторский цех является сценическим цехом, занимается обеспечением спектаклей текущего репертуара, новых постановок и репетиционного процесса в части театральной мебели, бутафории и реквизита; основное место деятельности цеха – территория театра: сцена и репетиционные залы. Данный цех не занимается производством, но может принимать участие в ремонте имущества, находящегося в ведении цеха.

Задание 36. *Прочитайте текст задания и запишите развернутый обоснованный ответ.*

Вопрос: Из каких слагаемых складывается рациональное конструктивное решение при проектировании художественно-декорационного оформления новой постановки?

Ответ: Правильное (рациональное) решение конструкции подразумевает органичное сочетание художественности с технологичностью, оптимальное сокращение массы конструкции при ее надежности и долговечности, удобство в эксплуатации: нахождение лучшего способа монтажа и демонтажа, хранения и перевозки; учет принятых габаритов, а также выделенных средств, согласно смете.

9. МЕТОДИЧЕСКИЕ МАТЕРИАЛЫ

9.1. Методические рекомендации для подготовки к практическому (семинарскому) занятию

Семинарское занятие является традиционной и распространенной формой организации самостоятельной работы студентов при изучении дисциплин.

Самостоятельная подготовка к семинару направлена:

на развитие способности к чтению научной и иной литературы;

на поиск дополнительной информации, позволяющей глубже разобраться в некоторых вопросах;

на выделение при работе с разными источниками необходимой информации, которая требуется для полного ответа на вопросы плана семинарского занятия;

на выработку умения правильно выписывать высказывания авторов из имеющихся источников информации, оформлять их по библиографическим нормам;

на развитие умения осуществлять анализ выбранных источников информации;

на подготовку собственного выступления по обсуждаемым вопросам;

на формирование навыка оперативного реагирования на разные мнения, которые могут возникать при обсуждении тех или иных научных проблем.

Чтобы наиболее рационально и полно использовать все возможности семинара как вида занятия, для подготовки к нему необходимо:

внимательно прочитать конспект лекции по данной тематике;

ознакомиться с соответствующим разделом учебника;

проработать дополнительную литературу и источники;

решить задачи и выполнить другие письменные задания.

При подготовке к семинару:

проанализируйте тему семинара, подумайте о цели и основных проблемах, вынесенных на обсуждение;

внимательно прочитайте материал, данный преподавателем по этой теме на лекции;

изучите рекомендованную литературу, делая при этом конспекты прочитанного или выписки, которые понадобятся при обсуждении на семинаре;

постарайтесь сформулировать свое мнение по каждому вопросу и аргументирование его обосновать;

запишите возникшие во время самостоятельной работы с учебниками и научной литературой вопросы, чтобы затем на семинаре получить на них ответы.

В процессе работы на семинаре:

внимательно слушайте выступления других участников семинара, старайтесь соотнести, сопоставить их высказывания со своим мнением;

активно участвуйте в обсуждении рассматриваемых вопросов, не бойтесь высказывать свое мнение, но старайтесь, чтобы оно было подкреплено убедительными доводами;

если вы не согласны с чьим-то мнением, смело критикуйте его, но помните, что критика должна быть обоснованной и конструктивной, т. е. нести в себе какое-то конкретное предложение в качестве альтернативы;

после семинара кратко сформулируйте окончательный правильный ответ на вопросы, которые были рассмотрены.

Семинар помогает студентам глубоко овладеть предметом, способствует развитию у них умения самостоятельно работать с учебной литературой и первоисточниками, освоению ими методов научной работы и приобретению навыков научной аргументации, научного мышления.

Памятка «Правила запоминания»

Чтобы разобраться в материале, в процессе чтения или слушания необходимо проводить активную мыслительную обработку материала. В этом случае запоминание будет результатом этой активной работы над материалом и без специальных усилий, направленных на запоминание, не потребуется.

Правила запоминания:

Сосредоточься, нацелься на запоминание.

Старайся понять основной смысл излагаемого материала, иначе будет действовать механическая память, которая менее продуктивна, чем логическая.

Удели особое внимание структуре материала, уясни, чем вызвана такая последовательность его изложения.

Найди смысловые опорные пункты в материале, составь план, соотнеси эти пункты с планом.

Отдели основополагающий материал от иллюстративного, который запоминать не нужно.

Уясни, что ты уже знал и что узнал нового, и сравни новое с тем, что ты знал раньше.

Произнеси несколько раз новые слова, даты.

Проговори вслух формулировки выводов, законов.

Воспроизведи весь материал по плану, стараясь мысленно вообразить прочитанное.

9.2. Методические рекомендации по изучению дополнительной литературы (работа с учебной литературой, методическими материалами по теме)

Важной составляющей учебного процесса в вузе является работа с учебной и методической литературой. Самостоятельная работа студента с учебником позволяет осуществлять подготовку ко всем видам занятий: семинарским, практическим, тестированию, зачетам, экзаменам, вести научно-исследовательскую деятельность. В последние годы можно заметить тот факт, что студенты в вузе при подготовке к занятиям стали все меньше пользоваться учебниками, составлять конспекты. Причин тому множество, но в том числе и элементарное неумение пользоваться учебной литературой.

Учебник – основной и ведущий вид учебной литературы, в нем систематизировано, в сжатом виде излагается основной учебный материал на доступном студенту языке. Однако как пользоваться учебником студентов не учат. Зачастую вузы ограничиваются лишь несколькими методическими рекомендациями: «Читать внимательно, вдумчиво, вести конспект и т.д.». Однако, чтобы материал был усвоен, его мало прочесть, его необходимо понять.

В процессе работы с учебной и научной литературой студент может:

делать записи по ходу чтения в виде простого или развернутого плана (создавать перечень основных вопросов, рассмотренных в источнике);

составлять тезисы (цитирование наиболее важных мест статьи или монографии, короткое изложение основных мыслей автора);

готовить аннотации (краткое обобщение основных вопросов работы);

создавать конспекты (развернутые тезисы, которые).

Выбрав нужный источник, следует найти интересующий раздел по оглавлению или алфавитному указателю, а также одноименный раздел конспекта лекций или учебного пособия. В случае возникших затруднений в понимании учебного материала следует обратиться к другим источникам, где изложение может оказаться более доступным.

Приемы работы с текстом:

1. Проверка по вопросам учебника (устная и письменная);
2. Постановка вопросов к тексту;
3. Взаимная проверка по вопросам в парах;
4. Подробный или краткий пересказ;
5. Пересказ с опорой на план, ключевые слова, на иллюстрации или сочетание этих элементов (опорный конспект)
6. Составление конспекта в виде:
   - Плана
   - Схем
   - Таблиц
   - Тезисов
7. Комментирование
8. Иллюстрации к тексту
9. Пересказ в парах с опорой на конспект (планы, выписки и схемы);
10. Устное и письменное аннотирование с опорой на конспект;
11. Устное и письменное реферирование (констатирующее и критическое);
12. Устное и письменное рецензирование;
13. Выступления на семинарах;
14. Подготовка учебных докладов и обзорных рефератов (по нескольким источникам);
15. Групповая дискуссия и т.д.

Постановка вопросов к тексту. Этот прием является основным в процессе уяснения содержания, ведет к всестороннему пониманию учебного текста. Понимание текста складывается из понимания отдельных слов, предложений, логической структуры всего текста, его основной идеи и смысла, а также подтекста и общего замысла автора.

Поэтому вопросы могут возникать к разным аспектам текста: к непонятным словам и предложениям, к непонятным логическим связям между предложениями и абзацами текста, к связям содержания читаемого текста с другими текстами на эту тему. Этот прием учит не пропускать ни одного непонятного места в тексте, тут же формулировать вопрос и искать на него ответ.

Составления плана. План есть перечисление всех текстовых субъектов (т.е. тем текста).

Для того чтобы составить план, надо последовательно задавать себе в процессе чтения вопрос "о чем здесь говорится?", вычленять с помощью этого вопроса субъекты высказывания и записывать их в виде пунктов плана.

План может быть простой из нескольких пунктов или развернутый, состоящий из пунктов и подпунктов.

План может быть выполнен в двух формах:

1) в тезисной форме.

2) в форме номинативных (назывных) предложений. Пункты плана совпадают с информативными центрами абзацев.

Составление схемы. Схема — это графическое изображение логических связей между основными текстовыми субъектами. Средствами графического изображения являются геометрические фигуры (прямоугольники и др.) и их соединения (линии, стрелки), а также символические изображения и рисунки предметов. Схема отличается от плана наличием связей между элементами. Связи придают картине целостность и наглядность.

Тезирование (выписки основных суждений). Процесс тезирования состоит в формулировании основных тезисов (положений, утверждений, выводов) изучаемого текста. Тезисы могут быть составлены целиком из авторских высказываний (суждений), и тогда они пишутся в кавычках в виде прямых цитат. Если же тезисы формулируются самим читателем, тогда они излагаются в виде реферативного текста с помощью использования глаголов. Например: автор анализирует, отмечает, сравнивает, доказывает, объясняет и т.п.

Составление таблицы. Этот прием используется для обобщения и систематизации учебной информации, извлеченной из некоторого раздела.

Сокращения в конспектах.

При конспектировании допускается сокращенная запись слов. Но нельзя сокращать слова как попало. Недописанные слова и фразы через какое- то время теряют смысл, забываются, их значение может исказиться.

Для сокращения записи необходимо помнить несколько правил:

В письменной речи наибольшее количество информации приходится на первые буквы слов, поэтому при сокращении прилагательных и причастий можно сохранять 3-4 буквы и окончания. Например: положительный – полж-ный.

Окончания слов в русском языке играют большую роль, поэтому нельзя сокращать те окончания, которые обозначают признаки предметных отношений.

Можно при записи пропускать гласные, поскольку в русском языке смысловая нагрузка ложится на согласные, а гласные выполняют формообразующую функцию. Например: журналист – жрнлст.

Термины, новые слова и понятия записывать полностью. Например: Спектральным анализом наз-ют мет-д исслд-ния химсчк-го сост-ва раз-ных вещ-в по их спектрам испск-ия и поглщ-ия.

Использовать общепринятые сокращения слов и аббревиатур. Например: абсолютный – абс., автономный – авт.

Использовать знаки, получившие название кванторов, которые применяют в конспектах для сокращенной записи. Отработать свою, понятную через любое время систему сокращений.

ПАМЯТКА СТУДЕНТУ

работа с учебной литературой

При чтении не пропускайте ни одного слова, которое Вам непонятно.

Если перестали понимать смысл текста, то вернитесь назад до того места, где начали затрудняться. Причиной непонимания бывают, как правило, иностранные слова, термины. В таком случае обращайтесь к словарям.

Составление терминологического словаря, работа над основными понятиями также поможет в освоении материала.

Научитесь самостоятельно приобретать знания, работать с книгой, со средствами получения и обработки информации.

Научитесь пользоваться словарями, делать выписки, составлять текстовые таблицы, графики, логические схемы.

Особое внимание обратите на развитие интеллектуальных умений и навыков, умение самостоятельно выявлять причины событий, составлять сводные таблицы.

Научитесь анализировать, сравнивать, обобщать, доказывать на основе нескольких источников.

Научитесь вычленять главное, проблему, выдвигать гипотезу.

Добейтесь чтения со скоростью не менее 150 слов в минуту, при этом сразу выделяйте главное и таким образом кратко конспектируйте.

Изучаемый материал надо воспринимать не мозаично (тогда всё главное), а целостно, то есть вести логическую проработку материала по ходу чтения и при этом составлять логические цепочки (схемы).

Больше работайте с карандашом в руке, делайте записи, схемы и т.д. Это способствует лучшему усвоению, запоминанию.

ПРАВИЛА САМОСТОЯТЕЛЬНОЙ РАБОТЫ С УЧЕБНОЙ ЛИТЕРАТУРОЙ

Составить перечень книг, с которыми Вам следует познакомиться; «не старайтесь запомнить всё, что вам в ближайшее время не понадобится, – запомните только, где это можно отыскать».

Сам такой перечень должен быть систематизированным (что необходимо для семинаров, что для экзаменов, что пригодится для написания курсовых и дипломных работ, а что Вас интересует за рамками официальной учебной деятельности, то есть что может расширить Вашу общую культуру...).

Обязательно выписывать все выходные данные по каждой книге (при написании курсовых и дипломных работ это позволит очень сэкономить время).

Разобраться для себя, какие книги (или какие главы книг) следует прочитать более внимательно, а какие – просто просмотреть.

Естественно, все прочитанные книги, учебники и статьи следует конспектировать, но это не означает, что надо конспектировать «все подряд»: можно выписывать кратко основные идеи автора и иногда приводить наиболее яркие и показательные цитаты (с указанием страниц).

Если Вы раньше мало работали с научной литературой, то следует выработать в себе способность «воспринимать» сложные тексты; для этого лучший приём – научиться «читать медленно», когда Вам понятно каждое прочитанное слово (а если слово незнакомое, то либо с помощью словаря, либо с помощью преподавателя обязательно его узнать), и это может занять немалое время (у кого-то – до нескольких недель и даже месяцев); опыт показывает, что после этого студент каким-то «чудом» начинает буквально заглатывать книги и чуть ли не видеть «сквозь обложку», стоящая это работа или нет...

Чтение научного текста является частью познавательной деятельности. Её цель – извлечение из текста необходимой информации. От того на сколько осознанна читающим собственная внутренняя установка при обращении к печатному слову (найти нужные сведения, усвоить информацию полностью или частично, критически проанализировать материал и т.п.) во многом зависит эффективность осуществляемого действия.

АВТОНОМНАЯ НЕКОММЕРЧЕСКАЯ ОРГАНИЗАЦИЯ ВЫСШЕГО ОБРАЗОВАНИЯ
«ВЫСШАЯ ШКОЛА СЦЕНИЧЕСКИХ ИСКУССТВ»

Факультет ТЕАТРОВЕДЕНИЯ И ТЕАТРАЛЬНЫХ ТЕХНОЛОГИЙ

УТВЕРЖДАЮ

Ректор Райкин К.А.

«02» июня 2025 г.

УСТРОЙСТВО И ОБОРУДОВАНИЕ СЦЕНЫ

РАБОЧАЯ ПРОГРАММА ДИСЦИПЛИНЫ *(МОДУЛЯ)*

Основная профессиональная образовательная программа
высшего образования – программа бакалавриата по направлению подготовки
52.03.04 ТЕХНОЛОГИЯ ХУДОЖЕСТВЕННОГО ОФОРМЛЕНИЯ СПЕКТАКЛЯ

Направленность (профиль):
СЦЕНИЧЕСКОЕ ОФОРМЛЕНИЕ СПЕКТАКЛЯ
(ХУДОЖНИК-ТЕХНОЛОГ СЦЕНЫ)

Квалификация выпускника
БАКАЛАВР

Москва
2025

Содержание

1. Цель и задачи освоения дисциплины (модуля)

2. Перечень планируемых результатов обучения по дисциплине (модулю), соотнесенных с индикаторами достижения компетенций, обеспечивающие достижение результатов освоения образовательной программы.

3. Место дисциплины в структуре образовательной программы

4. Объем дисциплины (модуля) в зачетных единицах с указанием количества академических часов, выделенных на контактную работу обучающихся с преподавателем (по видам учебных занятий) и на самостоятельную работу обучающихся

5. Содержание дисциплины (модуля), структурированное по темам, разделам с указанием количества академических часов и видов учебных занятий

5.1. Содержание разделов, тем дисциплины (модуля)

5.2. Содержание семинарских/практических занятий

5.3. Самостоятельная работа обучающихся по освоению дисциплины (модуля)

6. Учебно-методическое и информационное обеспечение дисциплины

6.1. Электронный образовательный ресурс

6.2. Перечень основной и дополнительной литературы, необходимой для освоения дисциплины

6.3. Перечень ресурсов информационно-телекоммуникационной сети «Интернет», используемых при освоении дисциплины

7. Описание материально-технической базы, необходимой для осуществления образовательного процесса по дисциплине

7.1. Перечень программного обеспечения

7.2. Материально-техническое обеспечение

8. ФОНД ОЦЕНОЧНЫХ СРЕДСТВ ДЛЯ ПРОВЕДЕНИЯ ПРОМЕЖУТОЧНОЙ АТТЕСТАЦИИ И ТЕКУЩЕГО КОНТРОЛЯ УСПЕВАЕМОСТИ ПО ДИСЦИПЛИНЕ (МОДУЛЮ)

8.1. Текущий контроль успеваемости

8.2. Промежуточная аттестация

9. МЕТОДИЧЕСКИЕ МАТЕРИАЛЫ

Рабочая программа дисциплины:
«Устройство и оборудование сцены»

Рабочая программа дисциплины разработана в соответствии с требованиями Федерального государственного образовательного стандарта высшего образования – бакалавриат по направлению подготовки 52.03.04 Технология художественного оформления спектакля, утвержденным приказом Министерства образования и науки Российской Федерации от 16.11.2017 г. № 1123.

Организация-разработчик: АНО «Высшая школа сценических искусств»

1. Цель и задачи освоения дисциплины (модуля)

Цель освоения дисциплины – знание сценического оборудования, грамотная и безопасная эксплуатация машин и механизмов, понимание их технических возможностей для формирования целостной картины постановочных средств театра и возможностей их использования в художественном оформлении спектакля.

Задачи освоения дисциплины: получение знаний о техническом оснащении сцены, устройстве и технических возможностях отдельных видов оборудования, применении, эстетических функциях и роли сценической техники в художественной ткани спектакля; знать профессиональную терминологию, современные требования к техническому арсеналу театра, основные требования, предъявляемые к сценической механике, технику безопасной эксплуатации сценических машин и механизмов; практически ознакомиться с оборудованием профессиональных театров; уметь проектировать сцену, ее оборудование и помещения сценических цехов; ориентироваться во взаимосвязях технических возможностей сцены и художественных задач спектакля

2. Перечень планируемых результатов обучения по дисциплине (модулю), соотнесенных с индикаторами достижения компетенций, обеспечивающие достижение результатов освоения образовательной программы.

Компетенция	Индикатор достижения компетенции (ИД)	Планируемый результат обучения по дисциплине, соотнесенный с ИД
ПК-2 Способен использовать при оформлении спектаклей (концертов, представлений) новейшие достижения в области театрально-постановочной техники, технологии и новых материалов	**ПК-2.1.** Обладает комплексной информацией о средствах, инструментах и технологиях, используемых при производстве и эксплуатации компонентов сценического оформления в соответствии с областью профессиональной деятельности. **ПК-2.2.** Использует новейшие достижения в области театральной техники, технологии и новых материалов в технологических разработках, соответствующих области профессиональной деятельности. **ПК-2.3.** Применяет технические и технологические знания при реализации внешней художественной формы авторского проекта, в соответствующей области профессиональной деятельности	**Знать:** современные тенденции развития театрально-постановочной техники, новейшие технологические разработки и инновационные материалы; технические характеристики, возможности и особенности применения современного постановочного оборудования, включая световое, звуковое, видеооборудование, сценические механизмы и т.д.; принципы и методы интеграции инновационных технических решений в сценографическое оформление спектаклей, концертов, представлений; специфику использования нестандартных, экспериментальных материалов и технологий в сценическом дизайне **Уметь:** анализировать, оценивать и прогнозировать развитие театрально-постановочной техники и технологий; разрабатывать концепции сценографического оформления с использованием новейших технических возможностей; экспериментировать с инновационными материалами, приёмами и технологиями для создания уникальных художественных решений; организовывать эффективное взаимодействие с техническими службами для реализации нестандартных сценографических проектов **Владеть:** навыками работы с современным постановочным оборудованием, программным обеспечением; способностью к нестандартному творческому мышлению и креативному подходу в применении инновационных технических средств; опытом реализации оригинальных, технологически сложных сценографических решений с использованием новейших достижений; методами координации деятельности технических служб при воплощении

		инновационных сценографических проектов

3. Место дисциплины в структуре образовательной программы

Дисциплина *(модуль)* «Устройство и оборудование сцены» относится к обязательной части Блока 1 «Дисциплины (модули)» образовательной программы.

4. Объем дисциплины (модуля) в зачетных единицах с указанием количества академических часов, выделенных на контактную работу обучающихся с преподавателем (по видам учебных занятий) и на самостоятельную работу обучающихся

Вид учебной работы		Трудоемкость					
		зач. ед.	ак. час.	по семестрам, час.			
				1	2	3	4
Общая трудоемкость по учебному плану		**4**	**144**	***72***	***72***		
Лекции (Л)			34	16	18		
Семинарские занятия (С)			34	16	18		
Контроль самостоятельной работы (КСР)							
Самостоятельная работа (СРС)			68	36	32		
Консультация							
Промежуточная аттестации	Экзамен						
	Зачет/зачет с оценкой		8	4	4		

5. Содержание дисциплины (модуля), структурированное по темам, разделам с указанием количества академических часов и видов учебных занятий

№ п/п	Наименование раздела, темы	Количество академических часов – всего	из них					Формируемы компетенции
			Лекции	Семинарские	Контроль СРС	Самостоятельная работа	Консультации	
1	Тема 1. Устройство сцены и сценическое оборудование.	14	4	4		8		ПК-2
2	Тема 2. Дополнительное сценическое оборудование.	14	4	4		8		ПК-2
3	Тема 3. Планшет сцены и специфика его механизации.	18	4	4		10		ПК-2
4	Тема 4. Верховое сценическое оборудование.	18	4	4		10		ПК-2
5	Тема 5. Занавес. Основные виды занавесов.	16	4	4		8		ПК-2
6	Тема 6. Панорама и горизонты.	16	4	4		8		ПК-2
7	Тема 7. Закулисные помещения театра.	16	4	4		8		ПК-2
8	Тема 8. Техника безопасности для театрально-концертных комплексов.	20	6	6		8		ПК-2
Подготовка к зачету/экзамену		**8**				**8**		ПК-2
Итого объём часов дисциплины		**144**	**34**	**34**		**76**		

5.1. Содержание разделов, тем дисциплины (модуля)

Тема 1. Устройство сцены и сценическое оборудование.

Составные части сцены. Расположение выходов со сцены. Техническое оборудование сцены.

Основные части сцены по горизонтальному сечению. Их пропорции, размеры, назначение. Величина портала как отправная точка в определении размеров сцены. Пространства авансцены,

карманов и арьерсцены современного театра.

Части сцены по вертикальному членению. Значение расстояния от планшета до колосников. Определение высот карманов и арьерсцены.

Планирование выходов в закулисную часть театра для актеров и работников художественно-постановочной части. Варианты расположения выхода для транспортировки декораций в прилегающую территорию. Размеры проема. Определение высоты сцены от земли.

Понятие о механическом и светотехническом оборудовании сцены. Основные функции сценической техники. Современные схемы технического оснащения для современного драматического и оперного театра. Разумные пределы технического насыщения сцены-коробки.

Тема 2. Дополнительное сценическое оборудование.

Галереи сцены. Колосники. Портальные кулисы и башни. Противопожарное оборудование. Декорационные сейфы.

Назначение галерей. Расчет их расположения по высоте сцены. Зависимость ширины галереи от расположения на ней приводных механизмов и местоположения галереи в сценическом пространстве.

Устройство галереи. Оградительная техника. Требования к настилу.

Переходные мостики. Их назначение и устройство. Распределение мостиков по глубине и высоте сцены.

Назначение колосников. Устройство колосникового настила. Расположение колосниковых элементов по отношению к рампе. Колосники деревянные и металлические. Правила безопасности при работе на колосниках.

Портальные кулисы и башни как средство диафрагмирования зеркала сцены. Пределы диафрагмирования. Расчет высоты конструкции.

Статичные и подвижные кулисы. Принципиальная конструкция. Портальные башни. Различные технологические подходы к конструированию башен. Устройство для фиксации башни в вертикальном положении. Внешняя облицовка каркаса башен. Схема установки светотехнического оборудования.

Пожарный занавес. Назначение, устройство, система подвески. Система безмоторного спуска. Сигнализация и правила эксплуатации. Дымовые люки. Назначение и место расположения дымовых люков. Системы аварийного освещения.

Классическое устройство декорационного сейфа и современная сценическая практика. Современные способы механизации хранилищ мягких декораций.

Тема 3. Планшет сцены и специфика его механизации.

Планшет сцены и его устройство. Подъемно – опускные площадки. Поворотная сцена. Дисковый круг. Барабанный круг. Накладной круг. Накатные площадки. Сценические транспортеры.

Виды планшета: неразборный, разборный и механизированный. Сравнительная характеристика каждого вида.

Требования к материалам для планшетного настила. Значение толщины планшета. Меры, предотвращающие коробление древесины.

Принципиальное устройство несущего каркаса сцены. Установка подщитовых и междущитовых прокладок. Расстояние между несущими элементами каркаса. Расчетные нагрузки. Конструкция и габариты съемных щитов. Поверхностная обработка настила.

Назначение площадок. Мейерхольд о поверхности планшета. Примеры использования подъемников. Определение габаритов площадок.

Устройство классического люка-провала. Система запасовки тросов. Границы применения.

Современные стационарные подъемно-опускные площадки на основе тросового привода с противовесом.

Винтовой привод площадки. Принцип действия. Расположение ведущих винтов и крепление их верхних окончаний. Система редукторов. Установка силового агрегата. Шумовые характеристики этого вида привода. Принцип цепного привода. Условия работы такого механизма.

Рычажные подъемники. Принцип действия. Границы применения. Электромоторный и гидравлический привод. Подъемники типа «спиралифт». Принцип действия. Достоинства и недостатки. Границы применения.

Поворотные круги как один из основных видов механического оборудования сцены. Различные модификации поворотных систем. Достоинства и недостатки каждой из них.

Применение круга в художественных целях. Примеры такого использования. Определение диаметра круга. Расположение круга по глубине сцены. Необходимые расстояния между кругом и обрезом рабочих галерей.

Виды кругов: дисковые, барабанные и накладные. Сравнительные характеристики данных видов.

Дисковый круг: основные требования, предъявляемые к конструкции каркаса. Различные варианты конструирования каркаса. Способы центровки круга. Расположения ходовых катков. Конструкция центральной пяты. Распределение ведущих катков по внешнему ободу каркаса. Достоинства и недостатки этих систем. Разновидности привода: тросовой, фрикционный, зубчатый. Достоинства и недостатки каждой системы. Конструкция настила. Способы обработки внешнего обода. Максимальный размер ширины щели между кругом и планшетом сцены.

Барабанный круг: устройство каркаса. Варианты различных конструкций. Двух- и трехъярусные барабаны. Зависимость количества ярусов от типа привода площадок. Колесомоторный привод. Планирование количества и габаритов подъемно-опускных площадок в системе барабанного круга.

Накладной круг: требования, предъявляемые к конструкции накладных кругов. Предельная высота конструкции. Весовые и габаритные ограничения. Требования к ходовым каткам. Габариты катков. Конструкции дощатых и фанерных настилов.

Приемы деления каркаса круга на отдельные части. Разбивка каркаса на секторы. Техническое решение центра круга и его оси. Схемы расстановки роликов. Способы крепления между собой и к центральной части круга. Конструкция и способы поверхностной обработки щитового настила. Балочная конструкция каркаса. Сборка каркаса из плоских трубчатых ферм. Решение центральной оси. Схема расстановки катков. Круг из профильных балок. Шкворневое соединение разборных элементов. Установка стяжки на каркас круга. Тросовой и фрикционный привод накладного круга. Устройство и сравнительные характеристики.

Накатные площадки и их назначение. Стационарные площадки и сценические фурки. Принципиальная конструкция. Рельсовые и цепные системы направляющих. Тросовой и цепной привод накатных площадок.

Сценические транспортеры и область их применения. Принципиальная конструкция. Мягкие и жесткие покрытия. Система привода.

Тема 4. Верховое сценическое оборудование.

Штанкетные подъемы. Точечные подъемы. Софитные подъемы. Полетные устройства.

Назначение штанкетных подъемов. Их значение в современном театре.

Распределение подъемов по глубине сцены. Нормативная нагрузка и минимальное расстояние между штанкетами. Минимальное количество тросов подвески. Расчетная длина штанкета.

Устройство подъема. Штанкеты деревянные, трубчатые, профильные. Сравнительные характеристики. Способы крепления тросов к штанкету.

Колосниковые блоки и место их установки. Расположение нижнего блока. Запасовка тросов подъема. Минимальная толщина приводного каната. Конструкция приводных тросов. Устройство стержневых, рамочных и балочных противовесов. Их сравнительные характеристики. Устройство направляющих. Полиспастные подъемы: схема подъема и случаи применения.

Устройство электропривода. Расположение приводных агрегатов на галереях сцены, вне сценической коробки, на колосниках. Сравнительные характеристики. Беспротивовесные подъемы. Вальные лебедки. Техническая характеристика этих устройств. Область применения. Назначение точечных (индивидуальных) подъемов. Варианты монтировки колосниковых блоков и лебедок. Цепные лебедки и область их применения.

Назначение софитных устройств. Распределение софитных линий по глубине сцены. Основная конструкция софитных ферм. Системы подводки электропитания.

Устройство полета предметов бутафории. Полетные фурки, тросовые направляющие. Страховочные меры. Полет с резиновым амортизатором. Полетные устройства для исполнителей. Требования безопасности. Устройство жестких направляющих. Подвеска подвижного блока. Полетная фурка и привод устройства. Конструкция полетного пояса. Крепление пояса к полетному устройству.

Тема 5. Занавес. Основные виды занавесов.

Театральный занавес. Подъемно-опускной занавес. Раздвижной занавес. Фигурный

занавес. Эффектный занавес.

Основные функции театрального занавеса. Классификация занавесов по способу раскрытия сцены и по назначению.

Антрактно-раздвижной занавес. Конструкция занавеса. Выбор лицевого материала.

Подъемно-опускной занавес. Игровой (интермедийный, суперзанавес) занавес, его назначение. Спектр технологий и материалов для его изготовления.

Схема монтировки. Система направляющих и устройство нижнего штанкета. Занавес криволинейной формы. Способы монтировки на низких сценах.

Принцип устройства. Тросовые и жесткие дороги. Дороги-раздержки и область их применения. Конструкции различных дорог. Монтировка раздвижного занавеса на одной колее. Дороги криволинейного занавеса. Система запасовки ведущих канатов. Схема устройства комбинированного занавеса. Варианты монтировки однопольных занавесов с различными точками крепления приводного каната к ведущим кареткам.

Устройство итальянского и французского фигурных занавесов. Особенности кроя данных занавесов. Занавес по типу французской шторы. Австрийский занавес. Венецианский занавес. Римский занавес. Французский занавес. Занавес Брехта. Занавес Вагнера. Занавес Кабуки. Занавес Полишинель. Проходной занавес. Складной занавес.

Световой занавес, принцип действия светового занавеса. Схема устройства занавесов быстрого действия. Занавесы с поворотными полотнищами.

Тема 6. Панорама и горизонты.

Горизонты и панорама как основополагающие элементы декорационного оформления, служащие для создания сценического фона. Техника применения горизонта в различных сценических постановках.

Панорама и ее устройство (привод панорамы, тяговой канат, пояс, деревянная дорога, барабан, полотнище).

Техника и технология изготовления сценической панорамы. Определение размеров панорамного полотнища. Передвижение панорамы. Длина живописного холста. Схема привода панорамы. Расположение и конструкция барабанов. Устройство деревянной и металлической дороги. Конструкция пояса панорамы. Конструкция приводного устройства. Ручной привод панорамы. Электромеханический привод панорамы. Дорога панорамы. Кольцевая (круговая) панорама. Схема привода круговой панорамы. Фрикционный привод панорамы. Строение фрикционного привода (панорамная дорога, схема привода, ферма дороги, панорама, каретка, приводные ремни, привод ремней, дорога для кареток). Особенности и специфика применения фрикционного привода панорамы. Назначение панорамы в контексте художественно-постановочной структуры театрального пространства. Панорама как один из основополагающих декорационных игровых элементов театральной постановки. Значение и специфика применения панорамы в драматическом, сатирическом и музыкальном театрах.

Горизонт и его устройство. Назначение горизонта. Определение размеров полотнища. Выбор материала. Правила сшивки полотен. Устройство подъемно-опускных и передвижных горизонтов. Конструкция дороги и привода. Жесткие горизонты. Цилиндрический горизонт. Мягкие горизонты. Стационарные горизонты. Подъемно-опускные горизонты.

Тема 7. Закулисные помещения театра.

Помещения цехов художественно-постановочной части. Размещение цехов монтировочной части – монтировочного, мебельно-реквизиторского, осветительского и звукотехнического. Мастерские и склады. Основные требования к этим помещениям. Технологические связи со сценой.

Размещение цехов, связанных с работой актеров – костюмерного, гримерного и артистических уборных

Арьерсцена. Карманы. Выносные осветительские галереи. Осветительские ложи. Светопроекционные и рирпроекционные помещения. Помещения тиристорных регуляторов сценического освещения и электроприводов. Помещения машинных залов и станций управления электроприводами. Аппаратная управления светом. Аппаратные звукотехнического оборудования. Киноаппаратный комплекс.

Живописно-декорационная мастерская. Столярная мастерская. Монтировочная (помещение для сборки декораций). Бутафорская мастерская. Слесарная мастерская. Помещения постирочной, красильни, пропиточной и сушильной камеры (техническая принадлежность в современных театрально-концертных комплексах). Пошивочная, драпировочная, гладильня.

Гардеробная текущего сезона и склады костюмов. Склады объемных декораций.

Тема 8. Техника безопасности для театрально-концертных комплексов.

Основные правила поведения в условиях театрально-сценического пространства. Организация работ и общие требования по техники безопасности. Обязанности, права и ответственность административного, технического художественного и художественного персонала. Требования техники безопасности при эксплуатации механического оборудования сцены.

Основные требования к театрально-сценическим помещениям и размещению в них различных видов оборудования.

Требования техники безопасности при эксплуатации механического оборудования сцены. Требования техники безопасности при эксплуатации полетных устройств. Требования к стальным канатам. Требования к пеньковым канатам. Требования к карабинам и кольцам. Требования к эксплуатации подъемно-лифтового оборудования.

Электрическое оборудование – общие требования к эксплуатации светотехнического оборудования. Аварийное освещение. Рабочее освещение, постановочное освещение. Регулирующая аппаратура.

Электроснабжение – общие требования к технике безопасности, схемы электропитания и ТП. Выполнение и защита электрических сетей. Технические условия обеспечения электробезопасности в условиях театрально-концертного сценического комплекса. Заземление и зануление. Молниезащита. Общие требования к эксплуатации электрических установок.

Эксплуатация звукотехнического оборудования, связи и киноустановок. *Звукотехническое оборудование* – общие требования к эксплуатации звукотехнического оборудования. Связь и сигнализация.

Санитарно-техническое оборудование и его эксплуатация.

Вентиляция и кондиционирование воздуха. Холодильные станции. Дымовые люки. Водоснабжение. Канализация. Теплоснабжение. Пылеудаление.

Требования к технике безопасности при осуществлении отдельных видов производственных работ. Художественно-декоративные работы. Ремонтные работы. Сварочные работы. Монтировка и перевозка декораций. Требования к производственному персоналу.

5.2. Содержание семинарских занятий

Тема 1. Устройство сцены и сценическое оборудование.

Вопросы для обсуждения:

1. Части сцены по горизонтальному сечению. Их пропорции, размеры, назначение.
2. Части сцены по вертикальному членению. Значение расстояния от планшета до колосников.
3. Планирование выходов в закулисную часть театра для актеров и работников сценических цехов.
4. Понятие о механическом и светотехническом оборудовании сцены. Основные функции сценической техники.
5. Современные схемы технического оснащения для современного театра.
6. Разумные пределы технического насыщения сцены-коробки.

Тема 2. Дополнительное сценическое оборудование.

Вопросы для обсуждения:

1. Назначение галерей. Расчет их расположения по высоте сцены.
2. Устройство галереи. Оградительная техника. Требования к настилу.
3. Переходные мостики. Их назначение и устройство. Распределение мостиков по глубине и высоте сцены.
4. Назначение колосников. Устройство колосникового настила. Расположение колосниковых элементов по отношению к рампе.
5. Портальные кулисы и башни как средство диафрагмирования зеркала сцены. Пределы диафрагмирования. Расчет высоты конструкции.
6. Статичные и подвижные кулисы. Принципиальная конструкция.
7. Огнестойкий занавес. Назначение, устройство, система подвески. Система безмоторного спуска. Сигнализация и правила эксплуатации.

8. Дымовые люки. Назначение и место расположения. Системы аварийного освещения.

Тема 3. Планшет сцены и специфика его механизации.

Вопросы для обсуждения:

1.Виды планшета: неразборный, разборный и механизированный. Сравнительная характеристика каждого вида.

2. Принципиальное устройство несущего каркаса сцены. Установка подщитовых и междущитовых прокладок.

3. Поворотная сцена.

4. Поворотные круги как один из основных видов механического оборудования сцены. Различные модификации поворотных систем.

5. Виды кругов: дисковые, барабанные и накладные. Сравнительные характеристики этих видов.

6. Принципиальное устройство каркаса. Варианты различных конструкций. Двух - и трехъярусные барабаны.

7. Приемы деления каркаса круга на отдельные части. Разбивка каркаса на секторы. Решение центра круга и его оси.

Тема 4. Верховое сценическое оборудование.

Вопросы для обсуждения:

1. Назначение штанкетных подъемов. Их значение в современном театре.

2. Устройство подъема. Штанкеты деревянные, трубчатые, профильные. Сравнительные характеристики.

3. Назначение точечных (индивидуальных) подъемов. Варианты монтировки колосниковых блоков и лебедок.

4. Назначение софитных устройств. Распределение софитных линий по глубине сцены. Основная конструкция софитных ферм. Системы подводки электропитания.

5. Устройство полета предметов бутафории. Полетные фурки, тросовые направляющие. Страховочные меры.

6. Полетные устройства для исполнителей. Требования безопасности. Устройство жестких направляющих. Подвеска подвижного блока.

7. Конструкция полетного пояса. Крепление пояса к полетному устройству.

Тема 5. Занавес. Основные виды занавесов.

Вопросы для обсуждения:

1. Основные функции театрального занавеса. Классификация занавесов по способу раскрытия сцены и по назначению.

2. Подъемно-опускной занавесСхема монтировки. Система направляющих и устройство нижнего штанкета. Занавес криволинейной формы. Способы монтировки на низких сценах.

3. Раздвижной занавесПринцип устройства. Тросовые и жесткие дороги.

4. Устройство итальянского и французского занавеса. Особенности кроя этих занавесов. Занавес по типу французской шторы.

5. Принцип действия светового занавеса. Схема устройства занавесов быстрого действия. Занавесы с поворотными полотнищами.

Тема 6. Панорама и горизонты.

Вопросы для обсуждения:

1. Назначение панорамы. Применение панорам в музыкальном и драматическом театрах.

2. Определение размеров панорамного полотнища.

3. Схема привода панорамы. Расположение и конструкция барабанов. Устройство деревянной и металлической дороги. Конструкция пояса панорамы.

4. Конструкция приводного устройства. Схема привода круговой панорамы.

5. Назначение горизонта. Определение размеров полотнища. Выбор материала. Правила сшивки полотен.

6. Устройство подъемно-опускных и передвижных горизонтов. Конструкция дороги и привода.

Тема 7. Закулисные помещения театра.

Вопросы для обсуждения:

1. Размещение цехов монтировочной части – монтировочного, мебельно-реквизиторского, осветительского и радиоакустического.

2. Основные требования к этим помещениям. Технологические связи со сценой.

3. Размещение цехов, связанных с работой актеров – костюмерного, гримерного и артистических уборных.

Тема 8. Техника безопасности для театрально-концертных комплексов.

Вопросы для обсуждения:

1. Основные требования к театрально-сценическим помещениям и размещению в них различных видов оборудования.

2. Требования техники безопасности при эксплуатации полетных устройств.

3. Электрическое оборудование – общие требования к эксплуатации светотехнического оборудования.

4. Звукотехническое оборудование – общие требования к эксплуатации звукотехнического оборудования.

5. Санитарно-техническое оборудование и его эксплуатация. Вентиляция и кондиционирование воздуха.

6. Требования к технике безопасности при осуществлении отдельных видов производственных работ.

7. Требования к производственному персоналу.

5.3. Самостоятельная работа обучающихся по освоению дисциплины (модуля)

Раздел (тема) дисциплин, его содержание	Вид, содержание самостоятельной работы
Тема 1. Устройство сцены и сценическое оборудование.	Подготовка к семинарскому занятию, устному опросу Изучение дополнительной литературы (работа с учебной литературой, методическими материалами по теме) Поиск информации с использованием сети Интернет. Просмотр DVD дисков с постановками технически интересных и сложных спектаклей. Просмотр спектаклей в режиме реального времени, монтировок интересных технических и сценографических решений. Изучение технических и технологических возможностей сценических площадок
Тема 2. Дополнительное сценическое оборудование.	Подготовка к семинарскому занятию, устному опросу Изучение дополнительной литературы (работа с учебной литературой, методическими материалами по теме) Поиск информации с использованием сети Интернет. Просмотр DVD дисков с постановками технически интересных и сложных спектаклей. Просмотр спектаклей в режиме реального времени, монтировок интересных технических и сценографических решений. Изучение технических и технологических возможностей сценических площадок
Тема 3. Планшет сцены и специфика его механизации.	Подготовка к семинарскому занятию, устному опросу Изучение дополнительной литературы (работа с учебной литературой, методическими материалами по теме) Поиск информации с использованием сети Интернет. Просмотр DVD дисков с постановками технически интересных и сложных спектаклей. Просмотр спектаклей в режиме реального времени, монтировок интересных технических и сценографических решений. Изучение технических и технологических возможностей сценических площадок
Тема 4. Верховое сценическое оборудование.	Подготовка к семинарскому занятию, устному опросу Изучение дополнительной литературы (работа с учебной литературой, методическими материалами по теме) Поиск информации с использованием сети Интернет. Просмотр DVD дисков с постановками технически интересных и сложных спектаклей. Просмотр спектаклей

	в режиме реального времени, монтировок интересных технических и сценографических решений. Изучение технических и технологических возможностей сценических площадок
Тема 5. Занавес. Основные виды занавесов.	Подготовка к семинарскому занятию, устному опросу Изучение дополнительной литературы (работа с учебной литературой, методическими материалами по теме) Поиск информации с использованием сети Интернет. Просмотр DVD дисков с постановками технически интересных и сложных спектаклей. Просмотр спектаклей в режиме реального времени, монтировок интересных технических и сценографических решений. Изучение технических и технологических возможностей сценических площадок
Тема 6. Панорама и горизонты.	Подготовка к семинарскому занятию, устному опросу Изучение дополнительной литературы (работа с учебной литературой, методическими материалами по теме) Поиск информации с использованием сети Интернет. Просмотр DVD дисков с постановками технически интересных и сложных спектаклей. Просмотр спектаклей в режиме реального времени, монтировок интересных технических и сценографических решений. Изучение технических и технологических возможностей сценических площадок
Тема 7. Закулисные помещения театра.	Подготовка к семинарскому занятию, устному опросу Изучение дополнительной литературы (работа с учебной литературой, методическими материалами по теме) Поиск информации с использованием сети Интернет. Просмотр DVD дисков с постановками технически интересных и сложных спектаклей. Просмотр спектаклей в режиме реального времени, монтировок интересных технических и сценографических решений. Изучение технических и технологических возможностей сценических площадок
Тема 8. Техника безопасности для театрально-концертных комплексов.	Подготовка к семинарскому занятию, устному опросу Изучение дополнительной литературы (работа с учебной литературой, методическими материалами по теме) Поиск информации с использованием сети Интернет. Просмотр DVD дисков с постановками технически интересных и сложных спектаклей. Просмотр спектаклей в режиме реального времени, монтировок интересных технических и сценографических решений. Изучение технических и технологических возможностей сценических площадок

6. Учебно-методическое и информационное обеспечение дисциплины

6.1. Электронный образовательный ресурс

1.	Электронная библиотечная система «Университетская Библиотека Онлайн»	http://www.biblioclub.ru/

6.2. Перечень основной и дополнительной литературы, необходимой для освоения дисциплины

Основная литература

1. Базанов, В. В. Технология сцены / В.В. Базанов. — Москва : Импульс-свет, 2005. — 408 с. : ил. - Текст : непосредственный.**50 экз.**
2. Сыркина, Ф.Я. Русское театрально-декорационное искусство / Ф.Я. Сыркина. — М. : Искусство, 1978. — 246 с. **2 экз.**

3. Театральная техника и технология: сборник рекомендательных материалов / сост. В.С. Глаголева ; под ред. В.М. Виноградова ; Министерство культуры СССР ; Институт «Гипротеатр» ; научно-исслед. лаборатория по проблемам материально-технической базы культуры. – Москва, 1986. – 72 с. – Текст : непосредственный.**1 экз.**
4. Анульев, С. И. Сценическое пространство и выразительные средства режиссуры : учебное пособие / С. И. Анульев. – Кемерово : Кемеровский государственный университет культуры и искусств (КемГУКИ), 2010. – 106 с. – Режим доступа: по подписке. – URL: https://biblioclub.ru/index.php?page=book&id=227685 (дата обращения: 09.10.2024). – ISBN 978-5-8154-0181-5. – Текст : электронный.
5. Заикин, Н. И. Костюм и сценическое оформление танца : учебное пособие / Н. И. Заикин ; Министерство культуры Российской Федерации, Орловский государственный институт искусств и культуры, Кафедра хореографии. – 2-е изд. – Орел : Орловский государственный институт искусств и культуры, 2012. – 84 с. : ил. – Режим доступа: по подписке. – URL: https://biblioclub.ru/index.php?page=book&id=276213 (дата обращения: 09.10.2024). – Библиогр. в кн. – Текст : электронный.

Дополнительная литература:

1. Дробов, А. В. Электрическое освещение : учебное пособие : [12+] / А. В. Дробов. – Минск : РИПО, 2017. – 220 с. : схем., табл. – Режим доступа: по подписке. – URL: https://biblioclub.ru/index.php?page=book&id=487910 (дата обращения: 09.10.2024). – Библиогр.: с. 180-181. – ISBN 978-985-503-726-3. – Текст : электронный.
2. Грибова, О. П. Музыкальный спектакль. От замысла до премьеры : рекомендации по организации постановочной деятельности и составлению режиссерской документации : учебное пособие : [12+] / О. П. Грибова, Л. П. Малькова, А. В. Лещенко. – Москва ; Берлин : Директ-Медиа, 2018. – 152 с. : табл. – Режим доступа: по подписке. – URL: https://biblioclub.ru/index.php?page=book&id=486908 (дата обращения: 17.11.2023). – Библиогр. в кн. – ISBN 978-5-4475-9659-0. – DOI 10.23681/486908. – Текст : электронный.
3. Иванов, Б. В. Инженерная акустика. Теория и практика борьбы с шумом : учебник / Б. В. Иванов. – Москва : Логос, 2008. – 422 с. – (Новая университетская библиотека). – Режим доступа: по подписке. – URL: https://biblioclub.ru/index.php?page=book&id=84757 (дата обращения: 09.10.2024). – ISBN 978-598704-286-0. – Текст : электронный.

6.3. Перечень ресурсов информационно-телекоммуникационной сети «Интернет», используемых при освоении дисциплины

1.	Российская Государственная библиотека. Электронный каталог	http://www.rsl.ru/index.php?f=97
2.	Альдебаран.	http://aldebaran.ru/
3.	Библиотека Гумер.	https://www.gumer.info/
4.	Библиотека научной и студенческой информации	http://bibliofond.ru
5.	Научная педагогическая электронная библиотека	http://elib.gnpbu.ru/
6.	Научная электронная библиотека eLIBRARY.RU	http://e-library.ru
7.	Научная электронная библиотека КиберЛенинка	http://cyberleninka.ru
8.	Национальная электронная библиотека	http://нэб.рф
9.	Некоммерческая электронная библиотека «ImWerden»: искусство, театр, кино и музыка	http://imwerden.de/
10.	Портал культурного наследия России	http://www.culture.ru
11.	Российская государственная библиотека искусств	http://liart.ru/ru/
12.	Электронная библиотека учебников	http://studentam.net/
13.	Библиотека Максима Мошкова	http://lib.ru/
14.	Классика.ру	https://klassika.ru/
15.	Русская виртуальная библиотека	https://rvb.ru/

16.	Библиотека изобразительных искусств	http://www.artlib.ru/
17.	Электронные публикации Института русской литературы (Пушкинского Дома) РАН	http://lib.pushkinskijdom.ru/
18.	Журнальный зал	https://magazines.gorky.media/
19.	Энциклопедии Кирилла и Мефодия	http://www.megabook.ru

7. Описание материально-технической базы, необходимой для осуществления образовательного процесса по дисциплине

7.1. Перечень программного обеспечения

1.	Лицензионное программное обеспечение	**nanoCAD** – право на использование программы для ЭВМ Платформа nanoCAD 24.0 (основной модуль), сетевая - 14 рабочих мест Модули: 3D (14 доп. мест), Механика (14 доп. мест), Растр (14 доп. мест), СПДС (14 доп. мест), Топоплан (14 доп. мест) – образовательная Лицензия № NC240P-******; **nanoCAD** – право на использование программы для ЭВМ Платформа nanoCAD 24.0 (основной модуль), локальная - 5 рабочих мест Модули: 3D (5 доп. мест), Механика (5 доп. мест), Растр (5 доп. мест), СПДС (5 доп. мест), Топоплан (5 доп. мест) – образовательная Лицензия № NC240P-******; **GstarCAD 2025** с пакетом обновлений SP2 **–** сетевая лицензия на 14 ПК № A901-E907-6D01-0A00**-******-****-****-****; **GstarCAD 2025** с пакетом обновлений SP2 **–** сетевая лицензия на 9 ПК № 5E01-E907-6D01-0A00 **-******-****-****-****; **Мовавика Максимум 25:** Мовавика Видео, Мовавика Запись экрана, Мовавика Конвертер, Мовавика Фото, Мовавика Слайд-шоу, Мовавика Эффекты. – Лицензия-ключ 125689-02689-*****-*****-*****-*****-*****; **Capture 2024 for Windows** – лицензия для учебных заведений (https://www.capture.se/Buy/Licensing); **NANO Антивирус Pro** – лицензия (https://www.nanoav.ru); Windows XP, Microsoft windows 8, Microsoft office 2013;
2.	Свободно распространяемое программное обеспечение	OpenOffice: Writer, Calc, Impress, Draw, Base, Math, **MA 3D Software 3.9.61.3** (https://www.malighting.com/downloads/)
3.	Свободно распространяемое программное обеспечение отечественного производства	Яндекс.Браузер (https://browser.yandex.ru/), Dicter (https://www.dicter.ru/), Windows Player (https://windowsplayer.ru/), WindowsRar (https://windowsrar.ru/), PDFMaster (https://pdfmaster.ru/), ASTRA LINUX SPECIAL EDITION (https://astralinux.ru/products/astra-linux-special-edition/), LibreOffice (https://ru.libreoffice.org/), Okular (https://okular.kde.org/ru/download/), Редактор изображений Gimp (https://www.gimp.org/)

7.2. Материально-техническое обеспечение

№ п\п	Наименование помещений	Назначение помещений	Оснащенность (оборудование) помещений
1.	Учебная аудитория для проведения учебных занятий № 415	Учебная аудитория для проведения занятий лекционного и (или) семинарского типа и (или) групповые консультации, и (или) индивидуальную работу обучающихся (в том числе индивидуальные консультации), проведения практик, текущего контроля и промежуточной	– Рабочее место преподавателя: ПК-Моноблок Lenovo с доступом к сети Интернет и обеспечением доступа в электронную информационно-образовательную среду Института.. – Интерактивная доска (Panasonic UB-T880W с проектором Panasonic PT-CW240). – Мебель учебная (столы, стулья).

		аттестации	
2.	Помещение для самостоятельной работы	Помещение для самостоятельной работы обучающихся	Читальный зал: – Посадочных мест: 15 – Рабочее место обучающегося: 15 шт. ПК Моноблок Lenovo с доступом к сети Интернет и в ЭИОС Вуза. – ЖК телевизор «Panasonic 42». – Учебная мебель (столы, стулья)

8. ФОНД ОЦЕНОЧНЫХ СРЕДСТВ ДЛЯ ПРОВЕДЕНИЯ ПРОМЕЖУТОЧНОЙ АТТЕСТАЦИИ И ТЕКУЩЕГО КОНТРОЛЯ УСПЕВАЕМОСТИ ПО ДИСЦИПЛИНЕ (МОДУЛЮ)

8.1. Текущий контроль успеваемости

Показателями оценивания результатов текущего контроля успеваемости обучающихся по дисциплине является:

активность обучающегося в рамках аудиторных учебных занятий: на лекционных и семинарских (практических) занятиях – уровень знаний, умений и навыков, продемонстрированных обучающимся;

результаты самостоятельной работы: письменные работы (доклады, статьи и другие публикации, эссе и т.п.), творческие работы и объекты и др;

посещаемость учебных занятий по дисциплинам (модулям), практикам;

другие значимые результаты работы обучающегося.

Текущий контроль успеваемости по дисциплине (модулю) проводится в ходе семинарских (практических) занятий методами устного или письменного опроса (работ), в процессе выступлений обучающихся.

Критерии оценки и оценочные материалы для проведения текущего контроля успеваемости:

Устный опрос

Устный опрос проводится по пройденным темам курса в ходе семинарских занятий.

Шкала оценивания	Критерии выставления оценок
«Отлично»	1) полное раскрытие вопроса; 2)указание точных названий и определений; 3) правильная формулировка понятий и категорий; 4) самостоятельность ответа, умение вводить и использовать собственные классификации и квалификации, анализировать и делать собственные выводы по рассматриваемой теме; 5) использование дополнительной литературы и иных материалов и др.
«Хорошо»	1) недостаточно полное, по мнению преподавателя, раскрытие темы; 2) несущественные ошибки в определении понятий, категорий и т.п., кардинально не меняющих суть изложения; 3) использование устаревшей учебной литературы и других источников
«Удовлетворительно»	1) отражение лишь общего направления изложения лекционного материала и материала современных учебников; 2) наличие достаточного количества несущественных или одной-двух существенных ошибок в определении понятий и категорий и т. п.; 3) использование устаревшей учебной литературы и других источников; 4) неспособность осветить проблематику учебной дисциплины и др.
«Неудовлетворительно»	1) нераскрытые темы; 2) большое количество существенных ошибок; 3) отсутствие умений и навыков, обозначенных выше в качестве критериев выставления положительных оценок др.

Доклад

Доклады по основным разделам дисциплины заслушиваются в ходе семинарских/практических занятий.

Шкала оценивания	Критерии выставления оценок
Отлично	Соответствие целям и задачам дисциплины, актуальность темы и рассматриваемых проблем, соответствие содержания заявленной теме, заявленная тема полностью раскрыта, рассмотрение дискуссионных вопросов по проблеме, сопоставлены различные точки зрения по

	рассматриваемому вопросу, научность языка изложения, логичность и последовательность в изложении материала, количество исследованной литературы, в том числе новейших источников по проблеме, четкость выводов,
Хорошо	Соответствие целям и задачам дисциплины, актуальность темы и рассматриваемых проблем, соответствие содержания заявленной теме, научность языка изложения, заявленная тема раскрыта недостаточно полно, отсутствуют новейшие литературные источники по проблеме,
Удовлетворительно	Соответствие целям и задачам дисциплины, содержание работы не в полной мере соответствует заявленной теме, заявленная тема раскрыта недостаточно полно, использовано небольшое количество научных источников, нарушена логичность и последовательность в изложении материала
Неудовлетворительно	Работа не соответствует целям и задачам дисциплины, содержание работы не соответствует заявленной теме, содержание работы изложено не научным стилем

Примерные темы докладов по основным разделам дисциплины

1. Сцена и машинерия античного театра
1. Симультанная сцена средних веков
2. Возникновение и развитие сцены-коробки
3. Развитие сцены-коробки.
4. Сцена-арена Древней Греции и Древнего Рима
5. Игровое пространство Средневековья. Световая партитура спектакля
6. Классическая планировка сцены и требования современного театра.
7. Связь между размерами портального отверстия и габаритами сцены.
8. Роль вспомогательного оборудования.
9. Использование механизации планшета сцены в современном спектакле.
10. Виды верхней механизации и ее потенциальные монтировочные возможности.
11. Проблемы автоматического управления сценическими механизмами.
12. Панорамы и горизонты в современном спектакле.
13. Потенциальные многофункциональные свойства театрального занавеса.
14. Полеты как механическое устройство и как сценический эффект.
15. Основные функции театральной техники.
16. Проблема степени насыщения сцены технологическим оборудованием.
17. Основные правила размещения сценических цехов относительно сцены.
18. Технологические связи между сценой, цехами и производственными помещениями.
19. Сценическое пространство 20-21 веков.
20. Восточный театр – традиции и современность
21. Составляющие и их соотношения.
22. Планшет сцены.
23. Верховое оборудование.
24. Занавесы и одежда сцены.
25. Мягкое декорационное оформление.
26. Рама – основа жёсткой декорации.
27. Окна и двери на сцене.
28. Арочные перекрытия
29. .Станки и пандусы.
30. Театральные лестницы.

8.2. Промежуточная аттестация

Промежуточная аттестация *Зачет/Зачет с оценкой/Экзамен* может проводиться в устной и/или письменной форме, в форме выполнения практических заданий.

Описание показателей оценивания формируемых компетенций

Компетенция	Индикатор достижения компетенции (ИД)	Планируемый результат обучения по дисциплине, соотнесенный с ИД
ПК-2 Способен использовать при оформлении спектаклей (концертов, представлений) новейшие достижения в области театрально-постановочной техники, технологии и новых материалов	**ПК-2.1.** Обладает комплексной информацией о средствах, инструментах и технологиях, используемых при производстве и эксплуатации компонентов сценического оформления в соответствии с областью профессиональной деятельности. **ПК-2.2.** Использует новейшие достижения в области театральной техники, технологии и новых материалов в технологических разработках, соответствующих области профессиональной деятельности. **ПК-2.3.** Применяет технические и технологические знания при реализации внешней художественной формы авторского проекта, в соответствующей области профессиональной деятельности	**Знать:** современные тенденции развития театрально-постановочной техники, новейшие технологические разработки и инновационные материалы; технические характеристики, возможности и особенности применения современного постановочного оборудования, включая световое, звуковое, видеооборудование, сценические механизмы и т.д.; принципы и методы интеграции инновационных технических решений в сценографическое оформление спектаклей, концертов, представлений; специфику использования нестандартных, экспериментальных материалов и технологий в сценическом дизайне **Уметь:** анализировать, оценивать и прогнозировать развитие театрально-постановочной техники и технологий; разрабатывать концепции сценографического оформления с использованием новейших технических возможностей; экспериментировать с инновационными материалами, приёмами и технологиями для создания уникальных художественных решений; организовывать эффективное взаимодействие с техническими службами для реализации нестандартных сценографических проектов **Владеть:** навыками работы с современным постановочным оборудованием, программным обеспечением; способностью к нестандартному творческому мышлению и креативному подходу в применении инновационных технических средств; опытом реализации оригинальных, технологически сложных сценографических решений с использованием новейших достижений; методами координации деятельности технических служб при воплощении инновационных сценографических проектов

Шкала оценивания результатов промежуточной аттестации и критерии выставления оценок

Оценивание результатов промежуточной аттестации по дисциплине определяется шкалой оценивания: «отлично», «хорошо», «удовлетворительно», «неудовлетворительно», «зачтено», «не зачтено».

1. Устная форма: устный ответ на вопросы в форме собеседования по основным темам дисциплины.

Шкала оценивания	Критерии выставления оценок
Отлично/зачтено	Оценка «отлично» выставляется студенту, если он глубоко и прочно усвоил программный материал, исчерпывающе, последовательно, четко и логически стройно его излагает, умеет тесно увязывать теорию с практикой, свободно справляется с задачами, вопросами и другими видами применения знаний, причем не затрудняется с ответом при видоизменении заданий, использует в ответе материал разнообразных литературных источников, владеет разносторонними навыками и

	приемами выполнения практических задач
Хорошо/зачтено	Оценка «хорошо» выставляется студенту, если он твердо знает материал, грамотно и по существу излагает его, не допускает существенных неточностей в ответе на вопрос, правильно применяет теоретические положения при решении практических вопросов и задач, владеет необходимыми навыками и приемами их выполнения
Удовлетворительно/зачтено	Оценка «удовлетворительно» выставляется студенту, если он имеет знания только основного материала, но не усвоил его деталей, допускает неточности, недостаточно правильные формулировки, нарушения логической последовательности в изложении программного материала, испытывает затруднения при выполнении практических работ
Неудовлетворительно/ не зачтено	Оценка «неудовлетворительно» выставляется студенту, который не знает значительной части программного материала, допускает существенные ошибки, неуверенно, с большими затруднениями выполняет практические работы

2. Письменная форма: выполнение тестовых заданий. Тестовые задания выполняются в течение 45 минут и состоят из 20-30 вопросов разных типов. Преподаватель готовит несколько вариантов тестовых заданий.

Шкала оценивания	**Критерии выставления оценок**
Отлично/зачтено	85 – 100 %
Хорошо/зачтено	75 – 84 %
Удовлетворительно/зачтено	65 – 74 %
Неудовлетворительно/ не зачтено	0 – 64 %

ОЦЕНОЧНЫЕ МАТЕРИАЛЫ
(типовые контрольные задания и иные материалы) для проведения промежуточной аттестации и оценки сформированности компетенций по дисциплине (модулю)

Примерный перечень вопросов/заданий для проведения промежуточной аттестации

Задание 1. *Прочитайте текст задания и установите последовательность.*

Прочитайте следующий текст, описывающий составные части сцены, и установите правильную последовательность их расположения от задней части сцены к передней:

1. Авансцена.
2. Портал.
3. Арьер.
4. Сценическая коробка.

Запишите соответствующую последовательность цифр слева направо

3	**4**	**2**	**1**

Задание 16. *Прочитайте текст задания и установите соответствие.*

Сопоставьте типы подъемов с их кратким описанием.
К каждой позиции, данной в левом столбце, подберите соответствующую позицию из правого столбца:

ПОНЯТИЕ		**СОДЕРЖАНИЕ**	
А	Декорационные подъемы	**1**	Используются для горизонтального и вертикального перемещения артистов или декорационных элементов над

			сценой.
Б	Индивидуальные подъемы	**2**	Используются для подъёма декораций с одной точкой для зацепления.
В	Софитные подъемы	**3**	Используются для подъема штанкет с занавесами или декорациями.
Г	Полетные устройства	**4**	Применяются для подвеса осветительных приборов над сценой.

Запишите выбранные цифры под соответствующими буквами

А	Б	В	Г
3	2	4	1

Задание 19. *Прочитайте текст задания, выберите правильный ответ и запишите аргументы, обосновывающие правильность ответа*

Вопрос: Какой механизм наиболее часто используется для подъема и опускания планшета сцены?

1. Гидравлический привод
2. Электрический двигатель с редуктором
3. Пневматический привод
4. Механическая лебедка

Ответ: 2. Электрический двигатель с редуктором

Обоснование: Электрический двигатель с редуктором
широко используется для подъема и опускания планшета сцены, так как он обеспечивает высокую производительность и контроль. Этот механизм позволяет точно регулировать позицию и скорость.

Задание 24. *Прочитайте текст задания и запишите развернутый обоснованный ответ.*

Вопрос: Какие существуют модификации поворотных систем, и чем они отличаются друг от друга?

Ответ: Существует несколько модификаций поворотных систем, включая поворотные платформы, автоматизированные поворотные круги и механические поворотные сцены. Поворотные платформы и механические поворотные сцены — это оборудование, позволяющее вращать декорации вручную или с использованием электрических приводов. Автоматизированные системы включают в себя программируемые элементы, которые могут вращаться с высокой точностью и скоростью, управляются дистанционно.

9. МЕТОДИЧЕСКИЕ МАТЕРИАЛЫ

9.1. Методические рекомендации для подготовки к практическому (семинарскому) занятию

Семинарское занятие является традиционной и распространенной формой организации самостоятельной работы студентов при изучении дисциплин.

Самостоятельная подготовка к семинару направлена:

на развитие способности к чтению научной и иной литературы;

на поиск дополнительной информации, позволяющей глубже разобраться в некоторых вопросах;

на выделение при работе с разными источниками необходимой информации, которая требуется для полного ответа на вопросы плана семинарского занятия;

на выработку умения правильно выписывать высказывания авторов из имеющихся источников информации, оформлять их по библиографическим нормам;

на развитие умения осуществлять анализ выбранных источников информации;

на подготовку собственного выступления по обсуждаемым вопросам;

на формирование навыка оперативного реагирования на разные мнения, которые могут возникать при обсуждении тех или иных научных проблем.

Чтобы наиболее рационально и полно использовать все возможности семинара как вида занятия, для подготовки к нему необходимо:

внимательно прочитать конспект лекции по данной тематике;

ознакомиться с соответствующим разделом учебника;

проработать дополнительную литературу и источники;

решить задачи и выполнить другие письменные задания.

При подготовке к семинару:

проанализируйте тему семинара, подумайте о цели и основных проблемах, вынесенных на обсуждение;

внимательно прочитайте материал, данный преподавателем по этой теме на лекции;

изучите рекомендованную литературу, делая при этом конспекты прочитанного или выписки, которые понадобятся при обсуждении на семинаре;

постарайтесь сформулировать свое мнение по каждому вопросу и аргументирование его обосновать;

запишите возникшие во время самостоятельной работы с учебниками и научной литературой вопросы, чтобы затем на семинаре получить на них ответы.

В процессе работы на семинаре:

внимательно слушайте выступления других участников семинара, старайтесь соотнести, сопоставить их высказывания со своим мнением;

активно участвуйте в обсуждении рассматриваемых вопросов, не бойтесь высказывать свое мнение, но старайтесь, чтобы оно было подкреплено убедительными доводами;

если вы не согласны с чьим-то мнением, смело критикуйте его, но помните, что критика должна быть обоснованной и конструктивной, т. е. нести в себе какое-то конкретное предложение в качестве альтернативы;

после семинара кратко сформулируйте окончательный правильный ответ на вопросы, которые были рассмотрены.

Семинар помогает студентам глубоко овладеть предметом, способствует развитию у них умения самостоятельно работать с учебной литературой и первоисточниками, освоению ими методов научной работы и приобретению навыков научной аргументации, научного мышления.

Памятка «Правила запоминания»

Чтобы разобраться в материале, в процессе чтения или слушания необходимо проводить активную мыслительную обработку материала. В этом случае запоминание будет результатом этой активной работы над материалом и без специальных усилий, направленных на запоминание, не потребуется.

Правила запоминания:

Сосредоточься, нацелься на запоминание.

Старайся понять основной смысл излагаемого материала, иначе будет действовать механическая память, которая менее продуктивна, чем логическая.

Удели особое внимание структуре материала, уясни, чем вызвана такая последовательность его изложения.

Найди смысловые опорные пункты в материале, составь план, соотнеси эти пункты с планом.

Отдели основополагающий материал от иллюстративного, который запоминать не нужно.

Уясни, что ты уже знал и что узнал нового, и сравни новое с тем, что ты знал раньше.

Произнеси несколько раз новые слова, даты.

Проговори вслух формулировки выводов, законов.

Воспроизведи весь материал по плану, стараясь мысленно вообразить прочитанное.

9.2. Методические рекомендации по изучению дополнительной литературы (работа с учебной литературой, методическими материалами по теме)

Важной составляющей учебного процесса в вузе является работа с учебной и методической литературой. Самостоятельная работа студента с учебником позволяет осуществлять подготовку ко всем видам занятий: семинарским, практическим, тестированию,

зачетам, экзаменам, вести научно-исследовательскую деятельность. В последние годы можно заметить тот факт, что студенты в вузе при подготовке к занятиям стали все меньше пользоваться учебниками, составлять конспекты. Причин тому множество, но в том числе и элементарное неумение пользоваться учебной литературой.

Учебник – основной и ведущий вид учебной литературы, в нем систематизировано, в сжатом виде излагается основной учебный материал на доступном студенту языке. Однако как пользоваться учебником студентов не учат. Зачастую вузы ограничиваются лишь несколькими методическими рекомендациями: «Читать внимательно, вдумчиво, вести конспект и т.д.». Однако, чтобы материал был усвоен, его мало прочесть, его необходимо понять.

В процессе работы с учебной и научной литературой студент может:

делать записи по ходу чтения в виде простого или развернутого плана (создавать перечень основных вопросов, рассмотренных в источнике);

составлять тезисы (цитирование наиболее важных мест статьи или монографии, короткое изложение основных мыслей автора);

готовить аннотации (краткое обобщение основных вопросов работы);

создавать конспекты (развернутые тезисы, которые).

Выбрав нужный источник, следует найти интересующий раздел по оглавлению или алфавитному указателю, а также одноименный раздел конспекта лекций или учебного пособия. В случае возникших затруднений в понимании учебного материала следует обратиться к другим источникам, где изложение может оказаться более доступным.

Приемы работы с текстом:

1. Проверка по вопросам учебника (устная и письменная);
2. Постановка вопросов к тексту;
3. Взаимная проверка по вопросам в парах;
4. Подробный или краткий пересказ;
5. Пересказ с опорой на план, ключевые слова, на иллюстрации или сочетание этих элементов (опорный конспект)
6. Составление конспекта в виде:
   - Плана
   - Схем
   - Таблиц
   - Тезисов
7. Комментирование
8. Иллюстрации к тексту
9. Пересказ в парах с опорой на конспект (планы, выписки и схемы);
10. Устное и письменное аннотирование с опорой на конспект;
11. Устное и письменное реферирование (констатирующее и критическое);
12. Устное и письменное рецензирование;
13. Выступления на семинарах;
14. Подготовка учебных докладов и обзорных рефератов (по нескольким источникам);
15. Групповая дискуссия и т.д.

Постановка вопросов к тексту. Этот прием является основным в процессе уяснения содержания, ведет к всестороннему пониманию учебного текста. Понимание текста складывается из понимания отдельных слов, предложений, логической структуры всего текста, его основной идеи и смысла, а также подтекста и общего замысла автора.

Поэтому вопросы могут возникать к разным аспектам текста: к непонятным словам и предложениям, к непонятным логическим связям между предложениями и абзацами текста, к связям содержания читаемого текста с другими текстами на эту тему. Этот прием учит не пропускать ни одного непонятного места в тексте, тут же формулировать вопрос и искать на него ответ.

Составления плана. План есть перечисление всех текстовых субъектов (т.е. тем текста).

Для того чтобы составить план, надо последовательно задавать себе в процессе чтения вопрос "о чем здесь говорится?", вычленять с помощью этого вопроса субъекты высказывания и записывать их в виде пунктов плана.

План может быть простой из нескольких пунктов или развернутый, состоящий из пунктов и подпунктов.

План может быть выполнен в двух формах:

1) в тезисной форме.

2) в форме номинативных (назывных) предложений. Пункты плана совпадают с информативными центрами абзацев.

Составление схемы. Схема — это графическое изображение логических связей между основными текстовыми субъектами. Средствами графического изображения являются геометрические фигуры (прямоугольники и др.) и их соединения (линии, стрелки), а также символические изображения и рисунки предметов. Схема отличается от плана наличием связей между элементами. Связи придают картине целостность и наглядность.

Тезирование (выписки основных суждений). Процесс тезирования состоит в формулировании основных тезисов (положений, утверждений, выводов) изучаемого текста. Тезисы могут быть составлены целиком из авторских высказываний (суждений), и тогда они пишутся в кавычках в виде прямых цитат. Если же тезисы формулируются самим читателем, тогда они излагаются в виде реферативного текста с помощью использования глаголов. Например: автор анализирует, отмечает, сравнивает, доказывает, объясняет и т.п.

Составление таблицы. Этот прием используется для обобщения и систематизации учебной информации, извлеченной из некоторого раздела.

Сокращения в конспектах.

При конспектировании допускается сокращенная запись слов. Но нельзя сокращать слова как попало. Недописанные слова и фразы через какое- то время теряют смысл, забываются, их значение может исказиться.

Для сокращения записи необходимо помнить несколько правил:

В письменной речи наибольшее количество информации приходится на первые буквы слов, поэтому при сокращении прилагательных и причастий можно сохранять 3-4 буквы и окончания. Например: положительный – полж-ный.

Окончания слов в русском языке играют большую роль, поэтому нельзя сокращать те окончания, которые обозначают признаки предметных отношений.

Можно при записи пропускать гласные, поскольку в русском языке смысловая нагрузка ложится на согласные, а гласные выполняют формообразующую функцию. Например: журналист – жрнлст.

Термины, новые слова и понятия записывать полностью. Например: Спектральным анализом наз-ют мет-д исслд-ния химсчк-го сост-ва раз-ных вещ-в по их спектрам испск-ия и поглщ-ия.

Использовать общепринятые сокращения слов и аббревиатур. Например: абсолютный – абс., автономный – авт.

Использовать знаки, получившие название кванторов, которые применяют в конспектах для сокращенной записи. Отработать свою, понятную через любое время систему сокращений.

ПАМЯТКА СТУДЕНТУ

работа с учебной литературой

При чтении не пропускайте ни одного слова, которое Вам непонятно.

Если перестали понимать смысл текста, то вернитесь назад до того места, где начали затрудняться. Причиной непонимания бывают, как правило, иностранные слова, термины. В таком случае обращайтесь к словарям.

Составление терминологического словаря, работа над основными понятиями также поможет в освоении материала.

Научитесь самостоятельно приобретать знания, работать с книгой, со средствами получения и обработки информации.

Научитесь пользоваться словарями, делать выписки, составлять текстовые таблицы, графики, логические схемы.

Особое внимание обратите на развитие интеллектуальных умений и навыков, умение самостоятельно выявлять причины событий, составлять сводные таблицы.

Научитесь анализировать, сравнивать, обобщать, доказывать на основе нескольких источников.

Научитесь вычленять главное, проблему, выдвигать гипотезу.

Добейтесь чтения со скоростью не менее 150 слов в минуту, при этом сразу выделяйте главное и таким образом кратко конспектируйте.

Изучаемый материал надо воспринимать не мозаично (тогда всё главное), а целостно, то есть вести логическую проработку материала по ходу чтения и при этом составлять логические цепочки (схемы).

Больше работайте с карандашом в руке, делайте записи, схемы и т.д. Это способствует лучшему усвоению, запоминанию.

ПРАВИЛА САМОСТОЯТЕЛЬНОЙ РАБОТЫ С УЧЕБНОЙ ЛИТЕРАТУРОЙ

Составить перечень книг, с которыми Вам следует познакомиться; «не старайтесь запомнить всё, что вам в ближайшее время не понадобится, – запомните только, где это можно отыскать».

Сам такой перечень должен быть систематизированным (что необходимо для семинаров, что для экзаменов, что пригодится для написания курсовых и дипломных работ, а что Вас интересует за рамками официальной учебной деятельности, то есть что может расширить Вашу общую культуру...).

Обязательно выписывать все выходные данные по каждой книге (при написании курсовых и дипломных работ это позволит очень сэкономить время).

Разобраться для себя, какие книги (или какие главы книг) следует прочитать более внимательно, а какие – просто просмотреть.

Естественно, все прочитанные книги, учебники и статьи следует конспектировать, но это не означает, что надо конспектировать «все подряд»: можно выписывать кратко основные идеи автора и иногда приводить наиболее яркие и показательные цитаты (с указанием страниц).

Если Вы раньше мало работали с научной литературой, то следует выработать в себе способность «воспринимать» сложные тексты; для этого лучший приём – научиться «читать медленно», когда Вам понятно каждое прочитанное слово (а если слово незнакомое, то либо с помощью словаря, либо с помощью преподавателя обязательно его узнать), и это может занять немалое время (у кого-то – до нескольких недель и даже месяцев); опыт показывает, что после этого студент каким-то «чудом» начинает буквально заглатывать книги и чуть ли не видеть «сквозь обложку», стоящая это работа или нет...

Чтение научного текста является частью познавательной деятельности. Её цель – извлечение из текста необходимой информации. От того на сколько осознанна читающим собственная внутренняя установка при обращении к печатному слову (найти нужные сведения, усвоить информацию полностью или частично, критически проанализировать материал и т.п.) во многом зависит эффективность осуществляемого действия.

9.3. Методические рекомендации по написанию Доклада

Доклад-сообщение – это устное выступление на заданную тему. Время доклада 5-7 минут.

Цели доклада-сообщения: Научиться убедительно и кратко излагать свои мысли в устной форме. (Эффективно продавать свой интеллектуальный продукт). Донести информацию до слушателя, установить контакт с аудиторией и получить обратную связь.

План и содержание доклада-сообщения. Важно при подготовке доклада учитывать три его фазы: мотивацию, убеждение, побуждение. В первой фазе доклада рекомендуется использовать: риторические вопросы; актуальные события; оптический или акустический эффект; неожиданное для слушателей начало доклада.

Как правило, используется один из перечисленных приёмов. Главная цель фазы открытия (мотивации) – привлечь внимание слушателей к докладчику, поэтому длительность её минимальна.

При написании доклада по заданной теме обучающийся составляет план, подбирает основные источники. В процессе работы с источниками систематизирует полученные сведения, делает выводы и обобщения.

Ядром хорошего доклада является информация. Она должна быть новой и понятной. Важно в процессе доклада не только сообщить информацию, но и убедить слушателей в правильности своей точки зрения.

Доклад – продукт самостоятельной работы студента, представляющий собой публичное выступление по представлению полученных результатов решения определенной учебно-практической, учебно-исследовательской или научной темы. Средство контроля, важное для формирования универсальных компетенций обучающегося, при развитии навыков самостоятельного творческого мышления и изложения собственных умозаключений на основе изученного или прочитанного материала.

Изложение доклада как целостного авторского текста определяет критерии его оценки: новизна текста; обоснованность выбора источника; степень раскрытия сущности вопроса; соблюдение требований к докладу, соблюдение регламента времени.

АВТОНОМНАЯ НЕКОММЕРЧЕСКАЯ ОРГАНИЗАЦИЯ ВЫСШЕГО ОБРАЗОВАНИЯ
«ВЫСШАЯ ШКОЛА СЦЕНИЧЕСКИХ ИСКУССТВ»

Факультет ТЕАТРОВЕДЕНИЯ И ТЕАТРАЛЬНЫХ ТЕХНОЛОГИЙ

УТВЕРЖДАЮ

Ректор Райкин К.А.

«02» июня 2025 г.

РАБОЧАЯ ПРОГРАММА ДИСЦИПЛИНЫ *(МОДУЛЯ)*

РИСУНОК И ЖИВОПИСЬ

Основная профессиональная образовательная программа
высшего образования – программа бакалавриата по направлению подготовки
52.03.04 ТЕХНОЛОГИЯ ХУДОЖЕСТВЕННОГО ОФОРМЛЕНИЯ СПЕКТАКЛЯ

Направленность (профиль):
СЦЕНИЧЕСКОЕ ОФОРМЛЕНИЕ СПЕКТАКЛЯ
(ХУДОЖНИК-ТЕХНОЛОГ СЦЕНЫ)

Квалификация выпускника
БАКАЛАВР

Москва
2025

Содержание

1. Цель и задачи освоения дисциплины (модуля)

2. Перечень планируемых результатов обучения по дисциплине (модулю), соотнесенных с индикаторами достижения компетенций, обеспечивающие достижение результатов освоения образовательной программы.

3. Место дисциплины в структуре образовательной программы

4. Объем дисциплины (модуля) в зачетных единицах с указанием количества академических часов, выделенных на контактную работу обучающихся с преподавателем (по видам учебных занятий) и на самостоятельную работу обучающихся

5. Содержание дисциплины (модуля), структурированное по темам, разделам с указанием количества академических часов и видов учебных занятий

5.1. Содержание разделов, тем дисциплины (модуля)

5.2. Содержание семинарских/практических занятий

5.3. Самостоятельная работа обучающихся по освоению дисциплины (модуля)

6. Учебно-методическое и информационное обеспечение дисциплины

6.1. Электронный образовательный ресурс

6.2. Перечень основной и дополнительной литературы, необходимой для освоения дисциплины

6.3. Перечень ресурсов информационно-телекоммуникационной сети «Интернет», используемых при освоении дисциплины

7. Описание материально-технической базы, необходимой для осуществления образовательного процесса по дисциплине

7.1. Перечень программного обеспечения

7.2. Материально-техническое обеспечение

8. ФОНД ОЦЕНОЧНЫХ СРЕДСТВ ДЛЯ ПРОВЕДЕНИЯ ПРОМЕЖУТОЧНОЙ АТТЕСТАЦИИ И ТЕКУЩЕГО КОНТРОЛЯ УСПЕВАЕМОСТИ ПО ДИСЦИПЛИНЕ (МОДУЛЮ)

8.1. Текущий контроль успеваемости

8.2. Промежуточная аттестация

9. МЕТОДИЧЕСКИЕ МАТЕРИАЛЫ

Рабочая программа дисциплины:
«Рисунок и живопись»

Рабочая программа дисциплины разработана в соответствии с требованиями Федерального государственного образовательного стандарта высшего образования – бакалавриат по направлению подготовки 52.03.04 Технология художественного оформления спектакля, утвержденным приказом Министерства образования и науки Российской Федерации от 16.11.2017 г. № 1123.

Организация-разработчик: АНО «Высшая школа сценических искусств»

1. Цель и задачи освоения дисциплины (модуля)

Цель освоения дисциплины: формирование и развитие у студентов умений и навыков; к формированию объемного пространственного мышления, аналитического восприятия закономерностей формообразования в природе и технике; к развитию творческих способностей студента для формирования эстетического вкуса и эстетических потребностей; к художественной производственной деятельности в области разработки художественных эскизов, готовой продукции, выбору художественных критериев для оценки эстетической ценности готовой продукции; самостоятельно применять художественно-выразительные средства живописи: мазок, заливка, лессировка, отмывка, работа «по сырому» и др.; к проектной деятельности в области проектирования художественных объектов из материалов различных классов.

Задачи дисциплины: изучить основы рисунка и живописи как дисциплины, определяющей всю творческую деятельность творца, имеющих дело с самыми различными материалами и технологиями; выработка у обучающихся понимания формы и светотени как средства передачи объема в пространстве; подготовка в области техники рисунка, а также обучение элементарной композиции предмета (или групп предметов) в листе и основам перспективного построения; знакомство с техниками выполнения и изучение выразительных средств материалов, с помощью которых выполняется рисунок, основами цветоведения: природа и свойства цвета, контраст, колорит и др.; изобразительные средства живописи.

2. Перечень планируемых результатов обучения по дисциплине (модулю), соотнесенных с индикаторами достижения компетенций, обеспечивающие достижение результатов освоения образовательной программы.

Компетенция	Индикатор достижения компетенции (ИД)	Планируемый результат обучения по дисциплине, соотнесенный с ИД
ОПК-2 Способен осуществлять творческую деятельность в сфере искусства	**ОПК-2.1** Знает теоретические основы, историю и современное состояние избранной сферы искусства, а также закономерности художественного творчества **ОПК-2.2** Умеет реализовывать в практической деятельности полученные теоретические знания, применяя различные техники и приемы **ОПК-2.3.** Владеет развитым художественным мышлением, разнообразными художественно-выразительными средствами, а также опытом творческого самовыражения	**Знать:** основы технологии творческо-производственного процесса; закономерности художественного творчества, методы и приемы создания произведений искусства; основные выразительные средства, технологии и материалы в избранном виде искусства; специфику творческой работы в театрах разных видов и других организациях исполнительских искусств **Уметь:** применять разнообразные художественные техники, технологические приемы и методы творчества; создавать целостные, эмоционально-выразительные произведения искусства; воплощать оригинальные творческие идеи в конкретных художественных формах, применяя разнообразные техники и приемы; критически осмысливать собственную творческую деятельность **Владеть:** профессиональными навыками в избранных видах художественного творчества; методами и навыками творческого анализа и интерпретаций конкретных художественных произведений и событий с точки зрения содержания, художественной формы, драматургии и эстетики избранной сферы искусства; методами планирования и организации творческо-производственного процесса в организациях исполнительских искусств, комплексным анализом их деятельности.
ПК-1 Способен к воплощению внешней художественной	**ПК-1.1** Знает теоретические основы сценографии, особенности творческого замысла художника-	**Знать:** теоретические и практические основы и закономерности создания сценического оформления спектакля как целостной художественной среды; особенности

формы спектакля (концерта, представления) в соответствии с замыслом и авторским проектом художника-постановщика	постановщика и технологии сценического оформления спектакля. **ПК-1.2** Умеет применять технические и технологические знания при реализации внешней художественной формы авторского проекта, в соответствующей области профессиональной деятельности **ПК-1.3** Владеет навыками совместной работы с художником-постановщиком во время создания сценического оборудования и проведения репетиций и спектаклей.	творческого видения и авторского проекта художника-постановщика, его пластический, цветовой, световой и пространственный замысел; технологические возможности и средства сценического оформления (декорации, реквизит, костюмы, свет, видео и др.); принципы взаимодействия различных сценических элементов в создании художественной образности спектакля **Уметь:** интерпретировать и глубоко осмысливать творческий замысел художника-постановщика; разрабатывать концепцию сценографического решения, соответствующую авторскому проекту; воплощать сценографические элементы в материальном воплощении, обеспечивая целостность художественной формы; осуществлять творческое взаимодействие с режиссером, художником-постановщиком и другими специалистами **Владеть:** навыками применения различных технологических и художественно-выразительных средств сценографии; способностью к пространственному, колористическому и световому оформлению сценической среды; опытом создания целостного сценографического решения, отвечающего художественному замыслу спектакля; методами организации и координации работы сценографической группы

3. Место дисциплины в структуре образовательной программы

Дисциплина *(модуль)* «Рисунок и живопись» относится к обязательной части Блока 1 «Дисциплины (модули)» образовательной программы.

4. Объем дисциплины (модуля) в зачетных единицах с указанием количества академических часов, выделенных на контактную работу обучающихся с преподавателем (по видам учебных занятий) и на самостоятельную работу обучающихся

Вид учебной работы		Трудоемкость					
		зач. ед.	ак. час.	по семестрам, час.			
				1	2	3	4
Общая трудоемкость по учебному плану		**10**	**360**	***72***	***72***	***72***	***144***
Лекции (Л)			8	4		4	
Лабораторные (Лаб)							
Практические (Пр)			164	28	36	28	72
Контроль самостоятельной работы (КСР)			18		18		18
Самостоятельная работа (СРС)			150	36	14	36	46
Консультация			2				2
Промежуточная аттестации	Экзамен		6				6
	Зачет/зачет с оценкой		12	4	4	4	

5. Содержание дисциплины (модуля), структурированное по темам, разделам с указанием количества академических часов и видов учебных занятий

№ п/п	Наименование раздела, темы	Количество часов	из них	Самостоятельная работа

			Лекции	Практические	Контроль СРС	Самостоятельная работа	Консультации	
Раздел 1. Основы рисунка, живописные материалы и техника								
1	Тема 1. Введение в рисунок	12	2	4		6		ОПК-2; ПК-1
2	Тема 2. Построение формы	10		4		6		ОПК-2; ПК-1
3	Тема 3. Штриховка и тон	12		6		6		ОПК-2; ПК-1
4	Тема 4. Материалы в живописи	10		4		6		ОПК-2; ПК-1
5	Тема 5. Техника живописи	12	2	4		6		ОПК-2; ПК-1
6	Тема 6. Работа с цветом	12		6		6		ОПК-2; ПК-1
Раздел 2. Рисование натюрморта и пейзажа								
8	Тема 7. Натюрморт	22		12	6	4		ОПК-2; ПК-1
9	Тема 8. Пейзаж	22		12	6	4		ОПК-2; ПК-1
10	Тема 9. Архитектурный пейзаж	24		12	6	6		ОПК-2; ПК-1
Раздел 3. Свет и освещение в рисунке и живописи								
11	Тема 10. Источники света и их влияние на форму	16	2	6		8		ОПК-2; ПК-1
12	Тема 11. Светотень и её роль в создании объёма	18		8		10		ОПК-2; ПК-1
13	Тема 12. Атмосферная перспектива и свет	16	2	6		8		ОПК-2; ПК-1
14	Тема 13. Эффекты освещения: контражур, силуэт, подсветка	18		8		10		ОПК-2; ПК-1
Раздел 4. Портрет и фигура человека								
15	Тема 14. Портрет	44		24	6	14		ОПК-2; ПК-1
16	Тема 15. Фигура человека	46		24	6	16		ОПК-2; ПК-1
17	Тема 16. Композиция с фигурой человека	44		24	6	16		ОПК-2; ПК-1
Подготовка к зачету/экзамену		**20**				**18**	**2**	ОПК-2; ПК-1
Итого объём часов дисциплины		**360**	**8**	**164**	**18**	**168**	**2**	

5.1. Содержание разделов, тем дисциплины (модуля)

Раздел 1. Основы рисунка, живописные материалы и техника

Тема 1. Введение в рисунок
- Изучение материалов и инструментов, используемых в рисунке.
- Основные понятия: линия, форма, объем.

Тема 2. Построение формы
- Основные геометрические фигуры и их роль в построении сложных форм.
- Построение объемных объектов через перспективу.
- Работа над светотенями и передачей объема.

Тема 3. Штриховка и то*
- Различные техники штриховки: перекрестная, параллельная, точечная.
- Передача тона и глубины пространства.
- Градации света и тени.

Тема 4. Материалы в живописи
- Виды красок: акварель, гуашь, масло, акрил.
- Подбор кистей и палитр.
- Выбор основы для работы: холсты, бумага, картон.

Тема 5. Техника живописи
- Принципы смешивания цветов.

- Техника лессировки и многослойной живописи.
- Использование различных техник нанесения краски: мазки, заливка, пастозность.

Тема 6. Работа с цветом
- Цветовой круг и принципы гармонии цвета.
- Теплые и холодные оттенки.
- Контраст и нюанс в работе с цветом.

Раздел 2: Рисование натюрморта и пейзажа

Тема 7. Натюрморт
- Изучение принципов построения натюрморта.
- Светотень и передача материала предметов.
- Особенности работы с разными объектами: фрукты, посуда, ткани.

Тема 8. Пейзаж
- Перспектива в пейзаже.
- Передача атмосферы и состояния природы.
- Работа с дальним и ближним планом.

Тема 9. Архитектурный пейзаж
- Рисование зданий и архитектурных элементов.
- Детализация и проработка мелких деталей.
- Комбинирование архитектуры с природными элементами.

Раздел 3. Свет и освещение в рисунке и живописи

Тема 10. Источники света и их влияние на форму
- Изучение типов источников света: естественный (солнце, лунный свет) и искусственный (лампа, свеча).
- Анализ влияния источника света на объект: направление света, интенсивность, мягкость/жесткость теней.
- Практика передачи освещения в зависимости от типа источника света.

Тема 11. Светотень и её роль в создании объёма
- Понятие светотени: блик, свет, полутень, собственная тень, рефлекс, падающая тень.
- Методы передачи объёмности через светотень: использование градаций тона, моделирование формы.
- Применение знаний о светотени при рисовании и живописи.

Тема 12. Атмосферная перспектива и свет
- Определение атмосферной перспективы: изменение цвета, тона и четкости объектов в зависимости от расстояния до них.
- Роль света в создании эффекта воздушной перспективы: рассеянный свет, туман, дымка.
- Способы передачи атмосферных эффектов в рисунке и живописи.

Тема 13. Эффекты освещения: контражур, силуэт, подсветка
- Рассмотрение специальных эффектов освещения: контражур (освещение сзади), силуэт (выделение контура объекта за счет тёмного фона), подсветка (акцентирование отдельных частей объекта).
- Примеры использования этих эффектов в искусстве.
- Практическая работа по созданию изображений с использованием данных эффектов.

Раздел 4: Портрет и фигура человека

Тема 14. Портрет
- Пропорции лица и головы.
- Моделирование черт лица светом и тенью.
- Выражение эмоций и характера через портрет.

Тема 15. Фигура человека
- Анатомия и пропорции тела.
- Движение и динамика в изображении фигуры.
- Костюм и драпировка.

Тема 16. Композиция с фигурой человека
- Сюжетный рисунок с участием людей.
- Компоновка группы фигур в пространстве.
- Передача взаимодействия между персонажами.

5.2. Содержание семинарских/практических занятий

Раздел 1. Основы рисунка, живописные материалы и техника

ЖИВОПИСЬ
Постановки выполняются на формате А2, количество предметов от 5шт.
1. Гризайль.
2. Натюрморт в тёплой гамме.
3. Натюрморт в холодной гамме.
4. Натюрморт на контрасте.
5. Натюрморт на контрасте.
6. Копия. Формат А3.
7. Таблица: Цветовой круг.
8. Таблица: Ахроматическая растяжка.

РИСУНОК
Постановки выполняются на формате А2, количество предметов от 5шт.
1. Конструктивный рисунок. Натюрморт из простых геометрических фигур.
2. Тональный рисунок. Натюрморт из сложных геометрических фигур.
3. Тональный рисунок. Драпировка.
4. Тональный рисунок. Натюрморт из бытовых предметов.
5. Конструктивный рисунок. Натюрморт из бытовых предметов.
6. Наброски. Формат А4, от 5 листов.

ЖИВОПИСЬ
Формат бумаги А3; Гуашь, темпера;
1. Натюрморт в технике гризайль
2. Натюрморт в тёплой гамме
3. Натюрморт в холодной гамме
4. Натюрморт на контрасте (оранжево-синий)
5. Натюрморт на освещённость (свет тёплый, тени холодные)

РИСУНОК
Формат бумаги А3; Карандаш НВ;
1.Конструктивное построение геометрических фигур (куб, цилиндр, конус, пирамида, шар, шестигранник)
2. Конструктивно-тоновое построение фигур с падающими тенями
3. Городской пейзаж фронтальная перспектива
4. Городской пейзаж косоугольная перспектива
5. Рисунок драпировки

Раздел 2: Рисование натюрморта и пейзажа

ЖИВОПИСЬ
Формат бумаги А3; Гуашь, темпера, акварель;
1. Натюрморт на контрасте (фиолетово-жёлтый)
2. Натюрморт на контрасте (красно-зелёный)
3. Натюрморт на качество света (зелёный на зелёном или красное на красном с белым)
4. Натюрморт чёрно-белый (без использования чёрной краски)
5. Копия эскиза постановки

РИСУНОК
Формат бумаги А3; Карандаш НВ;
1. Конструктивное построение симметричной розетки
2. Конструктивное построение асимметричной розетки
3. Конструктивное построение дорической капители

4. Натюрморт в тоне из бытовых предметов
5. Копия эскиза постановки

Раздел 3. Свет и освещение в рисунке и живописи

Формат бумаги А3; Карандаш НВ;
1. Сцена:
- с естественным освещением (например, солнечным светом),
- с искусственным источником света (например, лампой).

Проанализировать различия в распределении света и теней.
2. Простой объект (например, яблоко или вазу) с передачей светотени.
Отметить все элементы светотени: блик, свет, полутень, собственную тень, рефлекс и падающую тень.

Формат бумаги А3; Гуашь, темпера, акварель;
3. Пейзаж, используя принципы атмосферной перспективы. Показать, как удалённые объекты теряют чёткость и изменяют цвет под воздействием света и воздуха.
4. 3 изображения, каждое из которых демонстрирует один из эффектов освещения: контражур, силуэт и подсветку. Например, для контражура нарисуйте фигуру на фоне заходящего солнца, для силуэта – профиль человека на ярком фоне, а для подсветки – предмет с акцентированным освещением одной стороны.

Раздел 4. Портрет и фигура человека

1. Изучив пропорции лица и головы, нарисуйте портрет. Уделить особое внимание моделированию черт лица светом и тенью, выразить эмоции и характер.
2. Выполнить несколько рисунков человеческой фигуры, акцентируя внимание на анатомии и пропорциях, передать движение и динамику в позах.
3. Создать сюжетный рисунок, включающий группу людей. Продумать взаимодействие персонажей, скомпоновать их так, чтобы они гармонично вписывались в пространство.

5.3. Самостоятельная работа обучающихся по освоению дисциплины (модуля)

Раздел (тема) дисциплин, его содержание	Вид, содержание самостоятельной работы
Раздел 1. Основы рисунка, живописные материалы и техника	Подготовка к семинарскому занятию, устному опросу; Изучение дополнительной литературы (работа с учебной литературой, методическими материалами по теме) Поиск информации с использованием сети Интернет. Выполнение практических заданий
Раздел 2. Рисование натюрморта и пейзажа	Подготовка к семинарскому занятию, устному опросу; Изучение дополнительной литературы (работа с учебной литературой, методическими материалами по теме) Поиск информации с использованием сети Интернет. Выполнение практических заданий
Раздел 3. Свет и освещение в рисунке и живописи	Подготовка к семинарскому занятию, устному опросу; Изучение дополнительной литературы (работа с учебной литературой, методическими материалами по теме) Поиск информации с использованием сети Интернет. Выполнение практических заданий
Раздел 4. Портрет и фигура человека	Подготовка к семинарскому занятию, устному опросу; Изучение дополнительной литературы (работа с учебной литературой, методическими материалами по теме) Поиск информации с использованием сети Интернет. Выполнение практических заданий

6. Учебно-методическое и информационное обеспечение дисциплины

6.1. Электронный образовательный ресурс

1.	Электронная библиотечная система «Университетская	http://www.biblioclub.ru/

	Библиотека Онлайн»	

6.2. Перечень основной и дополнительной литературы, необходимой для освоения дисциплины

Основная литература:

1. Кичигина, А. Г. Аналитический рисунок и живопись : учебное пособие : [16+] / А. Г. Кичигина ; ред. М. А. Болдырева ; Омский государственный технический университет. – Омск : Омский государственный технический университет (ОмГТУ), 2021. – 97 с. : ил. – Режим доступа: по подписке. – URL: https://biblioclub.ru/index.php?page=book&id=700622 (дата обращения: 09.10.2024). – Библиогр. в кн. – ISBN 978-5-8149-3349-2. – Текст : электронный.
2. Могилевцев, В. А. Наброски и учебный рисунок : учебное пособие / В. А. Могилевцев, V. A. Mogilevtsev ; науч. ред. Е. А. Серова. – 2-е изд., перераб. и доп. – Санкт-Петербург : 4арт, 2023. – 168 с. : ил. – Режим доступа: по подписке. – URL: https://biblioclub.ru/index.php?page=book&id=706090 (дата обращения: 09.10.2024). – ISBN 978-5-904957-01-8. – Текст : электронный.
3. Живопись : учебное пособие / Н. П. Бесчастнов, В. Я. Кулаков, И. Н. Стор [и др.]. – Москва : Владос, 2017. – 257 с. : ил., табл. – (Изобразительное искусство). – Режим доступа: по подписке. – URL: https://biblioclub.ru/index.php?page=book&id=702662 (дата обращения: 09.10.2024). – ISBN 978-5-691-01470-3. – Текст : электронный.
4. Бесчастнов, Н. П. Портретная графика : учебное пособие / Н. П. Бесчастнов. – 3-е изд., испр. и доп. – Москва : Владос, 2021. – 385 с. : ил. – (Изобразительное искусство). – Режим доступа: по подписке. – URL: https://biblioclub.ru/index.php?page=book&id=701277 (дата обращения: 09.10.2024). – Библиогр. в кн. – ISBN 978-5-907433-56-4. – Текст : электронный.

Дополнительная литература:

1. Казарин, С. Н. Учебная практика (рисовальная) : [16+] / С. Н. Казарин ; Кемеровский государственный институт культуры, Факультет визуальных искусств, Кафедра дизайна. – Кемерово : Кемеровский государственный университет культуры и искусств (КемГУКИ), 2018. – 128 с. : ил. – Режим доступа: по подписке. – URL: https://biblioclub.ru/index.php?page=book&id=613034 (дата обращения: 09.10.2024). – ISBN 978-5-8154-0422-9. – Текст : электронный.
2. Серов, П. Е. Декоративная живопись : учебное пособие : [14+] / П. Е. Серов ; науч. ред. В. Ф. Максимович ; Высшая школа народных искусств (академия). – Санкт-Петербург : Высшая школа народных искусств, 2017. – 109 с. : ил. – Режим доступа: по подписке. – URL: https://biblioclub.ru/index.php?page=book&id=499650 (дата обращения: 20.11.2023). – Библиогр.: с. 68-70. – ISBN 978-5-906697-52-3. – Текст : электронный.

6.3. Перечень ресурсов информационно-телекоммуникационной сети «Интернет», используемых при освоении дисциплины

1.	Российская Государственная библиотека. Электронный каталог	http://www.rsl.ru/index.php?f=97
2.	Альдебаран.	http://aldebaran.ru/
3.	Библиотека Гумер.	https://www.gumer.info/
4.	Библиотека научной и студенческой информации	http://bibliofond.ru
5.	Научная педагогическая электронная библиотека	http://elib.gnpbu.ru/
6.	Научная электронная библиотека eLIBRARY.RU	http://e-library.ru
7.	Научная электронная библиотека КиберЛенинка	http://cyberleninka.ru
8.	Национальная электронная библиотека	http://нэб.рф
9.	Некоммерческая электронная библиотека «ImWerden»: искусство, театр, кино и музыка	http://imwerden.de/
10.	Портал культурного наследия России	http://www.culture.ru
11.	Российская государственная библиотека искусств	http://liart.ru/ru/
12.	Электронная библиотека учебников	http://studentam.net/
13.	Библиотека Максима Мошкова	http://lib.ru/

14.	Классика.ру	https://klassika.ru/
15.	Русская виртуальная библиотека	https://rvb.ru/
16.	Библиотека изобразительных искусств	http://www.artlib.ru/
17.	Электронные публикации Института русской литературы (Пушкинского Дома) РАН	http://lib.pushkinskijdom.ru/
18.	Журнальный зал	https://magazines.gorky.media/
19.	Энциклопедии Кирилла и Мефодия	http://www.megabook.ru

7. Описание материально-технической базы, необходимой для осуществления образовательного процесса по дисциплине

7.1. Перечень программного обеспечения

1.	Лицензионное программное обеспечение	операционная система Windows XP, Microsoft windows 8, Microsoft office 2013
2.	Свободно распространяемое программное обеспечение	OpenOffice: Writer, Calc, Impress, Draw, Base, Math
3.	Свободно распространяемое программное обеспечение отечественного производства	Яндекс.Браузер (https://browser.yandex.ru/), Dicter (https://www.dicter.ru/), Windows Player (https://windowsplayer.ru/), WindowsRar (https://windowsrar.ru/), PDFMaster (https://pdfmaster.ru/), ASTRA LINUX SPECIAL EDITION (https://astralinux.ru/products/astra-linux-special-edition/), LibreOffice (https://ru.libreoffice.org/), Okular (https://okular.kde.org/ru/download/), Редактор изображений Gimp (https://www.gimp.org/)

7.2. Материально-техническое обеспечение

№ п\п	Наименование помещений	Назначение помещений	Оснащенность (оборудование) помещений
1.	Учебная аудитория для проведения учебных занятий № 508	Учебная аудитория для проведения проведения практик, практической подготовки, текущего контроля и промежуточной аттестации	– Рабочее место преподавателя: ПК-Моноблок Lenovo с доступом к сети Интернет и обеспечением доступа в электронную информационно-образовательную среду Института. – Рабочие места для студентов и преподавателя. – мольберт - 10 шт; – шкаф для муляжей и модулей; – наглядный фонд (натурный фонд из предметов быта для натюрмортов; гипсовые пособия – геометрические фигуры, вазы и тд); – репродукции с картин художников; – расходные материалы; – наборы демонстрационного оборудования и учебно-наглядных пособий, обеспечивающие тематические иллюстрации; – Флипчарт-1 шт;
2.	Помещение для самостоятельной работы	Помещение для самостоятельной работы обучающихся	Читальный зал: – Посадочных мест: 15 – Рабочее место обучающегося: 15 шт. ПК Моноблок Lenovo с доступом к сети Интернет и в ЭИОС Вуза. – ЖК телевизор «Panasonic 42». – Учебная мебель (столы, стулья)

8. ФОНД ОЦЕНОЧНЫХ СРЕДСТВ ДЛЯ ПРОВЕДЕНИЯ ПРОМЕЖУТОЧНОЙ АТТЕСТАЦИИ И ТЕКУЩЕГО КОНТРОЛЯ УСПЕВАЕМОСТИ ПО ДИСЦИПЛИНЕ (МОДУЛЮ)

8.1. Текущий контроль успеваемости

Показателями оценивания результатов текущего контроля успеваемости обучающихся по дисциплине является:

активность обучающегося в рамках аудиторных учебных занятий: на лекционных и семинарских (практических) занятиях – уровень знаний, умений и навыков, продемонстрированных обучающимся;

результаты самостоятельной работы: письменные работы (доклады, статьи и другие публикации, эссе и т.п.), творческие работы и объекты и др;

посещаемость учебных занятий по дисциплинам (модулям), практикам;

другие значимые результаты работы обучающегося.

Текущий контроль успеваемости по дисциплине (модулю) проводится в ходе практических занятий методами устного опроса теоретического материала или просмотра творческих работ.

Критерии оценки и оценочные материалы для проведения текущего контроля успеваемости:

Устный опрос

Устный опрос проводится по пройденным темам курса в ходе семинарских занятий.

Шкала оценивания	Критерии выставления оценок
«Отлично»	1) полное раскрытие вопроса; 2)указание точных названий и определений; 3) правильная формулировка понятий и категорий; 4) самостоятельность ответа, умение вводить и использовать собственные классификации и квалификации, анализировать и делать собственные выводы по рассматриваемой теме; 5) использование дополнительной литературы и иных материалов и др.
«Хорошо»	1) недостаточно полное, по мнению преподавателя, раскрытие темы; 2) несущественные ошибки в определении понятий, категорий и т.п., кардинально не меняющих суть изложения; 3) использование устаревшей учебной литературы и других источников
«Удовлетворительно»	1) отражение лишь общего направления изложения лекционного материала и материала современных учебников; 2) наличие достаточного количества несущественных или одной-двух существенных ошибок в определении понятий и категорий и т. п.; 3) использование устаревшей учебной литературы и других источников; 4) неспособность осветить проблематику учебной дисциплины и др.
«Неудовлетворительно»	1) нераскрытые темы; 2) большое количество существенных ошибок; 3) отсутствие умений и навыков, обозначенных выше в качестве критериев выставления положительных оценок др.

Практическая работа – выполнение творческих заданий

Шкала оценивания	Критерии выставления оценок
«Отлично»	Работа отвечает всем требованиям к выполнению экзаменационного задания; показатели критериев оценивания проявились в объекте оценивания в полной и достаточной мере: компоновка на выбранном формате выполнена верно, точно определены пропорции геометрических тел, правильно выполнено линейно-конструктивное построение, соблюдены законы линейной и воздушной перспектива, грамотно выполнена светотеневая моделировка натюрморта, грамотно прорисованы детали, обобщен рисунок, высокое качество штриховки
«Хорошо»	Работа отвечает всем требованиям к выполнению экзаменационного задания; показатели критериев оценивания проявились в объекте

	оценивания в достаточной мере: в работе правильно выполнена композиция листа, точно определены пропорции геометрических тел, правильно выполнено линейно-конструктивное построение, соблюдены законы линейной перспектива, в светотеневой моделировке натюрморта присутствуют небольшие ошибки, качество техники штриховки хорошее
«Удовлетворительно»	Показатели критериев оценивания проявились в объекте оценивания в недостаточной мере: компоновка на формате листа выполнена с небольшими ошибками, с небольшими ошибками выполнено линейно-конструктивное построение предметов натюрморта, в основном соблюдены пропорциональные соотношения предметов, в основном соблюдены законы линейной перспективы, в светотеневой моделировке натюрморта присутствуют небольшие ошибки, качество техники штриховки не высокое
«Неудовлетворительно»	Показатели критериев оценивания проявились в объекте оценивания в недостаточной мере и/или не проявились вовсе. *Работа выполнена с ошибками:* компоновка на выбранном формате листа выполнена неправильно, имеются недостатки в линейно-конструктивном построении геометрических тел, присутствуют грубые ошибки в определении пропорций геометрических тел, неверно соблюдены законы линейной перспективы, недостаточно грамотно выполнена светотеневая моделировка натюрморта, детали неверно прорисованы или упущены, рисунок не обобщен, качество штриховки низкое; Компоновка выполнена неправильно (размещение предметов на листе случайно), неправильно выполнено линейно-конструктивное построение предметов, пропорциональные отношения предметов неверны и /или искажены, законы линейной и воздушной перспективы не соблюдены, тоновая моделировка натюрморта не выполнена или сделана с неправильно, детали не прорисованы, рисунок не обобщен, очень низкое качество штриховки или ее отсутствие.

Практическая работа должна соответствовать общим требованиям:

РИСУНОК
Грамотная компоновка в листе, соразмерность фигур и предметов при компоновке натюрморта, технический уровень графического построения рисунка, художественный уровень графического выполнения рисунка, техника свето-тональной передачи пространства натюрморта, завершённость работы.
ЖИВОПИСЬ
Грамотная компоновка в листе, технический уровень построения, общее цветовое решение, колорит, цельность работы, передача цвето-тоновых отношений, передача пространства, передача материальности, грамотное использование свойств живописных материалов, завершённость работы.

Тестирование

Тестирование – письменный опрос проводится в ходе семинарских занятий

Шкала оценивания	Критерии выставления оценок
Отлично	85 – 100 %
Хорошо	75 – 84 %
Удовлетворительно	65 – 74 %
Неудовлетворительно	0 – 64 %

1 курс

1.Как называется один из разделов начертательной геометрии, который используется в академическом рисунке
А. Воздушная перспектива
Б. Линейная перспектива
В. Обратная перспектива

2. С чего начинается работа в академическом рисунке
А. Построение фигур
Б. Компановка в формате
В. Штриховка

3. Назовите самое светлое пятно на предмете
А. Собственная тень
Б. Рефлекс
В. Блик

4. В линейной перспективе круг изображается в виде
А. Овала
Б. Эллипса
В. Круга

5. Что такое рефлекс?
А. Отраженный свет в теневой части
Б. Особое качество фактуры
В. Гребень формы

6. Что такое линейная перспектива?
А. Изображение плоскостями с учетом цвета
Б. Изображение на плоскости с помощью линий
В. Вид из окна

7. Как называется правило перспективы, когда удаляющиеся от нас параллельные линии предметов сходятся в одной точке?
А. Горизонт
Б. Точка схода
В. Линия схода

8. Для передачи объема в тональном рисунке используют
А. Элементы светотени
Б. Конструктивное построение
В. Акварельный набросок

9. Штрих на предмете «укладывается»
А. По форме предмета
Б. Не имеет значения
В. Растушевывается

10. Что такое драмировка?
А. Ткань в натюрморте
Б. Занавес
В. Скатерть

11. Сколько хроматических цветов существует?
А. 3
Б. Бесконечное множество
В. 7

12. Гризайль-это
А. Живопись
Б. Рисунок
В. Переходное задание от рисунка к живописи

13. Лессировки - это
А. Нанесение тонких полупрозрачных слоев
Б. Пастозные мазки
В. Живопись мастихином

14. Фиолетовый - это
А. Теплый цвет
Б. Холодный цвет
В. Ахроматический

15. Комплиментарный цвет к красному,это
А. Зеленый
Б. Оранжевый
В. Фиолетовый

16. Тон, это
А. Оттенок серого
Б. Цветовая насыщенность
В. Интенсивность цвета

17. За какой промежуток времени выполняется набросок
А. До 15 мин.
Б. До 1,5 часа
В. Свыше 1,5 часа

18. Соус, сангина, сепия - это
А. Графический материал
Б. Живописный материал
В. Чертежные принадлежности

19. Какой акварельной техникой пользовались импрессионисты?
А. Алла-прима
Б. Сумиё
В. Итальянской техникой.

20. Какие кисти используют в акварельной живописи?
А. Щетина
Б. Белка
В. Пони.

Ключи 1Б 2Б 3В 4Б 5А 6Б 7Б 8А 9А 10А 11В 12 В 13А 14Б 15А 16А 17А 18А 19А 20В

2 курс

1. Какой ракурс головы дает наибольшее представление об объеме
А. Профиль
Б. Фас
В. Три четверти

2. Выберите с чего начинается работа над рисунком головы
А. Определение пропорций
Б. Контура головы
В. Компановки в листе

3. Какая геометрическая фигура характеризует нос?
А. Призма
Б. Конус
В. Цилиндр

4. Конструкцией головы является
А. Череп
Б. Мышцы
В. Контур лица

5. Какая кость черепа является подвижной
А. Ветвь нижней челюсти
Б. Клиновидная кость
В. Остистый отросток

6. Как называются соединения костей черепа?
А. Сустав
Б. Швы
В. Сухожилия

7. Сколько раз укладывается голова человека среднего роста человека относительно всей длины тела?
А. 6
Б. 7,5
В. 9

8. Выберите точки скульптурного построения головы из предлагаемых
А. Основания ноздрей носа
Б. Слуховой проход
В. Зрачки

9. За какой промежуток времени делается набросок головы?
А. До 15 мин.
Б. До 1,5 часа
В. Свыше 1,5 часа

10. Как называется гипсовый слепок анатомичес4ой головы без кожи?
1. Экорше
2. Обрубовка
3. Бюст

11. Чем наносится предварительный рисунок на холсте
А. Сангина
Б. Уголь
В. Тушь

12. Какие кисти используют в масляной технике
А. Белка
Б. Щетина
В. Веерная кисть

13. С чего начинается работа над натюрмортом маслом
А. Поиск композиции
Б. Построение предметов
В. Определение параметров предметов

14. Как называется первый этап работы над работой маслом
А. Подмалевок
Б. Роскрыш
В. Тоновой рисунок

15. Выберите оптимальное время для написания этюда маслом на пленэре
А.15 мин.
Б. 2 часа
В. 6 часов

16. Назовите контрастный цвет к фиолетовому цвету
А. Красный
Б. Желтый
В. Синий

17. Что такое гризайль?
А. Работа выполненная одним цветом в тоне
Б. Работа выполненная на 3х основных цветах
В. Закрепленный линейный рисунок

18. Чем покрывается живописная работа выполненная масляными красками?
А. Олифой
Б. Покрывным лаком
В. Воском

19. Какой материал вы выберете для лессировочной техники в масляной живописи
А. Лак
Б. Льняное масло
В. Разбавитель

20. Выберите художника, который использовал при написании своих работ только 3 основных цвета
А. Петров-Водкин
Б. Клод Моне
В. Пикассо

Ключи 1А 2В 3А 4А 5А 6Б 7Б 8А 9А 10А 11Б 12Б 13А 14А 15Б 16Б 17А 18Б 19Б 20А

8.2. Промежуточная аттестация

Промежуточная аттестация *Зачет/Зачет с оценкой/Экзамен* может проводиться в устной и/или письменной форме, в форме выполнения практических заданий – проводится в виде просмотров студенческих работ, выполненных по разделам дисциплины в семестре.

Описание показателей оценивания формируемых компетенций

Компетенция	**Индикатор достижения компетенции (ИД)**	**Планируемый результат обучения по дисциплине, соотнесенный с ИД**
ОПК-2 Способен осуществлять творческую деятельность в сфере искусства	**ОПК-2.1** Знает теоретические основы, историю и современное состояние избранной сферы искусства, а также закономерности художественного творчества **ОПК-2.2** Умеет реализовывать в практической деятельности полученные теоретические знания, применяя различные техники и приемы **ОПК-2.3.** Владеет развитым художественным мышлением, разнообразными художественно-выразительными средствами, а также опытом творческого самовыражения	**Знать:** основы технологии творческо-производственного процесса; закономерности художественного творчества, методы и приемы создания произведений искусства; основные выразительные средства, технологии и материалы в избранном виде искусства; специфику творческой работы в театрах разных видов и других организациях исполнительских искусств **Уметь:** применять разнообразные художественные техники, технологические приемы и методы творчества; создавать целостные, эмоционально-выразительные произведения искусства; воплощать оригинальные творческие идеи в конкретных художественных формах, применяя разнообразные техники и приемы; критически осмысливать собственную творческую деятельность **Владеть:** профессиональными навыками в избранных видах художественного творчества; методами и навыками творческого анализа и интерпретаций конкретных художественных произведений и событий с точки зрения содержания, художественной формы, драматургии и эстетики избранной

		сферы искусства; методами планирования и организации творческо-производственного процесса в организациях исполнительских искусств, комплексным анализом их деятельности.
ПК-1 Способен к воплощению внешней художественной формы спектакля (концерта, представления) в соответствии с замыслом и авторским проектом художника-постановщика	**ПК-1.1** Знает теоретические основы сценографии, особенности творческого замысла художника-постановщика и технологии сценического оформления спектакля. **ПК-1.2** Умеет применять технические и технологические знания при реализации внешней художественной формы авторского проекта, в соответствующей области профессиональной деятельности **ПК-1.3** Владеет навыками совместной работы с художником-постановщиком во время создания сценического оборудования и проведения репетиций и спектаклей.	**Знать:** теоретические и практические основы и закономерности создания сценического оформления спектакля как целостной художественной среды; особенности творческого видения и авторского проекта художника-постановщика, его пластический, цветовой, световой и пространственный замысел; технологические возможности и средства сценического оформления (декорации, реквизит, костюмы, свет, видео и др.); принципы взаимодействия различных сценических элементов в создании художественной образности спектакля **Уметь:** интерпретировать и глубоко осмысливать творческий замысел художника-постановщика; разрабатывать концепцию сценографического решения, соответствующую авторскому проекту; воплощать сценографические элементы в материальном воплощении, обеспечивая целостность художественной формы; осуществлять творческое взаимодействие с режиссером, художником-постановщиком и другими специалистами **Владеть:** навыками применения различных технологических и художественно-выразительных средств сценографии; способностью к пространственному, колористическому и световому оформлению сценической среды; опытом создания целостного сценографического решения, отвечающего художественному замыслу спектакля; методами организации и координации работы сценографической группы

Правила проведения просмотров по дисциплине «Рисунок и живопись»

1. Студенты заблаговременно до назначенной даты подготавливают свой объём работ к предстоящей экспозиции – выравнивают края, одевают в паспарту, если нужно, прикрепляют на листы необходимого формата, цвета и фактуры, собирают в блоки - по заданиям.

2. В день просмотра, до начала экзамена, студенты приходят для развески работ – экспозиции, в результате которой, выставленные для оценки работы должны смотреться наиболее выигрышно. Две яркие, активные работы не должны находиться рядом друг с другом – будут мешать, а тонкие графические работы с множеством подробностей должны располагаться ниже, чем все остальные – чтобы можно было рассматривать интересные детали.

3. На просмотр приглашаются преподаватели других дисциплин кафедры, а преподаватели сопутствующих художественных и творческих дисциплин присутствуют обязательно, для обеспечения компетентной оценки экзаменационных работ. Кроме преподавателей кафедры (факультета, института) на просмотр могут быть приглашены и другие авторитетные лица (при согласовании с ведущим преподавателем)

4. Как правило, оценка за проделанную работу выставляется с учётом мнения каждого компетентного рецензента, но ведущий преподаватель владеет правом первенства в рейтинге предлагаемых экзаменационных оценок.

Шкала оценивания результатов промежуточной аттестации и критерии выставления оценок

Оценивание результатов промежуточной аттестации по дисциплине определяется шкалой оценивания: «отлично», «хорошо», «удовлетворительно», «неудовлетворительно», «зачтено», «не зачтено».

1. Устная форма: устный ответ на вопросы в форме собеседования по основным темам дисциплины.

Шкала оценивания	Критерии выставления оценок
Отлично/зачтено	Оценка «отлично» выставляется студенту, если он глубоко и прочно усвоил программный материал, исчерпывающе, последовательно, четко и логически стройно его излагает, умеет тесно увязывать теорию с практикой, свободно справляется с задачами, вопросами и другими видами применения знаний, причем не затрудняется с ответом при видоизменении заданий, использует в ответе материал разнообразных литературных источников, владеет разносторонними навыками и приемами выполнения практических задач
Хорошо/зачтено	Оценка «хорошо» выставляется студенту, если он твердо знает материал, грамотно и по существу излагает его, не допускает существенных неточностей в ответе на вопрос, правильно применяет теоретические положения при решении практических вопросов и задач, владеет необходимыми навыками и приемами их выполнения
Удовлетворительно/зачтено	Оценка «удовлетворительно» выставляется студенту, если он имеет знания только основного материала, но не усвоил его деталей, допускает неточности, недостаточно правильные формулировки, нарушения логической последовательности в изложении программного материала, испытывает затруднения при выполнении практических работ
Неудовлетворительно/ не зачтено	Оценка «неудовлетворительно» выставляется студенту, который не знает значительной части программного материала, допускает существенные ошибки, неуверенно, с большими затруднениями выполняет практические работы

2. Практическая работа. Оценка по практической работе в рамках текущего семестра выставляется на основании итоговой оценки, формируемой по результатам выполнения и успешной сдачи всех практических работ, предусмотренных курсом. Данная оценка является комплексной и отражает последовательную деятельность обучающегося на протяжении всего семестра, демонстрируя уровень освоения теоретического материала и способность к практическому применению полученных знаний и навыков. Успешное выполнение каждой практической работы рассматривается как необходимое условие для получения зачета/зачета с оценкой/ экзамена и подтверждает соответствие компетенциям, установленным для данной дисциплины.

Шкала оценивания	Критерии выставления оценок
«Отлично»	Работа отвечает всем требованиям к выполнению экзаменационного задания; показатели критериев оценивания проявились в объекте оценивания в полной и достаточной мере: компоновка на выбранном формате выполнена верно, точно определены пропорции геометрических тел, правильно выполнено линейно-конструктивное построение, соблюдены законы линейной и воздушной перспектива, грамотно выполнена светотеневая моделировка натюрморта, грамотно прорисованы детали, обобщен рисунок, высокое качество штриховки
«Хорошо»	Работа отвечает всем требованиям к выполнению экзаменационного задания; показатели критериев оценивания проявились в объекте оценивания в достаточной мере: в работе правильно выполнена композиция листа, точно определены пропорции геометрических тел, правильно выполнено линейно-конструктивное построение, соблюдены законы линейной перспектива, в светотеневой моделировке натюрморта присутствуют небольшие ошибки, качество техники штриховки хорошее
«Удовлетворительно»	Показатели критериев оценивания проявились в объекте оценивания в недостаточной мере: компоновка на формате листа выполнена с небольшими ошибками, с небольшими ошибками выполнено линейно-конструктивное построение предметов натюрморта, в основном соблюдены пропорциональные соотношения предметов, в основном

	соблюдены законы линейной перспективы, в светотеневой моделировке натюрморта присутствуют небольшие ошибки, качество техники штриховки не высокое
«Неудовлетворительно»	Показатели критериев оценивания проявились в объекте оценивания в недостаточной мере и/или не проявились вовсе. *Работа выполнена с ошибками:* компоновка на выбранном формате листа выполнена неправильно, имеются недостатки в линейно-конструктивном построении геометрических тел, присутствуют грубые ошибки в определении пропорций геометрических тел, неверно соблюдены законы линейной перспективы, недостаточно грамотно выполнена светотеневая моделировка натюрморта, детали неверно прорисованы или упущены, рисунок не обобщен, качество штриховки низкое; Компоновка выполнена неправильно (размещение предметов на листе случайно), неправильно выполнено линейно-конструктивное построение предметов, пропорциональные отношения предметов неверны и /или искажены, законы линейной и воздушной перспективы не соблюдены, тоновая моделировка натюрморта не выполнена или сделана с неправильно, детали не прорисованы, рисунок не обобщен, очень низкое качество штриховки или ее отсутствие.

3. Письменная форма: выполнение тестовых заданий. Тестовые задания выполняются в течение 45 минут и состоят из 20-30 вопросов разных типов. Преподаватель готовит несколько вариантов тестовых заданий.

Шкала оценивания	**Критерии выставления оценок**
Отлично/зачтено	85 – 100 %
Хорошо/зачтено	75 – 84 %
Удовлетворительно/зачтено	65 – 74 %
Неудовлетворительно/ не зачтено	0 – 64 %

ОЦЕНОЧНЫЕ МАТЕРИАЛЫ
(типовые контрольные задания и иные материалы) для проведения промежуточной аттестации и оценки сформированности компетенций по дисциплине (модулю)

Примерный перечень вопросов/заданий для проведения промежуточной аттестации

Задание 1. *Прочитайте текст задания и установите последовательность*

Расположите в правильной последовательности этапы ведения работы над рисунком

1. Построение предметов
2. Решение тональных отношений
3.Компоновка предметов в формате и плоскости листа
4. Детализация и обобщение

Запишите соответствующую последовательность цифр слева направо

3	**1**	**2**	**4**

Задание 5. *Прочитайте текст задания и установите соответствие*

Сопоставьте предложенные термины с их определениями. Каждое определению относится только к одному из вариантов.
К каждой позиции, данной в левом столбце, подберите соответствующую позицию из правого столбца:

А	Падающая тень	1	Самый светлый участок поверхности, который отражает все

			падающие лучи
Б	Блик	2	Неосвещённая сторона объекта
В	Свет	3	Освещённая область объекта
Г	Собственная тень	4	Это тень, которую отбрасывает сам объект.

Запишите выбранные цифры под соответствующими буквами

А	Б	В	Г
4	**1**	**3**	**2**

Задание 10. *Прочитайте текст задания, выберите правильный ответ и запишите аргументы, обосновывающие правильность ответа*

Вопрос: Понятие светотени является неотъемлемой частью академического рисунка и живописи. Светотеневые зоны используются для:

1. Передачи линейной перспективы
2. Создания конструктивного построения
3. Передачи объёма изображаемой фигуры
4. Передачи глубины пространства

Ответ: 3. Передачи объёма изображаемой фигуры

Обоснование: Светотень используется для создания иллюзии объёма, показывая, как свет падает на объект и формирует его трёхмерность. Это позволяет различать формы и объёмы, делая фигуру более реалистичной.

Задание 17. *Прочитайте текст задания и запишите развернутый обоснованный ответ*

Вопрос: В академическом рисунке и живописи существует такое понятие как воздушная перспектива, обоснуйте для чего она нужна и каким образом создаётся.

Ответ: Воздушная перспектива необходима для создания иллюзии расстояния и глубины на плоской поверхности. Суть её в том, что объекты, находящиеся вдали, кажутся менее чёткими, их цвета становятся светлее и менее насыщенными из-за атмосферы. Художники используют этот эффект, ослабляя контраст и осветляя цвета на заднем плане, чтобы создать ощущение пространства и увеличить реалистичность изображения.

9. МЕТОДИЧЕСКИЕ МАТЕРИАЛЫ

9.1. Методические рекомендации для подготовки к практическому (семинарскому) занятию

Семинарское занятие является традиционной и распространенной формой организации самостоятельной работы студентов при изучении дисциплин.

Самостоятельная подготовка к семинару направлена:

на развитие способности к чтению научной и иной литературы;

на поиск дополнительной информации, позволяющей глубже разобраться в некоторых вопросах;

на выделение при работе с разными источниками необходимой информации, которая требуется для полного ответа на вопросы плана семинарского занятия;

на выработку умения правильно выписывать высказывания авторов из имеющихся источников информации, оформлять их по библиографическим нормам;

на развитие умения осуществлять анализ выбранных источников информации;

на подготовку собственного выступления по обсуждаемым вопросам;

на формирование навыка оперативного реагирования на разные мнения, которые могут возникать при обсуждении тех или иных научных проблем.

Чтобы наиболее рационально и полно использовать все возможности семинара как вида занятия, для подготовки к нему необходимо:

внимательно прочитать конспект лекции по данной тематике;

ознакомиться с соответствующим разделом учебника;

проработать дополнительную литературу и источники;

решить задачи и выполнить другие письменные задания.

При подготовке к семинару:

проанализируйте тему семинара, подумайте о цели и основных проблемах, вынесенных на обсуждение;

внимательно прочитайте материал, данный преподавателем по этой теме на лекции;

изучите рекомендованную литературу, делая при этом конспекты прочитанного или выписки, которые понадобятся при обсуждении на семинаре;

постарайтесь сформулировать свое мнение по каждому вопросу и аргументирование его обосновать;

запишите возникшие во время самостоятельной работы с учебниками и научной литературой вопросы, чтобы затем на семинаре получить на них ответы.

В процессе работы на семинаре:

внимательно слушайте выступления других участников семинара, старайтесь соотнести, сопоставить их высказывания со своим мнением;

активно участвуйте в обсуждении рассматриваемых вопросов, не бойтесь высказывать свое мнение, но старайтесь, чтобы оно было подкреплено убедительными доводами;

если вы не согласны с чьим-то мнением, смело критикуйте его, но помните, что критика должна быть обоснованной и конструктивной, т. е. нести в себе какое-то конкретное предложение в качестве альтернативы;

после семинара кратко сформулируйте окончательный правильный ответ на вопросы, которые были рассмотрены.

Семинар помогает студентам глубоко овладеть предметом, способствует развитию у них умения самостоятельно работать с учебной литературой и первоисточниками, освоению ими методов научной работы и приобретению навыков научной аргументации, научного мышления.

Памятка «Правила запоминания»

Чтобы разобраться в материале, в процессе чтения или слушания необходимо проводить активную мыслительную обработку материала. В этом случае запоминание будет результатом этой активной работы над материалом и без специальных усилий, направленных на запоминание, не потребуется.

Правила запоминания:

Сосредоточься, нацелься на запоминание.

Старайся понять основной смысл излагаемого материала, иначе будет действовать механическая память, которая менее продуктивна, чем логическая.

Удели особое внимание структуре материала, уясни, чем вызвана такая последовательность его изложения.

Найди смысловые опорные пункты в материале, составь план, соотнеси эти пункты с планом.

Отдели основополагающий материал от иллюстративного, который запоминать не нужно.

Уясни, что ты уже знал и что узнал нового, и сравни новое с тем, что ты знал раньше.

Произнеси несколько раз новые слова, даты.

Проговори вслух формулировки выводов, законов.

Воспроизведи весь материал по плану, стараясь мысленно вообразить прочитанное.

9.2. Методические рекомендации по изучению дополнительной литературы (работа с учебной литературой, методическими материалами по теме)

Важной составляющей учебного процесса в вузе является работа с учебной и методической литературой. Самостоятельная работа студента с учебником позволяет осуществлять подготовку ко всем видам занятий: семинарским, практическим, тестированию, зачетам, экзаменам, вести научно-исследовательскую деятельность. В последние годы можно заметить тот факт, что студенты в вузе при подготовке к занятиям стали все меньше пользоваться учебниками, составлять конспекты. Причин тому множество, но в том числе и элементарное неумение пользоваться учебной литературой.

Учебник – основной и ведущий вид учебной литературы, в нем систематизировано, в сжатом виде излагается основной учебный материал на доступном студенту языке. Однако как пользоваться учебником студентов не учат. Зачастую вузы ограничиваются лишь несколькими методическими рекомендациями: «Читать внимательно, вдумчиво, вести конспект и т.д.». Однако, чтобы материал был усвоен, его мало прочесть, его необходимо понять.

В процессе работы с учебной и научной литературой студент может:

делать записи по ходу чтения в виде простого или развернутого плана (создавать перечень основных вопросов, рассмотренных в источнике);

составлять тезисы (цитирование наиболее важных мест статьи или монографии, короткое изложение основных мыслей автора);

готовить аннотации (краткое обобщение основных вопросов работы);

создавать конспекты (развернутые тезисы, которые).

Выбрав нужный источник, следует найти интересующий раздел по оглавлению или алфавитному указателю, а также одноименный раздел конспекта лекций или учебного пособия. В случае возникших затруднений в понимании учебного материала следует обратиться к другим источникам, где изложение может оказаться более доступным.

Приемы работы с текстом:

1. Проверка по вопросам учебника (устная и письменная);
2. Постановка вопросов к тексту;
3. Взаимная проверка по вопросам в парах;
4. Подробный или краткий пересказ;
5. Пересказ с опорой на план, ключевые слова, на иллюстрации или сочетание этих элементов (опорный конспект)
6. Составление конспекта в виде:
   - Плана
   - Схем
   - Таблиц
   - Тезисов
7. Комментирование
8. Иллюстрации к тексту
9. Пересказ в парах с опорой на конспект (планы, выписки и схемы);
10. Устное и письменное аннотирование с опорой на конспект;
11. Устное и письменное реферирование (констатирующее и критическое);
12. Устное и письменное рецензирование;
13. Выступления на семинарах;
14. Подготовка учебных докладов и обзорных рефератов (по нескольким источникам);
15. Групповая дискуссия и т.д.

Постановка вопросов к тексту. Этот прием является основным в процессе уяснения содержания, ведет к всестороннему пониманию учебного текста. Понимание текста складывается из понимания отдельных слов, предложений, логической структуры всего текста, его основной идеи и смысла, а также подтекста и общего замысла автора.

Поэтому вопросы могут возникать к разным аспектам текста: к непонятным словам и предложениям, к непонятным логическим связям между предложениями и абзацами текста, к связям содержания читаемого текста с другими текстами на эту тему. Этот прием учит не пропускать ни одного непонятного места в тексте, тут же формулировать вопрос и искать на него ответ.

Составления плана. План есть перечисление всех текстовых субъектов (т.е. тем текста).

Для того чтобы составить план, надо последовательно задавать себе в процессе чтения вопрос "о чем здесь говорится?", вычленять с помощью этого вопроса субъекты высказывания и записывать их в виде пунктов плана.

План может быть простой из нескольких пунктов или развернутый, состоящий из пунктов и подпунктов.

План может быть выполнен в двух формах:

1) в тезисной форме.

2) в форме номинативных (назывных) предложений. Пункты плана совпадают с информативными центрами абзацев.

Составление схемы. Схема — это графическое изображение логических связей между основными текстовыми субъектами. Средствами графического изображения являются геометрические фигуры (прямоугольники и др.) и их соединения (линии, стрелки), а также

символические изображения и рисунки предметов. Схема отличается от плана наличием связей между элементами. Связи придают картине целостность и наглядность.

Тезирование (выписки основных суждений). Процесс тезирования состоит в формулировании основных тезисов (положений, утверждений, выводов) изучаемого текста. Тезисы могут быть составлены целиком из авторских высказываний (суждений), и тогда они пишутся в кавычках в виде прямых цитат. Если же тезисы формулируются самим читателем, тогда они излагаются в виде реферативного текста с помощью использования глаголов. Например: автор анализирует, отмечает, сравнивает, доказывает, объясняет и т.п.

Составление таблицы. Этот прием используется для обобщения и систематизации учебной информации, извлеченной из некоторого раздела.

Сокращения в конспектах.

При конспектировании допускается сокращенная запись слов. Но нельзя сокращать слова как попало. Недописанные слова и фразы через какое- то время теряют смысл, забываются, их значение может исказиться.

Для сокращения записи необходимо помнить несколько правил:

В письменной речи наибольшее количество информации приходится на первые буквы слов, поэтому при сокращении прилагательных и причастий можно сохранять 3-4 буквы и окончания. Например: положительный – полж-ный.

Окончания слов в русском языке играют большую роль, поэтому нельзя сокращать те окончания, которые обозначают признаки предметных отношений.

Можно при записи пропускать гласные, поскольку в русском языке смысловая нагрузка ложится на согласные, а гласные выполняют формообразующую функцию. Например: журналист – жрнлст.

Термины, новые слова и понятия записывать полностью. Например: Спектральным анализом наз-ют мет-д исслд-ния химсчк-го сост-ва раз-ных вещ-в по их спектрам испск-ия и поглщ-ия.

Использовать общепринятые сокращения слов и аббревиатур. Например: абсолютный – абс., автономный – авт.

Использовать знаки, получившие название кванторов, которые применяют в конспектах для сокращенной записи. Отработать свою, понятную через любое время систему сокращений.

ПАМЯТКА СТУДЕНТУ
работа с учебной литературой

При чтении не пропускайте ни одного слова, которое Вам непонятно.

Если перестали понимать смысл текста, то вернитесь назад до того места, где начали затрудняться. Причиной непонимания бывают, как правило, иностранные слова, термины. В таком случае обращайтесь к словарям.

Составление терминологического словаря, работа над основными понятиями также поможет в освоении материала.

Научитесь самостоятельно приобретать знания, работать с книгой, со средствами получения и обработки информации.

Научитесь пользоваться словарями, делать выписки, составлять текстовые таблицы, графики, логические схемы.

Особое внимание обратите на развитие интеллектуальных умений и навыков, умение самостоятельно выявлять причины событий, составлять сводные таблицы.

Научитесь анализировать, сравнивать, обобщать, доказывать на основе нескольких источников.

Научитесь вычленять главное, проблему, выдвигать гипотезу.

Добейтесь чтения со скоростью не менее 150 слов в минуту, при этом сразу выделяйте главное и таким образом кратко конспектируйте.

Изучаемый материал надо воспринимать не мозаично (тогда всё главное), а целостно, то есть вести логическую проработку материала по ходу чтения и при этом составлять логические цепочки (схемы).

Больше работайте с карандашом в руке, делайте записи, схемы и т.д. Это способствует лучшему усвоению, запоминанию.

ПРАВИЛА САМОСТОЯТЕЛЬНОЙ РАБОТЫ С УЧЕБНОЙ ЛИТЕРАТУРОЙ

Составить перечень книг, с которыми Вам следует познакомиться; «не старайтесь запомнить всё, что вам в ближайшее время не понадобится, – запомните только, где это можно отыскать».

Сам такой перечень должен быть систематизированным (что необходимо для семинаров, что для экзаменов, что пригодится для написания курсовых и дипломных работ, а что Вас интересует за рамками официальной учебной деятельности, то есть что может расширить Вашу общую культуру...).

Обязательно выписывать все выходные данные по каждой книге (при написании курсовых и дипломных работ это позволит очень сэкономить время).

Разобраться для себя, какие книги (или какие главы книг) следует прочитать более внимательно, а какие – просто просмотреть.

Естественно, все прочитанные книги, учебники и статьи следует конспектировать, но это не означает, что надо конспектировать «все подряд»: можно выписывать кратко основные идеи автора и иногда приводить наиболее яркие и показательные цитаты (с указанием страниц).

Если Вы раньше мало работали с научной литературой, то следует выработать в себе способность «воспринимать» сложные тексты; для этого лучший приём – научиться «читать медленно», когда Вам понятно каждое прочитанное слово (а если слово незнакомое, то либо с помощью словаря, либо с помощью преподавателя обязательно его узнать), и это может занять немалое время (у кого-то – до нескольких недель и даже месяцев); опыт показывает, что после этого студент каким-то «чудом» начинает буквально заглатывать книги и чуть ли не видеть «сквозь обложку», стоящая это работа или нет...

Чтение научного текста является частью познавательной деятельности. Её цель – извлечение из текста необходимой информации. От того на сколько осознанна читающим собственная внутренняя установка при обращении к печатному слову (найти нужные сведения, усвоить информацию полностью или частично, критически проанализировать материал и т.п.) во многом зависит эффективность осуществляемого действия.

9.3. Методические рекомендации по написанию Доклада

Доклад-сообщение – это устное выступление на заданную тему. Время доклада 5-7 минут.

Цели доклада-сообщения: Научиться убедительно и кратко излагать свои мысли в устной форме. (Эффективно продавать свой интеллектуальный продукт). Донести информацию до слушателя, установить контакт с аудиторией и получить обратную связь.

План и содержание доклада-сообщения. Важно при подготовке доклада учитывать три его фазы: мотивацию, убеждение, побуждение. В первой фазе доклада рекомендуется использовать: риторические вопросы; актуальные события; оптический или акустический эффект; неожиданное для слушателей начало доклада.

Как правило, используется один из перечисленных приёмов. Главная цель фазы открытия (мотивации) – привлечь внимание слушателей к докладчику, поэтому длительность её минимальна.

При написании доклада по заданной теме обучающийся составляет план, подбирает основные источники. В процессе работы с источниками систематизирует полученные сведения, делает выводы и обобщения.

Ядром хорошего доклада является информация. Она должна быть новой и понятной. Важно в процессе доклада не только сообщить информацию, но и убедить слушателей в правильности своей точки зрения.

Доклад – продукт самостоятельной работы студента, представляющий собой публичное выступление по представлению полученных результатов решения определенной учебно-практической, учебно-исследовательской или научной темы. Средство контроля, важное для формирования универсальных компетенций обучающегося, при развитии навыков самостоятельного творческого мышления и изложения собственных умозаключений на основе изученного или прочитанного материала.

Изложение доклада как целостного авторского текста определяет критерии его оценки: новизна текста; обоснованность выбора источника; степень раскрытия сущности вопроса; соблюдение требований к докладу, соблюдение регламента времени.

9.4. Методические рекомендации по выполнению рисунка

Перед выполнением заданий следует приготовить карандаш и потренироваться на черновике в выполнении штриховки в разных направлениях. Для работы следует использовать карандаш ТМ, М и 2М. Его длина должна быть не меньше 10-12см. Заточку карандаш должен иметь в виде конуса: деревянная часть снята на 20-25мм, длина грифеля – 6-8мм.

Упражнение 1. Проведение прямых. Первый этап этого упражнения состоит в том, чтобы научиться проводить прямые линии горизонтального направления. Их следует выполнять слева направо, затем в обратном направлении через одинаковые расстояния между ними, длина отрезков

на глаз, примерно100-120мм. Далее подобный порядок изображения прямых линий надо повторять в вертикальном и наклонных направлениях.

Упражнение 2. Проведение отрезков прямых линий через заданные конечные точки.

Упражняясь в этом, попутно вырабатывают верные и свободные движения руки. Прежде чем вести линию через заданные точки, сначала рукой делают несколько движений по прямой, постепенно опуская карандаш к бумаге и, наконец, легко касаясь ее. Практикуясь таким образом, можно выработать точность и уверенность при рисовании заданных прямых.

Упражнение 3. Далее следует упражнение в делении отрезков прямых на равные части: сначала на две, четыре и восемь, затем на три, шесть, пять, семь. Эти упражнения надо выполнять вначале на горизонтальных, потом на вертикальных и наклонных линиях, которые сложнее.

Упражнение 4. Сначала выполните разметку на бумаге, выбрав формат по горизонтали. Для этого произвольно выберите размеры квадрата и двух кругов, в которых надо выполнить штриховку.

Разделите квадрат осевыми линиями на 4 равные части.

Верхнюю левую часть заполните вертикальной штриховкой.

Верхнюю правую часть заполните горизонтальной штриховкой.

Левую нижнюю – наклонной штриховкой влево.

Правую нижнюю – наклонной штриховкой вправо.

Упражнение 5. Первый круг разделите на четыре равные части. Выполните в каждой четверти штриховку дугообразного направления, параллельно дуге круга.

Повторите это же задание во втором круге, но изменяя силу тона: В первой левой верхней четверти тон - слабый, во второй четверти тон на порядок темнее, чем в первой, в третьей четверти – темнее, чем во второй, в четвертой – темнее, чем в третьей.

При выполнении штриховки карандаш нужно держать так, чтобы движения руки не были стеснены. В начале работы его нужно держать подальше от отточенной части. Это даст возможность делать быстрые и длинные штрихи, необходимые в начальной стадии выполнения рисунка. По мере работы над рисунком к моменту окончания и уточнения формы изображаемых предметов карандаш в руке передвигают так, чтобы его отточенная часть была ближе к пальцам. Так вырабатывается твердость руки для проведения точных штрихов и проработки мелких деталей.

Выполняя разметку (компоновку квадрата и кругов на бумаге), следует придерживаться следующего: квадрат расположите вверху посередине листа, а два круга внизу рядом друг с другом, ближе к середине листа. Их изображения по величине должны быть не слишком мелкими, но и не слишком крупные. При выполнении задания вначале равномерно расположенные штрихи нужно наносить не спеша, затем после закрепления навыка штрихи можно выполнять быстрее. При рисовании обязательно следует обратить внимание на двоякий характер выполнения штрихов.

Штрихи – это относительно короткие линии, выполненные быстро рукой (след пера или карандаша)

Прямые и криволинейные штрихи могут иметь акцент, т.е. нажим карандаша, что создает разнообразную тональность: сильнее, ярче, темнее или слабее, бледнее. Тональность вы выбираете произвольно.

Обратите внимание на то, что если штрихи класть ближе друг к другу, то они сливаются в мягко затушеванное пятно. Когда штрихи имеют между собой небольшие просветы, и их сила нажима больше, то создается иллюзия выступания вперед, пятно смотрится резче, контрастнее.

Штриховое пятно - это такое средство графики, которое получается пересекающимися штрихами разного направления.

Следует помнить, что штрих и штриховое пятно являются средствами передачи тональных отношений рисунка и светотени (объема предмета).

Теоретическая часть.

Искусство рисунка, как и любое другое, имеет свой образный язык. К основным художественно-выразительным средствам рисунка относятся: линия, штрих, пятно, светотень, тон. С помощью этих средств художники передают свое восприятии мира, делятся со зрителем тем, как они осмыслили и оценили увиденное.

Линия – это главное выразительное средство рисунка. Линия художника отличается от чертежной. Ее эмоциональная палитра разнообразна: она может быть тонкой, изысканной и жесткой, колючей, угловатой, может быть решительной, смелой, порывистой и неуверенной, робкой.

Линия также может иметь пространственный характер: она то усиливается, то ослабевает или совсем исчезает, а потом снова появляется и звучит во всю силу карандаша. Такие линии

встречаются в рисунках великих мастеров эпохи Возрождения: Микеланджело, Рафаэля, Леонардо да Винчи. Применение различных по характеру линий дает художнику возможность решать пластические и пространственные задачи.

Таким образом, можно выделить следующие виды линий:

тонкая безнажимная*,

толстая жесткая однообразные*,

пространственная*.

*Тонкая линия применяется в начале работы в качестве вспомогательной поисковой линии для размещения изображения на листе бумаги, наброска общего контура, обозначения пропорций и др.

*Толстая линия с сильным нажимом применяется в черчении. Такая линия не способствует передаче глубины пространства и по этой причине при изображении объёмных предметов часто отвергается.

* Пространственная линия – это линия различного нажима способствует передаче пространства, объёма и освещенности объектов.

Характер линий в значительной степени зависит от материала и инструментов. Поверхность бумаги и ее плотность в сочетании с твердостью графита, угля и других средств влияют на выразительность линий рисунка. Карандаш, уголь, сангина дают более воздушную и мягкую линию; перо, фломастер, кисть – более жесткую. Для проведения легких линий карандаш берут ближе к его неотточенной части, а для проработки и уточнения рисунка – ближе к заточенной части. Во время работы карандашом мизинец может служить опорой для кисти руки.

АВТОНОМНАЯ НЕКОММЕРЧЕСКАЯ ОРГАНИЗАЦИЯ ВЫСШЕГО ОБРАЗОВАНИЯ
«ВЫСШАЯ ШКОЛА СЦЕНИЧЕСКИХ ИСКУССТВ»

Факультет ТЕАТРОВЕДЕНИЯ И ТЕАТРАЛЬНЫХ ТЕХНОЛОГИЙ

УТВЕРЖДАЮ

Ректор Райкин К.А.

«02» июня 2025 г.

РАБОЧАЯ ПРОГРАММА ДИСЦИПЛИНЫ *(МОДУЛЯ)*

ОСНОВЫ КОМПОЗИЦИИ

Основная профессиональная образовательная программа
высшего образования – программа бакалавриата по направлению подготовки
52.03.04 ТЕХНОЛОГИЯ ХУДОЖЕСТВЕННОГО ОФОРМЛЕНИЯ СПЕКТАКЛЯ

Направленность (профиль):
СЦЕНИЧЕСКОЕ ОФОРМЛЕНИЕ СПЕКТАКЛЯ
(ХУДОЖНИК-ТЕХНОЛОГ СЦЕНЫ)

Квалификация выпускника
БАКАЛАВР

Москва
2025

Содержание

1. Цель и задачи освоения дисциплины (модуля)

2. Перечень планируемых результатов обучения по дисциплине (модулю), соотнесенных с индикаторами достижения компетенций, обеспечивающие достижение результатов освоения образовательной программы.

3. Место дисциплины в структуре образовательной программы

4. Объем дисциплины (модуля) в зачетных единицах с указанием количества академических часов, выделенных на контактную работу обучающихся с преподавателем (по видам учебных занятий) и на самостоятельную работу обучающихся

5. Содержание дисциплины (модуля), структурированное по темам, разделам с указанием количества академических часов и видов учебных занятий

5.1. Содержание разделов, тем дисциплины (модуля)

5.2. Содержание семинарских/практических занятий

5.3. Самостоятельная работа обучающихся по освоению дисциплины (модуля)

6. Учебно-методическое и информационное обеспечение дисциплины

6.1. Электронный образовательный ресурс

6.2. Перечень основной и дополнительной литературы, необходимой для освоения дисциплины

6.3. Перечень ресурсов информационно-телекоммуникационной сети «Интернет», используемых при освоении дисциплины

7. Описание материально-технической базы, необходимой для осуществления образовательного процесса по дисциплине

7.1. Перечень программного обеспечения

7.2. Материально-техническое обеспечение

8. ФОНД ОЦЕНОЧНЫХ СРЕДСТВ ДЛЯ ПРОВЕДЕНИЯ ПРОМЕЖУТОЧНОЙ АТТЕСТАЦИИ И ТЕКУЩЕГО КОНТРОЛЯ УСПЕВАЕМОСТИ ПО ДИСЦИПЛИНЕ (МОДУЛЮ)

8.1. Текущий контроль успеваемости

8.2. Промежуточная аттестация

9. МЕТОДИЧЕСКИЕ МАТЕРИАЛЫ

Рабочая программа дисциплины:
«Основы композиции»

Рабочая программа дисциплины разработана в соответствии с требованиями Федерального государственного образовательного стандарта высшего образования – бакалавриат по направлению подготовки 52.03.04 Технология художественного оформления спектакля, утвержденным приказом Министерства образования и науки Российской Федерации от 16.11.2017 г. № 1123.

Организация-разработчик: АНО «Высшая школа сценических искусств»

1. Цель и задачи освоения дисциплины (модуля)

Цель освоения дисциплины является формирование знаний и практических умений разработки композиции, составляющих основу профессиональной грамотности, художественно-образного мышления и практического мастерства.

Задачи освоения дисциплины: изучение принципов создания и восприятия формы на плоскости, в объеме и пространстве; изучение и освоение навыков создания гармоничной композиции, умение грамотно применять законы композиции, использовать в процессе создания арт-объекта пропорции, масштаб; изучение и освоение принципов стилизации, трансформации; формирование навыков использования средств выражения художественной идеи в композиции; изучение и освоение навыков работы с цветом, фактурой и материалом в процессе работы над композицией

2. Перечень планируемых результатов обучения по дисциплине (модулю), соотнесенных с индикаторами достижения компетенций, обеспечивающие достижение результатов освоения образовательной программы.

Компетенция	Индикатор достижения компетенции (ИД)	Планируемый результат обучения по дисциплине, соотнесенный с ИД
ОПК-2 Способен осуществлять творческую деятельность в сфере искусства	**ОПК-2.1** Знает теоретические основы, историю и современное состояние избранной сферы искусства, а также закономерности художественного творчества **ОПК-2.2** Умеет реализовывать в практической деятельности полученные теоретические знания, применяя различные техники и приемы **ОПК-2.3.** Владеет развитым художественным мышлением, разнообразными художественно-выразительными средствами, а также опытом творческого самовыражения	**Знать:** основы технологии творческо-производственного процесса; закономерности художественного творчества, методы и приемы создания произведений искусства; основные выразительные средства, технологии и материалы в избранном виде искусства; специфику творческой работы в театрах разных видов и других организациях исполнительских искусств **Уметь:** применять разнообразные художественные техники, технологические приемы и методы творчества; создавать целостные, эмоционально-выразительные произведения искусства; воплощать оригинальные творческие идеи в конкретных художественных формах, применяя разнообразные техники и приемы; критически осмысливать собственную творческую деятельность **Владеть:** профессиональными навыками в избранных видах художественного творчества; методами и навыками творческого анализа и интерпретаций конкретных художественных произведений и событий с точки зрения содержания, художественной формы, драматургии и эстетики избранной сферы искусства; методами планирования и организации творческо-производственного процесса в организациях исполнительских искусств, комплексным анализом их деятельности.
ПК-1 Способен к воплощению внешней художественной формы спектакля (концерта, представления) в соответствии с замыслом и авторским проектом художника-	**ПК-1.1** Знает теоретические основы сценографии, особенности творческого замысла художника-постановщика и технологии сценического оформления спектакля. **ПК-1.2** Умеет применять технические и технологические знания при реализации внешней художественной формы авторского проекта, в	**Знать:** теоретические и практические основы и закономерности создания сценического оформления спектакля как целостной художественной среды; особенности творческого видения и авторского проекта художника-постановщика, его пластический, цветовой, световой и пространственный замысел; технологические возможности и средства сценического оформления (декорации, реквизит, костюмы, свет, видео и др.); принципы взаимодействия различных сценических элементов в создании

постановщика	соответствующей области профессиональной деятельности **ПК-1.3** Владеет навыками совместной работы с художником-постановщиком во время создания сценического оборудования и проведения репетиций и спектаклей.	художественной образности спектакля **Уметь:** интерпретировать и глубоко осмысливать творческий замысел художника-постановщика; разрабатывать концепцию сценографического решения, соответствующую авторскому проекту; воплощать сценографические элементы в материальном воплощении, обеспечивая целостность художественной формы; осуществлять творческое взаимодействие с режиссером, художником-постановщиком и другими специалистами **Владеть:** навыками применения различных технологических и художественно-выразительных средств сценографии; способностью к пространственному, колористическому и световому оформлению сценической среды; опытом создания целостного сценографического решения, отвечающего художественному замыслу спектакля; методами организации и координации работы сценографической группы

3. Место дисциплины в структуре образовательной программы

Дисциплина *(модуль)* «Основы композиции» относится к обязательной части Блока 1 «Дисциплины (модули)» образовательной программы.

4. Объем дисциплины (модуля) в зачетных единицах с указанием количества академических часов, выделенных на контактную работу обучающихся с преподавателем (по видам учебных занятий) и на самостоятельную работу обучающихся

Вид учебной работы		**Трудоемкость**					
		зач. ед.	**ак. час.**	**по семестрам, час.**			
				1	**2**	**3**	**4**
Общая трудоемкость по учебному плану		**4**	**144**	***36***	***36***	***72***	
Лекции (Л)			6	6			
Практические занятия (Пр)			60	10	18	32	
Семинарские занятия (С)							
Контроль самостоятельной работы (КСР)							
Самостоятельная работа (СРС)			66	16	14	36	
Консультация							
Промежуточная аттестации	Экзамен						
	Зачет/зачет с оценкой		12	4	4	4	

5. Содержание дисциплины (модуля), структурированное по темам, разделам с указанием количества академических часов и видов учебных занятий

№ п/п	Наименование раздела, темы	Количество академических часов – всего	из них					Формируемые компетенции
			Лекции	Практические	Контроль СРС	Самостоятельная работа	Консультации	
1	1. Виды композиции: фронтальная, объёмная, глубинно-пространственная	5	1	2		2		ОПК-2; ПК-1
2	2. Открытая и замкнутая композиция	6	1	2		3		ОПК-2; ПК-1

3	3. Статика и динамика	6	1	2		3		ОПК-2; ПК-1
4	4. Симметрия и асимметрия	5	1	2		2		ОПК-2; ПК-1
5	5. Организация композиции. Законы композиции. Правила построения композиции	8	2	2		4		ОПК-2; ПК-1
6	6. Композиционный центр	8		2		6		ОПК-2; ПК-1
7	7. Акцент	6		4		2		ОПК-2; ПК-1
8	8. Форма	6		4		2		ОПК-2; ПК-1
9	9. Цвет в композиции	6		4		2		ОПК-2; ПК-1
10	10. Фактура	6		4		2		ОПК-2; ПК-1
11	11. Ритм	10		4		6		ОПК-2; ПК-1
12	12. Ритмические и метрические ряды	12		4		8		ОПК-2; ПК-1
13	13. Контраст	10		4		6		ОПК-2; ПК-1
14	14. Нюанс	10		4		6		ОПК-2; ПК-1
15	15. Тождество	10		4		6		ОПК-2; ПК-1
16	16. Пропорции. Золотое сечение	12		4		8		ОПК-2; ПК-1
17	17. Масштаб	10		4		6		ОПК-2; ПК-1
18	18. Модуль	10		4		6		ОПК-2; ПК-1
Подготовка к зачету/экзамену		**12**				**12**		ОПК-2; ПК-1
Итого объём часов дисциплины		**144**	**6**	**60**		**78**		

5.1. Содержание разделов, тем дисциплины (модуля)

1. Виды композиции: фронтальная, объёмная, глубинно-пространственная Рассматриваются различные типы композиций, основанные на восприятии пространства и объёма. *Фронтальную композицию,* где объекты расположены на одной плоскости, чаще всего на холсте или бумаге. Здесь нет ощущения глубины, и акцент делается на линии и плоскость. *Объёмную композицию*, где используются три измерения: длина, ширина и высота. Объекты имеют форму и массу, а зритель воспринимает их как находящиеся в реальном пространстве. *Глубинно-пространственную композицию*, которая создается с помощью линейной и воздушной перспективы, светотеневых эффектов и других приемов, чтобы создать иллюзию глубины и расстояния.

2. Открытая и замкнутая композиция *Закрытая композиция* характеризуется четкими границами, замкнутыми формами и сбалансированным расположением элементов. Все части композиции находятся в пределах заданного формата, создавая ощущение завершенности и стабильности. *Открытая композиция* предполагает выход элементов за границы рамы или кадра, что дает зрителю ощущение незавершенности и возможности продолжения композиции вне поля зрения.

3. Статика и динамика Рассматривается влияние статики и динамики на восприятие композиции: *Статичная композиция* стремится передать состояние покоя, устойчивости и равновесия. Она обычно ассоциируется с симметрией, стабильными геометрическими фигурами и отсутствием резких движений. *Динамичная композиция* передает энергию, движение и изменения. Она может включать диагональные линии, ассиметрию, контрасты и другие приемы, вызывающие ощущение движения и напряжения.

4. Симметрия и асимметрия *Симметричные композиции* характеризуются зеркальным отражением элементов относительно центральной оси. Они создают впечатление порядка, гармонии и стабильности. *Асимметричные композиции* отличаются неравномерным распределением элементов, но при этом сохраняют визуальный баланс. Асимметрия добавляет композиции живости и интереса.

5. Организация композиции. Законы композиции. Правила построения композиции В рамках этого раздела студенты знакомятся с основополагающими законами и правилами композиции, такими как: Закон целостности, который требует гармоничного сочетания всех элементов композиции. Закон подчиненности, согласно которому второстепенные элементы должны поддерживать основной мотив. Правило третей, которое рекомендует размещать

ключевые элементы вдоль воображаемых линий, делящих полотно на трети. Принцип золотого сечения, обеспечивающего эстетически приятные пропорции.

6. Композиционный центр Посвящено определению и созданию композиционного центра — точки, которая притягивает основное внимание зрителя, как правильно выбрать и разместить этот центр, чтобы он был визуально заметен и соответствовал общей концепции произведения.

7. Акцент Акцентирование в композиции означает выделение определенного элемента, который становится главным фокусом внимания, использование таких средств, как цвет, форма, размер и положение, чтобы подчеркнуть важность отдельных деталей.

8. Форма Форма — одна из ключевых составляющих композиции, обсуждаются принципы использования различных форм (геометрических, органических) и их влияния на общее восприятие произведения. Также рассматриваются способы взаимодействия форм друг с другом.

9. Цвет в композиции Цвет играет важную роль в создании настроения и атмосферы композиции, изучается теория цвета, включая цветовой круг, теплые и холодные тона, а также методы комбинирования цветов для достижения желаемого эффекта.

10. Фактура Фактура описывает поверхность материалов и их текстуру, как разные фактуры влияют на восприятие композиции, и как их можно использовать для усиления выразительности работы.

11. Ритм Ритм в композиции создается путем повторения элементов через определенные интервалы, осваиваение различных видов ритмов (регулярный, нерегулярный, прерывистый) и применение их для придания динамичности и структурированности работе.

12. Ритмические и метрические ряды Метрический ряд представляет собой регулярное повторение одинаковых элементов, тогда как ритмический ряд включает вариации размеров, форм или интервалов между элементами. Эти понятия важны для понимания принципов ритмической организации композиции.

13. Контраст Контраст используется для выделения важных элементов и создания визуального интереса. Студенты рассматривают различные виды контраста (цветовой, светотеневой, размерный) и учатся грамотно их применять.

14. Нюанс Нюанс — это тонкие различия между похожими элементами. Этот прием позволяет создавать градации и плавные переходы, добавляя глубину и сложность композиции.

15. Тождество Тождество подразумевает полное совпадение элементов по всем параметрам. Разбираются случаи, когда использование тождественных элементов оправдано, и как оно влияет на общую структуру композиции.

16. Пропорции. Золотое сечение Пропорция — это соотношение частей композиции друг к другу. Особое внимание уделяется принципу золотого сечения, которое считается идеальным соотношением и широко применяется в искусстве и архитектуре.

17. Масштаб Масштаб определяет относительные размеры элементов в композиции. Студенты учатся оценивать масштабные отношения и использовать их для создания нужного впечатления от работы.

18. Модуль Модуль — это единица измерения, применяемая для создания пропорций и соотношений в композиции. Он помогает художнику соблюдать правильные пропорции и гармонию в работе.

5.2. Содержание семинарских/практических занятий

1 семестр

Формат А3

1.Статичная симметричная фронтальная плоскостная композиция из геометрических примитивов.

2.Динамичная асимметричная фронтальная плоскостная композиция из геометрических примитивов.

3.Метрический ряд.

4.Ритмический ряд.

5.Фризовый орнамент.

6.Построение композиции, основанной на золотом сечении.

7.Фактуры.

2 семестр

Формат А3

1.Повторение: упражнения – ритмичский ряд, метрический ряд, симметрия, ассиметрия, нюанс, контраст, тождество.

2.Композиция ,построенная на золотом сечении.

3.Композиции с указанным композиционным центром.

4.Фактуры и текстуры.

5.Композиции с использованием сечения плоскости. Составить самостоятельно натюрморт.

6.Рельефная композиция.

Критерии оценки:
Композиция в листе, создание пластического образа и уравновешенности из геометрических фигур согласно теме задания, общее решение композиции в тоне/цвете, владение графическими материалами, общее художественное впечатление от работы.

5.3. Самостоятельная работа обучающихся по освоению дисциплины (модуля)

Раздел (тема) дисциплин, его содержание	Вид, содержание самостоятельной работы
Тема 1. Введение в предмет перспективы	Подготовка к семинарскому занятию, устному опросу; Изучение дополнительной литературы (работа с учебной литературой, методическими материалами по теме) Поиск информации с использованием сети Интернет. Выполнение практических заданий
Тема 2. Линейная перспектива	Подготовка к семинарскому занятию, устному опросу; Изучение дополнительной литературы (работа с учебной литературой, методическими материалами по теме) Поиск информации с использованием сети Интернет. Выполнение практических заданий
Тема 3. Воздушная перспектива	Подготовка к семинарскому занятию, устному опросу; Изучение дополнительной литературы (работа с учебной литературой, методическими материалами по теме) Поиск информации с использованием сети Интернет. Выполнение практических заданий
Тема 4. Обратная перспектива	Подготовка к семинарскому занятию, устному опросу; Изучение дополнительной литературы (работа с учебной литературой, методическими материалами по теме) Поиск информации с использованием сети Интернет. Выполнение практических заданий
Тема 5. Тональная перспектива	Подготовка к семинарскому занятию, устному опросу; Изучение дополнительной литературы (работа с учебной литературой, методическими материалами по теме) Поиск информации с использованием сети Интернет. Выполнение практических заданий
Тема 6. Перспектива в художественном оформлении	Подготовка к семинарскому занятию, устному опросу; Изучение дополнительной литературы (работа с учебной литературой, методическими материалами по теме) Поиск информации с использованием сети Интернет. Выполнение практических заданий

6. Учебно-методическое и информационное обеспечение дисциплины

6.1. Электронный образовательный ресурс

1.	Электронная библиотечная система «Университетская Библиотека Онлайн»	http://www.biblioclub.ru/

6.2. Перечень основной и дополнительной литературы, необходимой для освоения дисциплины

Основная литература

1. Шестакович, Т. Г. Основы композиции : учебное пособие / Т. Г. Шестакович. – Минск : РИПО, 2022. – 193 с. : ил. – Режим доступа: по подписке. – URL: https://biblioclub.ru/index.php?page=book&id=711525 (дата обращения: 10.10.2024). – Библиогр. в кн. – ISBN 978-985-895-077-4. – Текст : электронный.
2. Могилевцев, В. А. Основы композици : учебное пособие / В. А. Могилевцев ; науч. ред. Е. А. Серова. – Санкт-Петербург : 4арт, 2023. – Книга 3. – 90 с. : ил. – (Изобразительная грамота). – Режим доступа: по подписке. – URL: https://biblioclub.ru/index.php?page=book&id=706487 (дата обращения: 10.10.2024). – ISBN 978-5-904957-07-0. – Текст : электронный.
3. Шмалько, И. С. Основы композиции в графическом дизайне : учебное пособие : [12+] / И. С. Шмалько, В. А. Цыганков. – Москва : Сам Полиграфист, 2013. – 80 с. : ил. – Режим доступа: по подписке. – URL: https://biblioclub.ru/index.php?page=book&id=488292 (дата обращения: 10.10.2024). – Библиогр. в кн. – Текст : электронный.
4. Зорина, И. Л. Основы объемно-пространственной композиции : пространственная пропедевтика : учебник : [16+] / И. Л. Зорина. – Москва : Директ-Медиа, 2023. – 144 с. : ил. – Режим доступа: по подписке. – URL: https://biblioclub.ru/index.php?page=book&id=699986 (дата обращения: 10.10.2024). – Библиогр. в кн. – ISBN 978-5-4499-3743-8. – DOI 10.23681/699986. – Текст : электронный.
5. Лойко, Г. В. Композиция : учебное пособие / Г. В. Лойко, А. А. Ковалёв. – Минск : РИПО, 2021. – 172 с. : ил. – Режим доступа: по подписке. – URL: https://biblioclub.ru/index.php?page=book&id=697622 (дата обращения: 10.10.2024). – Библиогр.: с. 187. – ISBN 978-985-895-004-0. – Текст : электронный.

Дополнительная литература:

1. Глазова, М. В. Изобразительное искусство : алгоритм композиции : учебное пособие : [12+] / М. В. Глазова, В. С. Денисов. – Москва : Когито-Центр, 2012. – 220 с. – Режим доступа: по подписке. – URL: https://biblioclub.ru/index.php?page=book&id=144944 (дата обращения: 21.11.2023). – ISBN 978-5-89353-362-0. – Текст : электронный.
2. Основы композиции : учебно-методическое пособие / сост. Л. В. Хабибуллина ; Уфимская государственная академия экономики и сервиса. – Уфа : Уфимская государственная академия экономики и сервиса, 2009. – 48 с. : табл. – Режим доступа: по подписке. – URL: https://biblioclub.ru/index.php?page=book&id=272466 (дата обращения: 10.10.2024). – Библиогр. в кн. – Текст : электронный.

6.3. Перечень ресурсов информационно-телекоммуникационной сети «Интернет», используемых при освоении дисциплины

1.	Российская Государственная библиотека. Электронный каталог	http://www.rsl.ru/index.php?f=97
2.	Альдебаран.	http://aldebaran.ru/
3.	Библиотека Гумер.	https://www.gumer.info/
4.	Библиотека научной и студенческой информации	http://bibliofond.ru
5.	Научная педагогическая электронная библиотека	http://elib.gnpbu.ru/
6.	Научная электронная библиотека eLIBRARY.RU	http://e-library.ru
7.	Научная электронная библиотека КиберЛенинка	http://cyberleninka.ru
8.	Национальная электронная библиотека	http://нэб.рф
9.	Некоммерческая электронная библиотека «ImWerden»: искусство, театр, кино и музыка	http://imwerden.de/
10.	Портал культурного наследия России	http://www.culture.ru
11.	Российская государственная библиотека искусств	http://liart.ru/ru/
12.	Электронная библиотека учебников	http://studentam.net/
13.	Библиотека Максима Мошкова	http://lib.ru/

14.	Классика.ру	https://klassika.ru/
15.	Русская виртуальная библиотека	https://rvb.ru/
16.	Библиотека изобразительных искусств	http://www.artlib.ru/
17.	Электронные публикации Института русской литературы (Пушкинского Дома) РАН	http://lib.pushkinskijdom.ru/
18.	Журнальный зал	https://magazines.gorky.media/
19.	Энциклопедии Кирилла и Мефодия	http://www.megabook.ru

7. Описание материально-технической базы, необходимой для осуществления образовательного процесса по дисциплине

7.1. Перечень программного обеспечения

1.	Лицензионное программное обеспечение	операционная система Windows XP, Microsoft windows 8, Microsoft office 2013
2.	Свободно распространяемое программное обеспечение	OpenOffice: Writer, Calc, Impress, Draw, Base, Math
3.	Свободно распространяемое программное обеспечение отечественного производства	Яндекс.Браузер (https://browser.yandex.ru/), Dicter (https://www.dicter.ru/), Windows Player (https://windowsplayer.ru/), WindowsRar (https://windowsrar.ru/), PDFMaster (https://pdfmaster.ru/), ASTRA LINUX SPECIAL EDITION (https://astralinux.ru/products/astra-linux-special-edition/), LibreOffice (https://ru.libreoffice.org/), Okular (https://okular.kde.org/ru/download/), Редактор изображений Gimp (https://www.gimp.org/)

7.2. Материально-техническое обеспечение

№ п\п	Наименование помещений	Назначение помещений	Оснащенность (оборудование) помещений
1.	Учебная аудитория для проведения учебных занятий № 508	Учебная аудитория для проведения проведения практик, практической подготовки, текущего контроля и промежуточной аттестации	– Рабочее место преподавателя: ПК-Моноблок Lenovo с доступом к сети Интернет и обеспечением доступа в электронную информационно-образовательную среду Института. – Рабочие места для студентов и преподавателя. – мольберт - 10 шт; – шкаф для муляжей и модулей; – наглядный фонд (натурный фонд из предметов быта для натюрмортов; гипсовые пособия – геометрические фигуры, вазы и тд); – репродукции с картин художников; – расходные материалы; – наборы демонстрационного оборудования и учебно-наглядных пособий, обеспечивающие тематические иллюстрации; – Флипчарт-1 шт;
2.	Помещение для самостоятельной работы	Помещение для самостоятельной работы обучающихся	Читальный зал: – Посадочных мест: 15 – Рабочее место обучающегося: 15 шт. ПК Моноблок Lenovo с доступом к сети Интернет и в ЭИОС Вуза. – ЖК телевизор «Panasonic 42». – Учебная мебель (столы, стулья)

8. ФОНД ОЦЕНОЧНЫХ СРЕДСТВ ДЛЯ ПРОВЕДЕНИЯ ПРОМЕЖУТОЧНОЙ АТТЕСТАЦИИ И ТЕКУЩЕГО КОНТРОЛЯ УСПЕВАЕМОСТИ ПО ДИСЦИПЛИНЕ (МОДУЛЮ)

8.1. Текущий контроль успеваемости

Показателями оценивания результатов текущего контроля успеваемости обучающихся по дисциплине является:

активность обучающегося в рамках аудиторных учебных занятий: на лекционных и семинарских (практических) занятиях – уровень знаний, умений и навыков, продемонстрированных обучающимся;

результаты самостоятельной работы: письменные работы (доклады, статьи и другие публикации, эссе и т.п.), творческие работы и объекты и др;

посещаемость учебных занятий по дисциплинам (модулям), практикам;

другие значимые результаты работы обучающегося.

Текущий контроль успеваемости по дисциплине (модулю) проводится в ходе практических занятий методами устного опроса теоретического материала или просмотра творческих работ.

Критерии оценки и оценочные материалы для проведения текущего контроля успеваемости:

Устный опрос

Устный опрос проводится по пройденным темам курса в ходе семинарских занятий.

Шкала оценивания	Критерии выставления оценок
«Отлично»	1) полное раскрытие вопроса; 2)указание точных названий и определений; 3) правильная формулировка понятий и категорий; 4) самостоятельность ответа, умение вводить и использовать собственные классификации и квалификации, анализировать и делать собственные выводы по рассматриваемой теме; 5) использование дополнительной литературы и иных материалов и др.
«Хорошо»	1) недостаточно полное, по мнению преподавателя, раскрытие темы; 2) несущественные ошибки в определении понятий, категорий и т.п., кардинально не меняющих суть изложения; 3) использование устаревшей учебной литературы и других источников
«Удовлетворительно»	1) отражение лишь общего направления изложения лекционного материала и материала современных учебников; 2) наличие достаточного количества несущественных или одной-двух существенных ошибок в определении понятий и категорий и т. п.; 3) использование устаревшей учебной литературы и других источников; 4) неспособность осветить проблематику учебной дисциплины и др.
«Неудовлетворительно»	1) нераскрытые темы; 2) большое количество существенных ошибок; 3) отсутствие умений и навыков, обозначенных выше в качестве критериев выставления положительных оценок др.

Практическая работа

Практическая работа по основным разделам дисциплины выполняется в ходе семинарских/практических занятий.

Шкала оценивания	Критерии выставления оценок
«Отлично»	При выполнении практических заданий студент правильно решает поставленную преподавателем задачу, добивается грамотного композиционного решения. Содержание работы полностью соответствует теме работы. Работа имеет творческий характер, исполнена на высоком уровне исполнительского мастерства. Работа представлена в установленный преподавателем срок

«Хорошо»	При выполнении практических заданий правильно решает поставленную задачу. Содержание работы в достаточной степени соответствует теме. Работа выполнена самостоятельно. Исполнительская культура на достаточно хорошем уровне. Работа представлена в полном объеме и в установленный срок.
«Удовлетворительно»	При выполнении практических заданий студент правильно решает поставленную преподавателем задачу при низкой исполнительской культуре. Работа представлена не своевременно.
«Неудовлетворительно»	При выполнении практических заданий студент допускает грубые ошибки, показывает полное непонимание темы. Содержание работы не соответствует теме. Работа выполнена в неполном объеме. Исполнительская культура низкая

1 семестр

Формат А3

1.Статичная симметричная фронтальная плоскостная композиция из геометрических примитивов.

2.Динамичная асимметричная фронтальная плоскостная композиция из геометрических примитивов.

3.Метрический ряд.

4.Ритмический ряд.

5.Фризовый орнамент.

6.Построение композиции, основанной на золотом сечении.

7.Фактуры.

2 семестр

Формат А3

1.Повторение: упражнения – ритмичский ряд, метрический ряд, симметрия, ассиметрия, нюанс, контраст, тождество.

2.Композиция ,построенная на золотом сечении.

3.Композиции с указанным композиционным центром.

4.Фактуры и текстуры.

5.Композиции с использованием сечения плоскости. Составить самостоятельно натюрморт.

6.Рельефная композиция.

8.2. Промежуточная аттестация

Промежуточная аттестация *Зачет/Зачет с оценкой/Экзамен* проводится в виде просмотров студенческих работ, выполненных по разделам дисциплины в семестре и ответов на теоретические вопросы по основным разделам дисциплины в форме собеседования.

Описание показателей оценивания формируемых компетенций

Компетенция	Индикатор достижения компетенции (ИД)	Планируемый результат обучения по дисциплине, соотнесенный с ИД
ОПК-2 Способен осуществлять творческую деятельность в сфере искусства	**ОПК-2.1** Знает теоретические основы, историю и современное состояние избранной сферы искусства, а также закономерности художественного творчества **ОПК-2.2** Умеет реализовывать в практической деятельности полученные теоретические	**Знать:** основы технологии творческо-производственного процесса; закономерности художественного творчества, методы и приемы создания произведений искусства; основные выразительные средства, технологии и материалы в избранном виде искусства; специфику творческой работы в театрах разных видов и других организациях исполнительских искусств

	знания, применяя различные техники и приемы **ОПК-2.3.** Владеет развитым художественным мышлением, разнообразными художественно-выразительными средствами, а также опытом творческого самовыражения	**Уметь:** применять разнообразные художественные техники, технологические приемы и методы творчества; создавать целостные, эмоционально-выразительные произведения искусства; воплощать оригинальные творческие идеи в конкретных художественных формах, применяя разнообразные техники и приемы; критически осмысливать собственную творческую деятельность **Владеть:** профессиональными навыками в избранных видах художественного творчества; методами и навыками творческого анализа и интерпретаций конкретных художественных произведений и событий с точки зрения содержания, художественной формы, драматургии и эстетики избранной сферы искусства; методами планирования и организации творческо-производственного процесса в организациях исполнительских искусств, комплексным анализом их деятельности.
ПК-1 Способен к воплощению внешней художественной формы спектакля (концерта, представления) в соответствии с замыслом и авторским проектом художника-постановщика	**ПК-1.1** Знает теоретические основы сценографии, особенности творческого замысла художника-постановщика и технологии сценического оформления спектакля. **ПК-1.2** Умеет применять технические и технологические знания при реализации внешней художественной формы авторского проекта, в соответствующей области профессиональной деятельности **ПК-1.3** Владеет навыками совместной работы с художником-постановщиком во время создания сценического оборудования и проведения репетиций и спектаклей.	**Знать:** теоретические и практические основы и закономерности создания сценического оформления спектакля как целостной художественной среды; особенности творческого видения и авторского проекта художника-постановщика, его пластический, цветовой, световой и пространственный замысел; технологические возможности и средства сценического оформления (декорации, реквизит, костюмы, свет, видео и др.); принципы взаимодействия различных сценических элементов в создании художественной образности спектакля **Уметь:** интерпретировать и глубоко осмысливать творческий замысел художника-постановщика; разрабатывать концепцию сценографического решения, соответствующую авторскому проекту; воплощать сценографические элементы в материальном воплощении, обеспечивая целостность художественной формы; осуществлять творческое взаимодействие с режиссером, художником-постановщиком и другими специалистами **Владеть:** навыками применения различных технологических и художественно-выразительных средств сценографии; способностью к пространственному, колористическому и световому оформлению сценической среды; опытом создания целостного сценографического решения, отвечающего художественному замыслу спектакля; методами организации и координации работы сценографической группы

Шкала оценивания результатов промежуточной аттестации и критерии выставления оценок

Оценивание результатов промежуточной аттестации по дисциплине определяется шкалой оценивания: «отлично», «хорошо», «удовлетворительно», «неудовлетворительно», «зачтено», «не зачтено».

1. Устная форма: устный ответ на вопросы в форме собеседования по основным темам дисциплины.

Шкала оценивания	Критерии выставления оценок
Отлично/зачтено	Оценка «отлично» выставляется студенту, если он глубоко и прочно усвоил программный материал, исчерпывающе, последовательно, четко и логически стройно его излагает, умеет тесно увязывать теорию с практикой, свободно справляется с задачами, вопросами и другими видами применения знаний, причем не затрудняется с ответом при видоизменении заданий, использует в ответе материал разнообразных литературных источников, владеет разносторонними навыками и приемами выполнения практических задач
Хорошо/зачтено	Оценка «хорошо» выставляется студенту, если он твердо знает материал, грамотно и по существу излагает его, не допускает существенных неточностей в ответе на вопрос, правильно применяет теоретические положения при решении практических вопросов и задач, владеет необходимыми навыками и приемами их выполнения
Удовлетворительно/зачтено	Оценка «удовлетворительно» выставляется студенту, если он имеет знания только основного материала, но не усвоил его деталей, допускает неточности, недостаточно правильные формулировки, нарушения логической последовательности в изложении программного материала, испытывает затруднения при выполнении практических работ
Неудовлетворительно/ не зачтено	Оценка «неудовлетворительно» выставляется студенту, который не знает значительной части программного материала, допускает существенные ошибки, неуверенно, с большими затруднениями выполняет практические работы

2. Практическая работа. Оценка по практической работе в рамках текущего семестра выставляется на основании итоговой оценки, формируемой по результатам выполнения и успешной сдачи всех практических работ, предусмотренных курсом. Данная оценка является комплексной и отражает последовательную деятельность обучающегося на протяжении всего семестра, демонстрируя уровень освоения теоретического материала и способность к практическому применению полученных знаний и навыков. Успешное выполнение каждой практической работы рассматривается как необходимое условие для получения зачета/зачета с оценкой/ экзамена и подтверждает соответствие компетенциям, установленным для данной дисциплины.

Шкала оценивания	Критерии выставления оценок
«Отлично»	При выполнении практических заданий студент правильно решает поставленную преподавателем задачу, добивается грамотного композиционного решения. Работа исполнена на высоком уровне исполнительского мастерства.
«Хорошо»	При выполнении практических заданий правильно решает поставленную задачу. Содержание работы в достаточной степени соответствует теме. Работа выполнена самостоятельно. Исполнительская культура на достаточно хорошем уровне.
«Удовлетворительно»	При выполнении практических заданий студент правильно решает поставленную преподавателем задачу при низкой исполнительской культуре.
«Неудовлетворительно»	При выполнении практических заданий студент допускает грубые ошибки, показывает полное непонимание темы. Содержание работы не соответствует теме. Работа выполнена в неполном объеме. Исполнительская культура низкая.

1 семестр

Формат А3

1.Статичная симметричная фронтальная плоскостная композиция из геометрических примитивов.

2.Динамичная асимметричная фронтальная плоскостная композиция из геометрических примитивов.

3.Метрический ряд.

4.Ритмический ряд.
5.Фризовый орнамент.
6.Построение композиции, основанной на золотом сечении.
7.Фактуры.

2 семестр
Формат А3
1.Повторение: упражнения – ритмичский ряд, метрический ряд, симметрия, ассиметрия, нюанс, контраст, тождество.
2.Композиция ,построенная на золотом сечении.
3.Композиции с указанным композиционным центром.
4.Фактуры и текстуры.
5.Композиции с использованием сечения плоскости. Составить самостоятельно натюрморт.
6.Рельефная композиция.

3. Письменная форма: выполнение тестовых заданий. Тестовые задания выполняются в течение 45 минут и состоят из 20-30 вопросов разных типов. Преподаватель готовит несколько вариантов тестовых заданий.

Шкала оценивания	Критерии выставления оценок
Отлично/зачтено	85 – 100 %
Хорошо/зачтено	75 – 84 %
Удовлетворительно/зачтено	65 – 74 %
Неудовлетворительно/ не зачтено	0 – 64 %

ОЦЕНОЧНЫЕ МАТЕРИАЛЫ
(типовые контрольные задания и иные материалы)
для проведения промежуточной аттестации
и оценки сформированности компетенций по дисциплине (модулю)

Примерный перечень вопросов/заданий для проведения промежуточной аттестации

Задание 1. *Прочитайте текст задания и установите последовательность*

Расположите в правильной последовательности по мере усложнения виды композиции

1. Объёмно-пространственная композиция
2. Плоскостная композиция
3. Объёмная композиция
4. Рельефная композиция

Запишите соответствующую последовательность цифр слева направо

2	**4**	**3**	**1**

Задание 7. *Прочитайте текст задания и установите соответствие*

Сопоставьте предложенные термины с их определениями. Каждое определение относится только к одному из вариантов.

К каждой позиции, данной в левом столбце, подберите соответствующую позицию из правого столбца:

ТЕРМИН	ОПРЕДЕЛЕНИЕ

А	Симметрия	1	Отсутствие симметрии
Б	Асимметрия	2	Комбинация из повторяющегося элемента
В	Диссиметрия	3	Зеркальное отражение
Г	Модульность	4	Небольшие отклонения от симметрии

Запишите выбранные цифры под соответствующими буквами

А	**Б**	**В**	**Г**
3	**1**	**4**	**2**

Задание 13. *Прочитайте текст задания, выберите правильный ответ и запишите аргументы, обосновывающие правильность ответа*

Вопрос: Дана стена, какое сечение к ней необходимо применить, чтобы визуально увеличить её в высоту?

1. Горизонтальное
2. Шахматное
3. Вертикальное
4. Произвольное

Ответ: 3. Вертикальное

Обоснование: Вертикальное сечение создаёт направляющие линии, которые визуально вытягивают пространство вверх, усиливая ощущение высоты стены. Вертикальные элементы способствуют оптическому увеличению высоты, так как взгляд зрителя автоматически следует за их направлением.

Задание 19. *Прочитайте текст задания и запишите развернутый обоснованный ответ*

Вопрос: Что такое целостность в композиции?

Ответ: Целостность в композиции означает завершённость, когда все её элементы работают как единое целое. Нельзя убрать, переместить или добавить элементы без ущерба для общей структуры, так как каждый элемент играет свою важную роль в создании гармонии. Это состояние завершённости, в котором композиция сохраняет баланс и смысловую целостность, где каждый элемент логично вписывается в общую идею.

9. МЕТОДИЧЕСКИЕ МАТЕРИАЛЫ

9.1. Методические рекомендации для подготовки к практическому (семинарскому) занятию

Семинарское занятие является традиционной и распространенной формой организации самостоятельной работы студентов при изучении дисциплин.

Самостоятельная подготовка к семинару направлена:

на развитие способности к чтению научной и иной литературы;

на поиск дополнительной информации, позволяющей глубже разобраться в некоторых вопросах;

на выделение при работе с разными источниками необходимой информации, которая требуется для полного ответа на вопросы плана семинарского занятия;

на выработку умения правильно выписывать высказывания авторов из имеющихся источников информации, оформлять их по библиографическим нормам;

на развитие умения осуществлять анализ выбранных источников информации;

на подготовку собственного выступления по обсуждаемым вопросам;

на формирование навыка оперативного реагирования на разные мнения, которые могут возникать при обсуждении тех или иных научных проблем.

Чтобы наиболее рационально и полно использовать все возможности семинара как вида занятия, для подготовки к нему необходимо:

внимательно прочитать конспект лекции по данной тематике;

ознакомиться с соответствующим разделом учебника;

проработать дополнительную литературу и источники;

решить задачи и выполнить другие письменные задания.

При подготовке к семинару:

проанализируйте тему семинара, подумайте о цели и основных проблемах, вынесенных на обсуждение;

внимательно прочитайте материал, данный преподавателем по этой теме на лекции;

изучите рекомендованную литературу, делая при этом конспекты прочитанного или выписки, которые понадобятся при обсуждении на семинаре;

постарайтесь сформулировать свое мнение по каждому вопросу и аргументирование его обосновать;

запишите возникшие во время самостоятельной работы с учебниками и научной литературой вопросы, чтобы затем на семинаре получить на них ответы.

В процессе работы на семинаре:

внимательно слушайте выступления других участников семинара, старайтесь соотнести, сопоставить их высказывания со своим мнением;

активно участвуйте в обсуждении рассматриваемых вопросов, не бойтесь высказывать свое мнение, но старайтесь, чтобы оно было подкреплено убедительными доводами;

если вы не согласны с чьим-то мнением, смело критикуйте его, но помните, что критика должна быть обоснованной и конструктивной, т. е. нести в себе какое-то конкретное предложение в качестве альтернативы;

после семинара кратко сформулируйте окончательный правильный ответ на вопросы, которые были рассмотрены.

Семинар помогает студентам глубоко овладеть предметом, способствует развитию у них умения самостоятельно работать с учебной литературой и первоисточниками, освоению ими методов научной работы и приобретению навыков научной аргументации, научного мышления.

Памятка «Правила запоминания»

Чтобы разобраться в материале, в процессе чтения или слушания необходимо проводить активную мыслительную обработку материала. В этом случае запоминание будет результатом этой активной работы над материалом и без специальных усилий, направленных на запоминание, не потребуется.

Правила запоминания:

Сосредоточься, нацелься на запоминание.

Старайся понять основной смысл излагаемого материала, иначе будет действовать механическая память, которая менее продуктивна, чем логическая.

Удели особое внимание структуре материала, уясни, чем вызвана такая последовательность его изложения.

Найди смысловые опорные пункты в материале, составь план, соотнеси эти пункты с планом.

Отдели основополагающий материал от иллюстративного, который запоминать не нужно.

Уясни, что ты уже знал и что узнал нового, и сравни новое с тем, что ты знал раньше.

Произнеси несколько раз новые слова, даты.

Проговори вслух формулировки выводов, законов.

Воспроизведи весь материал по плану, стараясь мысленно вообразить прочитанное.

9.2. Методические рекомендации по изучению дополнительной литературы (работа с учебной литературой, методическими материалами по теме)

Важной составляющей учебного процесса в вузе является работа с учебной и методической литературой. Самостоятельная работа студента с учебником позволяет осуществлять подготовку ко всем видам занятий: семинарским, практическим, тестированию, зачетам, экзаменам, вести научно-исследовательскую деятельность. В последние годы можно заметить тот факт, что студенты в вузе при подготовке к занятиям стали все меньше пользоваться учебниками, составлять конспекты. Причин тому множество, но в том числе и элементарное неумение пользоваться учебной литературой.

Учебник – основной и ведущий вид учебной литературы, в нем систематизировано, в сжатом виде излагается основной учебный материал на доступном студенту языке. Однако как пользоваться учебником студентов не учат. Зачастую вузы ограничиваются лишь несколькими

методическими рекомендациями: «Читать внимательно, вдумчиво, вести конспект и т.д.». Однако, чтобы материал был усвоен, его мало прочесть, его необходимо понять.

В процессе работы с учебной и научной литературой студент может:

делать записи по ходу чтения в виде простого или развернутого плана (создавать перечень основных вопросов, рассмотренных в источнике);

составлять тезисы (цитирование наиболее важных мест статьи или монографии, короткое изложение основных мыслей автора);

готовить аннотации (краткое обобщение основных вопросов работы);

создавать конспекты (развернутые тезисы, которые).

Выбрав нужный источник, следует найти интересующий раздел по оглавлению или алфавитному указателю, а также одноименный раздел конспекта лекций или учебного пособия. В случае возникших затруднений в понимании учебного материала следует обратиться к другим источникам, где изложение может оказаться более доступным.

Приемы работы с текстом:

1. Проверка по вопросам учебника (устная и письменная);
2. Постановка вопросов к тексту;
3. Взаимная проверка по вопросам в парах;
4. Подробный или краткий пересказ;
5. Пересказ с опорой на план, ключевые слова, на иллюстрации или сочетание этих элементов (опорный конспект)
6. Составление конспекта в виде:
   - Плана
   - Схем
   - Таблиц
   - Тезисов
7. Комментирование
8. Иллюстрации к тексту
9. Пересказ в парах с опорой на конспект (планы, выписки и схемы);
10. Устное и письменное аннотирование с опорой на конспект;
11. Устное и письменное реферирование (констатирующее и критическое);
12. Устное и письменное рецензирование;
13. Выступления на семинарах;
14. Подготовка учебных докладов и обзорных рефератов (по нескольким источникам);
15. Групповая дискуссия и т.д.

Постановка вопросов к тексту. Этот прием является основным в процессе уяснения содержания, ведет к всестороннему пониманию учебного текста. Понимание текста складывается из понимания отдельных слов, предложений, логической структуры всего текста, его основной идеи и смысла, а также подтекста и общего замысла автора.

Поэтому вопросы могут возникать к разным аспектам текста: к непонятным словам и предложениям, к непонятным логическим связям между предложениями и абзацами текста, к связям содержания читаемого текста с другими текстами на эту тему. Этот прием учит не пропускать ни одного непонятного места в тексте, тут же формулировать вопрос и искать на него ответ.

Составления плана. План есть перечисление всех текстовых субъектов (т.е. тем текста).

Для того чтобы составить план, надо последовательно задавать себе в процессе чтения вопрос "о чем здесь говорится?", вычленять с помощью этого вопроса субъекты высказывания и записывать их в виде пунктов плана.

План может быть простой из нескольких пунктов или развернутый, состоящий из пунктов и подпунктов.

План может быть выполнен в двух формах:

1) в тезисной форме.

2) в форме номинативных (назывных) предложений. Пункты плана совпадают с информативными центрами абзацев.

Составление схемы. Схема — это графическое изображение логических связей между основными текстовыми субъектами. Средствами графического изображения являются геометрические фигуры (прямоугольники и др.) и их соединения (линии, стрелки), а также символические изображения и рисунки предметов. Схема отличается от плана наличием связей между элементами. Связи придают картине целостность и наглядность.

Тезирование (выписки основных суждений). Процесс тезирования состоит в формулировании основных тезисов (положений, утверждений, выводов) изучаемого текста.

Тезисы могут быть составлены целиком из авторских высказываний (суждений), и тогда они пишутся в кавычках в виде прямых цитат. Если же тезисы формулируются самим читателем, тогда они излагаются в виде реферативного текста с помощью использования глаголов. Например: автор анализирует, отмечает, сравнивает, доказывает, объясняет и т.п.

Составление таблицы. Этот прием используется для обобщения и систематизации учебной информации, извлеченной из некоторого раздела.

Сокращения в конспектах.

При конспектировании допускается сокращенная запись слов. Но нельзя сокращать слова как попало. Недописанные слова и фразы через какое- то время теряют смысл, забываются, их значение может исказиться.

Для сокращения записи необходимо помнить несколько правил:

В письменной речи наибольшее количество информации приходится на первые буквы слов, поэтому при сокращении прилагательных и причастий можно сохранять 3-4 буквы и окончания. Например: положительный – полж-ный.

Окончания слов в русском языке играют большую роль, поэтому нельзя сокращать те окончания, которые обозначают признаки предметных отношений.

Можно при записи пропускать гласные, поскольку в русском языке смысловая нагрузка ложится на согласные, а гласные выполняют формообразующую функцию. Например: журналист – жрнлст.

Термины, новые слова и понятия записывать полностью. Например: Спектральным анализом наз-ют мет-д исслд-ния химсчк-го сост-ва раз-ных вещ-в по их спектрам испск-ия и поглщ-ия.

Использовать общепринятые сокращения слов и аббревиатур. Например: абсолютный – абс., автономный – авт.

Использовать знаки, получившие название кванторов, которые применяют в конспектах для сокращенной записи. Отработать свою, понятную через любое время систему сокращений.

ПАМЯТКА СТУДЕНТУ

работа с учебной литературой

При чтении не пропускайте ни одного слова, которое Вам непонятно.

Если перестали понимать смысл текста, то вернитесь назад до того места, где начали затрудняться. Причиной непонимания бывают, как правило, иностранные слова, термины. В таком случае обращайтесь к словарям.

Составление терминологического словаря, работа над основными понятиями также поможет в освоении материала.

Научитесь самостоятельно приобретать знания, работать с книгой, со средствами получения и обработки информации.

Научитесь пользоваться словарями, делать выписки, составлять текстовые таблицы, графики, логические схемы.

Особое внимание обратите на развитие интеллектуальных умений и навыков, умение самостоятельно выявлять причины событий, составлять сводные таблицы.

Научитесь анализировать, сравнивать, обобщать, доказывать на основе нескольких источников.

Научитесь вычленять главное, проблему, выдвигать гипотезу.

Добейтесь чтения со скоростью не менее 150 слов в минуту, при этом сразу выделяйте главное и таким образом кратко конспектируйте.

Изучаемый материал надо воспринимать не мозаично (тогда всё главное), а целостно, то есть вести логическую проработку материала по ходу чтения и при этом составлять логические цепочки (схемы).

Больше работайте с карандашом в руке, делайте записи, схемы и т.д. Это способствует лучшему усвоению, запоминанию.

ПРАВИЛА САМОСТОЯТЕЛЬНОЙ РАБОТЫ С УЧЕБНОЙ ЛИТЕРАТУРОЙ

Составить перечень книг, с которыми Вам следует познакомиться; «не старайтесь запомнить всё, что вам в ближайшее время не понадобится, – запомните только, где это можно отыскать».

Сам такой перечень должен быть систематизированным (что необходимо для семинаров, что для экзаменов, что пригодится для написания курсовых и дипломных работ, а что Вас интересует за рамками официальной учебной деятельности, то есть что может расширить Вашу общую культуру...).

Обязательно выписывать все выходные данные по каждой книге (при написании курсовых и дипломных работ это позволит очень сэкономить время).

Разобраться для себя, какие книги (или какие главы книг) следует прочитать более внимательно, а какие – просто просмотреть.

Естественно, все прочитанные книги, учебники и статьи следует конспектировать, но это не означает, что надо конспектировать «все подряд»: можно выписывать кратко основные идеи автора и иногда приводить наиболее яркие и показательные цитаты (с указанием страниц).

Если Вы раньше мало работали с научной литературой, то следует выработать в себе способность «воспринимать» сложные тексты; для этого лучший приём – научиться «читать медленно», когда Вам понятно каждое прочитанное слово (а если слово незнакомое, то либо с помощью словаря, либо с помощью преподавателя обязательно его узнать), и это может занять немалое время (у кого-то – до нескольких недель и даже месяцев); опыт показывает, что после этого студент каким-то «чудом» начинает буквально заглатывать книги и чуть ли не видеть «сквозь обложку», стоящая это работа или нет...

Чтение научного текста является частью познавательной деятельности. Её цель – извлечение из текста необходимой информации. От того на сколько осознанна читающим собственная внутренняя установка при обращении к печатному слову (найти нужные сведения, усвоить информацию полностью или частично, критически проанализировать материал и т.п.) во многом зависит эффективность осуществляемого действия.

9.3. Методические рекомендации по написанию Доклада

Доклад-сообщение – это устное выступление на заданную тему. Время доклада 5-7 минут.

Цели доклада-сообщения: Научиться убедительно и кратко излагать свои мысли в устной форме. (Эффективно продавать свой интеллектуальный продукт). Донести информацию до слушателя, установить контакт с аудиторией и получить обратную связь.

План и содержание доклада-сообщения. Важно при подготовке доклада учитывать три его фазы: мотивацию, убеждение, побуждение. В первой фазе доклада рекомендуется использовать: риторические вопросы; актуальные события; оптический или акустический эффект; неожиданное для слушателей начало доклада.

Как правило, используется один из перечисленных приёмов. Главная цель фазы открытия (мотивации) – привлечь внимание слушателей к докладчику, поэтому длительность её минимальна.

При написании доклада по заданной теме обучающийся составляет план, подбирает основные источники. В процессе работы с источниками систематизирует полученные сведения, делает выводы и обобщения.

Ядром хорошего доклада является информация. Она должна быть новой и понятной. Важно в процессе доклада не только сообщить информацию, но и убедить слушателей в правильности своей точки зрения.

Доклад – продукт самостоятельной работы студента, представляющий собой публичное выступление по представлению полученных результатов решения определенной учебно-практической, учебно-исследовательской или научной темы. Средство контроля, важное для формирования универсальных компетенций обучающегося, при развитии навыков самостоятельного творческого мышления и изложения собственных умозаключений на основе изученного или прочитанного материала.

Изложение доклада как целостного авторского текста определяет критерии его оценки: новизна текста; обоснованность выбора источника; степень раскрытия сущности вопроса; соблюдение требований к докладу, соблюдение регламента времени.

9.4. Методические рекомендации по выполнению рисунка

Перед выполнением заданий следует приготовить карандаш и потренироваться на черновике в выполнении штриховки в разных направлениях. Для работы следует использовать карандаш ТМ, М и 2М. Его длина должна быть не меньше 10-12см. Заточку карандаш должен иметь в виде конуса: деревянная часть снята на 20-25мм, длина грифеля – 6-8мм.

Упражнение 1. Проведение прямых. Первый этап этого упражнения состоит в том, чтобы научиться проводить прямые линии горизонтального направления. Их следует выполнять слева направо, затем в обратном направлении через одинаковые расстояния между ними, длина отрезков на глаз, примерно100-120мм. Далее подобный порядок изображения прямых линий надо повторять в вертикальном и наклонных направлениях.

Упражнение 2. Проведение отрезков прямых линий через заданные конечные точки.

Упражняясь в этом, попутно вырабатывают верные и свободные движения руки. Прежде чем вести линию через заданные точки, сначала рукой делают несколько движений по прямой, постепенно опуская карандаш к бумаге и, наконец, легко касаясь ее. Практикуясь таким образом, можно выработать точность и уверенность при рисовании заданных прямых.

Упражнение 3. Далее следует упражнение в делении отрезков прямых на равные части: сначала на две, четыре и восемь, затем на три, шесть, пять, семь. Эти упражнения надо выполнять вначале на горизонтальных, потом на вертикальных и наклонных линиях, которые сложнее.

Упражнение 4. Сначала выполните разметку на бумаге, выбрав формат по горизонтали. Для этого произвольно выберите размеры квадрата и двух кругов, в которых надо выполнить штриховку.

Разделите квадрат осевыми линиями на 4 равные части.

Верхнюю левую часть заполните вертикальной штриховкой.

Верхнюю правую часть заполните горизонтальной штриховкой.

Левую нижнюю – наклонной штриховкой влево.

Правую нижнюю – наклонной штриховкой вправо.

Упражнение 5. Первый круг разделите на четыре равные части. Выполните в каждой четверти штриховку дугообразного направления, параллельно дуге круга.

Повторите это же задание во втором круге, но изменяя силу тона: В первой левой верхней четверти тон - слабый, во второй четверти тон на порядок темнее, чем в первой, в третьей четверти – темнее, чем во второй, в четвертой – темнее, чем в третьей.

При выполнении штриховки карандаш нужно держать так, чтобы движения руки не были стеснены. В начале работы его нужно держать подальше от отточенной части. Это даст возможность делать быстрые и длинные штрихи, необходимые в начальной стадии выполнения рисунка. По мере работы над рисунком к моменту окончания и уточнения формы изображаемых предметов карандаш в руке передвигают так, чтобы его отточенная часть была ближе к пальцам. Так вырабатывается твердость руки для проведения точных штрихов и проработки мелких деталей.

Выполняя разметку (компоновку квадрата и кругов на бумаге), следует придерживаться следующего: квадрат расположите вверху посередине листа, а два круга внизу рядом друг с другом, ближе к середине листа. Их изображения по величине должны быть не слишком мелкими, но и не слишком крупные. При выполнении задания вначале равномерно расположенные штрихи нужно наносить не спеша, затем после закрепления навыка штрихи можно выполнять быстрее. При рисовании обязательно следует обратить внимание на двоякий характер выполнения штрихов.

Штрихи – это относительно короткие линии, выполненные быстро рукой (след пера или карандаша)

Прямые и криволинейные штрихи могут иметь акцент, т.е. нажим карандаша, что создает разнообразную тональность: сильнее, ярче, темнее или слабее, бледнее. Тональность вы выбираете произвольно.

Обратите внимание на то, что если штрихи класть ближе друг к другу, то они сливаются в мягко затушеванное пятно. Когда штрихи имеют между собой небольшие просветы, и их сила нажима больше, то создается иллюзия выступания вперед, пятно смотрится резче, контрастнее.

Штриховое пятно - это такое средство графики, которое получается пересекающимися штрихами разного направления.

Следует помнить, что штрих и штриховое пятно являются средствами передачи тональных отношений рисунка и светотени (объема предмета).

Теоретическая часть.

Искусство рисунка, как и любое другое, имеет свой образный язык. К основным художественно-выразительным средствам рисунка относятся: линия, штрих, пятно, светотень, тон. С помощью этих средств художники передают свое восприятии мира, делятся со зрителем тем, как они осмыслили и оценили увиденное.

Линия – это главное выразительное средство рисунка. Линия художника отличается от чертежной. Ее эмоциональная палитра разнообразна: она может быть тонкой, изысканной и жесткой, колючей, угловатой, может быть решительной, смелой, порывистой и неуверенной, робкой.

Линия также может иметь пространственный характер: она то усиливается, то ослабевает или совсем исчезает, а потом снова появляется и звучит во всю силу карандаша. Такие линии встречаются в рисунках великих мастеров эпохи Возрождения: Микеланджело, Рафаэля, Леонардо да Винчи. Применение различных по характеру линий дает художнику возможность решать пластические и пространственные задачи.

Таким образом, можно выделить следующие виды линий:

тонкая безнажимная*,

толстая жесткая однообразные*,

пространственная*.

*Тонкая линия применяется в начале работы в качестве вспомогательной поисковой линии для размещения изображения на листе бумаги, наброска общего контура, обозначения пропорций и др.

*Толстая линия с сильным нажимом применяется в черчении. Такая линия не способствует передаче глубины пространства и по этой причине при изображении объёмных предметов часто отвергается.

* Пространственная линия – это линия различного нажима способствует передаче пространства, объёма и освещенности объектов.

Характер линий в значительной степени зависит от материала и инструментов. Поверхность бумаги и ее плотность в сочетании с твердостью графита, угля и других средств влияют на выразительность линий рисунка. Карандаш, уголь, сангина дают более воздушную и мягкую линию; перо, фломастер, кисть – более жесткую. Для проведения легких линий карандаш берут ближе к его неотточенной части, а для проработки и уточнения рисунка – ближе к заточенной части. Во время работы карандашом мизинец может служить опорой для кисти руки.

АВТОНОМНАЯ НЕКОММЕРЧЕСКАЯ ОРГАНИЗАЦИЯ ВЫСШЕГО ОБРАЗОВАНИЯ
«ВЫСШАЯ ШКОЛА СЦЕНИЧЕСКИХ ИСКУССТВ»

Факультет ТЕАТРОВЕДЕНИЯ И ТЕАТРАЛЬНЫХ ТЕХНОЛОГИЙ

УТВЕРЖДАЮ

Ректор Райкин К.А.

«02» июня 2025 г.

РАБОЧАЯ ПРОГРАММА ДИСЦИПЛИНЫ *(МОДУЛЯ)*

ТРЕХМЕРНОЕ МОДЕЛИРОВАНИЕ И ВИЗУАЛИЗАЦИЯ

Основная профессиональная образовательная программа
высшего образования – программа бакалавриата по направлению подготовки
52.03.04 ТЕХНОЛОГИЯ ХУДОЖЕСТВЕННОГО ОФОРМЛЕНИЯ СПЕКТАКЛЯ

Направленность (профиль):
СЦЕНИЧЕСКОЕ ОФОРМЛЕНИЕ СПЕКТАКЛЯ
(ХУДОЖНИК-ТЕХНОЛОГ СЦЕНЫ)

Квалификация выпускника
БАКАЛАВР

Москва
2025

Содержание

1. Цель и задачи освоения дисциплины (модуля)

2. Перечень планируемых результатов обучения по дисциплине (модулю), соотнесенных с индикаторами достижения компетенций, обеспечивающие достижение результатов освоения образовательной программы.

3. Место дисциплины в структуре образовательной программы

4. Объем дисциплины (модуля) в зачетных единицах с указанием количества академических часов, выделенных на контактную работу обучающихся с преподавателем (по видам учебных занятий) и на самостоятельную работу обучающихся

5. Содержание дисциплины (модуля), структурированное по темам, разделам с указанием количества академических часов и видов учебных занятий

5.1. Содержание разделов, тем дисциплины (модуля)

5.2. Содержание семинарских/практических занятий

5.3. Самостоятельная работа обучающихся по освоению дисциплины (модуля)

6. Учебно-методическое и информационное обеспечение дисциплины

6.1. Электронный образовательный ресурс

6.2. Перечень основной и дополнительной литературы, необходимой для освоения дисциплины

6.3. Перечень ресурсов информационно-телекоммуникационной сети «Интернет», используемых при освоении дисциплины

7. Описание материально-технической базы, необходимой для осуществления образовательного процесса по дисциплине

7.1. Перечень программного обеспечения

7.2. Материально-техническое обеспечение

8. ФОНД ОЦЕНОЧНЫХ СРЕДСТВ ДЛЯ ПРОВЕДЕНИЯ ПРОМЕЖУТОЧНОЙ АТТЕСТАЦИИ И ТЕКУЩЕГО КОНТРОЛЯ УСПЕВАЕМОСТИ ПО ДИСЦИПЛИНЕ (МОДУЛЮ)

8.1. Текущий контроль успеваемости

8.2. Промежуточная аттестация

9. МЕТОДИЧЕСКИЕ МАТЕРИАЛЫ

Рабочая программа дисциплины:
«Трехмерное моделирование и визуализация»

Рабочая программа дисциплины разработана в соответствии с требованиями Федерального государственного образовательного стандарта высшего образования – бакалавриат по направлению подготовки 52.03.04 Технология художественного оформления спектакля, утвержденным приказом Министерства образования и науки Российской Федерации от 16.11.2017 г. № 1123.

Организация-разработчик: АНО «Высшая школа сценических искусств»

1. Цель и задачи освоения дисциплины (модуля)

Цель освоения дисциплины: формирование у студентов понимания места 3D-технологий в театральном производстве; обучение методам моделирования коробки сцены, механизмов и декораций; формирование у студентов понимания методов создания 3D-моделей и текстур; формирование понимания требований и ограничений, предъявляемых к 3D-моделям; обучение самостоятельному подбору производственных процессов для создания 3D-моделей (pipeline).

Задачи дисциплины: ознакомление с современными методами 3D-моделирования; дать классификацию 3D-моделей, объяснить методы их создания, обработки и использования, рассказать об особенностях создания декораций и ограничениях, накладываемых 3D; рассказать об опыте мировых театров в использовании 3D-технологий и о перспективах их использования в театральном производстве; дать описание специфики работы в основных графических пакетах применительно к театральной специфике.

2. Перечень планируемых результатов обучения по дисциплине (модулю), соотнесенных с индикаторами достижения компетенций, обеспечивающие достижение результатов освоения образовательной программы

Компетенция	Индикатор достижения компетенции (ИД)	Планируемый результат обучения по дисциплине, соотнесенный с ИД
ОПК-3 Способен понимать принципы работы современных информационных технологий и использовать их для решения задач профессиональной деятельности	**ОПК-3.1** Знает основные принципы работы современных информационных технологий и возможности их использования для решения задач профессиональной деятельности **ОПК-3.2** Умеет анализировать принципы работы современных информационных технологий для поиска, отбора и обработки информации в профессиональной деятельности **ОПК-3.3** Использует современные информационные технологии для решения задач профессиональной деятельности.	**Знать:** особенности поиска информации в области искусства и принципы работы современных информационных технологий, в том числе в информационных системах сети Интернет. **Уметь:** осуществлять поиск, сбор, хранение, обработку, представление, распространение и систематизацию информации с применением современных информационных технологий; **Владеть:** навыками применения современных информационных технологий для решения задач профессиональной деятельности
ПК-3 Способен к разработке самостоятельно и/или с привлечением специалистов (консультантов) комплекса документации технического проекта сценического воплощения замысла художника-постановщика	**ПК-3.1.** Использует знания всех составляющих комплекса документации технического воплощения и реализации проекта спектакля (представления, концерта) и их особенности в соответствующей области профессиональной деятельности. **ПК-3.2.** Способен работать с проектной и рабочей технической и технологической документацией в профессиональной области. **ПК-3.3.** Использует различные компьютерные программы для создания документации, получения, хранения, переработки информации в профессиональной области.	**Знать:** основные виды и требования к технической документации для постановочных проектов; методику разработки технической документации: чертежей, эскизов, планов, спецификаций, смет и др.; технические характеристики и возможности современного сценического оборудования, материалов и конструкций; нормативные требования, стандарты и регламенты по безопасной эксплуатации сценической техники **Уметь:** разрабатывать полный комплект технической документации для реализации сценографического замысла; выполнять сложные технические чертежи, схемы, спецификации на основе эскизов художника-постановщика; согласовывать технические решения с проектно-конструкторскими, монтажными и эксплуатационными службами; рассчитывать необходимые ресурсы, материалы, бюджет для технической реализации проекта **Владеть:** навыками работы с профессиональным программным обеспечением для разработки технической

		документации; методами моделирования и виртуальной визуализации технических решений и сценографических объектов; опытом взаимодействия с техническими службами и подрядными организациями по реализации постановочных проектов; способностью к оперативному внесению изменений и корректировке технической документации

3. Место дисциплины в структуре образовательной программы

Дисциплина *(модуль)* «Трехмерное моделирование и визуализация» относится к обязательной части Блока 1 «Дисциплины (модули)» образовательной программы.

4. Объем дисциплины (модуля) в зачетных единицах с указанием количества академических часов, выделенных на контактную работу обучающихся с преподавателем (по видам учебных занятий) и на самостоятельную работу обучающихся

Вид учебной работы		Трудоемкость								
		зач. ед.	час.	по семестрам, час.						
				1	2	3	4	5	6	7
Общая трудоемкость по учебному плану		**6**	**216**					**108**	**108**	
Лекции (Л)			16					16		
Практические (Пр)			68					32	36	
Контроль самостоятельной работы (КСР)			18						18	
Самостоятельная работа (СРС)			100					54	46	
Консультация			4					2	2	
Промежуточная аттестации	Экзамен		6						6	
	Зачет/зачет с оценкой		4					4		

5. Содержание дисциплины (модуля), структурированное по темам, разделам с указанием количества академических часов и видов учебных занятий

№ п/п	Наименование раздела, темы	Количество академических часов – всего	из них					Формируемые компетенции
			Лекции	Практические	Семинарские	Самостоятельная работа	Консультации	
Раздел 1: Основы трёхмерного моделирования								
1	Тема 1. Введение в трёхмерную графику	24	4	8		12		ОПК-3; ПК-3
2	Тема 2. Создание базовых геометрических форм	26	4	8		14		ОПК-3; ПК-3
3	Тема 3. Полигональное моделирование	26	4	8		14		ОПК-3; ПК-3
4	Тема 4. Скульптинг	26	4	8		14		ОПК-3; ПК-3
Раздел 2: Визуализация и постобработка								
5	Тема 5. Материалы и текстуры	23		9	4	10		ОПК-3; ПК-3
6	Тема 6. Освещение сцены	25		9	4	12		ОПК-3; ПК-3
7	Тема 7. Рендеринг	25		9	4	12		ОПК-3; ПК-3
8	Тема 8. Постобработка и композитинг	27		9	6	12		ОПК-3; ПК-3
Подготовка к зачету/экзамену		**12**				**10**	**2**	ОПК-3; ПК-3
Итого объём часов дисциплины		**216**	**16**	**68**	**18**	**98**	**2**	

5.1. Содержание разделов, тем дисциплины (модуля)

Раздел 1: Основы трёхмерного моделирования

Тема 1. Введение в трёхмерную графику
История развития 3D-графики.
Основные понятия и термины: полигональная сетка, нормали, UV-развёртка.
Обзор популярных программ для 3D-моделирования (Blender, Maya, 3ds Max).
Тема 2. Создание базовых геометрических форм
Работа с примитивами: куб, сфера, цилиндр, тор.
Трансформация объектов: перемещение, вращение, масштабирование.
Модификаторы: Boolean, Mirror, Array.
Тема 3. Полигональное моделирование
Принципы работы с полигонами: вершины, рёбра, полигоны.
Инструменты редактирования: Extrude, Bevel, Loop Cut.
Создание сложных моделей методом полигонального моделирования.
Тема 4. Скульптинг
Основы скульптинга: кисти, настройки силы воздействия.
Динамические топологии и ретопология.
Примеры создания органических форм и персонажей.

Раздел 2: Визуализация и постобработка

Тема 5. Материалы и текстуры
Типы материалов: диффузный, зеркальный, прозрачный.
Создание и применение текстурных карт: Diffuse, Normal, Specular.
Использование шейдеров и процедурных текстур.
Тема 6. Освещение сцены
Источники света: точечные, направленные, область.
Настройка освещения для различных типов сцен: интерьер, экстерьер.
Глобальное освещение и каустика.
Тема 7. Рендеринг
Выбор рендера: Cycles, Eevee, V-Ray.
Настройки рендера: разрешение, количество семплов, глубина резкости.
Оптимизация процесса рендеринга.
Тема 8. Постобработка и композитинг
Основные инструменты для постобработки: Photoshop, After Effects.
Композитинг: совмещение нескольких изображений, коррекция цвета.
Добавление эффектов: размытие, свечение, шум.

5.2. Содержание практических занятий

Тема 1. Введение в трёхмерную графику
Вопросы для обсуждения:
1.Какие этапы включает процесс создания трёхмерной графики?
2.Что такое полигональная сетка? Как она используется при создании 3D-моделей?
3.Назовите основные программы для 3D-моделирования и их особенности.
4.Какова роль UV-развёрки в процессе текстурирования модели?

Тема 2. Создание базовых геометрических форм
Вопросы для обсуждения:
1.Перечислите основные примитивы, используемые в 3D-моделировании.
2.Объясните принципы трансформации объектов: перемещение, вращение, масштабирование.
3.Какие модификаторы наиболее часто используются при работе с базовыми формами?
4.Приведите пример использования модификатора Boolean для создания сложной формы.

Тема 3. Полигональное моделирование

Вопросы для обсуждения:

1.Опишите процесс создания модели методом полигонального моделирования.

2.Какие инструменты редактирования используются для работы с полигонами?

3.В чём заключается принцип работы инструмента Extrude? Приведите примеры его применения.

4.Почему важно использовать Loop Cut при создании сложных моделей?

Тема 4. Скульптинг

Вопросы для обсуждения:

1.Чем отличается скульптинг от полигонального моделирования?

2.Какие типы кистей используются в скульптинге и какие эффекты они создают?

3.Что такое динамическая топология и когда её следует применять?

4.Поясните процесс ретопологии и зачем он нужен после скульптинга.

Тема 5. Материалы и текстуры

Вопросы для обсуждения:

1.Какие типы материалов вы знаете? Приведите примеры их использования.

2.Для каких целей применяются различные текстурные карты (Diffuse, Normal, Specular)?

3.Как создаются и применяются процедурные текстуры?

4.Какие параметры влияют на реалистичность материала при рендеринге?

Тема 6. Освещение сцены

Вопросы для обсуждения:

1.Какие источники света используются в 3D-графике? Приведите примеры их применения.

2.Как настроить освещение для интерьера и экстерьера?

3.Что такое глобальное освещение и как оно влияет на качество изображения?

4.Зачем нужна настройка каустики и где она применяется?

Тема 7. Рендеринг

Вопросы для обсуждения:

1.Какие существуют виды рендеров? В чем их отличия?

2.Какие параметры необходимо учитывать при настройке рендера?

3.Как оптимизировать процесс рендеринга для уменьшения времени вычислений?

4.Что такое глубина резкости и как её настроить?

Тема 8. Постобработка и композитинг

Вопросы для обсуждения:

1.Какие программы обычно используют для постобработки 3D-изображений?

2.Что такое композитинг и какие задачи он решает?

3.Какие эффекты можно добавить на этапе постобработки?

4.Как корректировка цвета может улучшить итоговый результат?

Примерная тематика практических работ

Тема 1. Введение в трёхмерную графику

1.Знакомство с интерфейсом программы Blender:

Ознакомьтесь с основными элементами интерфейса: виджеты, панели инструментов, рабочее пространство.

Попробуйте создать новый проект и сохранить его.

2.Создание простейших объектов:

Создайте несколько примитивов: куб, сферу, цилиндр.

Примените базовые операции трансформации: перемещение, вращение, масштабирование.

3.Работа с UV-развёрткой:

Разверните модель сферы и посмотрите, как выглядит UV-карта.

Экспериментируйте с различными способами развёртки: Unwrap, Smart UV Project.

Тема 2. Создание базовых геометрических форм

1.Модификация примитивов:

Используйте модификатор Boolean для объединения двух кубов.

Примените модификатор Mirror для симметричного дублирования объектов.

2.Трансформации и работа с массивами:

Создайте массив из цилиндров с помощью модификатора Array.

Изменяйте параметры массива: шаг, количество элементов, направление.

3.Практическое задание: создание простой сцены:

Постройте простую сцену, используя базовые геометрические формы и модификаторы.

Добавьте материалы и текстуры для улучшения внешнего вида объектов.

Тема 3. Полигональное моделирование

1.Редактирование полигонов:

Создайте новую модель, начав с простого примитива (например, куба).

Используйте инструменты Extrude, Bevel, Loop Cut для изменения геометрии модели.

2.Создание сложных форм:

Постройте модель стола или стула, используя методы полигонального моделирования.

Убедитесь, что все грани модели ровные и без искажений.

3.Практическое задание: создание персонажа:

Начните с базовой формы (например, головы) и постепенно добавляйте детали.

Используйте различные техники редактирования полигонов для достижения желаемого результата.

Тема 4. Скульптинг

1.Основы скульптинга:

Выберите одну из стандартных кистей и попробуйте изменить форму сферы.

Поэкспериментируйте с разными параметрами кисти: сила воздействия, размер, форма.

2.Динамическая топология и ретопология:

Создайте органическую форму (например, лицо) с использованием динамической топологии.

Проведите ретопологию полученной модели для оптимизации полигональной сетки.

3.Практическое задание: создание животного:

Нарисуйте животное (например, медведя) в стиле скульптинга.

Примените ретопологию для получения чистой и аккуратной модели.

Тема 5. Материалы и текстуры

1.Создание простых материалов:

Создайте диффузный материал для стены.

Добавьте текстуру дерева и примените её к полу.

2.Использование шейдеров и процедурных текстур:

Создайте процедурную текстуру мрамора и примените её к колонне.

Экспериментируйте с различными шейдерами для достижения разных эффектов.

3.Практическое задание: создание материалов для сцены:

Разработайте набор материалов для созданной ранее сцены.

Примените эти материалы к объектам и оцените результаты.

Тема 6. Освещение сцены

1.Настройка источников света:

Установите три источника света разного типа (точечный, направленный, область) в сцене.

Отрегулируйте интенсивность и цвет каждого источника.

2.Освещение интерьера и экстерьера:

Создайте две сцены: одна для интерьера комнаты, другая для экстерьера здания.

Настройте освещение так, чтобы каждая сцена выглядела максимально реалистично.

3.Практическое задание: освещение сложного объекта:

Возьмите созданный ранее персонаж и осветите его таким образом, чтобы подчеркнуть его черты.

Экспериментируйте с тенями и освещением для достижения наилучшего эффекта.

Тема 7. Рендеринг

1.Выбор рендера:

Попробуйте разные рендеры (Cycles, Eevee) и сравните результаты.

Оцените скорость рендеринга и качество изображения.

2.Оптимизация настроек рендера:

Изменяйте параметры рендера (разрешение, количество семплов) и наблюдайте за изменениями.

Найдите баланс между качеством и временем рендеринга.

3.Практическое задание: рендеринг сцены:

Подготовьте созданную ранее сцену к рендерингу.

Выполните рендеринг и проанализируйте результаты.

Тема 8. Постобработка и композитинг

1.Коррекция цвета и контраста:

Откройте полученный рендер в программе для постобработки (например, Photoshop).

Примените фильтры для коррекции цвета и контраста.

2.Добавление эффектов:

Добавьте эффект размытия движения к движущемуся объекту.

Подчеркните световые эффекты с помощью свечения и бликов.

3.Композитинг:

Объедините несколько изображений в одно, используя технику композитинга.

Проработайте переходы и совместимость цветов.

4.Практическое задание: финальная обработка сцены:

Завершите работу над одной из созданных ранее сцен, добавив необходимые эффекты и доработав изображение.

Представьте готовую работу и обсудите полученные результаты.

5.3. Самостоятельная работа обучающихся по освоению дисциплины (модуля)

Раздел (тема) дисциплин, его содержание	Вид, содержание самостоятельной работы
Раздел 1: Основы трёхмерного моделирования	Подготовка к семинарскому занятию, устному опросу; Изучение дополнительной литературы (работа с учебной литературой, методическими материалами по теме) Поиск информации с использованием сети Интернет. Выполнение заданий на ПК Выполнение практических заданий
Раздел 2: Визуализация и постобработка	Подготовка к семинарскому занятию, устному опросу; Изучение дополнительной литературы (работа с учебной литературой, методическими материалами по теме) Поиск информации с использованием сети Интернет. Выполнение заданий на ПК Выполнение практических заданий

6. Учебно-методическое и информационное обеспечение дисциплины

6.1. Электронный образовательный ресурс

1.	Электронная библиотечная система «Университетская Библиотека Онлайн»	http://www.biblioclub.ru/

6.2. Учебная и дополнительная литература

Основная литература

1. Хохлов, П. В. Технологии трехмерного моделирования и визуализации изображений в визуализаторе Арнольд (Arnold, 3ds Max) : учебное пособие : [16+] / П. В. Хохлов, В. Н. Хохлова. – Новосибирск : Сибирский государственный университет телекоммуникаций и информатики, 2021. – 160 с. : ил. – Режим доступа: по подписке. – URL: https://biblioclub.ru/index.php?page=book&id=694764 (дата обращения: 10.10.2024). – Библиогр. в кн. – Текст : электронный.
2. Карякин, М. И. Визуализация механических систем, процессов и явлений : проектные задания с использованием Vpython : учебное пособие : [16+] / М. И. Карякин ; Южный федеральный университет. – Ростов-на-Дону ; Таганрог : Южный федеральный университет, 2021. – 244 с. : ил., табл., схем. – Режим доступа: по подписке. – URL: https://biblioclub.ru/index.php?page=book&id=683945 (дата обращения: 10.10.2024). – Библиогр. в кн. – ISBN 978-5-9275-3827-0. – Текст : электронный.

3. 3D-моделирование в инженерной графике : учебное пособие : [16+] / С. В. Юшко, Л. А. Смирнова, Р. Н. Хусаинов, В. В. Сагадеев ; Казанский национальный исследовательский технологический университет. – Казань : Казанский национальный исследовательский технологический университет (КНИТУ), 2017. – 272 с. : схем., табл., ил. – Режим доступа: по подписке. – URL: https://biblioclub.ru/index.php?page=book&id=500424 (дата обращения: 10.10.2024). – Библиогр. в кн. – ISBN 978-5-7882-2166-3. – Текст : электронный

Дополнительная литература:

1. Основы трёхмерного моделирования и визуализации : учебно-методическое пособие : [16+] / Р. Г. Хисматов, А. Н. Грачев, Р. Г. Сафин, Н. Ф. Тимербаев ; Казанский национальный исследовательский технологический университет. – Казань : Казанский национальный исследовательский технологический университет (КНИТУ), 2012. – Часть 1. – 140 с. : ил. – Режим доступа: по подписке. – URL: https://biblioclub.ru/index.php?page=book&id=258846 (дата обращения: 10.10.2024). – Библиогр. в кн. – ISBN 978-5-7882-1341-5 (Ч. 1). – ISBN 978-5-7882-1340-8. – Текст : электронный.
2. Основы трёхмерного моделирования и визуализации : учебно-методическое пособие : [16+] / Р. Г. Хисматов, А. Н. Грачев, Р. Г. Сафин, Н. Ф. Тимербаев ; Казанский национальный исследовательский технологический университет. – Казань : Казанский национальный исследовательский технологический университет (КНИТУ), 2012. – Часть 2. – 116 с. : ил. – Режим доступа: по подписке. – URL: https://biblioclub.ru/index.php?page=book&id=258847 (дата обращения: 10.10.2024). – Библиогр. в кн. – ISBN 978-5-7882-1342-2 (Ч. 2). – ISBN 978-5-7882-1340-8. – Текст : электронный.
3. Виртуальное моделирование, прототипирование и промышленный дизайн = VIRTUAL SIMULATION, PROTOTYPING AND INDUSTRIAL DESIGN : материалы V Международной научно-практической конференции, г. 14 – 16 ноября 2018 г. : научное электронное издание / под общ. ред. М. Н. Краснянского ; Тамбовский государственный технический университет. – Тамбов : Тамбовский государственный технический университет (ТГТУ), 2018. – Выпуск 5, том 1. – 705 с. – Режим доступа: по подписке. – URL: https://biblioclub.ru/index.php?page=book&id=570551 (дата обращения: 10.10.2024). – Библиогр. в кн. – ISBN 978-5-8265-1836-6. - ISBN 978-5-8265-1996-7 (т. 1). – Текст : электронный.

6.3. Электронные и Internet-ресурсы

1.	Российская Государственная библиотека. Электронный каталог	http://www.rsl.ru/index.php?f=97
2.	Альдебаран.	http://aldebaran.ru/
3.	Библиотека Гумер.	https://www.gumer.info/
4.	Библиотека научной и студенческой информации	http://bibliofond.ru
5.	Научная педагогическая электронная библиотека	http://elib.gnpbu.ru/
6.	Научная электронная библиотека eLIBRARY.RU	http://e-library.ru
7.	Научная электронная библиотека КиберЛенинка	http://cyberleninka.ru
8.	Национальная электронная библиотека	http://нэб.рф
9.	Некоммерческая электронная библиотека «ImWerden»: искусство, театр, кино и музыка	http://imwerden.de/
10.	Портал культурного наследия России	http://www.culture.ru
11.	Российская государственная библиотека искусств	http://liart.ru/ru/
12.	Электронная библиотека учебников	http://studentam.net/
13.	Библиотека Максима Мошкова	http://lib.ru/
14.	Классика.ру	https://klassika.ru/
15.	Русская виртуальная библиотека	https://rvb.ru/
16.	Библиотека изобразительных искусств	http://www.artlib.ru/
17.	Электронные публикации Института русской литературы (Пушкинского Дома) РАН	http://lib.pushkinskijdom.ru/
18.	Журнальный зал	https://magazines.gorky.media/
19.	Энциклопедии Кирилла и Мефодия	http://www.megabook.ru

7. Описание материально-технической базы, необходимой для осуществления образовательного процесса по дисциплине

7.1. Перечень программного обеспечения

1.	Лицензионное программное обеспечение	**nanoCAD** – право на использование программы для ЭВМ Платформа nanoCAD 24.0 (основной модуль), сетевая - 14 рабочих мест Модули: 3D (14 доп. мест), Механика (14 доп. мест), Растр (14 доп. мест), СПДС (14 доп. мест), Топоплан (14 доп. мест) – образовательная Лицензия № NC240P-******; **nanoCAD** – право на использование программы для ЭВМ Платформа nanoCAD 24.0 (основной модуль), локальная - 5 рабочих мест Модули: 3D (5 доп. мест), Механика (5 доп. мест), Растр (5 доп. мест), СПДС (5 доп. мест), Топоплан (5 доп. мест) – образовательная Лицензия № NC240P-******; **GstarCAD 2025** с пакетом обновлений SP2 – сетевая лицензия на 14 ПК № A901-E907-6D01-0A00-****-****-****-****; **GstarCAD 2025** с пакетом обновлений SP2 – сетевая лицензия на 9 ПК № 5E01-E907-6D01-0A00 -****-****-****-****; **Мовавика Максимум 25:** Мовавика Видео, Мовавика Запись экрана, Мовавика Конвертер, Мовавика Фото, Мовавика Слайд-шоу, Мовавика Эффекты. – Лицензия-ключ 125689-02689-*****-*****-*****-*****-*****; **Capture 2024 for Windows** – лицензия для учебных заведений (https://www.capture.se/Buy/Licensing); **NANO Антивирус Pro** – лицензия (https://www.nanoav.ru); Windows XP, Microsoft windows 8, Microsoft office 2013;
2.	Свободно распространяемое программное обеспечение	OpenOffice: Writer, Calc, Impress, Draw, Base, Math, **MA 3D Software 3.9.61.3** (https://www.malighting.com/downloads/)
3.	Свободно распространяемое программное обеспечение отечественного производства	Яндекс.Браузер (https://browser.yandex.ru/), Dicter (https://www.dicter.ru/), Windows Player (https://windowsplayer.ru/), WindowsRar (https://windowsrar.ru/), PDFMaster (https://pdfmaster.ru/), ASTRA LINUX SPECIAL EDITION (https://astralinux.ru/products/astra-linux-special-edition/), LibreOffice (https://ru.libreoffice.org/), Okular (https://okular.kde.org/ru/download/), Редактор изображений Gimp (https://www.gimp.org/)

7.2. Материально-техническое обеспечение

№ п\п	Наименование помещений	Назначение помещений	Оснащенность (оборудование) помещений
1.	Учебная аудитория для проведения учебных занятий № 415	Учебная аудитория для проведения занятий лекционного и (или) семинарского типа и (или) групповые консультации, и (или) индивидуальную работу обучающихся (в том числе индивидуальные консультации), проведения практик, текущего контроля и промежуточной аттестации	– Рабочее место преподавателя: ПК-Моноблок Lenovo с доступом к сети Интернет и обеспечением доступа в электронную информационно-образовательную среду Института. – Интерактивная доска (Panasonic UB-T880W с проектором Panasonic PT-CW240). – Мебель учебная (столы, стулья).
2.	Помещение для самостоятельной работы	Помещение для самостоятельной работы обучающихся	Читальный зал: – Посадочных мест: 15 – Рабочее место обучающегося: 15 шт. ПК Моноблок Lenovo с доступом к сети Интернет и в ЭИОС Вуза. – ЖК телевизор «Panasonic 42».

			– Учебная мебель (столы, стулья)

8. ФОНД ОЦЕНОЧНЫХ СРЕДСТВ ДЛЯ ПРОВЕДЕНИЯ ПРОМЕЖУТОЧНОЙ АТТЕСТАЦИИ И ТЕКУЩЕГО КОНТРОЛЯ УСПЕВАЕМОСТИ ПО ДИСЦИПЛИНЕ (МОДУЛЮ)

8.1. Текущий контроль успеваемости

Показателями оценивания результатов текущего контроля успеваемости обучающихся по дисциплине является:

активность обучающегося в рамках аудиторных учебных занятий: на лекционных и семинарских (практических) занятиях – уровень знаний, умений и навыков, продемонстрированных обучающимся;

результаты самостоятельной работы: письменные работы (доклады, статьи и другие публикации, эссе и т.п.), творческие работы и объекты;

посещаемость учебных занятий по дисциплинам (модулям), практикам;

другие значимые результаты работы обучающегося.

Текущий контроль успеваемости по дисциплине (модулю) проводится в ходе семинарских (практических) занятий методами устного или письменного опроса (работ), в процессе выступлений обучающихся.

Критерии оценки и оценочные материалы для проведения текущего контроля успеваемости:

Устный опрос

Устный опрос проводится по пройденным темам курса в ходе практических занятий.

Шкала оценивания	Критерии выставления оценок
«Отлично»	1) полное раскрытие вопроса; 2)указание точных названий и определений; 3) правильная формулировка понятий и категорий; 4) самостоятельность ответа, умение вводить и использовать собственные классификации и квалификации, анализировать и делать собственные выводы по рассматриваемой теме; 5) использование дополнительной литературы и иных материалов и др.
«Хорошо»	1) недостаточно полное, по мнению преподавателя, раскрытие темы; 2) несущественные ошибки в определении понятий, категорий и т.п., кардинально не меняющих суть изложения; 3) использование устаревшей учебной литературы и других источников
«Удовлетворительно»	1) отражение лишь общего направления изложения лекционного материала и материала современных учебников; 2) наличие достаточного количества несущественных или одной-двух существенных ошибок в определении понятий и категорий и т. п.; 3) использование устаревшей учебной литературы и других источников; 4) неспособность осветить проблематику учебной дисциплины и др.
«Неудовлетворительно»	1) нераскрытые темы; 2) большое количество существенных ошибок; 3) отсутствие умений и навыков, обозначенных выше в качестве критериев выставления положительных оценок др.

Практическая работа

Практическая работа выполняется в ходе семинарских/практических занятий в соответствии с тематикой курса

Шкала оценивания	Критерии выставления оценок
«Отлично»	При выполнении практических заданий студент правильно решает поставленную преподавателем задачу, добивается грамотного композиционного решения. Содержание работы полностью соответствует теме работы. Работа имеет творческий характер, исполнена на высоком уровне исполнительского мастерства. Работа представлена в

	установленный преподавателем срок
«Хорошо»	При выполнении практических заданий правильно решает поставленную задачу. Содержание работы в достаточной степени соответствует теме. Работа выполнена самостоятельно. Исполнительская культура на достаточно хорошем уровне. Работа представлена в полном объеме и в установленный срок.
«Удовлетворительно»	При выполнении практических заданий студент правильно решает поставленную преподавателем задачу при низкой исполнительской культуре. Работа представлена не своевременно.
«Неудовлетворительно»	При выполнении практических заданий студент допускает грубые ошибки, показывает полное непонимание темы. Содержание работы не соответствует теме. Работа выполнена в неполном объеме. Исполнительская культура низкая

Практическая работа должна соответствовать общим требованиям:

1. *Соответствие требованиям задания:* Работа должна полностью соответствовать поставленным задачам, отраженным в задании к практической работе.
2. *Понимание замысла художника-постановщика:* Необходимо умение анализировать художественную концепцию спектакля и выявлять ключевые элементы, требующие технического воплощения.
3. *Комплексная разработка технической документации:* Документация должна быть разработана в соответствии с действующими нормами и стандартами.
4. *Использование специализированного программного обеспечения:* Работа должна демонстрировать уверенное владение специализированным программным обеспечением для создания технической документации (например, CAD-программы, программы для создания световых планов, программы для расчета нагрузок и т.п.). Документация должна быть выполнена с использованием программных инструментов и соответствовать требованиям, предъявляемым к технической документации.
5. *Техническое оформление:* Работа должна быть оформлена в соответствии с установленными требованиями (шрифт, поля, нумерация страниц и т.д.). Необходимо соблюдать правила оформления технической документации (чертежи, схемы, спецификации).

Дополнительные критерии оценки:
- Понимание замысла художника-постановщика.
- Полнота и качество разработанной технической документации.
- Обоснованность технических решений.
- Использование специализированного программного обеспечения.
- Качество технического оформления.
- Самостоятельность выполнения.
- Соблюдение сроков.

Доклад

Доклады по основным разделам дисциплины заслушиваются в ходе практических занятий.

Шкала оценивания	Критерии выставления оценок
Отлично	Соответствие целям и задачам дисциплины, актуальность темы и рассматриваемых проблем, соответствие содержания заявленной теме, заявленная тема полностью раскрыта, рассмотрение дискуссионных вопросов по проблеме, сопоставлены различные точки зрения по рассматриваемому вопросу, научность языка изложения, логичность и последовательность в изложении материала, количество исследованной литературы, в том числе новейших источников по проблеме, четкость выводов,
Хорошо	Соответствие целям и задачам дисциплины, актуальность темы и рассматриваемых проблем, соответствие содержания заявленной теме, научность языка изложения, заявленная тема раскрыта недостаточно полно, отсутствуют новейшие литературные источники по проблеме,
Удовлетворительно	Соответствие целям и задачам дисциплины, содержание работы не в полной мере соответствует заявленной теме, заявленная тема раскрыта

	недостаточно полно, использовано небольшое количество научных источников, нарушена логичность и последовательность в изложении материала
Неудовлетворительно	Работа не соответствует целям и задачам дисциплины, содержание работы не соответствует заявленной теме, содержание работы изложено не научным стилем

Примерные темы докладов по основным разделам дисциплины

1.Применение трёхмерного моделирования в театральном дизайне
2.Создание виртуальных макетов сцены с учётом освещения
3.Моделирование световых приборов и их характеристик в 3D
4.Визуализация световых эффектов в театре с помощью 3D-графики
5.Проектирование светового оборудования с использованием 3D-программ
6.Трёхмерное моделирование декораций и реквизита для театра
7.Использование 3D-технологий для создания интерактивных театральных постановок
8.3D-визуализация костюмов и грима в театральных проектах
9.Имитация реальных условий сцены с помощью 3D-моделирования
10.Совместная работа дизайнеров сцены и технологов по свету с использованием 3D-инструментов
11.Анализ и оптимизация освещения сцены через 3D-симуляцию
12.Современные тенденции в использовании 3D-графики в театральных постановках
13.Автоматизированные системы управления светом и сценическими механизмами на базе 3D-моделей
14.3D-моделирование и визуализация мультимедийных проекций в театре
15.Интеграция 3D-элементов в традиционные театральные постановки
16.3D-анимация и движение объектов на сцене: возможности и ограничения
17.Особенности работы с материалами и текстурами в театральной 3D-визуализации
18.Роль 3D-моделирования в разработке новых театральных технологий
19.3D-реставрация исторических театральных сцен и декораций
20.Методы создания фотореалистичных 3D-изображений для театральных афиш и рекламных материалов
21.Обучение актёров взаимодействию с виртуальными объектами на сцене с помощью 3D-технологий
22.Синхронизация световых и звуковых эффектов с 3D-анимацией в театральных представлениях
23.Технические аспекты интеграции 3D-проекций в живое исполнение спектаклей
24.3D-моделирование и визуализация спецэффектов для театра: пиротехника, туман, дождь
25.Оптимизация процессов подготовки спектакля с использованием 3D-технологий
26.3D-макетирование сценического пространства для оперативного планирования репетиций
27.Применение 3D-сканирования для воссоздания реальных объектов на сцене
28.Эффекты освещения и тени в 3D: создание реалистичной атмосферы на сцене
29.3D-визуализация световых шоу и лазерных представлений в театре
30.3D-моделирование мобильных сценических конструкций и механизмов
31.Виртуальная реальность и дополненная реальность в театральных постановках
32.3D-анализ безопасности сценических конструкций и светового оборудования
33.Экологические аспекты использования 3D-технологий в театре
34.Экономическая эффективность внедрения 3D-технологий в театральные проекты
35.Перспективы развития 3D-технологий в театральной индустрии

8.2. Промежуточная аттестация

Промежуточная аттестация *Зачет/Зачет с оценкой/Экзамен* может проводиться в устной или письменной форме, в форме выполнения практических заданий.

Описание показателей оценивания формируемых компетенций

Компетенция	Индикатор достижения	Планируемый результат обучения

	компетенции (ИД)	по дисциплине, соотнесенный с ИД
ОПК-3 Способен понимать принципы работы современных информационных технологий и использовать их для решения задач профессиональной деятельности	**ОПК-3.1** Знает основные принципы работы современных информационных технологий и возможности их использования для решения задач профессиональной деятельности **ОПК-3.2** Умеет анализировать принципы работы современных информационных технологий для поиска, отбора и обработки информации в профессиональной деятельности **ОПК-3.3** Использует современные информационные технологии для решения задач профессиональной деятельности.	**Знать:** особенности поиска информации в области искусства и принципы работы современных информационных технологий, в том числе в информационных системах сети Интернет. **Уметь:** осуществлять поиск, сбор, хранение, обработку, представление, распространение и систематизацию информации с применением современных информационных технологий; **Владеть:** навыками применения современных информационных технологий для решения задач профессиональной деятельности
ПК-3 Способен к разработке самостоятельно и/или с привлечением специалистов (консультантов) комплекса документации технического проекта сценического воплощения замысла художника-постановщика	**ПК-3.1.** Использует знания всех составляющих комплекса документации технического воплощения и реализации проекта спектакля (представления, концерта) и их особенности в соответствующей области профессиональной деятельности. **ПК-3.2.** Способен работать с проектной и рабочей технической и технологической документацией в профессиональной области. **ПК-3.3.** Использует различные компьютерные программы для создания документации, получения, хранения, переработки информации в профессиональной области.	**Знать:** основные виды и требования к технической документации для постановочных проектов; методику разработки технической документации: чертежей, эскизов, планов, спецификаций, смет и др.; технические характеристики и возможности современного сценического оборудования, материалов и конструкций; нормативные требования, стандарты и регламенты по безопасной эксплуатации сценической техники **Уметь:** разрабатывать полный комплект технической документации для реализации сценографического замысла; выполнять сложные технические чертежи, схемы, спецификации на основе эскизов художника-постановщика; согласовывать технические решения с проектно-конструкторскими, монтажными и эксплуатационными службами; рассчитывать необходимые ресурсы, материалы, бюджет для технической реализации проекта **Владеть:** навыками работы с профессиональным программным обеспечением для разработки технической документации; методами моделирования и виртуальной визуализации технических решений и сценографических объектов; опытом взаимодействия с техническими службами и подрядными организациями по реализации постановочных проектов; способностью к оперативному внесению изменений и корректировке технической документации

Шкала оценивания результатов промежуточной аттестации и критерии выставления оценок

Оценивание результатов промежуточной аттестации по дисциплине определяется шкалой оценивания: «отлично», «хорошо», «удовлетворительно», «неудовлетворительно», «зачтено», «не зачтено».

1. Устная форма: устный ответ на вопросы в форме собеседования по основным темам дисциплины.

Шкала оценивания	Критерии выставления оценок
Отлично/зачтено	Оценка «отлично» выставляется студенту, если он глубоко и прочно усвоил программный материал, исчерпывающе, последовательно, четко и логически стройно его излагает, умеет тесно увязывать теорию с практикой, свободно справляется с задачами, вопросами и другими видами применения знаний, причем не затрудняется с ответом при видоизменении заданий, использует в ответе материал разнообразных литературных источников, владеет разносторонними навыками и приемами выполнения практических задач
Хорошо/зачтено	Оценка «хорошо» выставляется студенту, если он твердо знает материал, грамотно и по существу излагает его, не допускает существенных неточностей в ответе на вопрос, правильно применяет теоретические положения при решении практических вопросов и задач, владеет необходимыми навыками и приемами их выполнения
Удовлетворительно/зачтено	Оценка «удовлетворительно» выставляется студенту, если он имеет знания только основного материала, но не усвоил его деталей, допускает неточности, недостаточно правильные формулировки, нарушения логической последовательности в изложении программного материала, испытывает затруднения при выполнении практических работ
Неудовлетворительно/ не зачтено	Оценка «неудовлетворительно» выставляется студенту, который не знает значительной части программного материала, допускает существенные ошибки, неуверенно, с большими затруднениями выполняет практические работы

2. Практическая работа – выполнение творческих заданий. Оценка по практической работе в рамках текущего семестра выставляется на основании итоговой оценки, формируемой по результатам выполнения и успешной сдачи всех практических работ, предусмотренных курсом. Данная оценка является комплексной и отражает последовательную деятельность обучающегося на протяжении всего семестра, демонстрируя уровень освоения теоретического материала и способность к практическому применению полученных знаний и навыков. Успешное выполнение каждой практической работы рассматривается как необходимое условие для получения зачета/зачета с оценкой/ экзамена и подтверждает соответствие компетенциям, установленным для данной дисциплины.

Шкала оценивания	Критерии выставления оценок
«Отлично»	При выполнении практических заданий студент правильно решает поставленную преподавателем задачу, добивается грамотного композиционного решения. Работа исполнена на высоком уровне исполнительского мастерства.
«Хорошо»	При выполнении практических заданий правильно решает поставленную задачу. Содержание работы в достаточной степени соответствует теме. Работа выполнена самостоятельно. Исполнительская культура на достаточно хорошем уровне.
«Удовлетворительно»	При выполнении практических заданий студент правильно решает поставленную преподавателем задачу при низкой исполнительской культуре.
«Неудовлетворительно»	При выполнении практических заданий студент допускает грубые ошибки, показывает полное непонимание темы. Содержание работы не соответствует теме. Работа выполнена в неполном объеме. Исполнительская культура низкая.

3. Письменная форма: выполнение тестовых заданий. Тестовые задания выполняются в течение 45 минут и состоят из 20-30 вопросов разных типов. Преподаватель готовит несколько вариантов тестовых заданий.

Шкала оценивания	Критерии выставления оценок
Отлично/зачтено	85 – 100 %
Хорошо/зачтено	75 – 84 %
Удовлетворительно/зачтено	65 – 74 %
Неудовлетворительно/	0 – 64 %

не зачтено	

ОЦЕНОЧНЫЕ МАТЕРИАЛЫ
(типовые контрольные задания и иные материалы)
для проведения промежуточной аттестации
и оценки сформированности компетенций по дисциплине (модулю)

Примерный перечень вопросов/заданий для проведения промежуточной аттестации

Задание 1. *Прочитайте текст задания и выбери правильный ответ.*

Что такое трехмерное моделирование?

1. Создание плоских изображений
2. Процесс создания цифровой 3D-модели объекта
3. Работа с текстом в графическом редакторе
4. Создание анимационных роликов

Ответ: 2. Процесс создания цифровой 3D-модели объекта

Задание 4. *Прочитайте текст задания и выбери правильный ответ.*

Что означает термин *полигональная сетка* в контексте трёхмерного моделирования?

1. Совокупность точек, соединённых линиями
2. Набор многоугольников, образующих поверхность модели
3. Система координат для размещения объектов
4. Совокупность текстур, наложенных на модель

Ответ: 2. Набор многоугольников, образующих поверхность модели

Задание 21. *Прочитайте текст задания и выбери правильный ответ.*

Что такое скульптуринг в 3D-моделировании?

1. Метод создания каркаса модели
2. Процесс создания детализированной модели, похожий на лепку из глины
3. Функция сглаживания
4. Метод наложения текстур

Ответ: 2. Процесс создания детализированной модели, похожий на лепку из глины

Задание 22. *Прочитайте текст задания и выбери правильный ответ.*

Что такое UV-маппинг?

1. Процесс назначения текстуры на 3D-модель.
2. Создание эффекта размытости на изображении.
3. Генерация случайных цветов для объекта.
4. Создание плоской развертки поверхности 3D-модели для удобства текстурирования.

Ответ: 4. Создание плоской развертки поверхности 3D-модели для удобства текстурирования.

Задание 23. *Прочитайте текст задания и установите последовательность.*

Для создания чертежа вы решили начать с построения проекций. Какие шаги следует предпринять дальше?

1.Нанести линии контура.
2.Обозначить оси симметрии.
3.Построить проекции.
4.Завершить оформление основной надписи.

Запишите соответствующую последовательность цифр слева направо

3	**2**	**1**	**4**

Задание 32. *Прочитайте текст задания и установите соответствие.*

Соотнесите эффекты постобработки с их описаниями:

ВИД РЕНДЕРА		**ОСОБЕННОСТЬ**	
А	Размытие	**1**	Добавляет яркость вокруг источников света
Б	Свечение	**2**	Создаёт иллюзию движения
В	Motion blur	**3**	Делает края объектов менее чёткими

Запишите выбранные цифры под соответствующими буквами

А	**Б**	**В**
3	**1**	**2**

Задание 33. *Прочитайте текст задания, выберите правильный ответ и запишите аргументы, обосновывающие правильность ответа*

Вопрос: Вы работаете над созданием трёхмерной модели автомобиля. На каком этапе процесса трёхмерного моделирования вам нужно применить материалы и текстуры?

1. После завершения редактирования полигонов
2. Перед началом редактирования полигонов
3. Во время рендеринга
4. До начала создания базовой формы

Ответ: 1. После завершения редактирования полигонов

Обоснование: Применение материалов и текстур происходит после того, как завершено редактирование полигонов, потому что на этом этапе модель уже имеет окончательную форму и готова к нанесению текстур. Если начать наносить текстуры раньше, то при дальнейшем редактировании полигонов текстуры могут сместиться или исказиться.

Задание 37. *Прочитайте текст задания и запишите развернутый обоснованный ответ.*

Вопрос: Что обозначает термин *нормаль* в контексте трёхмерного моделирования?

Ответ: Нормаль — это вектор, перпендикулярный к поверхности полигона или другой геометрической фигуры. Норма́ль используется для расчёта освещения и других эффектов, связанных с взаимодействием света и поверхности.

9. МЕТОДИЧЕСКИЕ МАТЕРИАЛЫ

9.1. Методические рекомендации для подготовки к практическому (семинарскому) занятию

Семинарское занятие является традиционной и распространенной формой организации самостоятельной работы студентов при изучении дисциплин.

Самостоятельная подготовка к семинару направлена:

на развитие способности к чтению научной и иной литературы;

на поиск дополнительной информации, позволяющей глубже разобраться в некоторых вопросах;

на выделение при работе с разными источниками необходимой информации, которая требуется для полного ответа на вопросы плана семинарского занятия;

на выработку умения правильно выписывать высказывания авторов из имеющихся источников информации, оформлять их по библиографическим нормам;

на развитие умения осуществлять анализ выбранных источников информации;

на подготовку собственного выступления по обсуждаемым вопросам;

на формирование навыка оперативного реагирования на разные мнения, которые могут возникать при обсуждении тех или иных научных проблем.

Чтобы наиболее рационально и полно использовать все возможности семинара как вида занятия, для подготовки к нему необходимо:

внимательно прочитать конспект лекции по данной тематике;

ознакомиться с соответствующим разделом учебника;

проработать дополнительную литературу и источники;

решить задачи и выполнить другие письменные задания.

При подготовке к семинару:

проанализируйте тему семинара, подумайте о цели и основных проблемах, вынесенных на обсуждение;

внимательно прочитайте материал, данный преподавателем по этой теме на лекции;

изучите рекомендованную литературу, делая при этом конспекты прочитанного или выписки, которые понадобятся при обсуждении на семинаре;

постарайтесь сформулировать свое мнение по каждому вопросу и аргументирование его обосновать;

запишите возникшие во время самостоятельной работы с учебниками и научной литературой вопросы, чтобы затем на семинаре получить на них ответы.

В процессе работы на семинаре:

внимательно слушайте выступления других участников семинара, старайтесь соотнести, сопоставить их высказывания со своим мнением;

активно участвуйте в обсуждении рассматриваемых вопросов, не бойтесь высказывать свое мнение, но старайтесь, чтобы оно было подкреплено убедительными доводами;

если вы не согласны с чьим-то мнением, смело критикуйте его, но помните, что критика должна быть обоснованной и конструктивной, т. е. нести в себе какое-то конкретное предложение в качестве альтернативы;

после семинара кратко сформулируйте окончательный правильный ответ на вопросы, которые были рассмотрены.

Семинар помогает студентам глубоко овладеть предметом, способствует развитию у них умения самостоятельно работать с учебной литературой и первоисточниками, освоению ими методов научной работы и приобретению навыков научной аргументации, научного мышления.

Памятка «Правила запоминания»

Чтобы разобраться в материале, в процессе чтения или слушания необходимо проводить активную мыслительную обработку материала. В этом случае запоминание будет результатом этой активной работы над материалом и без специальных усилий, направленных на запоминание, не потребуется.

Правила запоминания:

Сосредоточься, нацелься на запоминание.

Старайся понять основной смысл излагаемого материала, иначе будет действовать механическая память, которая менее продуктивна, чем логическая.

Удели особое внимание структуре материала, уясни, чем вызвана такая последовательность его изложения.

Найди смысловые опорные пункты в материале, составь план, соотнеси эти пункты с планом.

Отдели основополагающий материал от иллюстративного, который запоминать не нужно.

Уясни, что ты уже знал и что узнал нового, и сравни новое с тем, что ты знал раньше.

Произнеси несколько раз новые слова, даты.

Проговори вслух формулировки выводов, законов.

Воспроизведи весь материал по плану, стараясь мысленно вообразить прочитанное.

9.2. Методические рекомендации по изучению дополнительной литературы (работа с учебной литературой, методическими материалами по теме)

Важной составляющей учебного процесса в вузе является работа с учебной и методической литературой. Самостоятельная работа студента с учебником позволяет осуществлять подготовку ко всем видам занятий: семинарским, практическим, тестированию, зачетам, экзаменам, вести научно-исследовательскую деятельность. В последние годы можно заметить тот факт, что студенты в вузе при подготовке к занятиям стали все меньше пользоваться учебниками, составлять конспекты. Причин тому множество, но в том числе и элементарное неумение пользоваться учебной литературой.

Учебник – основной и ведущий вид учебной литературы, в нем систематизировано, в сжатом виде излагается основной учебный материал на доступном студенту языке. Однако как пользоваться учебником студентов не учат. Зачастую вузы ограничиваются лишь несколькими методическими рекомендациями: «Читать внимательно, вдумчиво, вести конспект и т.д.». Однако, чтобы материал был усвоен, его мало прочесть, его необходимо понять.

В процессе работы с учебной и научной литературой студент может:

делать записи по ходу чтения в виде простого или развернутого плана (создавать перечень основных вопросов, рассмотренных в источнике);

составлять тезисы (цитирование наиболее важных мест статьи или монографии, короткое изложение основных мыслей автора);

готовить аннотации (краткое обобщение основных вопросов работы);

создавать конспекты (развернутые тезисы, которые).

Выбрав нужный источник, следует найти интересующий раздел по оглавлению или алфавитному указателю, а также одноименный раздел конспекта лекций или учебного пособия. В случае возникших затруднений в понимании учебного материала следует обратиться к другим источникам, где изложение может оказаться более доступным.

Приемы работы с текстом:

1. Проверка по вопросам учебника (устная и письменная);
2. Постановка вопросов к тексту;
3. Взаимная проверка по вопросам в парах;
4. Подробный или краткий пересказ;
5. Пересказ с опорой на план, ключевые слова, на иллюстрации или сочетание этих элементов (опорный конспект)
6. Составление конспекта в виде:
   - Плана
   - Схем
   - Таблиц
   - Тезисов
7. Комментирование
8. Иллюстрации к тексту
9. Пересказ в парах с опорой на конспект (планы, выписки и схемы);
10. Устное и письменное аннотирование с опорой на конспект;
11. Устное и письменное реферирование (констатирующее и критическое);
12. Устное и письменное рецензирование;
13. Выступления на семинарах;
14. Подготовка учебных докладов и обзорных рефератов (по нескольким источникам);
15. Групповая дискуссия и т.д.

Постановка вопросов к тексту. Этот прием является основным в процессе уяснения содержания, ведет к всестороннему пониманию учебного текста. Понимание текста складывается из понимания отдельных слов, предложений, логической структуры всего текста, его основной идеи и смысла, а также подтекста и общего замысла автора.

Поэтому вопросы могут возникать к разным аспектам текста: к непонятным словам и предложениям, к непонятным логическим связям между предложениями и абзацами текста, к

связям содержания читаемого текста с другими текстами на эту тему. Этот прием учит не пропускать ни одного непонятного места в тексте, тут же формулировать вопрос и искать на него ответ.

Составления плана. План есть перечисление всех текстовых субъектов (т.е. тем текста).

Для того чтобы составить план, надо последовательно задавать себе в процессе чтения вопрос "о чем здесь говорится?", вычленять с помощью этого вопроса субъекты высказывания и записывать их в виде пунктов плана.

План может быть простой из нескольких пунктов или развернутый, состоящий из пунктов и подпунктов.

План может быть выполнен в двух формах:

1) в тезисной форме.

2) в форме номинативных (назывных) предложений. Пункты плана совпадают с информативными центрами абзацев.

Составление схемы. Схема — это графическое изображение логических связей между основными текстовыми субъектами. Средствами графического изображения являются геометрические фигуры (прямоугольники и др.) и их соединения (линии, стрелки), а также символические изображения и рисунки предметов. Схема отличается от плана наличием связей между элементами. Связи придают картине целостность и наглядность.

Тезирование (выписки основных суждений). Процесс тезирования состоит в формулировании основных тезисов (положений, утверждений, выводов) изучаемого текста. Тезисы могут быть составлены целиком из авторских высказываний (суждений), и тогда они пишутся в кавычках в виде прямых цитат. Если же тезисы формулируются самим читателем, тогда они излагаются в виде реферативного текста с помощью использования глаголов. Например: автор анализирует, отмечает, сравнивает, доказывает, объясняет и т.п.

Составление таблицы. Этот прием используется для обобщения и систематизации учебной информации, извлеченной из некоторого раздела.

Сокращения в конспектах.

При конспектировании допускается сокращенная запись слов. Но нельзя сокращать слова как попало. Недописанные слова и фразы через какое- то время теряют смысл, забываются, их значение может исказиться.

Для сокращения записи необходимо помнить несколько правил:

В письменной речи наибольшее количество информации приходится на первые буквы слов, поэтому при сокращении прилагательных и причастий можно сохранять 3-4 буквы и окончания. Например: положительный – полж-ный.

Окончания слов в русском языке играют большую роль, поэтому нельзя сокращать те окончания, которые обозначают признаки предметных отношений.

Можно при записи пропускать гласные, поскольку в русском языке смысловая нагрузка ложится на согласные, а гласные выполняют формообразующую функцию. Например: журналист – жрнлст.

Термины, новые слова и понятия записывать полностью. Например: Спектральным анализом наз-ют мет-д исслд-ния химсчк-го сост-ва раз-ных вещ-в по их спектрам испск-ия и поглщ-ия.

Использовать общепринятые сокращения слов и аббревиатур. Например: абсолютный – абс., автономный – авт.

Использовать знаки, получившие название кванторов, которые применяют в конспектах для сокращенной записи. Отработать свою, понятную через любое время систему сокращений.

ПАМЯТКА СТУДЕНТУ

работа с учебной литературой

При чтении не пропускайте ни одного слова, которое Вам непонятно.

Если перестали понимать смысл текста, то вернитесь назад до того места, где начали затрудняться. Причиной непонимания бывают, как правило, иностранные слова, термины. В таком случае обращайтесь к словарям.

Составление терминологического словаря, работа над основными понятиями также поможет в освоении материала.

Научитесь самостоятельно приобретать знания, работать с книгой, со средствами получения и обработки информации.

Научитесь пользоваться словарями, делать выписки, составлять текстовые таблицы, графики, логические схемы.

Особое внимание обратите на развитие интеллектуальных умений и навыков, умение самостоятельно выявлять причины событий, составлять сводные таблицы.

Научитесь анализировать, сравнивать, обобщать, доказывать на основе нескольких источников.

Научитесь вычленять главное, проблему, выдвигать гипотезу.

Добейтесь чтения со скоростью не менее 150 слов в минуту, при этом сразу выделяйте главное и таким образом кратко конспектируйте.

Изучаемый материал надо воспринимать не мозаично (тогда всё главное), а целостно, то есть вести логическую проработку материала по ходу чтения и при этом составлять логические цепочки (схемы).

Больше работайте с карандашом в руке, делайте записи, схемы и т.д. Это способствует лучшему усвоению, запоминанию.

ПРАВИЛА САМОСТОЯТЕЛЬНОЙ РАБОТЫ С УЧЕБНОЙ ЛИТЕРАТУРОЙ

Составить перечень книг, с которыми Вам следует познакомиться; «не старайтесь запомнить всё, что вам в ближайшее время не понадобится, – запомните только, где это можно отыскать».

Сам такой перечень должен быть систематизированным (что необходимо для семинаров, что для экзаменов, что пригодится для написания курсовых и дипломных работ, а что Вас интересует за рамками официальной учебной деятельности, то есть что может расширить Вашу общую культуру...).

Обязательно выписывать все выходные данные по каждой книге (при написании курсовых и дипломных работ это позволит очень сэкономить время).

Разобраться для себя, какие книги (или какие главы книг) следует прочитать более внимательно, а какие – просто просмотреть.

Естественно, все прочитанные книги, учебники и статьи следует конспектировать, но это не означает, что надо конспектировать «все подряд»: можно выписывать кратко основные идеи автора и иногда приводить наиболее яркие и показательные цитаты (с указанием страниц).

Если Вы раньше мало работали с научной литературой, то следует выработать в себе способность «воспринимать» сложные тексты; для этого лучший приём – научиться «читать медленно», когда Вам понятно каждое прочитанное слово (а если слово незнакомое, то либо с помощью словаря, либо с помощью преподавателя обязательно его узнать), и это может занять немалое время (у кого-то – до нескольких недель и даже месяцев); опыт показывает, что после этого студент каким-то «чудом» начинает буквально заглатывать книги и чуть ли не видеть «сквозь обложку», стоящая это работа или нет...

Чтение научного текста является частью познавательной деятельности. Её цель – извлечение из текста необходимой информации. От того на сколько осознанна читающим собственная внутренняя установка при обращении к печатному слову (найти нужные сведения, усвоить информацию полностью или частично, критически проанализировать материал и т.п.) во многом зависит эффективность осуществляемого действия.

9.3. Методические рекомендации по написанию Доклада

Доклад-сообщение – это устное выступление на заданную тему. Время доклада 5-7 минут.

Цели доклада-сообщения: Научиться убедительно и кратко излагать свои мысли в устной форме. (Эффективно продавать свой интеллектуальный продукт). Донести информацию до слушателя, установить контакт с аудиторией и получить обратную связь.

План и содержание доклада-сообщения. Важно при подготовке доклада учитывать три его фазы: мотивацию, убеждение, побуждение. В первой фазе доклада рекомендуется использовать: риторические вопросы; актуальные события; оптический или акустический эффект; неожиданное для слушателей начало доклада.

Как правило, используется один из перечисленных приёмов. Главная цель фазы открытия (мотивации) – привлечь внимание слушателей к докладчику, поэтому длительность её минимальна.

При написании доклада по заданной теме обучающийся составляет план, подбирает основные источники. В процессе работы с источниками систематизирует полученные сведения, делает выводы и обобщения.

Ядром хорошего доклада является информация. Она должна быть новой и понятной. Важно в процессе доклада не только сообщить информацию, но и убедить слушателей в правильности своей точки зрения.

Доклад – продукт самостоятельной работы студента, представляющий собой публичное выступление по представлению полученных результатов решения определенной учебно-практической, учебно-исследовательской или научной темы. Средство контроля, важное для формирования универсальных компетенций обучающегося, при развитии навыков

самостоятельного творческого мышления и изложения собственных умозаключений на основе изученного или прочитанного материала.

Изложение доклада как целостного авторского текста определяет критерии его оценки: новизна текста; обоснованность выбора источника; степень раскрытия сущности вопроса; соблюдение требований к докладу, соблюдение регламента времени.

АВТОНОМНАЯ НЕКОММЕРЧЕСКАЯ ОРГАНИЗАЦИЯ ВЫСШЕГО ОБРАЗОВАНИЯ
«ВЫСШАЯ ШКОЛА СЦЕНИЧЕСКИХ ИСКУССТВ»

Факультет ТЕАТРОВЕДЕНИЯ И ТЕАТРАЛЬНЫХ ТЕХНОЛОГИЙ

УТВЕРЖДАЮ

Ректор Райкин К.А.

«02» июня 2025 г.

РАБОЧАЯ ПРОГРАММА ДИСЦИПЛИНЫ *(МОДУЛЯ)*

ЭЛЕКТИВНЫЕ КУРСЫ ПО ФИЗИЧЕСКОЙ КУЛЬТУРЕ И СПОРТУ (ФЕХТОВАНИЕ, СПОРТИВНЫЙ ТАНЕЦ)

Основная профессиональная образовательная программа
высшего образования – программа бакалавриата по направлению подготовки
52.03.04 ТЕХНОЛОГИЯ ХУДОЖЕСТВЕННОГО ОФОРМЛЕНИЯ СПЕКТАКЛЯ

Направленность (профиль):
СЦЕНИЧЕСКОЕ ОФОРМЛЕНИЕ СПЕКТАКЛЯ
(ХУДОЖНИК-ТЕХНОЛОГ СЦЕНЫ)

Квалификация выпускника
БАКАЛАВР

Москва
2025

Содержание

1. Цель и задачи освоения дисциплины (модуля)

2. Перечень планируемых результатов обучения по дисциплине (модулю), соотнесенных с индикаторами достижения компетенций, обеспечивающие достижение результатов освоения образовательной программы.

3. Место дисциплины в структуре образовательной программы

4. Объем дисциплины (модуля) в зачетных единицах с указанием количества академических часов, выделенных на контактную работу обучающихся с преподавателем (по видам учебных занятий) и на самостоятельную работу обучающихся

5. Содержание дисциплины (модуля), структурированное по темам, разделам с указанием количества академических часов и видов учебных занятий

5.1. Содержание разделов, тем дисциплины (модуля)

5.2. Содержание семинарских/практических занятий

5.3. Самостоятельная работа обучающихся по освоению дисциплины (модуля)

6. Учебно-методическое и информационное обеспечение дисциплины

6.1. Электронный образовательный ресурс

6.2. Перечень основной и дополнительной литературы, необходимой для освоения дисциплины

6.3. Перечень ресурсов информационно-телекоммуникационной сети «Интернет», используемых при освоении дисциплины

7. Описание материально-технической базы, необходимой для осуществления образовательного процесса по дисциплине

7.1. Перечень программного обеспечения

7.2. Материально-техническое обеспечение

8. ФОНД ОЦЕНОЧНЫХ СРЕДСТВ ДЛЯ ПРОВЕДЕНИЯ ПРОМЕЖУТОЧНОЙ АТТЕСТАЦИИ И ТЕКУЩЕГО КОНТРОЛЯ УСПЕВАЕМОСТИ ПО ДИСЦИПЛИНЕ (МОДУЛЮ)

8.1. Текущий контроль успеваемости

8.2. Промежуточная аттестация

9. МЕТОДИЧЕСКИЕ МАТЕРИАЛЫ

Рабочая программа дисциплины:
«Элективные курсы по физической культуре и спорту»

Рабочая программа дисциплины разработана в соответствии с требованиями Федерального государственного образовательного стандарта высшего образования – бакалавриат по направлению подготовки 52.03.05 Театроведение, утвержденным приказом Министерства образования и науки Российской Федерации от 16.11.2017 г. № 1124.

Организация-разработчик: АНО «Высшая школа сценических искусств»

1. Цель и задачи освоения дисциплины (модуля)

Целью физического воспитания студентов является формирование физической культуры личности и способности направленного использования разнообразных средств физической культуры, спорта и туризма для сохранения и укрепления здоровья, психофизической подготовки и самоподготовки к будущей жизни и профессиональной деятельности

Задачи освоения дисциплины: понимание социальной значимости физической культуры и её роли в развитии личности и подготовке к профессиональной деятельности; знание биологических, психолого-педагогических и практических основ физической культуры и здорового образа жизни; формирование мотивационно-ценностного отношения к физической культуре, установки на здоровый стиль жизни, физическое совершенствование и самовоспитание привычки к регулярным занятиям физическими упражнениями и спортом; овладение системой практических умений и навыков, обеспечивающих сохранение и укрепление здоровья, психическое благополучие, развитие и совершенствование психофизических способностей, качеств и свойств личности, самоопределение в физической культуре и спорте; приобретение личного опыта повышения двигательных и функциональных возможностей, обеспечение общей и профессионально-прикладной физической подготовленности к будущей профессии и быту; создание основы для творческого и методически обоснованного использования физкультурно-спортивной деятельности в целях последующих жизненных и профессиональных достижений

2. Перечень планируемых результатов обучения по дисциплине (модулю), соотнесенных с индикаторами достижения компетенций, обеспечивающие достижение результатов освоения образовательной программы.

Компетенция	Индикатор достижения компетенции (ИД)	Планируемый результат обучения по дисциплине, соотнесенный с ИД
УК-7 Способен поддерживать должный уровень физической подготовленности для обеспечения полноценной социальной и профессиональной деятельности	**УК-7.1.** Выбирает здоровье сберегающие технологии для поддержания здорового образа жизни с учетом физиологических особенностей организма **УК-7.2.** Планирует свое рабочее и свободное время для оптимального сочетания физической и умственной нагрузки и обеспечения работоспособности **УК-7.3.** Соблюдает и пропагандирует нормы здорового образа жизни в различных жизненных ситуациях и в профессиональной деятельности занятий физической культурой.	**Знать:** основные средства и методы контроля и оценки физического развития и физической подготовленности; профилактики профессиональных заболеваний и вредных привычек **Уметь:** выбирать здоровьесберегающие технологии для поддержания здорового образа жизни с учетом физиологических особенностей организма; планировать свое рабочее и свободное время для оптимального сочетания физической и умственной нагрузки и обеспечения работоспособности; подбирать и применять методы и средства физической культуры для совершенствования основных физических качеств **Владеть:** средствами и методами укрепления индивидуального здоровья, физического самосовершенствования

3. Место дисциплины в структуре образовательной программы

Дисциплина *(модуль)* «Элективные курсы по физической культуре и спорту» относится к части, формируемой участниками образовательных отношений, Блока 1 «Дисциплины (модули)» образовательной программы.

4. Объем дисциплины (модуля) в зачетных единицах с указанием количества академических часов, выделенных на контактную работу обучающихся с преподавателем (по видам учебных занятий) и на самостоятельную работу обучающихся

Вид учебной работы	Трудоемкость								
	з.е.	час.	по семестрам, час.						
			1	2	3	4	5	6	7
Общая трудоемкость по учебному плану		**328**		**60**	**60**	**60**	**60**	**88**	

Лекции (Л)					2			2		
Практические занятия (Пр)			154		16	32	36	30	36	
Контроль самостоятельной работы (КСР)										
Самостоятельная работа (СРС)			154		38	24	20	24	48	
Промежуточная аттестации	Экзамен									
	Зачет/зачет с оценкой		**20**		4	4	4	4	4	

5. Содержание дисциплины (модуля), структурированное по темам, разделам с указанием количества академических часов и видов учебных занятий

№ п/п	Наименование раздела, темы	Количество академических часов – всего	из них					Формируемые компетенции
			Лекции	Практические	Контроль СРС	Самостоятельная работа	Консультации	
1	ФЕХТОВАНИЕ / СПОРТИВНЫЙ ТАНЕЦ	308		154		154		УК-7
Подготовка к зачету/экзамену		**20**				**20**		УК-7
Итого объём часов дисциплины		**328**		**154**		**174**		

5.1. Содержание разделов, тем дисциплины (модуля)

ФЕХТОВАНИЕ

Тема 1. Введение в предмет.

Контрольное задание. Введение в предмет.

Сценическое фехтование и его отличие от других видов (фехтование утилитарное, классическое, спортивное).

Основные разновидности холодного оружия: меч, шпага колющая, колюще-рубящая шпага, сабля, японский меч, другие восточные аналоги европейского оружия, тренировочные эквиваленты.

Фехтовальный поединок как высшая точка реализации сценического конфликта противодействующих персонажей.

Техника безопасности на занятиях по сценическому фехтованию: требования к помещению, к одежде и экипировке, правила обращения с оружием.

Тема 2. Ориентировочная основа действия любым видом холодного оружия на примере колющей шпаги по французской классической школе фехтования.

Контрольное задание. Анатомия оружия.

Эфес: защитная гарда, рукоять, поперечник, противовес – гайка.

Клинок: сильная, средняя и слабая часть, острие.

Баланс, точка перкуссии, другие физические параметры оружия.

Контрольное задание. Универсальный хват оружия.

Основные пальцы и пальцы-помощники, свободная игра пальцами.

Опорные точки в кисти при удержании оружия.

Направляющая функция указательного пальца.

Контрольное задание. Основные положения.

Строевое положение.

Боевое (основная боевая стойка).

Промежуточное («показ укола»).

Положение наблюдающего.

Контрольное задание. Биомеханическая модель построения движения при входе в стойку и при перемещении.

Экономичность. Механическая производительность. Точность. Комфортабельность. Эстетичность. Безопасность.

Контрольное задание. Управление инерциями при перемещении.

Ведущий сегмент тела при перемещении.

Последовательное включение в движение всех задействованных сегментов тела.

Принцип рекуперации.

Левая рука как основной элемент управления инерциями.

Контрольное задание. «Игра» оружием).

Простейшие вращения.

Внутренний и внешний мулинеты.

Простейшие переброски в одной руке, из руки в руку.

«Игра» концом шпаги.

Контрольное задание. Цель и векторы направления при перемещениях.

Объект внимания.

Линия атаки – боевая линия.

10 основных направлений.

Контрольное задание. Основные способы перемещения.

Простые шаги, двойные (скрестные) шаги (вперед, назад, вправо, влево).

Скачок назад, подскок вперед.

Смена стойки (вперед, назад, вправо, влево).

Поворот назад («противник сзади»).

Комбинирование способов перемещения.

Контрольное задание. Салюты и другие этикетно-ритуальные действия.

Обыкновенные салютации.

Приветственный салют – обнажение шпаги.

Финальный салют – вкладывание шпаги.

Мюр – большой классический салют.

Упражнения в парах.

Дистанции: кор-а-кор, ближняя, средняя, дальняя, вне дистанции. Понятие идеальной дистанции.

Фехтовальная линия: внутренняя, внешняя, верхняя, нижняя. Периферические линии.

Позиции кисти руки и соединения: понятие супинации и пронации; основные нижние соединения (2,7); основные верхние соединения (3,4); остальные номерные позиции и соединения.

Смена соединений: перевод – переносом; на месте – при перемещении; две и более смены подряд.

Уколы: секторы поражения, точка нанесения укола, финт укола. Укол в руку, в ногу, в корпус. Укол в маску. Укол прямой и под углом. Укол назад.

Защиты: номерные защиты (1, 2, 3, 4, 5, 6, 7, 8, 9). Особенности исторической нумерации. Три уровня каждой защиты. Конкретные и обобщающие. Истинные и ложные. Защиты такта и оппозиции. Комбинации защит, исполняемых через промежуточное положение.

Атака: основная; простая (ответ, контратака, ремиз, нападение с прямой рукой). Атаки сложные и комбинированные. Атаки с действием на оружие (батман, контрбатман, захваты, завязывания, скольжения, нажимы). Финт. Обман. Повторная атака с продвижением, с отходом. Выпад, возврат из выпада. Укол с поворотом вперед как способ отработки верного выпада.

Уклонения и останавливающие движения: прямо, влево, вправо, по диагонали; в верхнем, в нижнем, в среднем уровнях; без упора и с упором на левую руку; с останавливающими уколами.

Обезоруживание и защиты левой рукой.

Тема 3. Фехтовальный отрывок.

Контрольное задание.

Понятие фехтовального движения, фехтовального действия, фехтовальной фразы, фехтовального этюда.

Структура сценического движения в фехтовальном отрывке: объект внимания, логика, последовательность, целесообразность, качество и количество необходимых движений и действий, скорость и выразительность, понятие формы.

Сценический образ и природа фехтовального конфликта, жанровые, стилевые, индивидуальные особенности боя на холодном оружии.

Ритмическая и звуковая составляющие.

Последовательное связывание элементов сценического фехтования.

Наиболее типичные ситуации и последовательность действий.

Технология присвоения заданной композиции.

Изучение обязательной композиции на колющей шпаге.

Тема 4. Ориентировочная основа действия колюще-рубящей шпагой по итальянской школе утилитарного фехтования.

Контрольное задание. Анатомия оружия.

Эфес: защитная гарда, рукоять, поперечник, противовес – гайка.

Клинок: сильная, средняя и слабая часть, острие.

Истинное и ложное лезвие.

Общий центр баланса оружия, центр перкуссии, точка приложения удара.

Контрольное задание. Универсальный хват. Разновидности стоек итальянской школы.

Универсальный хват.

Стойки 1, 2, 3, 4 и их вариации.

Стойка и противостойка.

Контрольное задание. Удары.

Замах и исполнение ударов от плеча, от локтя, от кисти.

Траектория и амплитуда удара.

Точки приложения ударов: голова, плечи, живот, бедра, колено, кисть, предплечье.

Направления ударов: горизонтальное, вертикальное, диагональное, нисходящее, восходящее.

Секущий удар острием. Отмахи.

Контрольное задание. Защиты.

Адаптация «рапирных» защит от укола к отражению удара шпагой.

Контрольное задание. Атаки.

Смена соединения как начало атаки.

Построение атаки из нескольких ударов по нисходящей линии («фундаментальная атака»).

Контроль острия шпаги и самого клинка при атаке.

Роль периферических линий в атаке.

Контрольное задание.

Перенос навыков колющей шпаги на колюще-рубящую.

Особенности национальных школ колюще-рубящего оружия.

Тема 5. Этюды и свободный бой.

Практические занятия.

Свободный бой с соблюдением правил сценической импровизации.

Этюды на заданную тему или заданный ритмический рисунок.

Этюды на произвольную тему с одним или более обязательными элементами.

Понятие и техника свободного боя с применением всех элементов и правил сценической импровизации, основы тактики фехтовального боя.

Техника боя с вооруженной левой рукой: кинжал для левой руки, вторая шпага.

Техника боя с использованием вспомогательных и подручных средств: предметы костюма (шляпа, плащ), бытовые предметы и аксессуары, мебель.

Техника и технология боя с двумя и более партнерами и особенности построения массовых батальных сцен.

Особенности работы с двумя и более партнерами в подорванном пространстве сцены, с применением предметов интерьера и быта, на открытой площадке, в различных погодных условиях. Массовый бой.

Тема 6. Ориентировочная основа действия саблей.
Контрольное задание. Анатомия оружия.
Эфес: защитная гарда, рукоять, противовес – гайка.
Клинок: сильная, средняя и слабая часть, острие.
Истинное и ложное лезвие.
Общий центр баланса оружия, центр перкуссии, точка приложения удара.

Практические занятия.
Универсальный хват и хват с большим пальцем на стороне обуха.
Основные положения.
Салюты.
Удары. Сложные мулинеты. Отпускание при ударе.
Особенности сабельных защит и разновидности нумерации. Отбивы.
Особенности боя с ограниченным передвижением. Бой с преимущественным перемещением в стороны, по кругу.
Особенности национальных школ сабельного фехтования.

Тема 7. Ознакомительные курсы.
Контрольное задание. Испанская рапира.
Контрольное задание. Японский меч.

Тема 8. Этикетные и стилевые особенности обращения с оружием и способы ношения оружия.
Контрольное задание.

Тема 9. Слово в фехтовальном отрывке.
Контрольное задание.

Тема 10. Работа на исторических репликах холодного оружия.
Контрольное задание. Анатомия оружия.
Контрольное задание. Основные положения.

СПОРТИВНЫЙ ТАНЕЦ

Раздел 1: Основы спортивного танца

Тема 1: История возникновения и развития спортивного танца
Обзор истории становления спортивного танца как вида спорта, влияние танцевальных традиций разных стран, ключевые фигуры и события в развитии этого направления.
Тема 2: Основные стили и направления спортивного танца
Изучение различных стилей и направлений спортивного танца (латиноамериканские танцы, европейские бальные танцы), их особенности, характерные движения и музыка.
Тема 3: Техника исполнения базовых элементов
Освоение основных технических приемов и движений, используемых в спортивном танце, таких как шаги, повороты, поддержки и т.п.
Тема 4: Музыкальное сопровождение и ритм
Роль музыки в спортивном танце, основы ритмики, синхронизация движений с музыкальным сопровождением, выбор подходящей музыки для различных стилей танца.
Тема 5: Физическая подготовка танцора
Развитие физической выносливости, силы, гибкости и координации у спортсменов-танцоров, специальные упражнения и тренировки.
Тема 6: Психологическая подготовка к соревнованиям
Методы психологической подготовки, работа над уверенностью, стрессоустойчивостью и концентрацией перед выступлениями.
Тема 7: Костюмы и аксессуары в спортивном танце

Требования к костюмам и аксессуарам для выступлений, их роль в создании образа и соответствия стилю танца.

Тема 8: Правила соревнований и судейство

Ознакомление с правилами проведения соревнований по спортивному танцу, критерии оценки участников судьями, системы баллов и штрафы.

Раздел 2: Продвинутые аспекты спортивного танца

Тема 1: Совершенствование техники сложных элементов

Углубленное изучение и отработка сложных технических элементов, включая акробатические трюки, сложные поддержки и вращения.

Тема 2: Постановка хореографических композиций

Принципы создания хореографии для спортивных танцев, использование музыкальных акцентов, создание выразительных и запоминающихся номеров.

Тема 3: Работа в паре и взаимодействие партнеров

Особенности работы в дуэте, развитие взаимопонимания между партнерами, распределение ролей и ответственности в процессе тренировок и выступлений.

Тема 4: Эмоциональная выразительность и артистизм

Развитие способности передавать эмоции через танец, актерское мастерство и умение привлекать внимание зрителей.

Тема 5: Современные тенденции в спортивном танце

Анализ современных тенденций и новшеств в мире спортивного танца, новые стили и подходы, популярные тренды среди ведущих танцоров.

Тема 6: Организация и проведение танцевальных мероприятий

Планирование и организация танцевальных турниров и шоу-программ, участие в подготовке и проведении мероприятий различного уровня.

Тема 7: Международные турниры и чемпионаты

Информация о крупнейших международных турнирах и чемпионатах по спортивному танцу, требования к участникам, условия участия и достижения российских танцоров.

Тема 8: Профессиональный рост и карьера в спортивном танце

Возможности карьерного роста в сфере спортивного танца, пути развития профессиональных навыков, тренерская деятельность, участие в жюри и судействе.

Тема 9: Этикет и культура поведения в спортивном танце

Нормы этикета и правила поведения на тренировках, соревнованиях и вне сцены, уважение к соперникам и судьям, поддержание положительного имиджа спортсмена.

5.2. Содержание практических занятий

ФЕХТОВАНИЕ

Занятие №1

Построение — в одну шеренгу. Расстояние между студентами — не меньше полуметра. Строиться по росту не обязательно.

По команде «Становись!» сделать полповорота влево, правая нога приподнимается и приставляется к середине стопы под прямым углом.

По команде «К бою!» — боевая стойка. Руки держать на поясе. Выполнить команду несколько раз.

«К бою!». Изучать технику движений: шаг вперед и шаг назад.

«К бою!». Осваивать технику передвижений: двойной шаг вперед и двойной шаг назад. Тренировать исполнение выученных передвижений.

Учить технику передвижения скачок назад. Командовать: «К бою, шаг вперед, скачок назад, двойной шаг вперед, скачок назад, скачок назад, постучать, вольно!».

Объяснить, что в манере XVII столетия, если бой происходил на колюще-рубящих шпагах, то левую руку держали поднятой выше плеча (показать положение). Построение «К бою!», но уже с поднятой левой рукой. Тренировать исполнение пройденных передвижений. Правую руку пока следует держать на поясе.

Учить технику выпада. При выполнении выпада левая рука отбрасывается вниз назад, вдоль туловища, ребром ладони к бедру, пальцы вытянуты. Уходя с выпада, вернуть руку в исходное положение (левая рука помогает возвращению в боевую стойку, поэтому подъем руки должен быть активным). Командовать: «К бою, шаг вперед, шаг вперед, сделать выпад — але! (поправить ошибки). Вернуться в стойку». Отрабатывать выполнение выпада.

Осваивать технику полной боевой стойки. Правильно поставить правую руку в боевое положение (ладонь вверх, пальцы вытянуты, локоть несколько согнут, кисть на уровне груди), левая рука поднята вверх, ноги — в положении боевой стойки. Объяснить, что положение боевой стойки XVII столетия — классическое в фехтовании. С этого момента по команде «К бою!» или «Закройсь!» следует принимать это положение.

Командовать: «К бою, шаг вперед, двойной шаг вперед, скачок назад, вольно!». Объяснить, что при выполнении выпада правая рука должна быть вытянута раньше, чем ноги перейдут к самому выпаду. По команде «Покажи укол!» вытянуть руку и по команде «Коли!» сделать выпад.

«К бою, покажи укол, закройсь, шаг вперед, двойной шаг вперед, покажи укол, закройсь, шаг назад, двойной шаг назад, покажи укол, закройсь, постучи, вольно!». Повторить эти упражнения несколько раз (порядок элементов надо менять).

Занятие №2

Построение — в одну шеренгу. Повторить весь практический материал первого урока сначала без оружия, затем предложить взять в руки шпагу, рапиру или эспадрон. Объяснить, что любой вид спортивного оружия для них, будущих актеров, заменяет средневековую шпагу, саблю, меч, ятаган и т. п. В зависимости от оружия меняется манера его держать. Несомненно, что, владея классической техникой, актер легко перейдет на технику любого другого вида холодного оружия.

1.Учить студентов верной манере держать шпагу. Проверить каждого из занимающихся, построив их в шеренгу, предложить взять шпагу левой рукой за железо (клинок), острие направлено концом назад вниз. Все виды холодного оружия носили обязательно в ножнах-футлярах, и возникшая в театрах традиция носить оружие «голым», без ножен, совершенно безграмотна. Ножны были приделаны к портупее, которая надевалась через плечо («наплечная». Так носили ее гражданские лица).

Объяснить, что холодное оружие состоит из клинка и эфеса. После объяснения приступить к выполнению практической части урока.

2.Командовать: «За шпаги, вынимай шпагу!». Учить технике действия «Убери шпагу в ножны!».

3.В стойке и передвижениях надо быть элегантным. Командовать: «К бою, шаг вперед, шаг вперед, покажи укол в грудь — коли, закройсь, скачок назад, постучи, вольно!».

4.Командовать: «К бою, шаг вперед, шаг вперед, шаг назад, шаг назад, покажи укол — коли, закройсь, вольно». Отрабатывать эти и подобные комбинации.

5.Для того чтобы убрать шпагу в ножны из положения боевой стойки, следует сделать специальное действие, называемое «Сбор!», состоящее из двух движений: подъема выпрямленной правой руки наклонно вверх с опусканием, в то же время левой руки вниз в сторону.

Затем, оставив руки в этом положении, выполнить второе движение — подставить правую ногу перпендикулярно к левой, выпрямляя колени. Далее выполнять вкладывание шпаги в ножны по команде «Убери шпагу!». Тренировать эти действия.

Учить технике выполнения приветствия. (В спортивном фехтовании это соответствует термину «салют».)

Командовать: «К бою!» и далее тренировать в самых различных комбинациях пройденный материал в передвижениях с выпадом.

Начинать последнее упражнение следует из положения «смирно» и далее — «За шпаги, вынимай, к бою!» (тренаж в передвижениях и выпаде), «Соберись, приветствуй, убери шпагу в ножны!». Это упражнение подводит итог всей пройденной технике.

Занятие №3

Учить технике боевого действия «Голову — руби!», сначала без выпада, затем с выпадом. Объяснить технику безопасности. Учить останавливать оружие в 10-15 см над головой воображаемого партнера. После освоения техники этого удара пояснить, что голову защищает пятая защита. Командовать: «К бою, голову — руби, пятой закройсь, вольно!».

После того как студенты выполнили «удар по голове» и их воображаемый партнер взял пятую защиту, пусть он ответно ударит по голове. Такие действия будут называться ответными. Почти все сценические удары и уколы надо делать с выпадом, а защиты брать — с возвращением в боевую стойку.

Командовать: «К бою, шаг вперед, голову — руби, к бою, двойной шаг вперед, голову — руби, пятой закройсь, скачок назад, показать укол в колено — коли, закройсь, постучи, соберись, приветствуй, убери шпагу в ножны!». Тренировать комбинации подобного типа.

Перестроить занимающихся в две шеренги, друг против друга. Для удобства ведения урока шеренга, стоящая справа от преподавателя — противник, слева — моя. Командовать: «Все — за шпаги, вынимай, к бою, вольно», объяснив, что такое боевая линия противников и какие бывают дистанции.

Короткая дистанция — когда до противника можно достать концом шпаги, вытягивая правую руку, то есть без выпада.

Средняя дистанция — для того чтобы поразить противника, надо не только вытянуть руку, но и сделать выпад.

Длинная дистанция — это расстояние, при котором, чтобы нанести укол, надо сделать один шаг вперед плюс выпад. Если же расстояние столь велико, что до выпада надо сделать больше, чем один шаг, то такое расстояние в фехтовании не считается дистанцией.

В сценическом бою задействованы все три дистанции, но основной является средняя, ее называют иногда нормальной. Сценический бой начинается, как правило, из средней дистанции. На уроке по команде «К бою!», если педагог не указывает, что дистанция должна быть короткой (или длинной), следует вставать на среднюю дистанцию.

Если встать в положение боевой стойки друг перед другом на такое расстояние, при котором шпаги будут соприкасаться в первой трети клинка, то это и будет ***средняя*** *дистанция. Если же будут соприкасаться самые кончики шпаг, дистанция будет* ***длинной,*** *а если посредине клинков (или по третьей трети) — то* ***короткой.*** *Короткая дистанция опасна, а из дальней нельзя выполнить сложную боевую комбинацию.*

Командовать: «На средней дистанции — к бою, проверить, вольно; все — три шага назад, все — к бою!». Проверить дистанцию. Поправить. Выполнить несколько раз. Объяснить, что за дистанцию всегда отвечает отступающий или обороняющийся в данный момент партнер. Если педагог будет командовать: «Шаг вперед» моей шеренге, то противник на такое же расстояние передвинется назад.

Командовать: «Моя — шаг вперед, шаг вперед!»; «Противник— двойной шаг вперед, шаг вперед!»; «Моя — двойной шаг вперед!»; «Все — скачок назад!». Указать ошибки, тренировать комбинации подобного типа, давая разнообразные задания для передвижений (командовать движение назад нельзя!).

Техника исполнения удара по голове и пятой защиты будет повторяться. Напомнить о технике безопасности при выполнении этого приема. Далее командовать: «К бою!», «Моя — голову, противник — пятой закройсь, моя — руби!», «Оба — к бою!», «Вольно!». Задание выполнить несколько раз, в обе стороны, поправляя ошибки. Объяснить, что если защита будет браться в момент, когда противник выполняет замах, то рубить будет бессмысленно.

Это наиболее распространенная ошибка в сценическом фехтовании. Из чувства безопасности обороняющийся боец торопится взять защиту, и бой теряет «правду жизни». Надо защититься в момент, когда наносится сам удар, а замах — это только предупреждение. Тренировать действия нападения и защиты.

Дать следующую простейшую комбинацию:

«Моя»	*«Противник»*
1. Шаг вперед.	1. Шаг назад.
2. Шаг вперед.	2. Шаг назад.
3. Голову — руби.	3. Пятой — закройсь.
Оба — «К бою!»	

Повторить эту комбинацию (всего 4 раза). Какова бы ни была впредь комбинация по сложности, она должна запоминаться с четы-рехразового повторения. В первом исполнении педагог подает все команды, при втором — только нападающему, при третьем — напоминает только об ударе, при четвертом, как правило, напоминаний уже не требуется. Нужен только словесный подсчет: «и — раз», «и — два» и т. д.

Это может быть стук, хлопок или сопровождение на рояле. После того как выполнена эта часть урока, комбинацию надо поменять так, *чтобы нападал противник. Далее предложить* слитное выполнение: сначала начинает «моя», а после завершения в положении «К бою!» сразу же начинает противник. Выполнить 3-4 раза. Затем следует приступить к тренингу со сменой партнеров.

Для этого крайний левый участник одной шеренги переходит на ее правый край, а остальные в этой шеренге передвигаются на одного партнера влево. С новым партнером комбинация выполняется только один раз. Это тренирует скорость приспособления к партнеру (воспитание ловкости).

Только в случае, если в группе много ошибок, можно упражнение выполнить повторно. После того как студенты вернутся к своему партнеру, начинается вторая часть тренинга — убыстрение темпа исполнения. Надо довести упражнение до такой скорости, при которой техника не потеряла бы точности в выполнении и была бы безопасна для фехтующих. Ради высокого темпа качество техники в первом полугодии не может приноситься в жертву. Скорость, таким образом, ограничена.

Вторая комбинация на этом же уроке:

«Моя»	*«Противник»*
1. Шаг вперед.	1. Шаг назад.
2. Шаг вперед.	2. Шаг назад.
3. Двойной шаг назад.	3. Двойной шаг вперед.
4. Пятым — закройсь!	4. Голову — руби!
5. Голову — руби!	5. Пятым — закройсь!
6. Все — скачок назад, постучать, собраться, приветствовать, убрать шпагу в ножны.	

Эта комбинация разучивается по схеме первой и точно так же тренируется, то есть сначала выполняется смена партнеров, а затем убыстрение. В конце урока комбинация выполняется при построении в одну шеренгу. Командовать, наблюдая за правильностью техники исполнения. После парных упражнений она обязательно ухудшается. Задача этой части урока в том, чтобы вновь вернуться к качественному исполнению комбинации.

Командовать: «За шпаги, вынимай, к бою, шаг вперед, шаг назад, голову —руби, закройсь, двойной шаг вперед, двойной шаг назад, покажи укол в грудь — коли, закройсь, пятой закройсъ, к бою, скачок назад, постучи, соберись, приветствуй, убери шпагу в ножны!». Поправлять ошибки, повторять отдельные элементы.

Занятие №4

Повторить технику движений, пройденных в предыдущих уроках (группа построена в одну шеренгу).

Командовать: «Вперед левой — за шпаги!». Это движение достаточно агрессивно по отношению к партнеру (воображаемому). В нем — действие угрозы, вызов. Из этого движения вытекают три логических продолжения, а именно: отказ от вызова и боя, команда «Откажись!» или обнажение шпаги в положение «Вынимай!», или переход в положение «К бою!». Эти продолжения следует тренировать и в последующих действиях.

Командовать: «Вперед левой — за шпаги, откажись, вольно, вперед левой — за шпаги, вынимай, приветствуй, убери шпагу в ножны, вольно!».

«Вперед левой — за шпаги, к бою, шаг вперед, шаг назад, покажи укол — коли, скачок назад, постучи, соберись, вольно!».

«Вперед левой — за шпаги, вынимай, приветствуй, убери шпагу в ножны, вольно!».

«Вперед левой — за шпаги, к бою, голову — руби, пятой закройсь, скачок назад (это наиболее употребительная форма отступления), стучать, собраться, приветствовать, вольно!».

В момент конфликта, когда партнер угрожает оружием через прием «Вперед левой — за шпаги!», противник выполняет зеркальный прием «Назад левой — за шпаги!». Для разрешения конфликта, здесь те же три продолжения, что и после приема «Вперед левой — за шпагу». Их также надо тренировать.

Командовать: «Назад левой — за шпаги, откажись, вольно!». «Назад левой — за шпаги, вынимай, приветствуй, убери шпагу, вольно!».

«Назад левой — за шпаги, к бою, шаг вперед, двойной шаг вперед, голову — руби, пятой закройсь, к бою, двойной шаг вперед, постучи, вольно!».

Учить технике приема «Правый бок — руби». Рука при замахе должна быть параллельна полу и составлять прямую линию от локтя до острия, локоть направлен в грудь партнера. Направлять удар (так же как и при ударе по голове) большим пальцем правой руки. Командовать: «К бою, правый бок — руби, пятой закройсь, вольно!».

«Вперед левой — за шпаги, к бою, шаг вперед, голову — руби, пятой закройсь, правый бок — руби, скачок назад, постучи, вольно!». Сказать, что после пятой защиты возможно сразу же выполнить прием ответного нападения, что такие приемы носят общее название «Ответные атаки». Ответных атак много.

Следует учить защите от удара по правому боку. Это вторая защита, она же защищает от укола в бедро, колено и стопу. Учить технике второй защиты, командовать: «Вторым — закройсь!».

«Назад левой — за шпаги, к бою, правый бок — руби, пятой — закройсь, правый бок — руби, второй — закройсь, скачок назад, постучи, соберись, приветствуй, убери шпагу в ножны, вольно!».

«Вперед левой — за шпаги, откажись, назад левой — за шпаги, вынимай, приветствуй, к бою; шаг вперед, покажи укол, закройсь, покажи укол; закройсь, покажи укол — коли, второй — закройсь, правый бок — руби, скачок назад, голову — руби, пятой — закройсь, к бою; постучи, вольно!».

Далее тренировать в подобных же комбинациях до конца первого часа.

Второй час отводится на парные упражнения: такая структура построения занятий будет до конца семестра.

Комбинация

«Моя»	*«Противник»*
1. Вперед левой — за шпаги!	1. Вперед — левой, за шпаги!

Такой вариант может возникнуть, когда оба противника одновременно схватились за шпаги, двигаясь вперед.

2. Вперед левой — за шпагу (увидев, что противник тоже схватился за шпагу) — к бою!	2. Пауза, затем назад левой — за шпагу (увидев, что противник желает биться) — к бою!
3. Назад левой — за шпагу!	3. Назад левой — за шпагу!

Объяснить бессмыслицу этого варианта, при котором оба не хотят драться, но зачем-то хватаются за шпаги. Ведь оба отступают! Учить технике выполнения приема «Перемена соединений» в парном построении. Объяснить значение этого действия в подлинном бою. В сценическом бою оно обязательно сопровождает шаг или двойной шаг вперед.

Впредь при команде «Шаг или двойной шаг вперед!» делать перемену соединения. Перемены соединения — это один из приемов «психологической атаки» в нападении, так как они сопровождаются звуком по оружию. Тренировать технику.

Комбинация

«Моя»	*«Противник»*
1. Шаг вперед (с переменой).	1. Шаг назад.
2. Шаг вперед (с переменой).	2. Шаг назад.
3. В бедро — коли!	3. Второй — закройсь!
Оба — «К бою!»	
4. Шаг назад.	4. Шаг вперед (с переменой).
5. Шаг назад	5. Шаг вперед (с переменой).
6. Пятой — закройсь!	6. Голову — руби!
Оба — «К бою!»	

Эти комбинации надо тренировать так, чтобы партнеры выполнили оба варианта.

Занятие №5

Построение — в одну шеренгу.

1. Командовать: «За шпаги!», «Вынимай!», «Приветствуй!», «Убери шпаги!», «Вольно!».

«Вперед левой — за шпаги, вынимай, приветствуй, подай шпагу двумя руками, оставь себе, убери шпагу, вольно!».

«Назад левой — за шпаги, вынимай, приветствуй, к бою, шаг вперед, покажи укол в бедро — коли, закройсь, постучи, соберись, приветствуй, убери шпагу, вольно!».

Учить технике парадного способа постановки в боевую стойку, команда «Четыре — к бою!». Слово «четыре» подсказывает, что надо выполнить серию из четырех движений, чтобы встать в боевую стойку.

Командовать: «Три шага вперед, за шпаги — к бою, вольно!». «Отойти назад!», «Пять шагов вперед, за шпаги — к бою, вольно!». «Отойти назад!». Сделать все тоже, но быстрее, довести до пробежки.

Командовать: «Три шага вперед — к бою, шаг вперед, голову — руби, закройсь, скачок назад, вольно!».

Командовать: «Три шага вперед — к бою, шаг вперед, двойной шаг вперед, пятой — закройсь, покажи укол в грудь — коли, к бою, вольно!».

Командовать «К бою, правый бок — руби, второй — закройсь, к бою, правый бок — руби, к бою, скачок назад, вольно».

Учить технике первой защиты. Сначала из положения пятой защиты, затем из положения «К бою!». Учить технику нанесения удара по левому боку.

Командовать: «К бою, левый бок — руби, к бою, левый бок — руби, к бою, вольно!». «К бою, шаг вперед, правый бок — руби!» (защищающийся противник отвечает ударом по левому боку, это означает, что защищаться надо *первой защитой),* «Первой — закройсь, покажи укол в колено — коли, второй — закройсь, покажи укол в колено — коли, к бою, вольно!».

«К бою, двойной шаг вперед, голову — руби, пятой — закройсь, второй — закройсь, первой — закройсь, покажи укол в бедро — коли, к бою, вольно!».

Комбинация

«Моя»	*«Противник»*
I. К бою! Голову — руби!	1. К бою! Пятым — закройсь!
Оба — «К бою!»	
2. Четыре шага вперед с переменой соединения голову — руби! Оба —	2. Четыре шага назад, пятым — закройсь! «К бою!»
3. Четыре шага назад, пятым — закройсь!	3. Четыре шага вперед с переменой соединения голову — руби!
Оба - «К бою!»	
Отрабатывать эти простейшие комбинации нужно, обязательно меняя партнеров. В конце темп несколько убыстрять.	
4. Шаг назад.	4. Шаг вперед с переменой.
5. Шаг назад.	5. Шаг вперед (то же).
6. Второй — закройсь!	6. Правый бок — руби!
Оба - «К бою!»	
7. Шаг вперед с переменой.	7. Шаг назад.
8. Шаг вперед с переменой.	8. Шаг назад.
9. Левый бок — руби!	9. Первой — закройсь!
Оба- «К бою!»	

Тренировать эту комбинацию, меняя партнеров, затем делать то же, но начинать должна шеренга противника. Добиваться хорошей техники в исполнении приемов, напоминать, что это не боевые комбинации, а упражнения, задача которых — научить чувству пространства, ощущению темпа, общению с партнером и выполнению техники безопасности (за нее всегда отвечает нападающий).

Занятие №6

Построение — в одну шеренгу.

Командовать: «За шпаги — вынимай, приветствуй, четыре к бою, шаг вперед, покажи укол — коли, скачок назад, постучи, соберись, приветствуй, убери шпагу, вольно».

«Три шага вперед, вынуть шпаги, приветствуй, убери шпаги, вольно». «Три шага вперед — к бою, постучи, вольно».

3. Учить технике поворота кругом на месте (в положении «К бою!»). Учить технике шестой защиты.

4. «Три шага вперед, к бою; покажи укол — коли, закройсь, кругом, покажи укол — коли, кру-гом, скачок назад, вольно!». Учить технике: «Четыре шага вперед, остановиться, скачок назад — к бою!».

«Четыре шага вперед, скачок назад — к бою, шаг вперед, правый бок — руби, к бою, левый бок — руби, шестой — закройсь, показать укол — коли, к бою, кру-гом, скачок назад, постучи, соберись, приветствуй, убери шпагу, вольно!».

«Четыре шага вперед, скачок назад, к бою, кру-гом, голову — руби, пятой — закройсь, покажи укол в грудь — коли, первой — закройсь, второй — закройсь, шестой — закройсь, скачок назад, вольно!».

Повторить технику защит: пятой, шестой, второй, первой. Уточнить исполнение: повторить защиты с указанием, какие части тела они защищают.

Учить выполнять удар: «Кругом слева голову — руби!» (объяснить, когда выгодно исполнять такой удар). Учить технике этого удара сначала из положения второй защиты, потом из первой, затем из боевой стойки. (Круг должен быть выполнен через сгиб в локтевом суставе.) Следить за техникой безопасности.

«К бою, голову — руби (простой удар), первой — закройсь, круг слева голову — руби, закройсь, постучи, соберись, убери шпагу, вольно».

Комбинации	
первая	
«Моя»	*«Противник»*
1. Шаг вперед с переменой.	1. Шаг назад.
2. Шаг вперед с переменой.	2. Шаг назад.
3. Левый бок — руби!	3. Первой — закройсь!
Оба — «К бою!»	
4. Шаг назад.	4. Шаг вперед с переменой.
5. Шаг назад.	5. Шаг вперед с переменой.
6. Второй — закройсь!	6. Правый бок — руби!
Оба — «К бою!»	

Далее ту же композицию начинает противник, затем тренировать эти комбинации с разными партнерами. Повторять комбинацию слитно два раза подряд.

вторая

«Моя»	*«Противник»*
1. Шаг вперед с переменой.	1. Шаг назад.
2. Правый бок — руби!	2. Второй — закройсь!
Оба — «К бою!»	
3. Шаг назад.	3. Шаг вперед с переменой.
4. Шестой — закройсь!	4. Голову — руби!
Оба - «К бою!»	

Повторить эту комбинацию еще раз, но начинает противник. Последующее исполнение будет сложнее, так как между боевыми приемами партнеры не будут возвращаться в положение боевой стойки — поточное исполнение приемов характерно для боя на средневековой шпаге.

третья

«Моя»	*«Противник»*
1. Шаг назад.	1. Шаг вперед с переменой.
2. Шаг назад.	2. Шаг вперед с переменой.
3. Второй — закройсь!	3. В бедро — коли!
4. Кругом слева голову — руби!	4. Пятым — закройсь!
Оба — «К бою!»	

Тренировать эту комбинацию с тем, чтобы начинала моя шеренга.

четвертая

«Моя»	*«Противник»*

1. Второй — закройсь! 2. Кругом слева голову — руби! 3. Пятым — закройсь! 4. Показать укол в бедро — коли!	1. Правый бок — руби! 2. Пятым — закройсь! 3. Голову — руби! 4. Второй — закройсь!
Оба — «К бою!»	

Построить в одну шеренгу и повторить упражнения этого урока.

Занятие №7

Построение — в одну шеренгу.

«За шпаги, вынимай, приветствуй — к бою, шаг назад, покажи укол — коли, закройсь, постучи, соберись, приветствуй, убери шпагу, вольно!».

«Вперед левой за шпаги — вынимай, приветствуй, убери шпагу, вольно!».

«Вперед левой за шпаги — вынимай, приветствуй, подай шпагу двумя руками, оставь себе!». Освоить технику этого движения, объяснить, в каких случаях шпагу подавали двумя руками.

«Три шага вперед, вынуть шпаги, приветствовать, подать шпаги двумя руками, оставить себе, убрать в ножны!». Тренировать до свободного выполнения.

«Пять шагов вперед, вынуть шпагу, приветствовать, подать шпагу двумя руками, оставить ее себе, убрать в ножны, повернуться, уйти».

«Четыре шага вперед, остановка, скачок назад, за шпаги — к бою, шаг вперед, покажи укол в колено — коли, первой — закройсь, кругом слева голову — руби, пятой — закройсь, правый бок — руби, пятой — закройсь, левый бок — руби, к бою, вольно!».

Учить технике приема «пятой — закройсь, с кругом по левому боку — руби!».

Учить технике приема «шестой — закройсь, с кругом по правому боку — руби». Отрабатывать этот прием (вертикальная плоскость при нанесении удара — правильна, горизонтальная — ошибочна, так как такое исполнение удара опасно).

«К бою, голову — руби; пятой — закройсь, с кругом по левому боку — руби; шестой — закройсь, с кругом по правому боку — руби; второй — закройсь, с кругом по голове — руби; скачок назад, вольно!». Тренировать эту комбинацию.

10. Учить технике исполнения повторной атаки: «Голову — руби, повторно голову — руби, повторно голову — руби!». Объяснить, что повторные атаки применяются в случаях, когда партнер берет защиту и, не давая ответного удара или укола, отступает. В этом случае есть смысл не возвращаться в боевую стойку, а подтянуть левую ногу к правой и нанести с выпадом повторный удар или укол.

Комбинации

первая

«Моя»	*«Противник»*
1. Четыре шага вперед с переменами.	1. Четыре шага назад.
2. Четыре шага назад.	2. Четыре шага вперед с переменами.
Оба — «К бою!»	
3. Скачок назад, показать укол в грудь — коли, закройсь, постучи, вольно.	

Тренировать эту комбинацию.

вторая

Оба одновременно.

Голову — руби, скачок назад. Объяснить технику безопасности при исполнении этого опасного на вид приема. *Тренировать эту комбинацию.*

третья

Оба - «К бою!»	
1. Первой — закройсь!	1. С кругом по животу — руби!
2. С кругом голову — руби!	2. Шестой — закройсь!
3. Второй — закройсь!	3. С кругом по правому боку — руби!
4. В бедро — коли!	4. Скачок назад.
Оба - «К бою!»	

Сделать эту комбинацию снова, но начинает ее противник. Усложнить, прибавив новое окончание: бой начнет противник, в конце вместо скачка назад он берет вторую защиту и после

этого оба — «К бою!» и оба одновременно — «Голову — руби!». Затем оба выходят вперед левой ногой и захватывают левой рукой боевую руку партнера, далее проходят вперед правой ногой и разворачиваются друг к другу лицом.

После поворота «двойной шаг назад (руки разнять), стучать, вольно!». Эту комбинацию надо сначала полностью разучить, затем тренировать, меняя партнеров.

Построить группу в одну шеренгу. Повторить технику пройденных ранее приемов, добиваясь четкого исполнения.

Занятие №8

Построение — в одну шеренгу.

Командовать: «Становись, за шпаги, вынимай, приветствуй, убери шпаги, вольно!».

«Назад левой — за шпаги, вынимай, приветствуй, убери шпаги в ножны, вольно!».

«Вперед левой — за шпаги, вынимай, приветствуй, подай шпагу двумя руками, оставь себе, убери шпаги, вольно!».

«Три шага вперед, вынуть шпаги, четыре — к бою, скачок назад, в бедро — коли, закройсь, соберись, приветствуй, убери шпаги, вольно!».

«Четыре шага вперед, остановись — опасность, скачок назад, за шпаги — к бою, голову — руби, скачок назад, вольно!».

«Три шага вперед — к бою, вольно». «Пять шагов вперед — к бою, скачок назад, голову — руби, пятой — закройсь, к бою, кругом, скачок назад, вольно!».

«К бою, шаг вперед, голову — руби, пятым — закройсь, шестым — закройсь, второй — закройсь, первой — закройсь, с кругом голову — руби, к бою, вольно!».

«К бою, голову — руби, повторно голову — руби, повторно покажи укол в бедро — коли (при этой комбинации кисть надо повернуть ладонью вниз), повторно голову кругом слева — руби, закройсь, вольно!».

Учить технике защит от повторных атак.

Эти защиты характерны отступлениями в момент принятия положения защиты. Отступать можно простыми шагами, а можно и двойными. Можно отступать, убирая назад то правую, то левую ногу, то есть выполняя отдельные элементы двойного шага назад.

Преподаватель должен заранее указать, какой техникой учащиеся должны выполнять отход.

Командовать: «К бою, пятой — закройсь, второй — закройсь и оступить, пятой — закройсь и отступить, вольно!». «К бою, отступая, второй — закройсь, отступая, пятой — закройсь; отступая, первой — закройсь, к бою, вольно!».

«К бою, голову — руби, повторно голову — руби, пятой — закройсь и отступить, шестой — закройсь и отступить, пятой — закройсь, покажи укол вниз — коли, вольно!». Тренировать эту комбинацию.

«К бою, голову — руби, повторно вниз — коли, кругом слева повторно голову — руби, пятой — закройсь, отступить, второй — закройсь и отступить, шестой — закройсь, к бою, вольно!».

12.Построение — «стайкой». Пойти вперед (на ходу) — «За шпаги, вынуть шпаги, остановиться, поздороваться, подать шпагу двумя руками, оставить ее себе, поклониться в манере XVII столетия, запахнуться в плащ!».

Тренировать эту комбинацию от бытовых движений до слитного и свободного исполнения.

Комбинация

«Моя»	*«Противник»*
1. Два шага вперед с переменой.	1. Два шага назад.
2. Голову — руби!	2. Пятой — закройсь!
3. Два шага назад.	3. Два шага вперед с переменой.
4. Второй — закройсь!	4. В бедро покажи укол — коли!
Оба — «К бою!»	
5. Голову — руби!	5. Пятой — закройсь и отступи (в технике, указанной преподавателем).
6. Повторно голову — руби!	6. Шестой — закройсь и отступи.
7. Повторно голову — руби!	7. Пятой — закройсь и, выходя вперед с левой ноги, схватить своей левой рукой боевую руку противника (под кисть).

8. Скачок назад.	8. Чуть потянуть на себя и сильно оттолкнуть.
9. Вторая защита, уходя с левой ноги назад.	9. Замах на укол в бедро, сверху — коли!

Оба — «К бою!»

13. Построение — парное. «Голову — руби!» — оба партнера — шаг вперед левой ногой, левой рукой схватить боевую руку партнера (под кисть), шаг вперед правой ногой и развернуться лицом друг к другу. «Скачок назад, стучать, вольно!». Комбинацию тренировать как слитную композицию, меняя партнеров, а затем с убыстрением темпа.

Убыстрение темпа должно быть очень постепенным, без нарушения техники исполнения.

14. Построение — в одну шеренгу. «За шпаги — вынимай, подай шпагу двумя руками, оставь себе, убери, поклонись, повернись, уйди!».

Занятие №9

Построение — в одну шеренгу.

Командовать: «За шпаги, вынимай, приветствуй — к бою, двойной шаг вперед, голову — руби, закроись, вольно!».

«Вперед левой — за шпаги, вынимай, приветствуй — к бою, шаг вперед, голову — руби, закроись, кру-гом, в грудь — коли, закроись, голову — руби, повторно голову — руби, закроись, соберись, приветствуй, вольно!».

«За шпаги, вынимай, подай шпагу двумя руками, оставь себе, убери шпагу, вольно!».

Изучить технику подачи шпаги одной рукой. Тренировать до верного исполнения.

«Три шага вперед, вынуть шпагу, подать ее одной рукой, оставить себе, поклониться в манере XVII столетия, вольно!».

Построение «стайкой». Идти вперед. На ходу вынуть шпагу, остановиться, приветствовать, отдать шпагу одной рукой, убрать, поклониться и уйти. Тренировать эту комбинацию.

Построение в одну шеренгу. Командовать: «К бою, голову — руби, пятым — закроись, шестой — закроись, второй — закроись, первой — закроись, с кругом голову — руби. К бою, вольно!».

«К бою, голову — руби, повторно в живот — коли, закроись, вольно!».

«К бою, пятой — закроись, отступи правой ногой, шестой — закроись и отступи левой ногой, второй — закроись и отступи правой ногой, покажи укол в бедро — коли, скачок назад, постучи, вольно!».

10. «К бою, показать укол в бедро — коли, второй — закроись, убирая правую ногу назад (за левую), покажи укол в бедро — коли (правая нога делает выпад из положения, когда она за левой), вольно!». Начиная с этого урока, при выполнении приема «второй — закроись», надо убрать правую ногу назад, оставив вес тела на левой ноге.

Так действовали, если в правую ногу направлялся укол противника. При ударе по правому боку этого движения не делали.

11. Изучить технику нанесения удара одновременно с выниманием шпаги. «Пять шагов вперед, на ходу взяться за шпаги и в шесть движений, выхватывая клинок из ножен, нанести удар по голове с выпадом, скачок назад, вольно!».

Комбинация

«Моя»	*«Противник»*
1. Шаг назад.	1. Шаг вперед с переменой.
2. Шаг назад.	2. Шаг вперед с переменой.
3. Двойной шаг назад.	3. Двойной шаг вперед с переменой.
4. Пятым — закройсь!	4. *Голову* — руби!
5. Второй — закройсь с шагом назад!	5. Повторно в бедро — коли!
6. Пятым — закройсь с шагом назад!	6. Повторно голову кругом слева—руби!
7. Голову — руби!	7. Пятым — закройсь и, выходя вперед с левой ноги, схватить за правую руку партнера, потянуть его на себя, для того чтобы дать ему возможность пробежать вперед.
8. Пробегает вперед, делая четыре шага.	8.—
9. Поворачиваясь кругом, второй —	9. Показать укол в спину — колоть.

закройсь!	
10. Скачок назад — к бою!	10. К бою!

Выучить эту комбинацию, затем должна начинать моя шеренга. Выполнять слитно, без остановки.

Если останется время, то тренировать, меняя партнеров. Подобная комбинация тренирует такие психофизические качества, как внимание и память. Добиваться четкого выполнения приемов.

12. Повторить несколько раз 10-ю комбинацию этого урока.

Занятие №10

Построение — в одну шеренгу.

«Смирно, вперед левой — за шпаги, вынимай, приветствуй, четыре — к бою, шаг вперед, шаг вперед, показать укол — коли, за-кройсь, постучи, соберись, убери шпагу, вольно!».

«Выступая левой вперед — за шпаги, вынимай, приветствуй, убери шпаги в ножны!».

«Три шага вперед, вынуть шпагу, подать ее одной рукой, оставить себе, убрать в ножны!».

«Четыре шага вперед — остановись, скачок назад и за шпагу — к бою, голову — руби, пятой — закройсь, голову — руби, шестой — закройсь, в грудь — коли, закройсь, вольно!».

Освоить технику передвижения «Стойку вперед перемени» и «Стойку назад перемени». Объяснить, что стойка левой ногой вперед была с древнейших времен, когда в левой руке было прикрытие — щит, а в правой — оружие нападения: меч, кинжал, топор и т. п. Эта стойка соответствует технике боя рыцарской эпохи. Только в XVII веке стойка стала правосторонней.

По команде «К бою!» вставать правой ногой вперед, то есть в классической для фехтовального искусства манере. По команде: «Стойку вперед (или назад) перемени!» перейти в положение рыцарской стойки.

6.«К бою, стойку вперед перемени, стойку назад перемени, вольно!».

Все виды передвижений, свойственные классической стойке, имеются и в рыцарской стойке. Мало того, их можно выполнять попеременно, то в стойке классической, то в рыцарской. Это способствует тренировке внимания и координации.

«К бою, стойку вперед перемени, шаг вперед, шаг назад, стойку вперед перемени, шаг вперед, шаг назад, стойку вперед перемени. Двойной шаг назад, двойной шаг назад, стойку назад перемени, двойной шаг вперед, двойной шаг назад, стойку назад перемени. Скачок назад, стойку вперед перемени, постучи, вольно!».

«К бою, стойку вперед перемени, шаг вперед, стойку назад перемени, голову — руби, пятой — закройсь, шестой — закройсь, второй — закройсь, кругом слева голову — руби, к бою, кру-гом, скачок назад, вольно!».

«К бою, левый бок—руби, шестой—закройсь, второй—закройсь, пятой — закройсь, кругом слева по животу — руби, к бою, вольно».

«К бою, голову — руби, повторно в бедро — коли, повторно кругом слева голову — руби, скачок назад, вольно!».

«К бою, покажи укол в грудь — коли, второй — закройсь, отступая правой ногой за левую, показать укол в грудь — коли (делая выпад правой ногой вперед), второй — закройсь, убирая ногу — коли!».

Тренировать движение защиты с перемещением правой ноги назад.

Комбинация	
«Моя»	*«Противник»*
1. Шаг вперед с переменой.	1. Шаг назад.
2. Шаг вперед с переменой.	2. Шаг назад.
3. Голову — руби!	3. Пятой — закройсь!
Оба — «К бою!»	
4. Двойной шаг назад.	4. Двойной шаг вперед.
5. Второй — закройсь (убирая ногу назад).	5. В бедро — коли!
6. Кругом слева голову — руби!	6. Пятой — закройсь!
7. Второй — закройсь (убирая ногу назад).	7. В бедро — коли!
8. Правый бок — руби!	8. Второй — закройсь (не убирая ноги).
9. Пятой — закройсь!	9. Кругом слева, голову — руби!

10. В бедро — коли!	10. Второй — закройсь (убирая ногу назад).
11. Пятой — закройсь!	11. Кругом слева голову — руби!
12. Голову — руби (промахнуться).	12. Скачок назад, стучать.
Оба — «Вольно!»	
Примечание. При второй защите от укола надо поставить правую ногу за левую, оставив вес тела на левой ноге, причем защита и движение ногой производятся одновременно, при ударе по правому боку ногу убирать не надо.	

Занятие №11

Построение — в одну шеренгу. «За шпаги, вынуть шпаги, приветствовать, четыре — к бою, голову — руби, закройсь, соберись, убери шпаги в ножны, вольно!».

«Три шага вперед, за шпаги, вынуть шпаги, приветствовать, подать шпагу одной рукой, оставить себе, убрать, вольно!».

«Четыре шага вперед, остановиться, скачок назад — за шпаги, к бою, кру-гом, голову — руби, пятой — закройсь, шестой —закройсь, второй — закройсь, первой — закройсь, в бедро — коли, к бою, вольно!».

«Три шага вперед — к бою, голову — руби, первой — закройсь (проверить качество техники выполнения первой защиты после удара по голове), кругом слева голову — руби, к бою, вольно!».

«К бою, стойку вперед перемени, шаг вперед, стойку назад перемени, шаг назад, стучать, вольно!».

Изучить технику нанесения укола из рыцарской левой стойки с замахом сверху и снизу. Объяснить, что в эту эпоху решающее значение имела сила нанесения укола, поэтому уколы выполнялись с замахом.

«К бою, стойку вперед перемени, для укола сверху — замах, в грудь — коли, вперед закройсь (в рыцарскую стойку), шаг назад, для укола снизу — замах, в бедро — коли, назад — закройсь!» (в рыцарскую стойку). Если подается команда «К бою!» или «Закройсь!», то закрываться надо в классическую стойку.

Если удары или уколы наносятся оружием, находящимся в правой руке, то выпад должен также выполняться правой ногой. Это основное требование техники этой манеры боя.

Учить технику третьей защиты. Объяснить, что она закрывает правую щеку, шею, правое плечо и правый бок.

Учить технику четвертой защиты. Объяснить, что она закрывает левую щеку, шею слева, верх груди и левый бок.

Комбинация	
«Моя»	*«Противник»*
1. Шаг вперед с переменой.	1. Шаг назад.
2. Шаг вперед с переменой.	2. Шаг назад.
3. Правое плечо — руби!	3. Третьей — закройсь!
Оба — «К бою!»	
4. Двойной шаг назад.	4. Двойной шаг вперед с двойной переменой соединения.
5. Четвертой — закройсь!	5. Левую щеку — руби!
6. В бедро — коли!	6. Второй — закройсь (убирая ногу).
7. Третьей — закройсь!	7. Правое плечо — руби!
8. Левое плечо — руби!	8. Четвертой — закройсь!
9. Пятой — закройсь, и скачок назад.	9. Голову — руби (замах от левой стороны головы).
10. Стучи.	10. В ответ стучи.
Оба — «Вольно!»	

Тренировать комбинации, меняя партнеров, затем ускорить темп. В сценическом фехтовании у актера нагрузка приходится на ноги и правую руку. Движения выполняются как в большой, так и в малой амплитуде, например, повороты кисти при защитах, показы уколов,

перемены соединений. Необходимо повышенное внимание к партнеру и моторная память. Память совершенствуется в процессе запоминания фехтовальных приемов.

Оба партнера ушли в разные стороны, «моя — три шага вперед, за шпаги и к бою», противник — «два шага вперед, скачок назад, за шпаги и к бою».

Далее то же, но в парном сочетании и после того, как оба окажутся в положении боевой стойки, выполнить комбинацию, разученную на уроке.

«Три шага вперед — к бою, вольно!». «Четыре шага вперед, скачок назад — к бою, менять стойку вперед и назад, вольно!».

«К бою, правый бок — руби, закройсь, левый бок — руби, за-кройсь, кру-гом, третьей — закройсь, голову — руби, четвертой — закройсь, голову — руби, кру-гом, пятый — закройсь, с кругом по левому боку — руби, шестой — закройсь, с кругом по правому боку — руби, вольно!».

«К бою, пятой — закройсь, показать укол — коли, пятой — закройсь, уходя правой ногой за левую, шестой — закройсь, уходя левой ногой за правую, голову — руби (из левосторонней стойки), закройсь, вольно!».

Учить технике завязывания шпаги противника из четвертой защиты во вторую и из шестой во вторую.

Комбинация	
«Моя»	*«Противник»*
1. Левый бок — руби!	1. *Четвертой* — закройсь и завязать во вторую.
2. Второй — закройсь!	2. В бедро — коли!
3. Голову — руби!	3. Шестой — закройсь и завязать во вторую.
4. Пятой — закройсь!	4. Кругом слева голову — руби!
Оба — «К бою!»	

Далее комбинацию начинает противник. После окончания комбинации выполнить одновременно: «Сбор, приветствие, убрать шпаги и, подойдя друг к другу, пожать правую руку» (за локоть).

10. Построение — в одну шеренгу. Повторить упражнения этого урока.

Занятие №12

Построение — в одну шеренгу. «За шпаги, вынимай, приветствуй, подай шпагу одной рукой, оставь ее себе, четыре к бою, голову — руби, закройсь, соберись, вольно!».

«К бою!». Проверить технику исполнения всех защит.

Комбинация	
«Моя»	*«Противник»*
1. Двойной шаг вперед с переменой.	1. Двойной шаг назад.
2. Голову — руби!	2. Шестой — закройсь, уходя правой ногой назад, завязывать из шестой во вторую.
3. Шестой — закройсь и шаг назад.	3. Кругом слева голову — руби!
4. Шестой — закройсь, завязать во вторую, голову кругом слева — руби!	4. Повторно голову — руби, пятой — закройсь, отступить.
5. Повторно, кругом слева левую щеку — руби!	5. Четвертой — закройсь, завязать во вторую.
6. Скачок назад.	6. В бедро — коли!
Оба — «К бою!»	

Все завязывания надо выполнять как подготовительные приемы перед уколом или ударом. Ритмически они выполняются как 8-е доли такта. Для тренинга можно считать вслух: «и — раз», «и — два», «и — три», «и — четыре». (Приемы завязывания выполняются на произнесении буквы «и», а само боевое действие — на счете.)

Занятие №13

Построение — в одну в шеренгу. «Вперед левой — за шпаги, четыре — к бою, стойку вперед перемени, стойку вперед перемени, голову — руби, закройсь, вольно!».

Изучать технику «батмана» после завязывания в положении второй защиты.

Комбинация	
«Моя»	*«Противник»*
1. Голову — руби!	1. Шестой — закройсь, завязать во вторую, батман.
2. Шестой — защита, завязать во вторую, батман.	2. Кругом справа голову — руби!
3. Кругом слева голову — руби!	3. Пятая защита. В момент защиты подхватить клинок левой рукой и двумя руками — батман.
Оба — «К бою!»	

Далее комбинацию начинает противник. Тренировать. Учить технику кругового завязывания из второй во вторую.

Комбинация	
«Моя»	*«Противник»*
1. В бедро — коли!	1. Второй — закройсь, завязать во вторую, сгибая локоть, поднести рукоять к груди и батман.
2. Третьей — закройсь!	2. Кругом в грудь — коли!
3. Голову — руби!	3. Скачок назад.

Учить круговое завязывание из третьей в третью. Составить комбинацию, где после третьей защиты было бы полное завязывание.

Комбинацию надо повторить по указанной схеме 3-4 раза, затем то же, но начинать должен противник.

Завязывания вошли в моду искусства фехтования начала XVIII века, но появились ранее — в пьесах XVII века их можно было выполнять как единичные приемы, а в более поздний период — на этих приемах можно было играть целые комбинации.

Комбинация	
«Моя»	*«Противник»*
1. Шаг назад.	1. Шаг вперед с переменой.
2. Шаг назад.	2. Шаг вперед с переменой.
3. Двойной шаг вперед с переменой.	3. Двойной шаг назад.
4. Пятой — закройсь и отступить.	4. Голову — руби!
5. Шестой — закройсь и отступить.	5. Повторно голову — руби!
6. Пятой закройсь!	6. Повторно голову — руби!
7. В бедро — коли!	7. Второй закройсь, завязать во вторую, батман.
8. Перехватить шпагу левой рукой и уйти левой ногой влево, затем три шага вперед (начинать правой).	8. Кругом слева голову — руби — промах (шпага до пола и...
9. Поворот кругом.	9. ...повороткругом.
После поворота оба одновременно «кругом слева голову — руби, скачок назад, стучать». Построить шеренгой и повторить отдельные	

Занятие №14

Учить технику первой части дуэли из пьесы Ростана «Сирано де Бержерак».

Сирано	***Вальвер***
1. Первая часть двойного шага назад.	1. Шаг вперед с переменой соединения.
2. Вторая часть двойного шага назад.	2. Шаг вперед с переменой соединения.
3. Второй — закройсь!	3. В бедро — коли!

4. Четвертым — закройсь!	4. С переводом в грудь — коли!

351

5. В грудь — коли!	5. Четвертой — закройсь!
6. Четвертой — закройсь, уходя назад правой ногой	6. В грудь — коли!
7. Третьей — закройсь, уходя назад левой ногой.	7. Повторно переводом, в правое плечо — коли!

В начале дуэли Вальвер, убежденный в своем преимуществе, яростно атакует. Сирано, спокойно отступая, обороняется.

Примечание: в этой комбинации вторая половина несколько опасна, поскольку участники фехтуют в верхних линиях. Построение — шеренгой. Повторить простые и круговые удары, повторить все защиты.

Занятие №15

Комбинации
первая

«Моя»	*«Противник»*
1. Шаг вперед с переменой.	1. Шаг назад.
2. Шаг вперед с переменой.	2. Шаг назад.
3. В бедро — коли!	3. Второй — закройсь, отступая правой ногой назад.
4. Повторно в живот — коли!	4. Первой — закройсь, отступая назад левой.
5. Повторно в живот — коли!	5. Второй — закройсь, шаг правой назад, завязать во вторую — батман.
6. Пятой — закройсь, правой — шаг назад.	6. Кругом слева голову — руби!
7. Второй — закройсь, шаг назад левой, завязать полным кругом, батман.	7. Повторно в бедро — коли!
8. Кругом слева, голову — руби!	8. Шестой — закройсь, завязать во вторую, сильный батман (попытка «выбить шпагу»).

9. Подхватить шпагу левой рукой, скачок назад, при показе укола отступить.	9. Показать укол в лицо партнера.
10. Второй — закройсь, скачок назад.	10. Два шага вперед, затем колоть в бедро.
Оба — «Вольно!»	

вторая

«Моя»	*«Противник»*
1. Второй — закройсь, «выпадая» левой ногой влево, шаг вперед левой ногой, схватить своей левой рукой правую руку партнера и ударить своей шпагой по шпаге партнера сверху (около его гарды). Попытка выбить шпагу.	1. В бедро — коли! В момент удара по шпаге отдернуть руку и сделать огромный скачок назад (не дать выбить).
2. Замах на укол сверху, в бедро — коли!	2. Второй — закройсь, «выпадая» левой ногой влево, затем правой ногой вперед, одновременно поворачивая руку ладонью вверх, быстро приложить середину клинка к животу партнера, как бы ударить.
3. Получив удар по животу, согнуться вперед.	

4. После того как шпага выдернута, начать падать: сначала выпрямиться и затем падать способом № 1 (скручиваясь в сторону левого бока).	4. После того как партнер согнулся, быстро продвинуть клинок вперед так, чтобы гарда уперлась в бок партнера, «как бы прорезать», затем горизонтально «выдернуть шпагу из тела партнера» и сделать скачок назад.

Это наиболее эффектный способ «убийства». Он безопасен, если нападающий приложит свою шпагу к животу, не выше. Руки «убиваемого» должны оказаться выше шпаги нападающего — они предохраняют лицо. Важно, чтобы был удар, а не укол в живот. Удар вполне безопасен.

2. Тренировать первую часть боя *(Ростам Э.* Сирано де Берже-рак). Добиваться точности действия партнеров. Менять партнеров, если композиция освоена.

Занятие №16

Комбинации	
первая	
«Моя»	*«Противник»*
1. Первой — закройсь, выпадая правой ногой вправо.	1. В живот — коли!
2. Выходя левой ногой вперед, схватить левой рукой шпагу противника (у самой гарды) и «ранить» противника, прикладывая свою шпагу ему подмышку, затем, «выдергивая» шпагу, скачок назад.	2. Получив укол, согнуться и падать (падение № 1).
Тренировать эту комбинацию, затем начинать должна моя шеренга.	
вторая	
«Моя»	*«Противник»*
1. Первой — закройсь, выпадая правой ногой вправо.	1. В живот — коли!
2. Подмышку — режь (прикладывая середину клинка).	2. Скачок назад.
3. Повторно в живот — коли!	3. Второй — закройсь, выпадая левой ногой влево.
4. Падение № 1.	4. С шагом правой ноги вперед — «убить» (прикладывая клинок к животу партнера).
Оба — «Вольно!»	

третья	
«Моя»	*«Противник»*
1. Шаг вперед с переменой.	1. Шаг назад.
2. Шаг вперед с переменой.	2. Шаг назад.
3. Голову — руби!	3. Пятой — закройсь!
Оба — «К бою!»	
4. Двойной шаг назад.	4. Двойной шаг вперед с переменой.
5. Второй — закройсь!	5. В бедро — коли!
6. Голову кругом слева — руби!	6. Пятой — закройсь!
7. Первой — закройсь!	7. Кругом слева по животу — руби!
8. Кругом слева голову — руби!	8. Шестой — закройсь!
9. Второй — закройсь!	9. С кругом по правому боку — руби!
10. В бедро — коли!	10. Второй — закройсь и отступи.
11. Повторно в живот — коли!	11. Второй — круговой закройсь, отступая назад.

12. Повторно в живот — коли!	12. Второй круговой — закройсь!
13. Пятой — закройсь, отступая назад.	13. Кругом слева голову — руби!
14. Первой — закройсь, отступая назад.	14. Повторно в живот — коли!
15. Выходя левой ногой вперед, схватить шпагу противника кистью и «колоть» партнера.	15. Вырывая захваченную шпагу, скачок назад.
16. Повторно в живот — коли!	16. Уходя левой ногой влево, второй — закройсь.
17. Падение № 1 (скручиваясь).	17. Делая выпад правой ногой вперед — «убить» партнера.

Построение — в одну шеренгу.

Занятие №17

1. Повторить все способы обнажения шпаги—в положение «вынимай» на месте; с выходом левой ногой вперед, назад, в положение «К бою!» — в четыре движения, с выходом на три шага вперед; затем на четыре шага вперед; со скачком назад, передвижения в положение «К бою!» — поворот кругом, перемены стойки вперед и назад;

— выполнить приветствие и передачу шпаги одной рукой, двумя руками;

— уколы в грудь, все защиты, круговые удары, повторные атаки.

2. Повторить технику приемов в парном построении:

приемы соединения: на месте, с шагом вперед, с двойным шагом вперед;

уколы прямо, с переводом вниз, защиты от них;

простые удары и защиты от них; ответные круговые удары из первой, второй и пятой защит;

повторные атаки и защиты от них;

завязывание из четвертой во вторую; из второй во вторую; из третьей в третью; из второй в четвертую;

батман в четвертой и контрбатман в четвертую, скользящий из четвертой во вторую;

создать и тренировать простую комбинацию в 8 темпов с финалом. Менять партнеров и увеличивать скорость.

Занятие №18

Построение—в одну шеренгу. Изучать технику приемов боя на ножах (кинжалах). В Средневековье нож носили за поясом с левой стороны.

По команде «За ножи!» (в момент, когда рука хватается за нож, надо сделать левой ногой шаг назад). «К бою!» — выхватив нож, левой ногой выйти вперед. Основная стойка в этом виде боя — левой ногой вперед.

Учить передвижениям. Все передвижения шпажного боя, пройденные в первом полугодии, имеются и в этом виде борьбы: шаг вперед, шаг назад, двойной шаг вперед и двойной шаг назад, скачок назад и перемены стойки вперед и назад. Есть еще и перемена стойки в прыжке (на месте). Команда «Стойку прыжком перемени!».

Учить технику ударов ножом. Их всего три.

Командовать: «К бою, для удара сверху — замах, в грудь — бей, к бою, вольно!». Тренировать.

«К бою, для удара слева стойку вперед (назад) перемени, замах, в живот — бей, закройсь!». Тренировать. Закрываются вперед или назад, но всегда по указанию педагога.

«К бою, для удара справа — замах, в спину — бей, вперед — закройсь, вольно!». Тренировать.

Учить технике приемов защит ножом. Применяется всего три защиты: шестая, первая и вторая. Все защиты выполняются с уклонением туловища в сторону, противоположную удару. При ударе сверху — назад, при ударе в спину — вправо, при ударе в живот — влево, делая при этом выпад.

Командовать: «Первой — закройсь, делая выпад правой ногой вправо, к бою!», «второй — закройсь, делая выпад левой ногой влево, к бою!», «шестой — закройсь, меняя стойку назад так, чтобы впереди обязательно оказалась правая нога». Поскольку нож в правой руке, все удары выполняются с выпадом правой ноги вперед, а если он в левой — то с выпадом левой ноги.

8.В бою на ножах применяется для защиты и левая рука. Для предохранения от ранения эту руку обматывали плащом, однако иногда защищались и непокрытой рукой, считая, что лучше получить рану в руку, чем в голову, грудь, спину или живот.

Командовать: «К бою, пятой — закроись левой рукой, к бою!», «левой рукой третьей — закроись, к бою!», «левой рукой второй — закроись, к бою!».

9. Тренировать технику приемов, чередуя команды нападения, передвижения и защищаясь правой или левой рукой. Сложные комбинации этих движений хорошо тренируют внимание, координацию и скорость реакции.

«За ножи, вынимай, шаг вперед, для удара сверху — замах, в грудь — бей; скачок назад, второй — закроись; для удара справа, меняя стойку назад, — замах, в спину — бей; назад — закроись, для удара слева, меняя стойку вперед, — замах, первой — закроись, вольно!».

«Моя»	*«Противник»*
1. За ножи — в бой.	1. За ножи — в бой.
2. Двойной шаг вперед.	2. Двойной шаг назад.
3. Сверху кинжалом — бей!	3. Шестой — закройсь, скачок назад.
Выполняется все то же, но начинает моя шеренга. Тренировать. Сменить ножи на шпаги.	

«Моя»	*«Противник»*
1. Двойной шаг назад.	1. Двойной шаг вперед.
2. Двойной шаг назад.	2. Двойной шаг вперед.
3. Пятой — закройсь!	3. Голову — руби!
4. Голову — руби!	4. Шестой — закройсь и завязать во вторую.
5. Второй — закройсь, выпадая левой ногой влево.	5. В бедро — коли!
6. Кругом справа голову — руби!	6. Бежит вперед, шпага у груди, поворот кругом на правой ноге, вынести острие вперед и...
7. Поворачиваясь кругом на правой ноге, второй — закройсь, делая выпад левой ногой влево.	7. В спину — коли!
8. Оба одновременно — удар по голове и скачок назад.	
9. Двойной шаг вперед и колоть в живот.	9. Первой — закройсь, делая выпад правой ногой вправо.
10. Отдернуть свою шпагу назад (не дать ударить).	10. Кругом справа рубить по шпаге партнера (у гарды).
11. Быстро в бедро — коли!	11. Второй — закройсь, убирая правую ногу назад или меняя стойку назад, завязать полным кругом, батман.
12. Пятой — закройсь и шаг назад.	12. С кругом голову — руби!
13. Второй — закройсь, выпадая левой влево, меняет стойку вперед, хватает своей левой рукой боевую руку партнера и бьет шпагой по шпаге.	13. В бедро — коли! Роняет шпагу и огромный скачок назад.
14. Сверху в бедро — коли!	14. Второй — закройсь (левой рукой).
15. Падение № 3 (назад) или для продолжения — блок от удара в челюсть и, схватив правую руку партнера, повернуть его к себе спиной.	15. Бьет правой рукой в челюсть партнера.
16. Бить ногой сзади.	16. Поворот кругом и от удара в таз шаг вперед, спотыкается и падает вперед через голову.

Занятие №19

Взять ножи. «За ножи, вынимай, двойной шаг вперед, замах для удара сверху, в грудь — бей, назад — закройсь, убери нож, вольно!».

«За ножи — в бой, для удара сверху — замах, в грудь — бей, вольно!».

«К бою, стойку вперед перемени, для удара слева замах — бей, закройсь (в стойку правой ногой), вольно!».

«К бою, шестой — закройсь, второй — закройсь (уходя левой ногой влево), первой — закройсь (уходя правой ногой вправо), вольно!».

Повторить технику защит левой рукой. «К бою! Пятой, левой — закройсь. К бою! Второй, левой — закройсь, уходя правой ногой вправо. К бою! Третьей — закройсь левой рукой, вольно!».

Построиться в две шеренги, но как можно дальше друг от друга. Командовать: «За ножи, вынимай, двойной шаг вперед, шаг вперед, стойку вперед перемени, стойку назад перемени!». Тренировать выход к бою на ножах.

Первая часть комбинации	
Оба — «К бою!» возможно дальше друг от друга.	
«Моя»	*«Противник»*
1. За ножи— к бою!	1. За ножи — к бою!
2. Двойной шаг вперед.	2. Двойной шаг вперед.
3. Шаг вперед.	3. Шаг вперед.
4. Стойку вперед перемени.	4. Стойку назад перемени.
5. Стойку вперед перемени.	5. Стойку назад перемени.
6. Сверху замах, в грудь — бей!	6. Шестой — закройсь, скачок назад.
7. Стойку вперед перемени, замах с права в живот — бей!	7. Первой — закройсь, выпадая правой ногой вправо, прыжком стойку перемени, левой рукой схватить боевую руку партнера сверху выше кисти одновременно замах справа, ножом в живот — бей!
8. Меняя стойку назад, вырвать свою правую руку из захвата, второй — закройсь левой рукой.	8. Замах на удар слева, в живот — бей, стойку вперед перемени, замах для удара справа, в спину — бей!
9. Скачок назад.	9. Скачок назад.
10. Маленький шаг вперед.	10. Вперед — закройсь!

Оба оказались стоящими в стойке левой ногой вперед. Желательно разучить комбинацию с четырех повторений, тренировать,меняя партнеров. С каждым — не более двух раз. Со своим партнером начать тренаж по убыстрению темпа.

Занятие №20

Учить технику приветствия шпагой с поклоном XVII века.

Повторить приемы: выходы, приветствия, передача и убирание шпаги в ножны. Начиная с этого урока все приветствия исполнять обязательно с шагом вперед и с поклоном.

Бой на ножах. Добиваться свободы исполнения, без лишнего мышечного напряжения, позаботиться об укрупненном движении. Постепенно убыстрять темп.

Вторая часть комбинации	
1. Замах для удара сверху — бей!	1. Шестой — закройсь!
2. Скачок назад.	2. Замах для удара, в живот — бей!
3. Первой — закройсь, делая выпад правой ногой вправо.	3. Повторная атака — стойку вперед перемени, замах для удара справа. В спину — бей!

4. В прыжке стойку перемени, схватить боевую руку партнера (своей левой), одновременно замах для удара справа. В спину— бей!	4. Вырвать руку, переменить стойку назад и левой второй — закройсь, замах для удара сверху— бей!
5. Пятой — закройсь левой рукой, затем наложить пальцы на предплечье правой руки партнера и вывернуть нож.	5. Теряет нож и два больших скачка назад.
Третья часть комбинации	
6. Двойной шаг вперед, замах для удара сверху, в грудь — бей!	6. Защита в «малую вилку». Захват за предплечье, поставить партнеру подножку правой ногой и бросить его через свою ногу, потянув руками вниз влево.
	В момент падения поддержать его за руку, чтобы не ударился головой. Продолжая держать его руку (своей левой), сделать замах для удара ножом сверху. По лежащему — бей (удар попал в пол).
7. Падение № 1 (нож в руке). После падения смотреть в лицо партнера, нож отдавать только после удара по пальцам. В момент нанесения удара выдернуть руку, мгновенно повернуться лицом к полу. Подняться на четвереньки и увернуться от удара, поднимаясь в рост, левой рукой пятой — закройсь!	7. Выдернуть нож из пола, подняться и, выполняя двойной шаг вперед, замах для удара сверху, в грудь — бей!
8. Правой рукой захватить правую руку партнера под локоть снизу, поставить ему подножку правой ногой, сгибая его руку в локте, бросить на пол. Отойти от упавшего.	8. Падение № 1 — теряет нож. Вскочить и сделать скачок назад.

Темп боя должен быть к концу значительно напряженнее, чем в начале: именно это и надо тренировать. Тренаж следует вести, меняя партнеров, убыстряя темп музыкального сопровождения; предложить сыграть бой без музыки — каждая пара действует в собственном темпоритме.

Примечание: на создание этой композиции и тренаж уйдет все время урока. Построиться в шеренгу, повторить уколы и удары шпагой.

Занятие №21

Повторить весь бой на ножах. Повторение следует вести по частям. Переходить к следующей части только после того, как предыдущая часть выполняется свободно и без мышечных перегрузок. Отдельно повторяется вторая часть до момента, когда противник потерял нож и отпрыгнул назад. Затем следует несколько раз выполнить первую и вторую части подряд.

Приступить к повторению третьей части: нападать ударом сверху, защищаться в «малую вилку» и т. д. В заключение предложить исполнить весь бой. Если исполнение удачно, то начать тренинг, меняя партнеров и убыстряя темп. Играть сцену со своим партнером без музыки, в заключение предложить дополнить сцену драки выкриками.

Примечание: как правило, это не сразу удается (выкрики — это свидетельство подлинной свободы).

Контрольное задание №22

Учить первую часть боя между Ромео и Тибальтом. Бойцы вооружены колюще-рубящими шпагами и кинжалами, которые они держат в левых руках. Стойка правой ногой вперед, левая рука как бы прикрывает грудь. Острие кинжала направлено вперед.

Первая часть боя Ромео — Тибальт	
«Моя» (Ромео)	*«Противник» (Тибальт)*

Оба — «К бою!»	
1. Голову — руби!	1. Две шестых защиты (шпагой и кинжалом), оба оружия образуют как бы крест, в который попадает шпага Ромео. Замах на укол шпагой сверху, в грудь — коли!
2. Меняя стойку назад, вторая кинжалом кругом справа голову — руби!	2. Пятой — шпагой закройсь, с кругом по животу кинжалом— руби!
3. Первой — шпагой закройсь, выпадая правой ногой вправо, подменить защиту шпагой кинжалом, шпагой замах на укол снизу, в грудь — коли!	3. Скачок назад.
4. Повторно, кругом слева голову — руби!	4. Пятой — закройсь!
5. Стойку вперед перемени, замах кинжалом справа, в грудь — бей (выпадая левой).	5. Второй кинжалом — закройсь, выпадая правой ногой вправо, кругом справа шпагой по руке Ромео — руби (бить надо сильной частью своего клинка).
6. В момент удара по левой руке бросить кинжал, отдернуть руку и сделать два огромных скачка назад, поменять стойку назад и левой рукой, сорвав с себя плащ, обмотать им левую руку.	6. После удара по руке большой шаг вперед (двойной).

После разучивания этой комбинации тренировать ее, меняя партнеров, добиваться свободного и точного исполнения. В дальнейшем можно несколько повысить темп исполнения.

3. Повторить всю композицию боя на ножах.Сначала под команду и музыкальное сопровождение, затем — в свободном исполнении.

Занятие №23

1.Построение — в одну шеренгу. Тренировать точную технику исполнения. Длительность разминки не должна превышать 5-7 минут.

2.Тренировать исполнение первой части боя Ромео — Тибальт.

Вторая часть боя Ромео — Тибальт	
У Ромео левая рука обмотана плащом.	*У Тибальта в руках шпага и кинжал.*
1. Двойной шаг вперед, голову — руби!	1. Пятой шпагой — закройсь, наложить кинжал на шпагу, сдернуть кинжалом шпагу Ромео влево, и в это же время замах своей шпагой на укол сверху (снизу), затем в грудь — коли!
2. Меняя стойку назад, вторая левой рукой и кругом справа голову — руби!	2. Шестой — закройсь (оставаясь на выпаде), замах кинжалом сверху в спину, под лопатку кинжалом — бей (выпад левой).
3. Огромный скачок назад и в бедро — коли!	3. Второй кинжалом — закройсь, кругом справа шпагой голову — руби (выпад правой).
4. Две пятых защиты (шпагой и левой рукой), скачок назад. Спиной уперся в стену дома.	4. После удара по голове, надо отступить назад.

После разучивания второй части боя предложить слитное исполнение первой и второй частей. Тренировать, меняя партнеров, затем убыстрять темп.

Повторить сцену боя на кинжалах. Сначала повторяя 2-3 раза по частям, прогоном, затем меняя партнеров. Можно исполнять в произвольном темпе, желательно озвучивание сцены возгласами дерущихся.

Построение — в одну шеренгу.

Занятие №24

1. Построение — в одну шеренгу. Учить технику исполнения, приветствия с коленопреклонением. Делать это можно либо стоя на месте, либо с предварительным выходом некоторым количеством шагов вперед, заранее обусловленным преподавателем. Учить убирать шпагу в ножны после приветствия.

Повторить первые две части сцены Ромео — Тибальт (отдельно каждую), меняя партнеров. Слитное исполнение первой и второй частей вести со своим партнером и с ним же перейти на исполнение третьей части.

Третья часть боя Ромео — Тибальт	
1. Двойной шаг вперед, голову — руби!	1. Пятой шпагой — закройсь и большой шаг назад.
2. Повторно правый бок — руби!	2. Второй шпагой — закройсь и большой шаг назад.
3. Повторно голову кругом слева — руби!	3. Пятой шпагой — закройсь и, отводя шпагу вниз, поставить на ее место кинжал (надо поставить руку с кинжалом горизонтально и чуть в стороне от лица).
4. Левую руку — руби (удар надо нанести по концу кинжала). Увидев, что кинжал упал, двойной шаг назад (Ромео убежден, что ранил Тибальта).	4. Получив удар «по руке» (по кинжалу), разжать руку, кинжал падает, быстро спрятать левую руку за туловище и, сделав огромный скачок назад, прижаться телом к «стене дома».
5. Показать укол в живот и, сделав двойной шаг вперед, в живот — коли!	5. Делая выпад правой ногой вправо, первой шпагой — закройсь. Затем небольшой прыжок по направлению к шпаге Ромео, захватить ее своей левой рукой, направляя подмышку, а пальцами — придерживать за клинок снизу в 15-20 см от гарды. Затем ударом своей шпаги снизу по клинку Ромео, выбить шпагу из рук, бросить себе за спину. (В жизни этот удар был бы исполнен по правой кисти Ромео.)
6. Оставшись без оружия, Ромео пятится назад, до «стены дома».	

После разучивания этой части боя предложить исполнять все три части слитно, добиваться органичности и соблюдения техники *безопасности. Тренировать с разными партнерами, постепенно убыстряя темп.*

Тренировать пройденный бой на ножах. Предложить слитное исполнение сцены. Каждой паре нужно действовать в своем темпо-ритме, то есть играть сцену.

Повторить приветствие шпагой с коленопреклонением.

Занятие №25

Повторить первые три части боя Ромео — Тибальт. После слитного исполнения начать изучение последней, четвертой части боя.

Четвертая часть боя Ромео — Тибальт	
«Моя» (Ромео)	*«Противник» (Тибальт)*
Ромео без шпаги и кинжала стоит, прижавшись к стене дома.	*Тибальт на середине сцены со шпагой.*
1. В момент укола делает прыжок влево (уклоняется от укола).	1. Бежит вперед, выставив шпагу по направлению к Ромео, наносит укол в живот (укол мимо).

2. В момент удара по голове — прыжок вправо, затем, увидев лежащий на земле кинжал Тибальта, бежит к нему, хватает кинжал и поворачивается к Тибальту в позе готовности к бою.	2. Повторно кругом слева голову — руби (этот удар тоже мимо, но сила удара была так велика, что шпага прорубила воздух до земли, и Тибальт по инерции сделал два-три шага вперед. Он уперся в стену дома, возле которого стоял Ромео). Повернувшись кругом, Тибальт увидел вооруженного Ромео.
3. В момент укола Ромео защищается первой защитой кинжалом, «выпадая» правой ногой вправо. Затем прыгает вперед, прямо к Тибальту, хватая своей левой рукой локоть правой руки Тибальта (подмышку).	3. Тибальт в состоянии огромной ярости (в результате неудачи в бою) приближается к Ромео, выставив шпагу для укола и, убыстряя темп движения, наносит укол в тело Ромео.
4. Ромео замахивается для удара кинжалом и бьет им сверху.	4. Теперь Тибальд не может использовать шпагу. Мешая Ромео ударить, Тибальт своей левой рукой хватает правую руку Ромео.
5. Освобождая от захвата правую руку с кинжалом, Ромео своей левой рукой хватает левую руку Тибальта и сбивает ее в сторону, замахивается, бьет кинжалом в спину (фактически за спину; мгновенно вытаскивает кинжал).	5. Получив удар в спину, Тибальт выпускает свою шпагу, правой рукой схватывает Ромео за поясницу (борьба за жизнь), затем, медленно сползая вниз по телу Ромео (падение № 1), умирает.
6. Придерживая за левую руку, медленно опускает тело Тибальта. В этот момент Ромео понял, что убил брата Джульетты, с которой только что обручился.	

Повторить все четыре части этого боя. Добиваться, чтобы скорость боя возрастала к финалу.

Повторить приемы боя по разделу «Удары и защиты».

Занятие №26

Повторить все части боя Ромео — Тибальт. Тренировать слитное исполнение всех частей. Менять партнеров. Играть бой со своим партнером в полную силу, не сдерживая эмоций (возгласов).

Повторить сцену боя на ножах.

Повторить все ритуальные движения со шпагой: приветствия, передачу оружия, обнажение его, вкладывание в ножны.

Занятие №27

Учить технику приемов боя на шпаге с дагой. Дага — типичное боевое оружие. Ее брали с собой, только когда предполагали боевую встречу, носили за поясом слева спереди или, чаще всего, за поясом сзади так, чтобы ее можно было вытащить из-за пояса левой рукой. Дагой можно только колоть, но это не подсобное оружие, как кинжал. Дагой нападают так же, как шпагой, если дистанция это позволит (при сближении).

В истории фехтования техника этого боя самая сложная, с огромным количеством приемов, требующих координации, так как в объекте внимания сразу оба оружия — партнера и собственное. Бой на «шпаге с дагой» продержался более ста лет и был самым модным в аристократической среде XVI века. Основная боевая стойка — левосторонняя.

По команде «К бою!» надо вставать левой ногой вперед, острие шпаги и даги на одном уровне; шпага в полусогнутой руке, дага — почти в прямой. Все виды передвижений, свойственные в бою на ножах, имеются и в этом виде фехтования. Можно нападать и защищаться по очереди, можно одновременно, можно от двух видов оружия брать две защиты, а можно и одну.

При всех парных защитах, например двух вторых, ноги ставились параллельно — это типичная рыцарская стойка. Нападая дагой, выпад делали левой ногой, если шпагой — то правой. Это тоже типично. Если защищались шпагой, беря пятую или шестую защиту, то впереди была

правая нога, а если вторую или третью, то выпад делался левой ногой влево, то есть телом уходили от удара — уклонялись.

Если брать пятую защиту дагой, впереди будет левая нога, а если вторую или третью, — то выпад правой ногой вправо.

Таким образом, это был очень подвижный в перемещениях бой. Действия с оружием были замедленными. Вес шпаги (почти равен весу меча) требовал применения силы, он замедлял темп боя. Действие с двумя видами оружия требовало повышенного внимания и очень усложняло координацию.

Естественно, что это все замедляло темп боя. Ведь надо было видеть сразу два вида оружия противника, понимать, откуда и чем нападает противник, принять решение, как защищаться и куда наносить ответ. Из всех видов фехтования — это наиболее эффектное зрелище: действуют сразу четыре оружия. Технически сложных приемов нет, никаких завязываний и батманов. Все просто и замедленно. Актеры любят этот вид боя.

Первая часть комбинации	
Оба — «К бою!» (левой ногой вперед).	
«Моя»	*«Противник»*
Стойку вперед перемени.	*Стойку назад перемени.*
(такое движение называлось *пассом* вперед или назад)	
1. Шпагой кругом справа голову — руби!	1. Две пятых (ноги параллельны) — закройсь!
2. Дагой второй — закройсь!	2. Шпагой кругом по левому боку — руби!
3. Шпагой кругом справа голову — руби!	3. Две пятых — закройсь!
4. Две вторых — закройсь (стопы параллельны).	4. Шпагой и дагой — замах на одновременный укол в туловище (шпагой в левую, дагой — в правую сторону туловища партнера).
5. Делая выпад левой вперед и приведя гарды орудий в соприкосновение, оттолкнуть партнера. Повторно колоть дагой (выпад левой).	5. Скачок назад (от толчка) и второй шпагой — закройсь, придерживая дагу партнера.
6. Повторно шпагой кругом справа голову — руби! Скачок назад.	6. Шпагой шестой — закройсь! Дагой третьей — закройсь, придержать шпагу противника, затем с шагом вперед (любой ногой) сблизить с гардами партнера и толкнуть его от себя.
Оба — «К бою!»	

Вторая часть комбинации	
Серия идущих подряд ударов и уколов, то есть серия повторных атак, когда по очереди и равномерно действовали двумя видами оружия, называлась «Мельницей».	
1. Дагой пятой -отступая.— закройсь,	1. Шпагой кругом справа голову — руби (выход правой).
2. Шпагой второй — закройсь, отступая.	2. Повторно дагой в живот — коли (выпад левой).
3. Дагой пятой — закройсь, отступая.	3. Повторно шпагой голову — руби!
4. Шпагой второй — закройсь, отступая.	4. Повторно дагой в живот — коли!
5. Дагой пятой — закройсь на месте.	5. Повторно шпагой голову — руби!
6. Шпагой второй — закройсь на месте. Делая выпад любой ногой вперед, толкнуть оружием партнера.	6. Повторно дагой в живот — коли!
Оба — «К бою!»	

3. Повторить бой на ножах под команду, затем в произвольном темпе исполнения.

Занятие №28

1. Шпагой голову — руби, одновременно дагой в живот — коли (выпадать обязательно левой).	1. Двойная защита: шпагой второй — закройсь, дагой одновременно пятой — закройсь (ноги параллельны).
2. Двойная защита: шпагой второй — закройсь, дагой третьей — закройсь!	2. Шпагой кругом левую щеку — руби, одновременно дагой в плечо — коли, выпад левой ногой.
3. Делая выпад любой ногой, толкать оружиями партнера. Замах двумя оружиями на укол сверху и, делая выпад левой, в туловище — коли (двойной укол в одно место).	3. Шпагой от двойного укола второй — закройсь, выпад левой ногой влево, затем дагой в живот — коли!
4. Дагой второй — закройсь, и кругом справа бить шпагой по	4. Теряет дату, скачок назад. После скачка шпагой голову — руби!
клинку даги партнера. Шпагой пятой — закройсь!	
5. Наложив дагу на клинок шпаги партнера, снимает эту шпагу влево, замахиваясь шпагой на укол сверху. Теряет дагу и — скачок назад.	5. Сразу же после того как партнер отодвинул шпагу, простым ударом рубить руку партнера (удар по клинку даги).
Оба — «К бою!»	
Финал композиции	
6. После скачка назад. Шпагой в бедро — коли!	6. Шпагой второй — закройсь, делая выпад левой ногой влево, «убить» ударом шпаги по животу.
7. Получив удар, согнуться. Слегка приподняться, выпрямляясь. Далее падение № 1.	7. Вытащить шпагу из туловища со скачком назад.

Разучив технику, тренировать, соединяясь с третьей частью композиции.

Занятие №29

Повторить первые три части боя на шпаге с дагой, тренировать раздельно, сначала до «Мельницы» и толчок, затем — третью часть и финал. Соединить все части, играть все подряд. Не требовать темпа в исполнении, важно запомнить последовательность и верно координировать.

Занятие №30

Повторить материал всех боев, пройденных в предыдущем семестре: бой на ножах, на шпаге с кинжалом и на шпаге с дагой. Тренировать то, что наиболее слабо освоено.

Занятие №31

Исполнить три сцены: на ножах, шпагах и кинжалах, шпагах и датах. Каждую по два раза. Юношам предложить фехтовать на двуручных мечах. Этой техникой можно биться на копьях, рогатинах, дубинках и даже трехлинейной винтовке (наиболее удобным подобием такого меча является дюралевая трубка 3-3,5 см в диаметре, длиной 160-180 см).

Первая часть композиции (двуручный меч)	
Оба — «К бою!» (стойка левой ногой вперед).	
1. В правое плечо — коли!	1. Четвертой — закройсь!
2. Второй — закройсь!	2. В бедро — коли!
Оба — «Вольно; к бою!»	
3. Для удара справа замах, левый бок — руби!	3. Первой — закройсь!

4. Скачок назад.	4. Кругом над головой по левому боку — руби (по ногам).
5. Четыре атаки: в бедро — коли!	5. Второй — закройсь, с шагом назад.
6. В бедро — коли!	6. Первой — закройсь, шаг назад.
7. В правое плечо — коли!	7. Третьей — закройсь, шаг назад.
8. В левое плечо — коли!	8. Четвертой — закройсь!
9. Пятым — закройсь и завязать вниз.	9. Голову — руби!
10. После завязывания по левой щеке — руби!	10. Защита уклонением вниз (опасно) и замах на удар по левому боку.
11. Защита уклонением вниз (опасно), кругом справа голову — руби!	11. По щеке — бей (опасно).
12. После удара нажать на оружие партнера (силой).	12. Пятой — закройсь! Под силовым воздействием партнера отступать и далеко отпрыгнуть. Затем сразу перейти в наступление.
Вторая часть композиции	
13. Второй — закройсь (сильно отбивает).	13. Длинный укол в тело противника и по инерции двигаться вперед. Пробежать влево вперед, и развернуться.
Игра на выбор времени для атаки и наиболее удобного места.	
14. Кругом по левому боку — руби!	14. Отступить, не применяя защиты.
15. Обратным движением меча кругом по правому боку — руби!	15. Второй — закройсь!
16. Для защиты — подскок вверх (ноги высоко поджать в коленях).	16. Удар по ногам ниже колен.
17. После приземления голову — руби!	17. Пятой — закройсь, скачок назад и в ответ в бедро — коли!
18. Второй — закройсь и завязывает полным кругом, меняет стойку вперед.	18. Подчиняется завязыванию. В момент удара по рукам бросить меч, отскочить в сторону влево. Затем подскочить к партнеру.
19. И левой стопой бьет по рукам противника (по клинку около рук).	19. Захватить его меч двумя руками, повернуться к нему спиной так, чтобы положить клинок себе на левое плечо и, сильно сгибаясь вперед вниз, вырывать меч из рук партнера.
20. Отпустить меч, затем бить партнера сзади ударом стопы (толчок опасен).	20. Получив толчок сзади, делает быстрый шаг вперед или небольшой прыжок. И падает.

Эта комбинация легче отрабатывается на основе всего пройденного фехтовального материала. Бой этот не быстрый, комбинация логична. Следить, чтобы не было ударов по рукам, так как подобие меча не имеет гарды. Важно играть «силу действий», но не применять действительную силу при нападении.

Занятие №32

Повторить всю технику приемов в одну шеренгу и парном построении. Повторить все сцены: бой на ножах, бой Ромео — Тибальт, бой на шпаге с дагой и бой на двуручных мечах.

СПОРТИВНЫЙ ТАНЕЦ

Практическое занятие №1: Базовые шаги и позиции

Цель занятия: Отработать базовые шаги и позиции в латиноамериканских и европейских танцах.

Контрольное задание: Выполнить базовый шаг квикстепа (европейский танец) и базовый шаг самбы (латиноамериканский танец). Норматив: точное выполнение шагов без ошибок.

Практическое занятие №2: Шаги с поворотами

Цель занятия: Освоить технику выполнения шагов с поворотами.

Контрольное задание: Выполнить комбинацию шагов с поворотами в ча-ча-ча и венском вальсе. Норматив: плавность и точность поворотов, сохранение баланса.

Практическое занятие №3: Поддержки и подъёмы

Цель занятия: Научиться выполнять поддержки и подъёмы партнёра/партнёрши.

Контрольное задание: Выполнить поддержку в медленном вальсе и подъём в румбе. Норматив: уверенное и безопасное выполнение поддержек и подъёмов.

Практическое занятие №4: Акробатические элементы

Цель занятия: Овладеть техникой выполнения простых акробатических элементов.

Контрольное задание: Выполнить сальто вперёд и назад. Норматив: правильное приземление, отсутствие падений.

Практическое занятие №5: Гибкость и растяжка

Цель занятия: Улучшить гибкость и растяжку мышц.

Контрольное задание: Выполнить шпагаты продольный и поперечный.

Практическое занятие №6: Сила и выносливость

Цель занятия: Повысить уровень физической силы и выносливости.

Контрольное задание: Выполнить серию приседаний с весом и бег на месте в течение 10 минут. Норматив: выполнение упражнений без остановки.

Практическое занятие №7: Координация и баланс

Цель занятия: Развить координацию движений и чувство баланса.

Контрольное задание: Выполнить стойку на одной ноге с закрытыми глазами. Норматив: удержание равновесия в течение 30 секунд.

Практическое занятие №8: Музыкальность и ритм

Цель занятия: Развить чувство музыкального ритма и способность точно следовать музыке.

Контрольное задание: Выполнить импровизацию под музыку, следуя её ритму и динамике. Норматив: соответствие движений характеру музыки.

Практическое занятие №9: Артистичность и выражение эмоций

Цель занятия: Развить навыки передачи эмоций через движение.

Контрольное задание: Показать эмоциональную интерпретацию танца, используя мимику и жесты. Норматив: убедительная передача эмоций зрителю.

Практическое занятие №10: Хореография и композиция

Цель занятия: Создать собственную хореографическую композицию.

Контрольное задание: Поставить короткий танец длительностью 1 минуту. Норматив: логичная последовательность движений, соответствие музыке.

Практическое занятие №11: Танцевальная импровизация

Цель занятия: Развить навыки импровизации в танце.

Контрольное задание: Импровизировать под незнакомую музыку в течение 2 минут. Норматив: естественность и разнообразие движений.

Практическое занятие №12: Работа в паре

Цель занятия: Отточить навыки взаимодействия с партнёром/партнёршей.

Контрольное задание: Выполнить синхронные движения в паре. Норматив: согласованность действий, отсутствие задержек.

Практическое занятие №13: Скоростные элементы

Цель занятия: Увеличить скорость выполнения танцевальных элементов.

Контрольное задание: Выполнить скоростной элемент (например, флиппинг) за минимальное время. Норматив: выполнение элемента менее чем за 5 секунд.

Практическое занятие №14: Сложные комбинации

Цель занятия: Научиться выполнять сложные танцевальные комбинации.

Контрольное задание: Выполнить сложную комбинацию шагов и поворотов в танго. Норматив: точное и плавное выполнение всей комбинации.

Практическое занятие №15: Подготовка к соревнованиям

Цель занятия: Подготовиться к выступлению на соревнованиях.

Контрольное задание: Провести репетицию соревновательного номера. Норматив: уверенность и стабильность при выполнении всех элементов.

Практическое занятие №16: Психологическая подготовка

Цель занятия: Развить психологическую устойчивость и уверенность перед выступлениями.

Контрольное задание: Провести визуализацию успешного выступления. Норматив: чёткая картина успеха в голове, отсутствие страха и волнения.

Практическое занятие №17: Итоговая проверка знаний и умений

Цель занятия: Проверить уровень владения всеми изученными техниками и элементами.

5.3. Самостоятельная работа обучающихся по освоению дисциплины (модуля)

ФЕХТОВАНИЕ

Занятие 1.

Строевая стойка. Ознакомление с исходным положением и боевой стойкой. Историческое обоснование положения туловища в боевой стойке. Шаги вперед, шаги назад, выпад впереди стоящей ногой. Показ укола. Серии шагов вперед и шагов назад. Выпад по команде педагога, выпад на зрительный сигнал. Самостоятельное повторение выпада, шагов вперед и шагов назад. Обеспечение безопасности на занятиях фехтованием. Ознакомление с правилами перемещения в учебном классе, на сцене при проведении занятий и репетиций (для занимающихся, педагога, присутствующих).

Занятие 2.

Теория. Составные части шпаги. Понятие о дистанции едино- борства: ближняя, средняя, дальняя. Техника держания колющей 17 шпаги. Расположение шпаги в ладони, роль пальцев в управлении шпагой. Техника выполнения приемов передвижений с оружием: шаги вперед, шаги назад, шаги в сторону, выпад самостоятельно и по команде педагога. Передвижения шагами вперед и шагами назад с задачей сохранения дистанции между партнерами. Ознакомление с различиями между правосторонней и левосторонней боевой стойкой. Контроль за выполнением типовых требований к технике боевой стойки и выпада и предупреждение ошибки - чрезмерной профильности туловища и тазового пояса в боевой стойке и выпаде, перенапряжения мышц туловища и вооруженной руки.

Занятие 3.

Исторические предпосылки возникновения систем ведения боя на холодном оружии. Фехтование боевое, спортивное и сценическое. Общие основы и различия. Позиции и соединения при управлении колющей шпагой. Перемена позиций и соединений. Освоение верхних позиций (6-й, 4-й). Контроль и предупреждение типовой ошибки – неполного выпрямления сзади стоящей ноги в коленном суставе в конечном положении выпада, опоры на основания пальцев стопы.

Занятие 4.

Теория. Исторические разновидности салютов. Освоение верхних соединений - 6-го и 4-го. Ознакомление с правилами манипулирования холодным оружием, техникой держания оружия в строю, держание оружия при перемещении в репетиционном зале. Салют перед боем и после его окончания. Упражнения между партнерами с задачей сохранения средней дистанции, 4-го и 6-го

соединений. Выполнение по команде приемов нападения и 18 маневрирования (шаги вперед, шаги назад, шаги в сторону, выпад, шаг вперед и выпад).

Занятие 5.

Соблюдение типового интервала между парами перед началом и в процессе упражнений на групповом занятии как одно из правил обеспечения безопасности занимающихся. Упражнения между партнерами с сохранением заданной дистанции и одного из верхних соединений, перемена соединений переводом. Контроль за гайкой шпаги, прижатой к предплечью в 6-й позиции. Освоение нижних позиций (7-й и 8-й). Совершенствование выносливости при выполнении приемов нападения и маневрирования с дозированным временем нагрузки и отдыха.

Занятие 6.

Освоение нижних соединений (7-го и 8-го), упражнения между партнерами с установкой на сохранение дистанции и заданных соединений. Самостоятельное выполнение приемов нападения и маневрирования. Контроль и предупреждение ошибки в несоблюдении типового расстояния между стопами в боевой стойке при передвижении шагами вперед и назад, в сторону.

Занятие 7.

Освоение атаки уколом прямо с выпадом и 4-й защиты. Имитационное выполнение 4-й защиты по команде и самостоятельно. Упражнения между партнерами на средней дистанции: укол прямо и его отражение 4-ой защитой, выполняемой из 6-й позиции, стоя на месте и с передвижением; укол прямо и 4-я защита, выполняемая из 8-й позиции, стоя на месте и с передвижением. Освоение оптимальной быстроты и ритма нападений и защит для контактного взаимодействия с клинком партнера.

Занятие 8

Теория. Понятие о разновидностях соприкосновения с клинком нападающего во время защиты: отбивом, отведением, подстановкой, уступающе, толчком. Техника 6-й полукруговой защиты, выполняемой из 8-й позиции при реагировании на укол прямо в упражнениях между партнерами. Имитация 6-й защиты по команде и самостоятельно. Выпад сзади стоящей ногой, команда "противник сзади", комбинации приемов нападения и маневрирования по типу «диктанта». Совершенствование скоростно-силовых качеств при освоении приемов нападения с выпадом, шагом вперед и выпадом.

Занятие 9.

Освоение 4-й и 6-й защит без ответа, выполняемых из верхней и нижней позиций, реагируя на укол с выпадом со средней дистанции. Выполнение полукруговых верхних защит (4-й или 6-й) из нижней позиции, реагируя на укол прямо с выпадом со средней дистанции, чередуемых с длинным отступлением. Проведение упражнений при максимальном внимании на действия партнеров, без отвлечений на другие объекты для формирования навыков обеспечения безопасности занимающихся.

Занятие 10.

Техника полукруговых 7-й и 8-й защит без ответа, выполняемых из верхних позиций при реагировании на укол прямо с выпадом или на укол с шагом вперед и выпадом. Имитация выполнения 7-й и 8-й защит по команде и самостоятельно. Чередование разновидностей нижних защит с длинным отступлением. Овладение фиксацией конечных положений шпаги при уколе в туловище. Острие направляется по касательной к поражаемой поверхности и останавливается в 15-20 см от туловища.

Занятие 11.

Теория. Секторы для нападений. Освоение 4-й защиты с ответом. Выполнение 4-й защиты с ответом, реагируя на атаку уколом прямо со средней дистанции. Техника круговых защит. Имитация выполнения верхних круговых защит по команде и самостоятельно. Чередование 4-й прямой и 6-й круговой защит, реагируя на укол прямо с выпадом во внутренний сектор. Совершенствование скоростно-силовых качеств с задачей преодоления дальней дистанции атакой с шагом вперед и выпадом, средней дистанции - с выпадом.

Занятие 12.

Стабилизация техники защит методом чередования прямой 6- й и 4-й круговой защит, реагируя на укол прямо в наружный сектор. Серии контрзащит и контрответов (4-й и 6-й). Совершенствование техники верхних защит и реакций выбора в упражнениях между партнерами при отражении нападения во внутренний или наружный секторы.

Занятие 13.

Ознакомление с уколом переводом. Чередование укола прямо и укола переводом со средней дистанции в упражнениях между партнерами. Стабилизация техники верхних прямых и круговых защит при их чередовании, реагируя на уколы прямо и переводом. Выполнение серийных упражнений "дорожка": первый партнер атакует уколом с шагом вперед, второй с шагом назад

выполняет защиту и ответ; первый партнер выполняет контр- защиту, стоя на месте, и снова атакует с шагом вперед и т.д. Освоение "дорожки" при выполнении 4-й защиты с ответом прямо. Контроль техники выполнения 4-й защиты и предупреждение ошибки, выражающейся во взаимном давлении на клинок при парировании нападения.

Занятие 14.

Теория. Шпага - как оружие дворянина (Франция, Италия, Испания). Стабилизация техники полукруговых 7-й и 8-й защит путем их чередованием при отражении нападений уколом в ногу с шагом вперед и выпадом. Уколы переводом во внутренний и наружный верхние секторы. Совершенствование прямых и круговых верхних защит. Уколы переводом в нижний сектор (в ногу) из 6-го соединения; 7-я и 8-я полукруговые защиты. Ситуационные разновидности атак: атаки, начинающие схватку (основные), атаки повторные, атаки ответные, атаки на подготовку.

Занятие 15.

Теория. Типовой состав боевых действий в поединке фехто- вальщиков. Совершенствование верхних прямых и круговых защит, реагируя на атаку уколом во внутренний сектор, чередуемых с отступлением и ответной атакой уколом прямо. Контроль техники укола и верхних защит. Предупреждение ошибок, выражающихся в уколах согнутой вооруженной рукой при завершенном нападении и выполнении защит прямой рукой.

Занятие 16

Совершенствование верхних прямых и круговых защит, реагируя на атаку уколом в наружный сектор, чередуемых с отступлением и ответной атакой уколом переводом. Совершенствование скоростно-силовых качеств в контрзащитно-контрответных взаимодействиях, выполняемых с дальней дистанции.

Занятие 17.

Выполнение нижних прямых и круговых защит, чередуемых с отступлением и ответной атакой уколом прямо, реагируя на нападение уколом в ногу. Контроль пространственного положения защит и предупреждение ошибки, выражающейся в недостаточной или чрезмерной амплитуде движений оружием при отражении нападений.

Занятие 18.

Теория. Понятие об атаках, различающихся способом выполнения (простые, с финтом, с действием на оружие). Освоение атак с действием на оружие. Атаки с прямым батманом в верхнее соединение и уколом прямо. Защиты прямые и круговые при их отражении в упражнениях между партнерами. Атаки с прямым батманом в нижнее соединение и уколом прямо. Защиты прямые и круговые при их отражении в упражнениях между партнерами. Совершенствование быстроты при освоении приемов нападения с шагом вперед и выпадом, выполняемых по самоприказу или команде педагога.

Занятие 19.

Стабилизация техники атаки с круговым батманом в верхнее (нижнее) соединение и уколом прямо (переводом). Прямые и круговые защиты при их отражении в упражнениях между партнерами. Специализирование реакций предвосхищения в упражнениях между партнерами, реагируя на атаку уколом прямо с выпадом защитами без ответа, чередуемыми с длинным отступлением и бездействием оружием.

Занятие 20.

Атаки с прямым (круговым) захватом в верхнее соединение и уколом прямо или переводом. Прямые и круговые защиты при их 23 отражении в упражнениях между партнерами. Многократное повторение атаки с выпадом уколом прямо (переводом) в туловище, 4-й прямой и круговой 4-й защиты без ответа при их отражении с установкой совершенствования выносливости.

Занятие 21.

Теория. Понятие о разновидностях батманов и захватов: прямые, полукруговые, круговые. Атаки с прямым (круговым) захватом в нижнее соединение и уколом прямо или переводом. Прямые и круговые защиты при их отражении в упражнениях между партнерами. Формирование «чувства дистанции» при установке на сохранение расстояния между партнерами во время поочередного выполнения приемов нападения и маневрирования.

Занятие 22.

Теория. Понятие об атаках двумя переводами и удвоенным переводом. Атаки с финтом прямо в открытый сектор и переводом в открывающийся сектор. Атаки переводом в открытый сектор и переводом в открывающийся сектор. Чередование прямых и круговых защит в упражнениях между партнерами. Совершенствование техники атак уколом прямо с выпадом в ситуациях с последующим переключением к контрзащите 4-й и контрответу прямо.

Занятие 23.

Теория. Понятие о ситуационных разновидностях атак (основные, повторные, ответные, на подготовку). Повторные атаки. Повторная атака уколом прямо в верхний (нижний) секторы, выполняемая на наступающего противника или на отсутствие ответа. Прямые и круговые защиты при отражении повторных атак в упражнениях между партнерами. Повторная атака переводом в верхний (нижний) секторы, выполняемая после неудавшейся основной атаки. Прямые и полукруговые защиты при парировании основной и повторной атак. Повторная атака с прямым (круговым) захватом и переводом в верхний (нижний) секторы. Прямые и полукруговые защиты при их отражении в упражнениях между партнерами.

Занятие 24.

Совершенствование атак с захватом в верхний (нижний) секторы и уколом прямо или переводом методом их чередования. Прямые и полукруговые защиты при их отражении в упражнениях между партнерами. Совершенствование атак с финтом в верхний (нижний) секторы и уколом переводом методом их чередования. Прямые и круговые защиты при их.

Занятие 25.

Теория. Контратака как средство противодействия атаке. Разновидности контратак. Контратаки уколом прямо с отступлением, выполняемые на атаки противника с дальней дистанции в упражнениях между партнерами. Совершенствование координационных способностей при выполнении 4-й защиты и ответа прямо с выпадом сзади или впереди стоящей ногой в контрзащитно-контрответном упражнении.

Занятие 26.

Объединение изученных действий в сценические сюжеты, состоящие из атак, защит с ответом и контрзащит с контрответом.

Занятие 27.

Объединение изученных действий в сценические сюжеты, состоящие из повторных и ответных атак.

Занятие 28.

Самостоятельное моделирование фрагментов боя, состоящих из атак уколом прямо (переводом), выполняемых со 25 средней и дальней дистанции, защит и ответов. Совершенствование верхних прямых и круговых защит в ситуациях идеомоторного представления в упражнениях между партнерами. Обороняющийся реагирует прямой или круговой верхней защитой на подготавливающую атаку. Наступающий, с учетом защитной реакции партнера, в следующей атаке обходит двойным или удвоенным переводом защитные движения партнера.

Занятие 29.

Самостоятельное моделирование фрагментов боя, содержащего 16 - 20 действий.

Занятие 30.

Подготовка к контрольному уроку. Совершенствование выносливости и техники нападений и защит при многократном повторении заданных сюжетов, состоящих из 16 – 24 действий.

СПОРТИВНЫЙ ТАНЕЦ

Комплекс упражнений для самостоятельного изучения спортивного танца

1. Физическая подготовка

Разминка и растяжка (20 минут):

Легкий бег на месте или прыжки на скакалке.

Растяжка всех групп мышц: наклоны вперед, боковые растяжки, шпагаты, растяжка спины и плеч.

Укрепляющие упражнения (25 минут):

Приседания с весом (гантели или бутылки с водой).

Отжимания от пола или стены.

Планка – удерживание тела в горизонтальном положении на локтях и носках (начинать с 30 секунд, постепенно увеличивая до 2 минут).

Подъемы ног лежа на спине для укрепления пресса.

Кардио-тренировка (15 минут):

Быстрая ходьба или легкий бег.

Прыжки на скакалке.

Велосипедные упражнения лежа на спине.

2. Техника исполнения базовых элементов

Шаги и повороты (30 минут):

Изучите и отработайте базовые шаги в каждом стиле танца (латиноамериканские и европейские танцы).

Практика поворотов: вращение вокруг своей оси, повороты партнера/партнерши.

Поддержки и подъемы (20 минут):

Потренируйтесь поднимать партнера/партнершу, стоя лицом друг к другу.

Попробуйте простые поддержки, такие как поддержка головы или рук.

Акробатические элементы (если есть опыт и возможность):

Сальто вперед и назад.

Кувырки и перекаты.

3. Музыкальный ритм и слух

Слушание музыки (10 минут):

Прослушивайте музыкальные композиции различных стилей (латиноамериканские, европейские и др.).

Определите темп и ритм каждой композиции.

Импровизация под музыку (15 минут):

Включите музыку и попробуйте двигаться в такт, импровизируя шаги и движения.

Обратите внимание на изменение темпа и динамики музыки.

4. Артистизм и выражение эмоций

Эмоции через движение (20 минут):

Представьте себе различные сценарии (радость, грусть, любовь и т.д.) и попытайтесь выразить эти эмоции через танец.

Используйте мимику и жесты для усиления выражения.

Работа с зеркалом (10 минут):

Станьте перед зеркалом и наблюдайте за своими движениями, пытаясь сделать их максимально выразительными.

5. Хореографическая композиция

Создание собственной хореографии (30 минут):

Выберите музыкальный трек и начните создавать свою собственную хореографическую композицию.

Запишите свои идеи на бумаге или видео.

Постепенно добавляйте новые элементы и усложняйте движения.

6. Психологическая подготовка

Визуализация успеха (10 минут):

Закройте глаза и представьте себя успешно выполняющим все элементы танца.

Вообразите аплодисменты и положительные отзывы зрителей.

Дыхательные упражнения (5 минут):

Глубокие вдохи и выдохи для расслабления и снятия напряжения.

Медленные дыхательные циклы для улучшения концентрации.

7. Теоретические знания

История и стили танцев (по 10 минут в день):

Читайте книги и статьи об истории спортивного танца.

Изучайте особенности различных стилей и направлений.

Правила соревнований и судейства (по 10 минут в день):

Ознакомьтесь с основными правилами проведения соревнований.

Узнайте, какие критерии используются для оценки участников.

Как организовать процесс обучения?

Планируйте свое время. Выделяйте каждый день определенное количество времени для физических упражнений, практики танцевальных элементов и теоретической подготовки.

Используйте видеозаписи. Если возможно, записывайте свои тренировки на видео, чтобы потом анализировать свои ошибки и прогресс.

Следите за своим здоровьем. Помните о важности правильного питания и достаточного отдыха.

Этот комплекс упражнений поможет вам самостоятельно развивать свои навыки в спортивном танце, улучшать физическую форму и углублять теоретические знания

6. Учебно-методическое и информационное обеспечение дисциплины

6.1. Электронный образовательный ресурс

1.	Электронная библиотечная система «Университетская Библиотека Онлайн»	http://www.biblioclub.ru/

6.2. Перечень основной и дополнительной литературы, необходимой для освоения дисциплины

Основная литература:

1. Мовшович, А. Д. Фехтование : дополнительная общеразвивающая программа в области физической культуры и спорта для реализации в организациях дополнительного образования в группах спортивно-оздоровительного этапа подготовки : практическое пособие : [12+] / А. Д. Мовшович, Ю. М. Бычков, Л. Г. Рыжкова ; Федерация фехтования России. – Москва : Человек, 2015. – 57 с. : табл. – Режим доступа: по подписке. – URL: https://biblioclub.ru/index.php?page=book&id=461275 (дата обращения: 22.09.2025). – Библиогр. в кн. – ISBN 978-5-906131-69-0. – Текст : электронный.
2. Теория и практика спортивного фехтования : учебное пособие : [12+] / Г. Б. Шустиков, В. Г. Федоров, А. В. Деев, Е. А. Нечаева ; Национальный государственный университет физической культуры, спорта и здоровья им. П. Ф. Лесгафта. – Москва : Спорт, 2016. – 192 с. : ил. – Режим доступа: по подписке. – URL: https://biblioclub.ru/index.php?page=book&id=454535 (дата обращения: 22.09.2025). – Библиогр. в кн. – ISBN 978-5-906839-53-4. – Текст : электронный.
3. Путинцева, Е. В. Начальная подготовка в спортивных танцах : учебное пособие : [16+] / Е. В. Путинцева, Г. Н. Пшеничникова ; Сибирский государственный университет физической культуры и спорта. – Омск : Сибирский государственный университет физической культуры и спорта, 2010. – 148 с. : табл., ил. – Режим доступа: по подписке. – URL: https://biblioclub.ru/index.php?page=book&id=277363 (дата обращения: 07.10.2025). – Библиогр.: с. 125-137. – Текст : электронный.

Дополнительная литература

1. Путинцева, Е. В. Система соревновательной деятельности в танцевальном спорте : учебное пособие : [16+] / Е. В. Путинцева ; Сибирский государственный университет физической культуры и спорта. – Омск : Сибирский государственный университет физической культуры и спорта, 2021. – 128 с. : схем., ил. – Режим доступа: по подписке. – URL: https://biblioclub.ru/index.php?page=book&id=690281 (дата обращения: 07.10.2025). – Библиогр.: с. 102-103. – ISBN 978-5-91930-161-5. – Текст : электронный.
2. Фехтование : энциклопедия : [12+] / авт.-сост. М. С. Ракита, В. Л. Штейнбах ; под общ. ред. Д. А. Тышлер. – Москва : Человек, 2011. – 704 с. : ил. – Режим доступа: по подписке. – URL: https://biblioclub.ru/index.php?page=book&id=298191 (дата обращения: 22.09.2025). – ISBN 978-5-904885-46-5. – Текст : электронный.

6.3. Перечень ресурсов информационно-телекоммуникационной сети «Интернет», используемых при освоении дисциплины

1.	Российская Государственная библиотека. Электронный каталог	http://www.rsl.ru/index.php?f=97
2.	Альдебаран.	http://aldebaran.ru/
3.	Библиотека Гумер.	https://www.gumer.info/
4.	Библиотека научной и студенческой информации	http://bibliofond.ru
5.	Научная педагогическая электронная библиотека	http://elib.gnpbu.ru/
6.	Научная электронная библиотека eLIBRARY.RU	http://e-library.ru
7.	Научная электронная библиотека КиберЛенинка	http://cyberleninka.ru
8.	Национальная электронная библиотека	http://нэб.рф
9.	Некоммерческая электронная библиотека «ImWerden»: искусство, театр, кино и музыка	http://imwerden.de/

10.	Портал культурного наследия России	http://www.culture.ru
11.	Российская государственная библиотека искусств	http://liart.ru/ru/
12.	Электронная библиотека учебников	http://studentam.net/
13.	Библиотека Максима Мошкова	http://lib.ru/
14.	Классика.ру	https://klassika.ru/
15.	Русская виртуальная библиотека	https://rvb.ru/
16.	Библиотека изобразительных искусств	http://www.artlib.ru/
17.	Электронные публикации Института русской литературы (Пушкинского Дома) РАН	http://lib.pushkinskijdom.ru/
18.	Журнальный зал	https://magazines.gorky.media/
19.	Энциклопедии Кирилла и Мефодия	http://www.megabook.ru

7. Описание материально-технической базы, необходимой для осуществления образовательного процесса по дисциплине

1.	Лицензионное программное обеспечение	операционная система Windows XP, Microsoft windows 8, Microsoft office 2013
2.	Свободно распространяемое программное обеспечение	OpenOffice: Writer, Calc, Impress, Draw, Base, Math
3.	Свободно распространяемое программное обеспечение отечественного производства	Яндекс.Браузер (https://browser.yandex.ru/), Dicter (https://www.dicter.ru/), Windows Player (https://windowsplayer.ru/), WindowsRar (https://windowsrar.ru/), PDFMaster (https://pdfmaster.ru/), ASTRA LINUX SPECIAL EDITION (https://astralinux.ru/products/astra-linux-special-edition/), LibreOffice (https://ru.libreoffice.org/), Okular (https://okular.kde.org/ru/download/), Редактор изображений Gimp (https://www.gimp.org/)

7.2. Материально-техническое обеспечение

№ п\п	Наименование помещений	Назначение помещений	Оснащенность (оборудование) помещений
1.	Учебная аудитория для проведения учебных занятий № 305/306	Учебная аудитория для практических занятий по пластическому воспитанию, физической культуре и спорту	– ЖК-панель «Panasonic» диагональ 42 дюйма - 1 шт. на стойке. – Маты гимнастические – 3 шт – Сабля спортивная -15 шт . – Шпага (рапира) спортивная -6 шт . – Гимнастические коврики, 25 шт. – Скакалки гимнастические – 4 шт.
2.	Помещение для самостоятельной работы	Помещение для самостоятельной работы обучающихся	Читальный зал: – Посадочных мест: 15 – Рабочее место обучающегося: 15 шт. ПК Моноблок Lenovo с доступом к сети Интернет и в ЭИОС Вуза. – ЖК телевизор «Panasonic 42». – Учебная мебель (столы, стулья)

8. ФОНД ОЦЕНОЧНЫХ СРЕДСТВ ДЛЯ ПРОВЕДЕНИЯ ПРОМЕЖУТОЧНОЙ АТТЕСТАЦИИ И ТЕКУЩЕГО КОНТРОЛЯ УСПЕВАЕМОСТИ ПО ДИСЦИПЛИНЕ (МОДУЛЮ)

8.1. Текущий контроль успеваемости

Показателями оценивания результатов текущего контроля успеваемости обучающихся по дисциплине является:

активность обучающегося в рамках аудиторных учебных занятий: на лекционных и семинарских (практических) занятиях – уровень знаний, умений и навыков, продемонстрированных обучающимся;

результаты самостоятельной работы: письменные работы (доклады, статьи и другие публикации, эссе и т.п.), творческие работы и объекты и др;

посещаемость учебных занятий по дисциплинам (модулям), практикам;

другие значимые результаты работы обучающегося.

Текущий контроль успеваемости по дисциплине (модулю) проводится в ходе аудиторных занятий методами устного или письменного опроса (работ), в процессе выступлений обучающихся.

Доклад

Доклады по основным разделам дисциплины заслушиваются в ходе учебных занятий.

Шкала оценивания	Критерии выставления оценок
Отлично	Соответствие целям и задачам дисциплины, актуальность темы и рассматриваемых проблем, соответствие содержания заявленной теме, заявленная тема полностью раскрыта, рассмотрение дискуссионных вопросов по проблеме, сопоставлены различные точки зрения по рассматриваемому вопросу, научность языка изложения, логичность и последовательность в изложении материала, количество исследованной литературы, в том числе новейших источников по проблеме, четкость выводов,
Хорошо	Соответствие целям и задачам дисциплины, актуальность темы и рассматриваемых проблем, соответствие содержания заявленной теме, научность языка изложения, заявленная тема раскрыта недостаточно полно, отсутствуют новейшие литературные источники по проблеме,
Удовлетворительно	Соответствие целям и задачам дисциплины, содержание работы не в полной мере соответствует заявленной теме, заявленная тема раскрыта недостаточно полно, использовано небольшое количество научных источников, нарушена логичность и последовательность в изложении материала
Неудовлетворительно	Работа не соответствует целям и задачам дисциплины, содержание работы не соответствует заявленной теме, содержание работы изложено не научным стилем

Темы докладов по основным разделам дисциплины

Общенаучное направление

1. Основные понятия теории и методики физической культуры.
2. Методология исследования в сфере физической культуры.
3. Физическая культура как общественное явление, ее формы и функции.
4. Социальные и специфические функции физической культуры.
5. Основы использования физической культуры в обществе.
6. Принципы и методы обучения и воспитания, практика их реализации в сфере физической культуры, спорта и туризма.
7. Валеология – наука о здоровье человека.
8. Главные факторы здоровья человека.
9. Физическая культура и здоровый образ жизни человека.
10. Физиологическая характеристика основных видов оздоровительной физической культуры.
11. Питание при занятиях оздоровительной тренировкой.
12. Разработка и реализация методик организации спортивно-массовой работы среди студентов.
13. Восстановление здоровья с использованием средств и методов физической культуры (на примере конкретного заболевания).
14. Основы самоконтроля при занятиях физическими упражнениями.
15. Гигиена при занятиях физическими упражнениями.

Физическое воспитание студентов

1. Цель и задачи физического воспитания.
2. Средства физического воспитания студентов.
3. Методы физического воспитания студентов и их реализация в учебном процессе.
4. Общие и специфические принципы физического воспитания студентов.
5. Основы теории и методики обучения двигательным действиям.

6. Понятие «нагрузки». Составляющие физической нагрузки – объем, интенсивность. Воздействие различных видов нагрузки на организм человека.

7. Основы теории и методики воспитания физических качеств.

8. Силовые способности и методика их развития.

9. Скоростные способности и основы методики их развития.

10. Выносливость как физическое качество и методика ее развития.

11. Гибкость и методика ее развития.

12. Координационные способности и методика развития.

13. Методика занятий со студентами, имеющими отклонения в состоянии здоровья.

14. Разработка комплексов физических упражнений, направленных на улучшение зрительного восприятия и точности двигательных реакций студентов, работающих с компьютерной техникой.

15. Использование тренажеров для развития основных физических качеств.

16. Исследование взаимосвязи уровня физической подготовленности студентов с качеством усвоения учебной программы по другим учебным дисциплинам.

17. Физическая культура и здоровый образ жизни.

18. Формирование психического благополучия, развитие и совершенствование психофизических способностей личности средствами физической культуры и спорта.

19. Физическая культура в общекультурной и профессиональной подготовке студентов.

20. Методы самоконтроля состояния здоровья и физического развития (стандарты, индексы, программы, формулы и др.).

21. Методика индивидуального подхода и применения средств направленного развития отдельных физических качеств.

22. Методика самооценки работоспособности, усталости, утомления и применения средств физической культуры для их направленной коррекции.

23. Методика составления индивидуальных программ физических упражнений с оздоровительной и восстановительной направленностью (медленный бег, плавание, прогулка на лыжах и др.).

24. Нетрадиционные системы оздоровления организма.

25. Плавание как одно из средств лечения болезней опорно-двигательного аппарата человека.

26. Новые виды спорта и их значение для популяризации активного образа жизни студентов.

Средства и методы физической культуры, способствующие формированию профессиональных, морально-волевых и психологических качеств

1. Применение физических упражнений для выработки временной и пространственной ориентировки у студентов.

2. Занятия по физической культуре – одно из важных средств формирования патриотических качеств личности.

3. Характеристика средств физической культуры, способствующих формированию профессионально важных качеств.

4. Роль физической культуры и спорта в обучении и воспитании студентов.

5. Подготовка и проведение спортивных праздников и показательных выступлений в университете.

6. Спорт и физическая культура – важные факторы формирования дружбы между студентами.

7. Стресс-факторы в процессе учебы студентов и средства их нейтрализации с помощью физических упражнений.

8. Воспитание коллективных действий у студентов в процессе физкультурно- спортивной деятельности в университете и перенос этих качеств на профессиональную деятельность.

9. Роль занятий по физической культуре в развитии и совершенствовании способностей к различным профессиям (менеджер, бизнесмен, банковский служащий, юрист, специалист социальной сферы и др.).

10. Исследование влияния утомления студентов в процессе учебных занятий и устранение негативных факторов средствами физической культуры и спорта.

11. Формирование эмоционально-этических отношений, создание в учебных группах благоприятного нравственного и психологического климата в процессе занятий физической культурой.

12. Русская баня, сауна, массаж как методы восстановления функциональных способностей и дееспособности студентов в период экзаменационной сессии.

13. Особенности психологического состояния при подготовке к спортивным соревнованиям и его влияние на поведение студентов.

Правовые вопросы в сфере физической культуры

1. Основные законодательные акты, регламентирующие деятельность физической культуры и спорта и их эффективность.
2. Отражение вопросов физкультурно-спортивной деятельности в законодательных актах различных стран.
3. Правовые отношения в сфере физической культуры, спорта, туризма и предпринимательства.
4. Организация государственного управления в сфере спорта.
5. Правовое регулирование в сфере спорта.
6. Контракт (трудовое соглашение, трудовой договор) и особенности его проявления в профессиональном спорте.
7. Представительство в спорте (контрактная и клубная система в спорте).
8. Особенности правоотношений в сфере профессионального спорта и спорта высших достижений.
9. Национальные, европейские и международные органы спортивной юстиции: пределы их компетенции.
10. Ответственность в спортивных отношениях.
11. Социально-правовая защита спортсменов.
12. Правовые взаимоотношения юриста, менеджера и спортсмена.
13. Менеджмент и маркетинг в сфере правого развития международного и отечественного туризма.
14. Правонарушения в процессе учебно-тренировочной деятельности (между тренером, менеджером и профессиональным спортсменом и пути их нейтрализации).
15. Правонарушения в процессе физкультурно-спортивной деятельности студентов и пути их нейтрализации.
16. Особенности воспитания правовой культуры студентов университета в ходе учебных занятий по физической культуре и спортивных соревнований.
17. Возможные правонарушения в области спортивного бизнеса и пути их устранения.
18. Анализ и характеристика основных видов правонарушений в сфере спортивного бизнеса (незнание законов, отсутствие убеждений в справедливости законов, зависть, негативный микроклимат в коллективе, укоренившиеся привычки к правонарушениям, уклонения от уплаты налогов и др.).
19. Страховой полис и спортсмен, страхование на случай травм и повреждений.

Физическая культура и спорт в современных условиях

1. Роль и значение физической культуры, спорта и туризма в современных условиях.
2. Физическая культура, спорт и туризм как одно из средств общения людей разных стран.
3. Менеджмент в сфере физической культуры и спорта.
4. Возможности бизнеса в развитии материально-технической базы в области физической культуры и спорта в России.
5. Профессиональный и элитный спорт в России и экономическое обоснование необходимости их развития.
6. Расчет материально-финансовых затрат на организацию и проведение спортивных мероприятий в университете на учебный год.
7. Возможные дополнительные способы финансирования спортивных мероприятий в университете.
8. Расчет стоимостных затрат на содержание, ремонт и эксплуатацию спортивной базы в течение учебного года.
9. Спонсорство, инвестиции, меценатство как способы совершенствования физической культуры, спорта и туризма.
10. Лицензирование и спорт: лицензионный договор, охрана лицензии и лицензионная деятельность.
11. Налогообложение и таможенные процедуры в деятельности физкультурно- спортивных организаций и отдельных спортсменов.
12. Организация и проведение спортивного праздника студентов университета и его стоимостные затраты.

13. Туризм как индустрия активного отдыха и приложения капитала в целях привлечения инвестиций.

14. Физическая культура и спорт в бюджете времени бизнесмена.

15. Экономическое обоснование строительства спортивных сооружений в учебном заведении.

16. Бизнес-план создания спортивно-оздоровительного комплекса учебного заведения.

17. Экономическое обоснование стоимости физкультурно-оздоровительных услуг, оказываемых спортивно-оздоровительными комплексами.

18. Коммерческие соревнования, как средство вложения капитала. Их влияние на развитие спорта.

19. Виды коммерческих соревнований.

Физкультурно-оздоровительные услуги

1. Концептуальные направления и тенденции, объективные условия и факторы, сущность и структура, специфика и характер функционирования рынка физкультурно-оздоровительных товаров и услуг.

2. Содержание, основные понятия о физкультурно-оздоровительных услугах и требования к их организации.

3. Становление физкультурно-оздоровительных услуг как предмета специализации.

4. Цель, общие и специальные задачи физкультурно-оздоровительных услуг как выражение индивидуальных требований к активному отдыху.

5. Классификация средств и форм физкультурно-оздоровительных услуг (упражнения на специальных тренажерах, оздоровительные силы природы, водные, солнечные и воздушные ванны; гигиена, тренировки с инструктором или самостоятельно по рекомендации специалистов, оздоровительная физическая зарядка в утренние часы, подвижные игры, туристические мероприятия, викторины, участие в вечерах отдыха и др.).

6. Роль и значение ассортимента физкультурно-оздоровительных услуг, и необходимость дифференцированной подготовки специалистов в данной сфере деятельности.

7. Повышение требований к обслуживанию населения в оздоровительных комплексах квалифицированными специалистами в условиях рыночной конкуренции.

8. Приоритетные направления в оказании физкультурно-оздоровительных услуг.

9. Предвидение и прогнозирование развития и совершенствования физкультурно-оздоровительных услуг в современных условиях.

10. Подготовка и совершенствование квалификации персонала для проведения физкультурно-оздоровительных мероприятий.

11. Формирование базы данных (компьютеризация) в сфере физкультурно- оздоровительных услуг.

12. Взаимосвязь условий и факторов, определяющих специфическую направленность физкультурно-оздоровительных услуг.

13. Составление индивидуальных и диетологических программ в целях решения специфических задач в процессе лечебной физической культуры, туристических походов и др.

14. Особенности проведения физкультурно-оздоровительных мероприятий в связи с различными изменениями в организме, при ухудшении физического состояния, снижения работоспособности, диагностика и профилактика преждевременного старения.

15. Адаптивные физкультурно-оздоровительные мероприятия.

16. Особенности культуры межличностного общения и взаимодействия с отдыхающими, стиль проведения занятий, коммуникабельность при проведении физкультурно-оздоровительных мероприятий.

17. Формирование стандарта физкультурно-оздоровительных услуг, оценка отдыха клиентов, подведение итогов за определенный период деятельности.

18. Воспитание у специалистов физкультурно-оздоровительных услуг этических норм, чувства гордости за свою профессию, свое предприятие, формирование имиджа и традиций.

19. Формирование оплаты труда персонала, работающего в сфере физкультурно-оздоровительных услуг.

20. Статистика и контроль как компоненты эффективного управления процессом физкультурно-оздоровительных мероприятий.

21. Понятие о маркетинге в сфере физкультурно-оздоровительных услуг и его составные элементы.

22. Физкультурно-оздоровительные услуги как рыночный продукт, имеющий спрос, цену, инвестиционную политику и прибыль.

23. Налогообложение в сфере физкультурно-оздоровительных услуг.

24. Физкультурно-оздоровительные услуги как объект спонсорской деятельности (мотивы и цели).

25. Организация спонсорства в сфере физкультурно-оздоровительных услуг (поиск спонсора, работа со спонсором, спонсорские соглашения).

26. Стоимостные затраты и их восполнение при организации сервиса в сфере физкультурно-оздоровительных услуг.

27. Принципы финансирования физкультурно-оздоровительных услуг.

28. Основные типы, размещение и стоимость рекламы.

29. Правовое регулирование в сфере предоставления физкультурно- оздоровительных услуг.

30. Международные организации, занимающиеся маркетингом физкультурно-оздоровительных товаров и услуг; формы собственности (индивидуальная или групповая, корпоративная, акционерная).

31. Методы и способы повышения посещаемости физкультурно- оздоровительных мероприятий.

32. Ценообразование на физкультурно-оздоровительные товары и услуги.

33. Рекламодатели, спонсоры, телекомпании как содействие развитию физкультурно-оздоровительных товаров и услуг.

34. Лицензионные контракты, договора, соглашения в сфере физкультурно-оздоровительных услуг.

35. Развитие компьютерных программ физкультурно-оздоровительного сервиса и включение их в мировую сеть Интернет.

36. Перспективы развития инфраструктуры физкультурно-оздоровительных товаров и услуг, инвестиционная политика.

8.2. Промежуточная аттестация

Промежуточная аттестация *Зачет/Зачет с оценкой/Экзамен* может проводиться в форме тестирования.

Описание показателей оценивания формируемых компетенций

Компетенция	Индикатор достижения компетенции (ИД)	Планируемый результат обучения по дисциплине, соотнесенный с ИД
УК-7 Способен поддерживать должный уровень физической подготовленности для обеспечения полноценной социальной и профессиональной деятельности	**УК-7.1.** Выбирает здоровье сберегающие технологии для поддержания здорового образа жизни с учетом физиологических особенностей организма **УК-7.2.** Планирует свое рабочее и свободное время для оптимального сочетания физической и умственной нагрузки и обеспечения работоспособности **УК-7.3.** Соблюдает и пропагандирует нормы здорового образа жизни в различных жизненных ситуациях и в профессиональной деятельности занятий физической культурой.	**Знать:** основные средства и методы контроля и оценки физического развития и физической подготовленности; профилактики профессиональных заболеваний и вредных привычек **Уметь:** выбирать здоровьесберегающие технологии для поддержания здорового образа жизни с учетом физиологических особенностей организма; планировать свое рабочее и свободное время для оптимального сочетания физической и умственной нагрузки и обеспечения работоспособности; подбирать и применять методы и средства физической культуры для совершенствования основных физических качеств **Владеть:** средствами и методами укрепления индивидуального здоровья, физического самосовершенствования

Шкала оценивания результатов промежуточной аттестации и критерии выставления оценок

Оценивание результатов промежуточной аттестации по дисциплине определяется шкалой оценивания: «зачтено», «не зачтено».

Выполнение тестовых заданий. Тестовые задания выполняются в течение 45 минут и состоят из 20-30 вопросов разных типов. Преподаватель готовит несколько вариантов тестовых заданий.

Шкала оценивания	Критерии выставления оценок
Отлично/зачтено	85 – 100 %
Хорошо/зачтено	75 – 84 %
Удовлетворительно/зачтено	65 – 74 %
Неудовлетворительно/ не зачтено	0 – 64 %

Дополнительные критерии оценивания:

Шкала оценивания	Критерии выставления оценок
Зачтено	студент регулярно посещает занятия, выполняет определенные нормативы и по заданию педагога готовит теоретические материалы. Все предусмотренные программой обучения учебные задания выполнены.
Не зачтено	студент не регулярно посещает занятия, имеет задолженность по выполнению нормативов и не готовит теоретические материалы по заданию преподавателя. Выполненные учебные задания содержат грубые ошибки.

ОЦЕНОЧНЫЕ МАТЕРИАЛЫ
(типовые контрольные задания и иные материалы) для проведения промежуточной аттестации и оценки сформированности компетенций по дисциплине (модулю)

Примерный перечень вопросов/заданий для проведения промежуточной аттестации

Задание 1. *Прочитайте текст задания и установите последовательность.*

Установите правильную последовательность этапов разработки индивидуального плана тренировок с учётом физиологических особенностей организма.

1.Выбор типа физической активности
2.Определение целей
3.Анализ физиологических особенностей организма
4.Составление тренировочного плана
5.Мониторинг и коррекция плана

Запишите соответствующую последовательность цифр слева направо

2	**3**	**1**	**4**	**5**

Задание 6. *Прочитайте текст задания и установите соответствие.*

Установите соответствие между физиологическими особенностями и рекомендуемыми видами физической активности.

К каждой позиции, данной в левом столбце, подберите соответствующую позицию из правого столбца:

Физиологические особенности		**Виды физической активности**	
А	Повышенное артериальное давление	**1**	Йога, дыхательные практики
Б	Ожирение	**2**	Плавание, ЛФК
В	Склонность к стрессу	**3**	Ходьба, аквааэробика
Г	Сколиоз	**4**	Велотренажёр, дозированная нагрузка

Запишите выбранные цифры под соответствующими буквами

А	Б	В	Г
4	3	1	2

Задание 12. *Прочитайте текст задания, выберите правильный ответ и запишите аргументы, обосновывающие правильность ответа*

Вопрос: Что из перечисленного является основной целью здоровьесберегающих технологий?

А) Повышение уровня физической выносливости на максимальные значения.
Б) Укрепление здоровья и профилактика заболеваний.
В) Снижение интенсивности физической активности до минимального уровня.

Ответ: Б) Укрепление здоровья и профилактика заболеваний.

Обоснование: Здоровьесберегающие технологии направлены на поддержание здоровья и предупреждение заболеваний, а не на максимальную физическую нагрузку или минимизацию активности.

Задание 16. *Прочитайте текст задания и запишите развернутый обоснованный ответ.*

Вопрос: Расскажите, как должен быть организован день, чтобы совмещать учёбу, хобби и физическую активность.

Ответ: Учёба в первой половине дня, тренировка вечером, вечером — хобби и отдых. Использовать тайм-менеджмент, выделять 30 минут на спорт 3–4 раза в неделю

9. МЕТОДИЧЕСКИЕ МАТЕРИАЛЫ

9.1. Самостоятельная работа

изучение источников, удовлетворяющих возникающим потребностям практического характера;

приобщение к физкультурно-спортивной деятельности, обеспечивающей сохранение и укрепление здоровья;

самоопределение в выборе средств физической культуры, спорта и туризма;

приобретение личного опыта творческого использования средств физической культуры для достижения профессиональных успехов;

формирование установки на здоровый стиль жизни, физическое самосовершенствование и самовоспитание;

формирование потребности в регулярных занятиях физическими упражнениями и спортом.

9.2. Внеаудиторные практические занятия

1. Не стремитесь к достижению высоких результатов в кратчайшие сроки. Спешка может привести к перегрузке организма и переутомлению. Физические нагрузки должны соответствовать вашим возможностям, поэтому нагрузки и их сложность повышайте постепенно, контролируя реакцию организма на них.

2. Составляя план внеаудиторных самостоятельных занятий, включайте упражнения для развития всех физических качеств. Это поможет достичь более высоких результатов.

3. Помните, что результат тренировок зависит от их регулярности, так как большие перерывы (3-4 дня и более) между занятиями сводят на нет эффект предыдущих упражнений. Поэтому даже при очень большой загруженности, например, вовремя подготовки к экзаменам, все равно найдите 20-30 мин для выполнения комплекса упражнений.

4. Для того чтобы у вас сохранялись высокая активность и желание заниматься, меняйте места проведения внеаудиторных самостоятельных занятий, чаще занимайтесь на открытом воздухе, в парке, сквере, привлекайте к тренировке своих друзей, членов семьи.

5. Очень хорошо заниматься под музыкальное сопровождение. Это повышает интерес к тренировке и способствует хорошему настроению.

6. Старайтесь соблюдать физиологические принципы выполнения упражнений: постепенное увеличение трудности упражнений, объема и интенсивности нагрузок; правильное чередование нагрузок и отдыха между упражнениями с учетом вашей тренированности и переносимости нагрузок. Более трудные упражнения потребуют и большей продолжительности пауз между ними, и меньшего числа повторений. В зависимости от самочувствия, переносимости нагрузок, задачи упражнения можете волнообразно повышать или понижать нагрузки на протяжении одного занятия в течение недели или более длительного периода. Во время выполнения упражнений не стремитесь выполнить сразу максимальную нагрузку.

7. Выполнение упражнений обязательно начинайте с разминки, а по завершении используйте восстанавливающие процедуры (массаж, теплый душ, ванна, сауна и т. п.).

8. Если вы почувствовали какие-либо отклонения в состоянии здоровья, переутомление, посоветуйтесь с преподавателем, врачом.

9. Помните, что эффект от выполнения упражнений будет наиболее высоким, если вы в совокупности будете использовать физические упражнения, закаливающие процедуры, соблюдать гигиенические условия, режим дня и правильное питание.

9.3. Методические рекомендации по написанию Доклада

Доклад-сообщение – это устное выступление на заданную тему. Время доклада 5-7 минут.

Цели доклада-сообщения: Научиться убедительно и кратко излагать свои мысли в устной форме. (Эффективно продавать свой интеллектуальный продукт). Донести информацию до слушателя, установить контакт с аудиторией и получить обратную связь.

План и содержание доклада-сообщения. Важно при подготовке доклада учитывать три его фазы: мотивацию, убеждение, побуждение. В первой фазе доклада рекомендуется использовать: риторические вопросы; актуальные события; оптический или акустический эффект; неожиданное для слушателей начало доклада.

Как правило, используется один из перечисленных приёмов. Главная цель фазы открытия (мотивации) – привлечь внимание слушателей к докладчику, поэтому длительность её минимальна.

При написании доклада по заданной теме обучающийся составляет план, подбирает основные источники. В процессе работы с источниками систематизирует полученные сведения, делает выводы и обобщения.

Ядром хорошего доклада является информация. Она должна быть новой и понятной. Важно в процессе доклада не только сообщить информацию, но и убедить слушателей в правильности своей точки зрения.

Доклад – продукт самостоятельной работы студента, представляющий собой публичное выступление по представлению полученных результатов решения определенной учебно-практической, учебно-исследовательской или научной темы. Средство контроля, важное для формирования универсальных компетенций обучающегося, при развитии навыков самостоятельного творческого мышления и изложения собственных умозаключений на основе изученного или прочитанного материала.

Изложение доклада как целостного авторского текста определяет критерии его оценки: новизна текста; обоснованность выбора источника; степень раскрытия сущности вопроса; соблюдение требований к докладу, соблюдение регламента времени.

АВТОНОМНАЯ НЕКОММЕРЧЕСКАЯ ОРГАНИЗАЦИЯ ВЫСШЕГО ОБРАЗОВАНИЯ
«ВЫСШАЯ ШКОЛА СЦЕНИЧЕСКИХ ИСКУССТВ»

Факультет ТЕАТРОВЕДЕНИЯ И ТЕАТРАЛЬНЫХ ТЕХНОЛОГИЙ

УТВЕРЖДАЮ

Ректор Райкин К.А.

«02» июня 2025 г.

РАБОЧАЯ ПРОГРАММА ДИСЦИПЛИНЫ *(МОДУЛЯ)*

СВЕТОТЕХНИЧЕСКОЕ ОБОРУДОВАНИЕ

Основная профессиональная образовательная программа
высшего образования – программа бакалавриата по направлению подготовки
52.03.04 ТЕХНОЛОГИЯ ХУДОЖЕСТВЕННОГО ОФОРМЛЕНИЯ СПЕКТАКЛЯ

Направленность (профиль):
СЦЕНИЧЕСКОЕ ОФОРМЛЕНИЕ СПЕКТАКЛЯ
(ХУДОЖНИК-ТЕХНОЛОГ СЦЕНЫ)

Квалификация выпускника
БАКАЛАВР

Москва
2025

Содержание

1. Цель и задачи освоения дисциплины (модуля)

2. Перечень планируемых результатов обучения по дисциплине (модулю), соотнесенных с индикаторами достижения компетенций, обеспечивающие достижение результатов освоения образовательной программы.

3. Место дисциплины в структуре образовательной программы

4. Объем дисциплины (модуля) в зачетных единицах с указанием количества академических часов, выделенных на контактную работу обучающихся с преподавателем (по видам учебных занятий) и на самостоятельную работу обучающихся

5. Содержание дисциплины (модуля), структурированное по темам, разделам с указанием количества академических часов и видов учебных занятий

5.1. Содержание разделов, тем дисциплины (модуля)

5.2. Содержание семинарских/практических занятий

5.3. Самостоятельная работа обучающихся по освоению дисциплины (модуля)

6. Учебно-методическое и информационное обеспечение дисциплины

6.1. Электронный образовательный ресурс

6.2. Перечень основной и дополнительной литературы, необходимой для освоения дисциплины

6.3. Перечень ресурсов информационно-телекоммуникационной сети «Интернет», используемых при освоении дисциплины

7. Описание материально-технической базы, необходимой для осуществления образовательного процесса по дисциплине

7.1. Перечень программного обеспечения

7.2. Материально-техническое обеспечение

8. ФОНД ОЦЕНОЧНЫХ СРЕДСТВ ДЛЯ ПРОВЕДЕНИЯ ПРОМЕЖУТОЧНОЙ АТТЕСТАЦИИ И ТЕКУЩЕГО КОНТРОЛЯ УСПЕВАЕМОСТИ ПО ДИСЦИПЛИНЕ (МОДУЛЮ)

8.1. Текущий контроль успеваемости

8.2. Промежуточная аттестация

9. МЕТОДИЧЕСКИЕ МАТЕРИАЛЫ

Рабочая программа дисциплины:
«Светотехническое оборудование»

Рабочая программа дисциплины разработана в соответствии с требованиями Федерального государственного образовательного стандарта высшего образования – бакалавриат по направлению подготовки 52.03.04 Технология художественного оформления спектакля, утвержденным приказом Министерства образования и науки Российской Федерации от 16.11.2017 г. № 1123.

Организация-разработчик: АНО «Высшая школа сценических искусств»

1. Цель и задачи освоения дисциплины (модуля)

Цель освоения дисциплины: дать необходимые теоретические знания и практические навыки по изучению светотехнического театрального оборудования отечественного и зарубежного производства, технологии художественно-светового оформления спектакля и других видов постановок в рамках постановочной задачи.

Задачи дисциплины: освоить историю и теорию использования светотехнического оборудования в театральном искусстве, дать практический опыт использования светотехнического оборудования в практической работе в рамках постановочной задачи.

2. Перечень планируемых результатов обучения по дисциплине (модулю), соотнесенных с индикаторами достижения компетенций, обеспечивающие достижение результатов освоения образовательной программы

Компетенция	Индикатор достижения компетенции (ИД)	Планируемый результат обучения по дисциплине, соотнесенный с ИД
ПК-2 Способен использовать при оформлении спектаклей (концертов, представлений) новейшие достижения в области театрально-постановочной техники, технологии и новых материалов	**ПК-2.1.** Обладает комплексной информацией о средствах, инструментах и технологиях, используемых при производстве и эксплуатации компонентов сценического оформления в соответствии с областью профессиональной деятельности. **ПК-2.2.** Использует новейшие достижения в области театральной техники, технологии и новых материалов в технологических разработках, соответствующих области профессиональной деятельности. **ПК-2.3.** Применяет технические и технологические знания при реализации внешней художественной формы авторского проекта, в соответствующей области профессиональной деятельности	**Знать:** современные тенденции развития театрально-постановочной техники, новейшие технологические разработки и инновационные материалы; технические характеристики, возможности и особенности применения современного постановочного оборудования, включая световое, звуковое, видеооборудование, сценические механизмы и т.д.; принципы и методы интеграции инновационных технических решений в сценографическое оформление спектаклей, концертов, представлений; специфику использования нестандартных, экспериментальных материалов и технологий в сценическом дизайне **Уметь:** анализировать, оценивать и прогнозировать развитие театрально-постановочной техники и технологий; разрабатывать концепции сценографического оформления с использованием новейших технических возможностей; экспериментировать с инновационными материалами, приёмами и технологиями для создания уникальных художественных решений; организовывать эффективное взаимодействие с техническими службами для реализации нестандартных сценографических проектов **Владеть:** навыками работы с современным постановочным оборудованием, программным обеспечением; способностью к нестандартному творческому мышлению и креативному подходу в применении инновационных технических средств; опытом реализации оригинальных, технологически сложных сценографических решений с использованием новейших достижений; методами координации деятельности технических служб при воплощении инновационных сценографических проектов

3. Место дисциплины в структуре образовательной программы

Дисциплина *(модуль)* «Светотехническое оборудование» относится к части, формируемой участниками образовательных отношений, Блока 1 «Дисциплины (модули)» образовательной программы.

4. Объем дисциплины (модуля) в зачетных единицах с указанием количества академических часов, выделенных на контактную работу обучающихся с преподавателем (по видам учебных занятий) и на самостоятельную работу обучающихся

Вид учебной работы		Трудоемкость					
		зач. ед.	ак. час.	по семестрам, час.			
				1	2	3	4
Общая трудоемкость по учебному плану		**2**	**72**				***72***
Практические занятия (Пр)			18				18
Лабораторные занятия (Пр)			36				36
Контроль самостоятельной работы (КСР)							
Самостоятельная работа (СРС)			50				50
Консультация							
Промежуточная аттестации	Экзамен						
	Зачет/зачет с оценкой		4				4

5. Содержание дисциплины (модуля), структурированное по темам, разделам с указанием количества академических часов и видов учебных занятий

№ п/п	Наименование раздела, темы	Количество академических часов – всего	из них					Формируемые компетенции
			Лекции	Практические	Семинарские	Самостоятельная работа	Консультации	
Раздел 1: Основы светотехнического оборудования								ПК-2
1	Тема 1. Введение в светотехнику	12	2	4		6		ПК-2
2	Тема 2. Источники света	12	2	4		6		ПК-2
3	Тема 3. Световые приборы	12	2	4		6		ПК-2
4	Тема 4. Управление светом	18	4	6		8		ПК-2
Раздел 2: Специализированное светотехническое оборудование								ПК-2
5	Тема 5. Эффекты и спецоборудование	12	2	4		6		ПК-2
6	Тема 6. Автоматизированные системы управления	14	2	6		6		ПК-2
7	Тема 7. Интерактивные и мультимедийные системы	12	2	4		6		ПК-2
8	Тема 8. Тенденции и инновации в светотехнике	12	2	4		6		ПК-2
Подготовка к зачету/экзамену						**4**		ПК-2
Итого объём часов дисциплины		**108**	**18**	**36**		**50**		

5.1. Содержание разделов, тем дисциплины (модуля)

Раздел 1: Основы светотехнического оборудования

Тема 1. Введение в светотехнику

История развития светотехники. Обзор ключевых этапов эволюции светотехнического оборудования от первых ламп накаливания до современных светодиодных систем.

Основные понятия и термины. Подробное объяснение терминов, таких как световой поток, люмен, кандела, цветовой температура, индекс цветопередачи (CRI), угол излучения и др.

Классификация светотехнического оборудования. Рассмотрение основных категорий светотехнического оборудования: прожекторы, светильники, лампы, консоли управления, диммеры, распределители питания и т.д.

Тема 2. Источники света

Лампы накаливания. Принцип работы, конструкция, достоинства и недостатки, области применения.

Газоразрядные лампы. Виды газоразрядных ламп (ртутные, натриевые, металлогалогенные), их характеристики, особенности эксплуатации.

Светодиоды. Преимущества и недостатки светодиодов, их энергетическая эффективность, долговечность, разнообразие цветовых температур.

Энергетическая эффективность и срок службы. Сравнение различных типов ламп по этим параметрам, рекомендации по выбору источников света для конкретных задач.

Тема 3. Световые приборы

Типы световых приборов. Подробное рассмотрение различных видов световых приборов: прожекторы (следящие, профильные, заливочные), светильники (парные, линейные, панельные), фары, софт-боксы.

Конструктивные особенности и назначение. Анализ конструктивных особенностей каждого типа прибора, их назначение и способы применения в театральных постановках.

Методы крепления и установки световых приборов. Обсуждение способов монтажа и фиксации световых приборов на сцене, включая подвесные конструкции, фермы, стойки и другие элементы.

Тема 4. Управление светом

Консоли управления светом. Виды консолей (аналоговые и цифровые), их функциональные возможности, интерфейс и пользовательские сценарии.

Протоколы управления. Изучение протоколов DMX, Art-Net, sACN, их применение в управлении световым оборудованием.

Программы для программирования световых шоу. Обзор программного обеспечения для создания и программирования световых сценариев, включая GrandMA, Chamsys, Martin ShowDesigner и другие.

Раздел 2: Специализированное светотехническое оборудование

Тема 5. Эффекты и спецоборудование

Лазеры. Принцип работы лазеров, безопасность при их использовании, возможности применения в театральных постановках.

Стробоскопы. Устройство и функции стробоскопов, правила безопасного использования, сценарии применения.

Дым-машины и генераторы тумана. Виды машин для создания дыма и тумана, их технические характеристики, способы регулировки плотности и распределения эффектов.

Техника безопасности. Правила безопасной эксплуатации спецоборудования, меры предосторожности при работе с лазерами, дымом и другими эффектами.

Тема 6. Автоматизированные системы управления

Механизмы перемещения световых приборов. Виды моторизованных ферм, подъемников и других автоматизированных систем, их устройство и функциональность.

Синхронизация движений с музыкальным сопровождением и другими техническими системами. Способы синхронизации световых эффектов с музыкой, видеоматериалами и другими элементами постановки.

Примеры автоматизации в современных театральных постановках. Анализ успешных примеров использования автоматизированных систем в известных театральных проектах.

Тема 7. Интерактивные и мультимедийные системы

Видеопроекция и LED-экраны. Возможности использования видеопроекции и LED-экранов в театральных постановках, их интеграция с световыми эффектами.

Интеграция видео и световых эффектов. Методы синхронизации видео и световых эффектов, создание комплексных мультимедийных решений.

Примеры использования мультимедиа в театральных постановках. Обзор успешных проектов, использующих мультимедийные технологии для усиления художественного воздействия.

Тема 8. Тенденции и инновации в светотехнике

Новые разработки в области светодиодного освещения. Обзор последних достижений в области светодиодных технологий, их преимуществ перед традиционными источниками света.

Умные системы управления светом. Рассмотрение концепций умных систем управления светом, их возможности и перспективы применения в театре.

Перспективы развития светотехники в театральной индустрии. Прогнозы относительно будущих тенденций в развитии светотехнического оборудования и его роли в театральных постановках.

5.2. Содержание семинарских/практических занятий

Раздел 1: Основы светотехнического оборудования

Тема 1. Введение в светотехнику

Вопросы для обсуждения

1.Как развивалась светотехника от первых ламп накаливания до современных светодиодных систем?

2.Что такое световой поток и как он измеряется?

3.Какие основные типы светотехнического оборудования вы можете назвать?

4.Как цветовой температуры влияют на восприятие света зрителем?

Тема 2. Источники света

Вопросы для обсуждения

1.В чем заключаются основные различия между лампами накаливания и газоразрядными лампами?

2.Какие преимущества и недостатки имеют светодиоды по сравнению с традиционными источниками света?

3.Как определяется энергоэффективность различных типов ламп?

4.Какие факторы влияют на срок службы источников света?

Тема 3. Световые приборы

Вопросы для обсуждения

1.Какие типы световых приборов чаще всего используются в театральных постановках?

2.В чем заключаются конструктивные особенности профильных светильников?

3.Какие методы крепления световых приборов применяются в театре?

4.Как правильно выбирать световые приборы для конкретной сцены?

Тема 4. Управление светом

Вопросы для обсуждения

1.В чем разница между аналоговыми и цифровыми консолями управления светом?

2.Какие протоколы управления светом вы знаете и как они работают?

3.Какими возможностями обладают современные программы для программирования световых шоу?

4.Как обеспечить безопасное подключение и эксплуатацию светового оборудования?

Раздел 2: Специализированное светотехническое оборудование

Тема 5. Эффекты и спецоборудование

Вопросы для обсуждения

1.Как работает лазер и какие меры безопасности необходимо соблюдать при его использовании?

2.Каковы основные различия между стробоскопами и лазерами?

3.Как регулируется плотность и распределение дыма и тумана в театральной постановке?

4.Какие меры предосторожности следует принимать при работе с спецоборудованием?

Тема 6. Автоматизированные системы управления

Вопросы для обсуждения

1.Какие механизмы перемещения световых приборов используются в театре?

2.Как осуществляется синхронизация световых эффектов с музыкальным сопровождением?

3.Какие примеры успешного использования автоматизированных систем в театре вы можете привести?

4.Какие проблемы могут возникнуть при внедрении автоматизированных систем и как их решить?

Тема 7. Интерактивные и мультимедийные системы

Вопросы для обсуждения

1.Как интегрировать видеопроекцию и LED-экраны в театральную постановку?

2.Какие методы синхронизации видео и световых эффектов вы знаете?

3.Приведите примеры использования мультимедийных технологий в известных театральных постановках.

4.Как оценить успех интеграции мультимедийных систем в спектакль?

Тема 8. Тенденции и инновации в светотехнике

Вопросы для обсуждения

1.Какие последние достижения в области светодиодного освещения вы можете назвать?

2.Что такое умные системы управления светом и как они работают?

3.Какие перспективы развития светотехники в театральной индустрии вы видите?

4.Какие инновационные решения в светотехнике были внедрены в последнее время?

Практический опыт использования светотехнического оборудования

1.Провести изыскания и выбрать интересующую Вас площадку с указанием ее предназначения. Архитектура площадки и жанр мероприятия избираются произвольно.

2.Применительно к изображённой площадке провести подбор и расстановку светотехнического оборудования на плане и разрезе, исходя из их рабочих характеристик.

3.Оформить спецификацию выбранного оборудования с указанием наиболее критичных параметров отдельными столбцами (тип прибора, производитель, модель, мощность источника, мощность прибора, световой поток, диапазон углов раскрытия луча, система цветосмешения, модули эффектов и профилирования, миниатюрное изображение прибора)

4.Выбрать наиболее соответствующий жанру мероприятия пульт управления.

5.Провести расчёт мощности оборудования с оформлением таблицы. Оборудование группируется по зонам установки. В итоге вывести суммарную мощность.

6.Провести расчет необходимого количества каналов управления по DMX.

7.Провести расчёт длин, типов и сечений питающих кабелей, по зонам установки, выбрать марку кабеля.

8.Нанести на плане, питающие линии (сплошной линией), линии управления (штриховой линией).

По каждому пункту (помимо графической части и таблиц) необходимо давать краткий текстовый комментарий, раскрывающий суть возникающих задач, ход мыслей в процессе их решения и итог.

5.3. Самостоятельная работа обучающихся по освоению дисциплины (модуля)

Раздел (тема) дисциплин, его содержание	Вид, содержание самостоятельной работы
Раздел 1: Основы светотехнического оборудования	Подготовка к семинарскому занятию, устному опросу; Изучение дополнительной литературы (работа с учебной литературой, методическими материалами по теме) Поиск информации с использованием сети Интернет.
Раздел 2: Специализированное светотехническое оборудование	Подготовка к семинарскому занятию, устному опросу; Изучение дополнительной литературы (работа с учебной литературой, методическими материалами по теме) Поиск информации с использованием сети Интернет.

6. Учебно-методическое и информационное обеспечение дисциплины

6.1. Электронный образовательный ресурс

1.	Электронная библиотечная система «Университетская Библиотека Онлайн»	http://www.biblioclub.ru/

6.2. Учебная и дополнительная литература

Основная литература:

1. Павлович, С. Н. Электромонтаж осветительного и силового оборудования : учебное пособие : [12+] / С. Н. Павлович. – 2-е изд., стер. – Минск : РИПО, 2017. – 424 с. : ил., схем. – Режим доступа: по подписке. – URL: https://biblioclub.ru/index.php?page=book&id=487935 (дата обращения: 10.10.2024). – Библиогр. в кн. – ISBN 978-985-503-685-3. – Текст : электронный.
2. Исмагилов, Д.Г. Театральное освещение : учебное пособие / Д.Г. Исмагилов, Е.П. Древалева. – 2 изд., испр. и доп. – Москва : ЗАО «ДОКА центр», 2014. – 456 с. – Текст : непосредственный.
3. Базанов, В. В. Технология сцены / В.В. Базанов. — Москва : Импульс-свет, 2005. — 408 с. : ил. - Текст : непосредственный.
4. Театральная техника и технология : сборник рекомендательных материалов / сост. В.С. Глаголева ; под ред. В.М. Виноградова ; Министерство культуры СССР ; Институт «Гипротеатр» ; научно-исслед. лаборатория по проблемам материально-технической базы культуры. – Москва, 1986. – 72 с. – Текст : непосредственный.

Дополнительная литература:

1. Килпатрик, Д. Свет и освещение / Д. Килпатрик ; пер. с англ. –Москва : Мир, 1988. – 223 с. : ил. – Текст : непосредственный.
2. Кифринг, Г.М. Осветительные установки / Г.М. Кифринг. – Ленинград, 1981. – 288 с. : ил. – Текст : непосредственный.
3. Сикорук, Л. Л. Практика операторского мастерства. Киноосвещение. Кинокомпозиция : учебное пособие : [16+] / Л. Л. Сикорук ; Новосибирский государственный технический университет. – 2-е изд. – Новосибирск : Новосибирский государственный технический университет, 2017. – 271 с. : ил., табл. – Режим доступа: по подписке. – URL: https://biblioclub.ru/index.php?page=book&id=575631 (дата обращения: 10.10.2024). – Библиогр. в кн. – ISBN 978-5-7782-3363-8. – Текст : электронный.
4. Полупроводниковая светотехника = Solid-State Lighting / ред. С. Никифоров. – Санкт-Петербург : Медиа КиТ, 2012. – № 6 (20). – 68 с. : ил. – Режим доступа: по подписке. – URL: https://biblioclub.ru/index.php?page=book&id=139022. – ISSN 2079-9462. – Текст : электронный.
5.

6.3. Электронные и Internet-ресурсы

1.	Российская Государственная библиотека. Электронный каталог	http://www.rsl.ru/index.php?f=97
2.	Альдебаран.	http://aldebaran.ru/

3.	Библиотека Гумер.	https://www.gumer.info/
4.	Библиотека научной и студенческой информации	http://bibliofond.ru
5.	Научная педагогическая электронная библиотека	http://elib.gnpbu.ru/
6.	Научная электронная библиотека eLIBRARY.RU	http://e-library.ru
7.	Научная электронная библиотека КиберЛенинка	http://cyberleninka.ru
8.	Национальная электронная библиотека	http://нэб.рф
9.	Некоммерческая электронная библиотека «ImWerden»: искусство, театр, кино и музыка	http://imwerden.de/
10.	Портал культурного наследия России	http://www.culture.ru
11.	Российская государственная библиотека искусств	http://liart.ru/ru/
12.	Электронная библиотека учебников	http://studentam.net/
13.	Библиотека Максима Мошкова	http://lib.ru/
14.	Классика.ру	https://klassika.ru/
15.	Русская виртуальная библиотека	https://rvb.ru/
16.	Библиотека изобразительных искусств	http://www.artlib.ru/
17.	Электронные публикации Института русской литературы (Пушкинского Дома) РАН	http://lib.pushkinskijdom.ru/
18.	Журнальный зал	https://magazines.gorky.media/
19.	Энциклопедии Кирилла и Мефодия	http://www.megabook.ru

7. Описание материально-технической базы, необходимой для осуществления образовательного процесса по дисциплине

7.1. Перечень программного обеспечения

1.	Лицензионное программное обеспечение	**nanoCAD** – право на использование программы для ЭВМ Платформа nanoCAD 24.0 (основной модуль), сетевая - 14 рабочих мест Модули: 3D (14 доп. мест), Механика (14 доп. мест), Растр (14 доп. мест), СПДС (14 доп. мест), Топоплан (14 доп. мест) – образовательная Лицензия № NC240P-******; **nanoCAD** – право на использование программы для ЭВМ Платформа nanoCAD 24.0 (основной модуль), локальная - 5 рабочих мест Модули: 3D (5 доп. мест), Механика (5 доп. мест), Растр (5 доп. мест), СПДС (5 доп. мест), Топоплан (5 доп. мест) – образовательная Лицензия № NC240P-******; **GstarCAD 2025** с пакетом обновлений SP2 – сетевая лицензия на 14 ПК № A901-E907-6D01-0A00-****-****-****-****; **GstarCAD 2025** с пакетом обновлений SP2 – сетевая лицензия на 9 ПК № 5E01-E907-6D01-0A00 -****-****-****-****; **Мовавика Максимум 25:** Мовавика Видео, Мовавика Запись экрана, Мовавика Конвертер, Мовавика Фото, Мовавика Слайд-шоу, Мовавика Эффекты. – Лицензия-ключ 125689-02689-*****-*****-*****-*****-*****; **Capture 2024 for Windows** – лицензия для учебных заведений (https://www.capture.se/Buy/Licensing); **NANO Антивирус Pro** – лицензия (https://www.nanoav.ru); Windows XP, Microsoft windows 8, Microsoft office 2013;
2.	Свободно распространяемое программное обеспечение	OpenOffice: Writer, Calc, Impress, Draw, Base, Math, **MA 3D Software 3.9.61.3** (https://www.malighting.com/downloads/)
3.	Свободно распространяемое программное обеспечение отечественного производства	Яндекс.Браузер (https://browser.yandex.ru/), Dicter (https://www.dicter.ru/), Windows Player (https://windowsplayer.ru/), WindowsRar (https://windowsrar.ru/), PDFMaster (https://pdfmaster.ru/), ASTRA LINUX SPECIAL EDITION (https://astralinux.ru/products/astra-linux-special-edition/), LibreOffice (https://ru.libreoffice.org/), Okular (https://okular.kde.org/ru/download/), Редактор изображений Gimp (https://www.gimp.org/)

7.2. Материально-техническое обеспечение

№	Наименование	Назначение помещений	Оснащенность (оборудование)

п\п	помещений		помещений
1.	Учебный театр: учебная аудитория для проведения учебных занятий № 001	Учебная аудитория для проведения занятий лекционного и (или) семинарского типа и (или) групповые консультации, и (или) индивидуальную работу обучающихся (в том числе индивидуальные консультации), проведения практик, текущего контроля и промежуточной аттестации, итоговой аттестации	Зрительный зал – трансформер на 120 мест. – сцена (трансформер, по периметру); – элементы театральных декораций. – выносные осветительские галереи; – театральные макеты и элементы декорации. *Звукоаппаратная и зал учебного театра ЗВУКОВОЕ ОБОРУДОВАНИЕ:* Защитный фильтр Konig&Meyer Микрофон МКЕ Platinum 4-3-C Микрофон динамический Sennheiser E902 Микрофон динамический Sennheiser E904 Микрофон динамический Sennheiser MD421 Наушники закрытые Ultrasone PRO 750 SL Наушники мониторные Sony MDR 7506 Наушники студийные DT 770 Pro 150 Om Усилитель для наушников Tascam MH-8 Микшерный пульт YAMAHA 01R V96 Процессор t.c.Electronics M3000 Микрофон кардиодный подвесной AKG CHM99 Шкаф рэковый металлический высотой 12U Компакт-флэш-USB плеер Denon DN-F650R Аудио интерфейс RME Fireface Компрессор 4-х канальный Drawmer DL441 Компьютер Apple Mac Pro Quad-Core MD770RS/a Конденсаторный микрофон Neumann TLM 103 Конденсаторный микрофон Neumann U87 Конденсаторный микрофон DPA 4006A Конденсаторный микрофон DPA 4006C Конденсаторный микрофон DPA 4015A Конденсаторный миниатюрный микрофон DPA 4066-F Подобранная пара микрофонов Neumann KM 185 Stereo set Микрофонный предусилитель Focusrite OctoPre MkII Процессор эффектов Lexicon PCM92 Акустическая система L-Acoustics 108P Акустическая система L-Acoustics SB 15P Акустическая система L-Acoustics 5XT Усилитель мощности L’Acoustics LA-8 CD-MD проигрыватель Tascam MD-CD-1mkIII CD-проигрыватель Tascam CD-500B Приёмник Sennheiser EW100 G3 Поясной передатчик Sennheiser SK100 G3 Ручной радиомикрофон Sennheiser SKM100 G3 Цифровая рабочая станция Tascam X-48 Профессиональная цифровая 48-канальная консоль Tascam DM-3200

			Панель индикации для DM-3200 Tascam MU-1000 Активный монитор среднего поля Dynaudio Acoustics Air 20 Подвеска эластичная Neumann EA1 Внешняя звуковая карта MOTU Ultralite mk3 Стойка микрофонная «журавль» Konig&Meyer 21020-300-55 Стойка микрофонная метал.черная Динамический микрофон Shure-58
2.	Помещение для самостоятельной работы	Помещение для самостоятельной работы обучающихся	Читальный зал: – Посадочных мест: 15 – Рабочее место обучающегося: 15 шт. ПК Моноблок Lenovo с доступом к сети Интернет и в ЭИОС Вуза. – ЖК телевизор «Panasonic 42». – Учебная мебель (столы, стулья)

8. ФОНД ОЦЕНОЧНЫХ СРЕДСТВ ДЛЯ ПРОВЕДЕНИЯ ПРОМЕЖУТОЧНОЙ АТТЕСТАЦИИ И ТЕКУЩЕГО КОНТРОЛЯ УСПЕВАЕМОСТИ ПО ДИСЦИПЛИНЕ (МОДУЛЮ)

8.1. Текущий контроль успеваемости

Показателями оценивания результатов текущего контроля успеваемости обучающихся по дисциплине является:

активность обучающегося в рамках аудиторных учебных занятий: на лекционных и семинарских (практических) занятиях – уровень знаний, умений и навыков, продемонстрированных обучающимся;

результаты самостоятельной работы: письменные работы (доклады, статьи и другие публикации, эссе и т.п.), творческие работы и объекты;

посещаемость учебных занятий по дисциплинам (модулям), практикам;

другие значимые результаты работы обучающегося.

Текущий контроль успеваемости по дисциплине (модулю) проводится в ходе семинарских (практических) занятий методами устного или письменного опроса (работ), в процессе выступлений обучающихся.

Критерии оценки и оценочные материалы для проведения текущего контроля успеваемости:

Устный опрос

Устный опрос проводится по пройденным темам курса в ходе семинарских/практических занятий.

Шкала оценивания	Критерии выставления оценок
«Отлично»	1) полное раскрытие вопроса; 2)указание точных названий и определений; 3) правильная формулировка понятий и категорий; 4) самостоятельность ответа, умение вводить и использовать собственные классификации и квалификации, анализировать и делать собственные выводы по рассматриваемой теме; 5) использование дополнительной литературы и иных материалов и др.
«Хорошо»	1) недостаточно полное, по мнению преподавателя, раскрытие темы; 2) несущественные ошибки в определении понятий, категорий и т.п., кардинально не меняющих суть изложения; 3) использование устаревшей учебной литературы и других источников
«Удовлетворительно»	1) отражение лишь общего направления изложения лекционного материала и материала современных учебников; 2) наличие достаточного количества несущественных или одной-двух существенных ошибок в определении понятий и категорий и т. п.; 3) использование устаревшей учебной литературы и других источников; 4) неспособность осветить проблематику учебной дисциплины и др.
«Неудовлетворительно»	1) нераскрытые темы; 2) большое количество существенных ошибок; 3) отсутствие умений и навыков, обозначенных выше в качестве критериев выставления положительных оценок др.

Практическая работа

Шкала оценивания	Критерии выставления оценок
«Отлично»	При выполнении практических заданий студент правильно решает поставленную преподавателем задачу, добивается грамотного композиционного решения. Содержание работы полностью соответствует теме работы. Работа имеет творческий характер, исполнена на высоком уровне исполнительского мастерства. Работа представлена в установленный преподавателем срок
«Хорошо»	При выполнении практических заданий правильно решает поставленную

	задачу. Содержание работы в достаточной степени соответствует теме. Работа выполнена самостоятельно. Исполнительская культура на достаточно хорошем уровне. Работа представлена в полном объеме и в установленный срок.
«Удовлетворительно»	При выполнении практических заданий студент правильно решает поставленную преподавателем задачу при низкой исполнительской культуре. Работа представлена не своевременно.
«Неудовлетворительно»	При выполнении практических заданий студент допускает грубые ошибки, показывает полное непонимание темы. Содержание работы не соответствует теме. Работа выполнена в неполном объеме. Исполнительская культура низкая

1.Провести изыскания и выбрать интересующую Вас площадку с указанием ее предназначения. Архитектура площадки и жанр мероприятия избираются произвольно.

2.Применительно к изображённой площадке провести подбор и расстановку светотехнического оборудования на плане и разрезе, исходя из их рабочих характеристик.

3.Оформить спецификацию выбранного оборудования с указанием наиболее критичных параметров отдельными столбцами (тип прибора, производитель, модель, мощность источника, мощность прибора, световой поток, диапазон углов раскрытия луча, система цветосмешения, модули эффектов и профилирования, миниатюрное изображение прибора)

4.Выбрать наиболее соответствующий жанру мероприятия пульт управления.

5.Провести расчёт мощности оборудования с оформлением таблицы. Оборудование группируется по зонам установки. В итоге вывести суммарную мощность.

6.Провести расчет необходимого количества каналов управления по DMX.

7.Провести расчёт длин, типов и сечений питающих кабелей, по зонам установки, выбрать марку кабеля.

8.Нанести на плане, питающие линии (сплошной линией), линии управления (штриховой линией).

По каждому пункту (помимо графической части и таблиц) необходимо давать краткий текстовый комментарий, раскрывающий суть возникающих задач, ход мыслей в процессе их решения и итог.

Доклад

Доклады по основным разделам дисциплины заслушиваются в ходе практических занятий.

Шкала оценивания	Критерии выставления оценок
Отлично	Соответствие целям и задачам дисциплины, актуальность темы и рассматриваемых проблем, соответствие содержания заявленной теме, заявленная тема полностью раскрыта, рассмотрение дискуссионных вопросов по проблеме, сопоставлены различные точки зрения по рассматриваемому вопросу, научность языка изложения, логичность и последовательность в изложении материала, количество исследованной литературы, в том числе новейших источников по проблеме, четкость выводов,
Хорошо	Соответствие целям и задачам дисциплины, актуальность темы и рассматриваемых проблем, соответствие содержания заявленной теме, научность языка изложения, заявленная тема раскрыта недостаточно полно, отсутствуют новейшие литературные источники по проблеме,
Удовлетворительно	Соответствие целям и задачам дисциплины, содержание работы не в полной мере соответствует заявленной теме, заявленная тема раскрыта недостаточно полно, использовано небольшое количество научных источников, нарушена логичность и последовательность в изложении материала
Неудовлетворительно	Работа не соответствует целям и задачам дисциплины, содержание работы не соответствует заявленной теме, содержание работы изложено не научным стилем

Примерные темы докладов по основным разделам дисциплины

1.История развития светотехники

Исторический обзор развития светотехники от первых ламп накаливания до современных светодиодных систем.

2.Основные понятия и термины в светотехнике

Значения и интерпретации ключевых терминов и понятий, используемых в светотехнике.

3.Классификация светотехнического оборудования

Классификация светотехнического оборудования по назначению, типу источника света и способу управления.

4.Источники света: типы и характеристики

Описание различных типов источников света (лампы накаливания, газоразрядные лампы, светодиоды) и их технических характеристик.

5.Световые приборы: типы и конструктивные особенности

Рассмотрение различных типов световых приборов (прожекторов, профильных светильников, фар, софт-боксов) и их конструктивных особенностей.

6.Управление светом: консоли и протоколы управления

Обзор консолей управления светом, протоколов управления (DMX, Art-Net, sACN) и программного обеспечения для программирования световых шоу.

7.Эффекты и спецоборудование

Анализ лазерных, стробоскопов, дым-машин, генераторов тумана и других спецэффектов, используемых в театральных постановках.

8.Автоматизированные системы управления светом

Исследование механики перемещения световых приборов, синхронизации движений с музыкальным сопровождением и другими техническими системами.

9.Интерактивные и мультимедийные системы

Интеграция видео и световых эффектов, использование LED-экранов и видеопроекции в театральных постановках.

10.Тенденции и инновации в светотехнике

Обзор последних достижений в области светодиодного освещения, умных систем управления светом и перспектив развития светотехники в театральной индустрии.

11.Энергетическая эффективность и экологические аспекты светотехники

Сравнение энергетической эффективности различных типов ламп и обсуждение экологических аспектов светотехники.

12.Оборудование для создания и регулирования световых потоков

Описание оборудования для создания и регулирования световых потоков, включая световые приборы, контроллеры и системы диммирования.

13.Современные технологии в светотехнике

Обзор современных технологий в светотехнике, включая использование беспроводных систем управления и интеллектуального освещения.

14.Проблемы и вызовы в светотехнике

Анализ текущих проблем и вызовов в светотехнике, таких как надежность оборудования, сложность в обслуживании и необходимость модернизации.

15.Роль светотехники в современной театральной практике

Исследования влияния светотехники на современную театральную практику, включая взаимодействие света с актёрской игрой и сценографией.

16.Психофизиологическое воздействие света на зрителя

Изучение психофизического воздействия света на зрителей, оценка влияния световых эффектов на эмоциональное восприятие театральных постановок.

17.Принципы проектирования световых схем для театральных постановок

Теоретические и практические аспекты проектирования световых схем для театральных постановок, включая эстетические и технические аспекты.

18.Особенности светотехники для архитектурных и ландшафтных объектов

Особенности светотехники для архитектурных и ландшафтных объектов, включая освещение фасадов зданий, парков и городских пространств.

19.Создание и управление световыми эффектами в мультимедийных системах

Методы создания и управления световыми эффектами в мультимедийных системах, включая интеграцию света в мультимедийные инсталляции и театральные постановки.

20.Физика света и её применение в светотехнике

Физические аспекты света и их применение в светотехнике, включая исследование взаимодействия света с поверхностями и материалами.

21.Театр и свет: история и эволюция

Исторический обзор развития светотехники в театре, начиная с древних времён и до наших дней, включая основные вехи и персоналии.

22.Системы управления светом в архитектурных объектах

Современные системы управления светом в архитектурных объектах, включая автоматизированные системы управления и дистанционное управление.

23.Светотехнические решения для детских и образовательных учреждений

Разработка светотехнических решений для детских и образовательных учреждений, включая проектирование и установку оборудования.

24.Эффективность использования светодиодного освещения

Экономическая и техническая эффективность использования светодиодного освещения в различных сферах, включая театр, архитектуру и общественные мероприятия.

25.Обеспечение безопасности при эксплуатации светотехнического оборудования

Важность соблюдения правил безопасности при эксплуатации светотехнического оборудования, включая предотвращение несчастных случаев и минимизацию рисков.

26.Система освещения и её роль в создании художественной атмосферы

Влияние системы освещения на создание художественной атмосферы в театральных постановках, включая создание настроения и усиление драматического эффекта.

27.Эволюция светотехники в кино и телевидении

Развитие светотехники в кино и телевидении, включая переход от традиционных методов освещения к современным технологиям.

28.Развитие цифровых технологий в светотехнике

Внедрение цифровых технологий в светотехнику, включая использование микропроцессорных систем управления и сетевых технологий.

29.Современные световые эффекты в театре

Примеры использования современных световых эффектов в театре, включая лазерные эффекты, стробоскопы и световые матрицы.

30.Методики оценки эффективности светотехнологического оборудования

Разработка методик оценки эффективности светотехнологического оборудования, включая анализ затрат и результатов.

31.Интеграция светотехники с другими театральными технологиями

Взаимодействие светотехники с другими театральными технологиями, такими как аудио и видео.

32.Использование естественного света в театральных постановках

Роль естественного света в театральных постановках, его сочетание с искусственным освещением и художественные приёмы.

33.Специфические требования к светотехнике для театральных постановок

Требования к светотехнике для театральных постановок, включая надёжность, адаптивность и удобство эксплуатации.

34.Энергосбережение в светотехнике

Методы энергосбережения в светотехнике, включая использование энергоэффективных источников света и автоматизация управления освещением.

35.Будущие перспективы развития светотехники

Прогнозы и ожидания касательно дальнейшего развития светотехники, включая новые технологии и подходы.

8.2. Промежуточная аттестация

Промежуточная аттестация *Зачет/Зачет с оценкой/Экзамен* может проводиться в устной и/или письменной форме, в форме выполнения практических заданий.

Описание показателей оценивания формируемых компетенций

Компетенция	Индикатор достижения компетенции (ИД)	Планируемый результат обучения по дисциплине, соотнесенный с ИД
ПК-2 Способен использовать при оформлении спектаклей (концертов,	**ПК-2.1.** Обладает комплексной информацией о средствах, инструментах и технологиях, используемых при производстве и эксплуатации компонентов	**Знать:** современные тенденции развития театрально-постановочной техники, новейшие технологические разработки и инновационные материалы; технические характеристики,

представлений) новейшие достижения в области театрально-постановочной техники, технологии и новых материалов	сценического оформления в соответствии с областью профессиональной деятельности. **ПК-2.2.** Использует новейшие достижения в области театральной техники, технологии и новых материалов в технологических разработках, соответствующих области профессиональной деятельности. **ПК-2.3.** Применяет технические и технологические знания при реализации внешней художественной формы авторского проекта, в соответствующей области профессиональной деятельности	возможности и особенности применения современного постановочного оборудования, включая световое, звуковое, видеооборудование, сценические механизмы и т.д.; принципы и методы интеграции инновационных технических решений в сценографическое оформление спектаклей, концертов, представлений; специфику использования нестандартных, экспериментальных материалов и технологий в сценическом дизайне **Уметь:** анализировать, оценивать и прогнозировать развитие театрально-постановочной техники и технологий; разрабатывать концепции сценографического оформления с использованием новейших технических возможностей; экспериментировать с инновационными материалами, приёмами и технологиями для создания уникальных художественных решений; организовывать эффективное взаимодействие с техническими службами для реализации нестандартных сценографических проектов **Владеть:** навыками работы с современным постановочным оборудованием, программным обеспечением; способностью к нестандартному творческому мышлению и креативному подходу в применении инновационных технических средств; опытом реализации оригинальных, технологически сложных сценографических решений с использованием новейших достижений; методами координации деятельности технических служб при воплощении инновационных сценографических проектов

Шкала оценивания результатов промежуточной аттестации и критерии выставления оценок

Оценивание результатов промежуточной аттестации по дисциплине определяется шкалой оценивания: «отлично», «хорошо», «удовлетворительно», «неудовлетворительно», «зачтено», «не зачтено».

1. Устная форма: устный ответ на вопросы в форме собеседования по основным темам дисциплины.

Шкала оценивания	Критерии выставления оценок
Отлично/зачтено	Оценка «отлично» выставляется студенту, если он глубоко и прочно усвоил программный материал, исчерпывающе, последовательно, четко и логически стройно его излагает, умеет тесно увязывать теорию с практикой, свободно справляется с задачами, вопросами и другими видами применения знаний, причем не затрудняется с ответом при видоизменении заданий, использует в ответе материал разнообразных литературных источников, владеет разносторонними навыками и приемами выполнения практических задач
Хорошо/зачтено	Оценка «хорошо» выставляется студенту, если он твердо знает материал, грамотно и по существу излагает его, не допускает существенных неточностей в ответе на вопрос, правильно применяет теоретические положения при решении практических вопросов и задач, владеет необходимыми навыками и приемами их выполнения
Удовлетворительно/зачтено	Оценка «удовлетворительно» выставляется студенту, если он имеет

	знания только основного материала, но не усвоил его деталей, допускает неточности, недостаточно правильные формулировки, нарушения логической последовательности в изложении программного материала, испытывает затруднения при выполнении практических работ
Неудовлетворительно/ не зачтено	Оценка «неудовлетворительно» выставляется студенту, который не знает значительной части программного материала, допускает существенные ошибки, неуверенно, с большими затруднениями выполняет практические работы

2. Практическая работа – выполнение расчетов. Оценка по практической работе в рамках текущего семестра выставляется на основании итоговой оценки, формируемой по результатам выполнения и успешной сдачи всех практических работ, предусмотренных курсом. Данная оценка является комплексной и отражает последовательную деятельность обучающегося на протяжении всего семестра, демонстрируя уровень освоения теоретического материала и способность к практическому применению полученных знаний и навыков. Успешное выполнение каждой практической работы рассматривается как необходимое условие для получения зачета/зачета с оценкой/ экзамена и подтверждает соответствие компетенциям, установленным для данной дисциплины.

Шкала оценивания	Критерии выставления оценок
«Отлично»	Все расчеты проведены правильно. Ответы на все вопросы даны корректно. Решение оформлено аккуратно, без ошибок. Использованы дополнительные источники информации для углубленного анализа.
«Хорошо»	Возможны незначительные ошибки в расчетах, но они не влияют на общий результат. Ответы на большинство вопросов даны правильно. Оформление решения хорошее, но возможны небольшие недочеты.
«Удовлетворительно»	Расчеты содержат ошибки, влияющие на конечный результат. Ответы на некоторые вопросы отсутствуют или неверны. Оформление решения требует доработки.
«Неудовлетворительно»	Большая часть расчетов выполнена неправильно. Ответы на вопросы либо отсутствуют, либо абсолютно неверны. Оформление решения небрежное, затрудняет понимание.

3. Письменная форма: выполнение тестовых заданий. Тестовые задания выполняются в течение 45 минут и состоят из 20-30 вопросов разных типов. Преподаватель готовит несколько вариантов тестовых заданий.

Шкала оценивания	Критерии выставления оценок
Отлично/зачтено	85 – 100 %
Хорошо/зачтено	75 – 84 %
Удовлетворительно/зачтено	65 – 74 %
Неудовлетворительно/ не зачтено	0 – 64 %

ОЦЕНОЧНЫЕ МАТЕРИАЛЫ
(типовые контрольные задания и иные материалы) для проведения промежуточной аттестации и оценки сформированности компетенций по дисциплине (модулю)

Примерный перечень вопросов/заданий для проведения промежуточной аттестации

Задание 1. *Прочитайте текст задания и установите последовательность.*

Расположите следующие этапы настройки сценического освещения в правильной последовательности:

1. Выбор источников света.
2. Настройка диммеров
3. Размещение осветительных приборов
4. Тестирование и корректировка освещения

Запишите соответствующую последовательность цифр слева направо

1	3	2	4

Задание 5. *Прочитайте текст задания и установите соответствие.*

Установите соответствие между типом источника света и его принципом работы:

ТИП ИСТОЧНИКА СВЕТА		**ПРИНЦИП РАБОТЫ**	
А	Лампа накаливания	**1**	Тепловое излучение от нагретой нити накала
Б	Газоразрядная лампа	**2**	Электрический разряд через газ
В	Светодиод	**3**	Рекомбинация носителей заряда в зоне p-n-перехода полупроводника
Г	Лазерный диод	**4**	Стимулированное излучение фотонов

Запишите выбранные цифры под соответствующими буквами

А	Б	В	Г
1	2	3	4

Задание 10. *Прочитайте текст задания, выберите правильный ответ и запишите аргументы, обосновывающие правильность ответа*

Вопрос: Какая технология освещения обеспечивает наибольший уровень энергосбережения при использовании в театре?

a) Лампы накаливания
b) Галогенные лампы
c) Светодиоды
d) Газоразрядные лампы

Ответ: c) Светодиоды

Обоснование: Светодиоды обладают самым высоким уровнем энергоэффективности среди всех перечисленных технологий освещения. Они преобразуют большую часть потребляемой энергии непосредственно в свет, минимизируя потери тепла. Это позволяет значительно снизить затраты на электроэнергию и продлить срок службы осветительных приборов. Кроме того, светодиоды имеют длительный срок службы и не требуют частой замены, что дополнительно сокращает эксплуатационные расходы.

Задание 13. *Прочитайте текст задания и запишите развернутый обоснованный ответ.*

Вопрос: Опишите принцип работы диммера и объясните, почему он важен в театральной практике.

Ответ: Диммер регулирует интенсивность света, изменяя напряжение или ток. Важен для плавного изменения освещённости и создания световых эффектов на сцене.

9. МЕТОДИЧЕСКИЕ МАТЕРИАЛЫ

9.1. Методические рекомендации для подготовки к практическому (семинарскому) занятию

Семинарское занятие является традиционной и распространенной формой организации самостоятельной работы студентов при изучении дисциплин.

Самостоятельная подготовка к семинару направлена:

на развитие способности к чтению научной и иной литературы;

на поиск дополнительной информации, позволяющей глубже разобраться в некоторых вопросах;

на выделение при работе с разными источниками необходимой информации, которая требуется для полного ответа на вопросы плана семинарского занятия;

на выработку умения правильно выписывать высказывания авторов из имеющихся источников информации, оформлять их по библиографическим нормам;

на развитие умения осуществлять анализ выбранных источников информации;

на подготовку собственного выступления по обсуждаемым вопросам;

на формирование навыка оперативного реагирования на разные мнения, которые могут возникать при обсуждении тех или иных научных проблем.

Чтобы наиболее рационально и полно использовать все возможности семинара как вида занятия, для подготовки к нему необходимо:

внимательно прочитать конспект лекции по данной тематике;

ознакомиться с соответствующим разделом учебника;

проработать дополнительную литературу и источники;

решить задачи и выполнить другие письменные задания.

При подготовке к семинару:

проанализируйте тему семинара, подумайте о цели и основных проблемах, вынесенных на обсуждение;

внимательно прочитайте материал, данный преподавателем по этой теме на лекции;

изучите рекомендованную литературу, делая при этом конспекты прочитанного или выписки, которые понадобятся при обсуждении на семинаре;

постарайтесь сформулировать свое мнение по каждому вопросу и аргументирование его обосновать;

запишите возникшие во время самостоятельной работы с учебниками и научной литературой вопросы, чтобы затем на семинаре получить на них ответы.

В процессе работы на семинаре:

внимательно слушайте выступления других участников семинара, старайтесь соотнести, сопоставить их высказывания со своим мнением;

активно участвуйте в обсуждении рассматриваемых вопросов, не бойтесь высказывать свое мнение, но старайтесь, чтобы оно было подкреплено убедительными доводами;

если вы не согласны с чьим-то мнением, смело критикуйте его, но помните, что критика должна быть обоснованной и конструктивной, т. е. нести в себе какое-то конкретное предложение в качестве альтернативы;

после семинара кратко сформулируйте окончательный правильный ответ на вопросы, которые были рассмотрены.

Семинар помогает студентам глубоко овладеть предметом, способствует развитию у них умения самостоятельно работать с учебной литературой и первоисточниками, освоению ими методов научной работы и приобретению навыков научной аргументации, научного мышления.

Памятка «Правила запоминания»

Чтобы разобраться в материале, в процессе чтения или слушания необходимо проводить активную мыслительную обработку материала. В этом случае запоминание будет результатом этой активной работы над материалом и без специальных усилий, направленных на запоминание, не потребуется.

Правила запоминания:

Сосредоточься, нацелься на запоминание.

Старайся понять основной смысл излагаемого материала, иначе будет действовать механическая память, которая менее продуктивна, чем логическая.

Удели особое внимание структуре материала, уясни, чем вызвана такая последовательность его изложения.

Найди смысловые опорные пункты в материале, составь план, соотнеси эти пункты с планом.

Отдели основополагающий материал от иллюстративного, который запоминать не нужно.

Уясни, что ты уже знал и что узнал нового, и сравни новое с тем, что ты знал раньше.

Произнеси несколько раз новые слова, даты.

Проговори вслух формулировки выводов, законов.

Воспроизведи весь материал по плану, стараясь мысленно вообразить прочитанное.

9.2. Методические рекомендации по изучению дополнительной литературы (работа с учебной литературой, методическими материалами по теме)

Важной составляющей учебного процесса в вузе является работа с учебной и методической литературой. Самостоятельная работа студента с учебником позволяет осуществлять подготовку ко всем видам занятий: семинарским, практическим, тестированию, зачетам, экзаменам, вести научно-исследовательскую деятельность. В последние годы можно заметить тот факт, что студенты в вузе при подготовке к занятиям стали все меньше пользоваться учебниками, составлять конспекты. Причин тому множество, но в том числе и элементарное неумение пользоваться учебной литературой.

Учебник – основной и ведущий вид учебной литературы, в нем систематизировано, в сжатом виде излагается основной учебный материал на доступном студенту языке. Однако как пользоваться учебником студентов не учат. Зачастую вузы ограничиваются лишь несколькими методическими рекомендациями: «Читать внимательно, вдумчиво, вести конспект и т.д.». Однако, чтобы материал был усвоен, его мало прочесть, его необходимо понять.

В процессе работы с учебной и научной литературой студент может:

делать записи по ходу чтения в виде простого или развернутого плана (создавать перечень основных вопросов, рассмотренных в источнике);

составлять тезисы (цитирование наиболее важных мест статьи или монографии, короткое изложение основных мыслей автора);

готовить аннотации (краткое обобщение основных вопросов работы);

создавать конспекты (развернутые тезисы, которые).

Выбрав нужный источник, следует найти интересующий раздел по оглавлению или алфавитному указателю, а также одноименный раздел конспекта лекций или учебного пособия. В случае возникших затруднений в понимании учебного материала следует обратиться к другим источникам, где изложение может оказаться более доступным.

Приемы работы с текстом:

1. Проверка по вопросам учебника (устная и письменная);
2. Постановка вопросов к тексту;
3. Взаимная проверка по вопросам в парах;
4. Подробный или краткий пересказ;
5. Пересказ с опорой на план, ключевые слова, на иллюстрации или сочетание этих элементов (опорный конспект)
6. Составление конспекта в виде:
    - Плана
    - Схем
    - Таблиц
    - Тезисов
7. Комментирование
8. Иллюстрации к тексту
9. Пересказ в парах с опорой на конспект (планы, выписки и схемы);
10. Устное и письменное аннотирование с опорой на конспект;
11. Устное и письменное реферирование (констатирующее и критическое);
12. Устное и письменное рецензирование;
13. Выступления на семинарах;
14. Подготовка учебных докладов и обзорных рефератов (по нескольким источникам);
15. Групповая дискуссия и т.д.

Постановка вопросов к тексту. Этот прием является основным в процессе уяснения содержания, ведет к всестороннему пониманию учебного текста. Понимание текста складывается из понимания отдельных слов, предложений, логической структуры всего текста, его основной идеи и смысла, а также подтекста и общего замысла автора.

Поэтому вопросы могут возникать к разным аспектам текста: к непонятным словам и предложениям, к непонятным логическим связям между предложениями и абзацами текста, к связям содержания читаемого текста с другими текстами на эту тему. Этот прием учит не пропускать ни одного непонятного места в тексте, тут же формулировать вопрос и искать на него ответ.

Составления плана. План есть перечисление всех текстовых субъектов (т.е. тем текста).

Для того чтобы составить план, надо последовательно задавать себе в процессе чтения вопрос "о чем здесь говорится?", вычленять с помощью этого вопроса субъекты высказывания и записывать их в виде пунктов плана.

План может быть простой из нескольких пунктов или развернутый, состоящий из пунктов и подпунктов.

План может быть выполнен в двух формах:

1) в тезисной форме.

2) в форме номинативных (назывных) предложений. Пункты плана совпадают с информативными центрами абзацев.

Составление схемы. Схема — это графическое изображение логических связей между основными текстовыми субъектами. Средствами графического изображения являются геометрические фигуры (прямоугольники и др.) и их соединения (линии, стрелки), а также символические изображения и рисунки предметов. Схема отличается от плана наличием связей между элементами. Связи придают картине целостность и наглядность.

Тезирование (выписки основных суждений). Процесс тезирования состоит в формулировании основных тезисов (положений, утверждений, выводов) изучаемого текста. Тезисы могут быть составлены целиком из авторских высказываний (суждений), и тогда они пишутся в кавычках в виде прямых цитат. Если же тезисы формулируются самим читателем, тогда они излагаются в виде реферативного текста с помощью использования глаголов. Например: автор анализирует, отмечает, сравнивает, доказывает, объясняет и т.п.

Составление таблицы. Этот прием используется для обобщения и систематизации учебной информации, извлеченной из некоторого раздела.

Сокращения в конспектах.

При конспектировании допускается сокращенная запись слов. Но нельзя сокращать слова как попало. Недописанные слова и фразы через какое- то время теряют смысл, забываются, их значение может исказиться.

Для сокращения записи необходимо помнить несколько правил:

В письменной речи наибольшее количество информации приходится на первые буквы слов, поэтому при сокращении прилагательных и причастий можно сохранять 3-4 буквы и окончания. Например: положительный – полж-ный.

Окончания слов в русском языке играют большую роль, поэтому нельзя сокращать те окончания, которые обозначают признаки предметных отношений.

Можно при записи пропускать гласные, поскольку в русском языке смысловая нагрузка ложится на согласные, а гласные выполняют формообразующую функцию. Например: журналист – жрнлст.

Термины, новые слова и понятия записывать полностью. Например: Спектральным анализом наз-ют мет-д исслд-ния химсчк-го сост-ва раз-ных вещ-в по их спектрам испск-ия и поглщ-ия.

Использовать общепринятые сокращения слов и аббревиатур. Например: абсолютный – абс., автономный – авт.

Использовать знаки, получившие название кванторов, которые применяют в конспектах для сокращенной записи. Отработать свою, понятную через любое время систему сокращений.

ПАМЯТКА СТУДЕНТУ

работа с учебной литературой

При чтении не пропускайте ни одного слова, которое Вам непонятно.

Если перестали понимать смысл текста, то вернитесь назад до того места, где начали затрудняться. Причиной непонимания бывают, как правило, иностранные слова, термины. В таком случае обращайтесь к словарям.

Составление терминологического словаря, работа над основными понятиями также поможет в освоении материала.

Научитесь самостоятельно приобретать знания, работать с книгой, со средствами получения и обработки информации.

Научитесь пользоваться словарями, делать выписки, составлять текстовые таблицы, графики, логические схемы.

Особое внимание обратите на развитие интеллектуальных умений и навыков, умение самостоятельно выявлять причины событий, составлять сводные таблицы.

Научитесь анализировать, сравнивать, обобщать, доказывать на основе нескольких источников.

Научитесь вычленять главное, проблему, выдвигать гипотезу.

Добейтесь чтения со скоростью не менее 150 слов в минуту, при этом сразу выделяйте главное и таким образом кратко конспектируйте.

Изучаемый материал надо воспринимать не мозаично (тогда всё главное), а целостно, то есть вести логическую проработку материала по ходу чтения и при этом составлять логические цепочки (схемы).

Больше работайте с карандашом в руке, делайте записи, схемы и т.д. Это способствует лучшему усвоению, запоминанию.

ПРАВИЛА САМОСТОЯТЕЛЬНОЙ РАБОТЫ С УЧЕБНОЙ ЛИТЕРАТУРОЙ

Составить перечень книг, с которыми Вам следует познакомиться; «не старайтесь запомнить всё, что вам в ближайшее время не понадобится, – запомните только, где это можно отыскать».

Сам такой перечень должен быть систематизированным (что необходимо для семинаров, что для экзаменов, что пригодится для написания курсовых и дипломных работ, а что Вас интересует за рамками официальной учебной деятельности, то есть что может расширить Вашу общую культуру...).

Обязательно выписывать все выходные данные по каждой книге (при написании курсовых и дипломных работ это позволит очень сэкономить время).

Разобраться для себя, какие книги (или какие главы книг) следует прочитать более внимательно, а какие – просто просмотреть.

Естественно, все прочитанные книги, учебники и статьи следует конспектировать, но это не означает, что надо конспектировать «все подряд»: можно выписывать кратко основные идеи автора и иногда приводить наиболее яркие и показательные цитаты (с указанием страниц).

Если Вы раньше мало работали с научной литературой, то следует выработать в себе способность «воспринимать» сложные тексты; для этого лучший приём – научиться «читать медленно», когда Вам понятно каждое прочитанное слово (а если слово незнакомое, то либо с помощью словаря, либо с помощью преподавателя обязательно его узнать), и это может занять немалое время (у кого-то – до нескольких недель и даже месяцев); опыт показывает, что после этого студент каким-то «чудом» начинает буквально заглатывать книги и чуть ли не видеть «сквозь обложку», стоящая это работа или нет...

Чтение научного текста является частью познавательной деятельности. Её цель – извлечение из текста необходимой информации. От того на сколько осознанна читающим собственная внутренняя установка при обращении к печатному слову (найти нужные сведения, усвоить информацию полностью или частично, критически проанализировать материал и т.п.) во многом зависит эффективность осуществляемого действия.

9.3. Методические рекомендации по написанию Доклада

Доклад-сообщение – это устное выступление на заданную тему. Время доклада 5-7 минут.

Цели доклада-сообщения: Научиться убедительно и кратко излагать свои мысли в устной форме. (Эффективно продавать свой интеллектуальный продукт). Донести информацию до слушателя, установить контакт с аудиторией и получить обратную связь.

План и содержание доклада-сообщения. Важно при подготовке доклада учитывать три его фазы: мотивацию, убеждение, побуждение. В первой фазе доклада рекомендуется использовать: риторические вопросы; актуальные события; оптический или акустический эффект; неожиданное для слушателей начало доклада.

Как правило, используется один из перечисленных приёмов. Главная цель фазы открытия (мотивации) – привлечь внимание слушателей к докладчику, поэтому длительность её минимальна.

При написании доклада по заданной теме обучающийся составляет план, подбирает основные источники. В процессе работы с источниками систематизирует полученные сведения, делает выводы и обобщения.

Ядром хорошего доклада является информация. Она должна быть новой и понятной. Важно в процессе доклада не только сообщить информацию, но и убедить слушателей в правильности своей точки зрения.

Доклад – продукт самостоятельной работы студента, представляющий собой публичное выступление по представлению полученных результатов решения определенной учебно-практической, учебно-исследовательской или научной темы. Средство контроля, важное для формирования универсальных компетенций обучающегося, при развитии навыков самостоятельного творческого мышления и изложения собственных умозаключений на основе изученного или прочитанного материала.

Изложение доклада как целостного авторского текста определяет критерии его оценки: новизна текста; обоснованность выбора источника; степень раскрытия сущности вопроса; соблюдение требований к докладу, соблюдение регламента времени.

АВТОНОМНАЯ НЕКОММЕРЧЕСКАЯ ОРГАНИЗАЦИЯ ВЫСШЕГО ОБРАЗОВАНИЯ
«ВЫСШАЯ ШКОЛА СЦЕНИЧЕСКИХ ИСКУССТВ»

Факультет ТЕАТРОВЕДЕНИЯ И ТЕАТРАЛЬНЫХ ТЕХНОЛОГИЙ

УТВЕРЖДАЮ

Ректор Райкин К.А.

«02» июня 2025 г.

РАБОЧАЯ ПРОГРАММА ДИСЦИПЛИНЫ *(МОДУЛЯ)*

ИСТОРИЯ КОСТЮМА

Основная профессиональная образовательная программа
высшего образования – программа бакалавриата по направлению подготовки
52.03.04 ТЕХНОЛОГИЯ ХУДОЖЕСТВЕННОГО ОФОРМЛЕНИЯ СПЕКТАКЛЯ

Направленность (профиль):
СЦЕНИЧЕСКОЕ ОФОРМЛЕНИЕ СПЕКТАКЛЯ
(ХУДОЖНИК-ТЕХНОЛОГ СЦЕНЫ)

Квалификация выпускника
БАКАЛАВР

Москва
2025

Содержание

1. Цель и задачи освоения дисциплины (модуля)

2. Перечень планируемых результатов обучения по дисциплине (модулю), соотнесенных с индикаторами достижения компетенций, обеспечивающие достижение результатов освоения образовательной программы.

3. Место дисциплины в структуре образовательной программы

4. Объем дисциплины (модуля) в зачетных единицах с указанием количества академических часов, выделенных на контактную работу обучающихся с преподавателем (по видам учебных занятий) и на самостоятельную работу обучающихся

5. Содержание дисциплины (модуля), структурированное по темам, разделам с указанием количества академических часов и видов учебных занятий

5.1. Содержание разделов, тем дисциплины (модуля)

5.2. Содержание семинарских/практических занятий

5.3. Самостоятельная работа обучающихся по освоению дисциплины (модуля)

6. Учебно-методическое и информационное обеспечение дисциплины

6.1. Электронный образовательный ресурс

6.2. Перечень основной и дополнительной литературы, необходимой для освоения дисциплины

6.3. Перечень ресурсов информационно-телекоммуникационной сети «Интернет», используемых при освоении дисциплины

7. Описание материально-технической базы, необходимой для осуществления образовательного процесса по дисциплине

7.1. Перечень программного обеспечения

7.2. Материально-техническое обеспечение

8. ФОНД ОЦЕНОЧНЫХ СРЕДСТВ ДЛЯ ПРОВЕДЕНИЯ ПРОМЕЖУТОЧНОЙ АТТЕСТАЦИИ И ТЕКУЩЕГО КОНТРОЛЯ УСПЕВАЕМОСТИ ПО ДИСЦИПЛИНЕ (МОДУЛЮ)

8.1. Текущий контроль успеваемости

8.2. Промежуточная аттестация

9. МЕТОДИЧЕСКИЕ МАТЕРИАЛЫ

Рабочая программа дисциплины:
«История костюма»

Рабочая программа дисциплины разработана в соответствии с требованиями Федерального государственного образовательного стандарта высшего образования – бакалавриат по направлению подготовки 52.03.04 Технология художественного оформления спектакля, утвержденным приказом Министерства образования и науки Российской Федерации от 16.11.2017 г. № 1123.

Организация-разработчик: АНО «Высшая школа сценических искусств»

1. Цель и задачи освоения дисциплины (модуля)

Цель освоения дисциплины: изучение исторического процесса возникновения и развития различных форм костюма, на примере наиболее ярко выраженных стилей разных эпох и народов.

Задачи освоения дисциплины: выработка художественно-конструктивного и образного мышления, создание целостного впечатления об истории костюма, о ее взаимосвязях с развитием искусства, науки, техники, образования, быта, фольклора, традиций с художественной культурой, особенностями историко-культурного процесса в различные исторические эпохи.

2. Перечень планируемых результатов обучения по дисциплине (модулю), соотнесенных с индикаторами достижения компетенций, обеспечивающие достижение результатов освоения образовательной программы.

Компетенция	Индикатор достижения компетенции (ИД)	Планируемый результат обучения по дисциплине, соотнесенный с ИД
ОПК-1 Способен понимать и применять особенности выразительных средств искусства на определенном историческом этапе	**ОПК-1.1** Знает основы теории и истории искусства **ОПК-1.2** Умеет анализировать особенности выразительных средств искусства определенного исторического периода. **ОПК-1.3** Применяет в собственной профессиональной деятельности знания особенностей выразительных средств искусства	**Знать:** историю и теорию искусства, его виды, жанры (эпохи, стили, направления); этапы и формы развития искусства, особенности функционирования в различные эпохи; систему общих и универсальных понятий, прилагаемых к искусству; **Уметь:** оценивать достижения художественной культуры и искусства на основе знания исторического контекста; анализировать произведения литературы и искусства; высказывать собственные обоснованные и аргументированные взгляды. **Владеть:** профессиональной лексикой, грамотно использовать ее в своей деятельности.

3. Место дисциплины в структуре образовательной программы

Дисциплина *(модуль)* «История костюма» относится к части, формируемой участниками образовательных отношений, Блока 1 «Дисциплины (модули)» образовательной программы.

4. Объем дисциплины (модуля) в зачетных единицах с указанием количества академических часов, выделенных на контактную работу обучающихся с преподавателем (по видам учебных занятий) и на самостоятельную работу обучающихся

Вид учебной работы		Трудоемкость					
		зач. ед.	ак. час.	по семестрам, час.			
				5	6	7	8
Общая трудоемкость по учебному плану		**4**	**144**	***72***	***72***		
Лекции (Л)			50	32	18		
Семинарские занятия (С)			18		18		
Контроль самостоятельной работы (КСР)							
Самостоятельная работа (СРС)			68	36	32		
Консультация							
Промежуточная аттестации	Экзамен						
	Зачет/зачет с оценкой		8	4	4		

5. Содержание дисциплины (модуля), структурированное по темам, разделам с указанием количества академических часов и видов учебных занятий

№	Наименование раздела, темы	Количество часов	из них	самостоятельная работа

п/п			Лекции	Семинарские	Контроль СРС	Самостоятельная работа	Консультации	
1	Тема 1. Введение в курс истории костюма.	8	2			6		ОПК-1
2	Тема 2. Костюм Древнего мира.	12	6			6		ОПК-1
3	Тема 3. Костюм Византии и допетровской Руси.	12	6			6		ОПК-1
4	Тема 4. Западноевропейский костюм раннего и позднего средневековья.	12	6			6		ОПК-1
5	Тема 5. Костюм эпохи Возрождения.	12	6			6		ОПК-1
6	Тема 6. Костюм стиля барокко.	12	6			6		ОПК-1
7	Тема 7. Западноевропейский и русский костюм XVIII в.	10	4	4		2		ОПК-1
8	Тема 8. Западноевропейский и русский костюм XIX в.	18	4	4		10		ОПК-1
9	Тема 9. Мода XX в.	18	4	4		10		ОПК-1
10	Тема 10. Театральный костюм.	22	6	6		10		ОПК-1
Подготовка к зачету/экзамену		**8**				**8**		ОПК-1
Итого объём часов дисциплины		**144**	**50**	**18**		**76**		

5.1. Содержание разделов, тем дисциплины (модуля)

Тема 1. Введение в курс истории костюма.

Терминологическое определение понятий «костюм», «одежда», «мода». Близость костюма и архитектуры. Основные типологические категории костюма. Материально-техническая сторона. Взаимосвязь костюма с историко-социальными процессами, культурой, научно-техническими достижениями общества. Понятие стиля в одежде.

Тема 2. Костюм Древнего мира.

Одежда в древних культурах (Древний Египет, Вавилония и Ассирия, Крит и Микены). Функциональность и постоянство форм и деталей одежды в древних цивилизациях. Геометрическая стилизация. Элементы символики в костюме. Влияние Древнего Востока на европейский костюм: вместо египетской утонченности – пестрое и буйное разноцветие красок, женственность. Роль прически, украшений и косметики в формировании идеала красоты. Археологические открытия Нового времени – стимул и основание для стилизаторских тенденций в моде.

Костюм античного мира. Памятники античного искусства как основной источник наших знаний о материальной культуре и быте эпохи. Становление типа древнегреческого костюма в связи с понятием о гармонично развитой свободной человеческой личности. Тело человека как зеркало, отражающее единство и совершенство мира. Подчинение одежды естественным линиям тела и выявление его пропорций. Драпировка вместо шитой одежды. Основные виды одежды – хитон и гиматий. Конструктивно-функциональный характер декоративных элементов – цвет, орнамент, украшения, дополнительные атрибуты (зеркало, веер и т.д.), прическа, обувь.

Общественно-политическое устройство и эстетический идеал Древнего Рима. Влияние греческого костюма. Способы драпировки тоги. Социально-сословная символика цвета в костюме граждан Римской империи.

Тема 3. Костюм Византии и допетровской Руси.

Византийский костюм. Господствующая роль религии в культуре, отличие византийского костюма от античного. Роль ткани в создании формы костюма: производство шелковых, парчовых, шерстяных тканей и ковров. Привнесение восточных элементов в позднеантичный костюм: многослойность; силуэтная, цилиндрическая форма; сухой, четкий контур; акцент на декоративный узор ткани. Образцы придворной одежды (мозаика Сан-Витале в Равенне).

Церковное облачение. Иконография для изображения библейских персонажей. Одежда широких слоев населения.

Одежда русского царского двора – сохранение византийской традиции. Влияние монгольского ига на русский костюм: появление новых видов одежды, изменение объемов и длины, сословные знаки отличия в костюме, особенности кроя, декор, цветовая символика, ткани. Основные виды мужской одежды: рубаха-косоворотка, зипун, кафтан, порты, шуба. Основные виды женской одежды: рубаха, сарафан, душегрея, летник, головные уборы, обувь. Национальные разновидности народного костюма в различных княжествах Древней Руси.

Тема 4. Западноевропейский костюм раннего и позднего средневековья.

Тесная взаимосвязь западного средневекового костюма с архитектурным стилем. Костюм раннего средневековья (романский период): появление одежды облегающих форм, рыцарские костюмы, использование пластических свойств материалов, швов, линий, шнуровки в развитии новых форм одежды, символика цвета в костюме. Усиление роли городов в развитии ремёсел. Влияние средневекового рыцарства на формирование европейского мужского костюма.

Костюм позднего средневековья (готический период): развитие портновского искусства, новые формы одежды, криволинейность готического силуэта, совершенство кроя, роль головных уборов, обуви, украшений в костюме готического стиля. В XV в. Бургундский двор – один из богатейших в Европе. В истории костюма этот период назван «карнавалом мод» и «господством ножниц». С этого момента в истории костюма появляется понятие «мода» как частая смена силуэта, формы, кроя и цвета в одежде в пределах одного художественного стиля.

Тема 5. Костюм эпохи Возрождения.

Эстетический идеал Ренессанса и его воплощение в костюме. Новые конструктивные решения в одежде. Большое разнообразие покроев. Щегольство в мужском, изящество и кокетство в женском костюмах. Флоренция и Венеция – центры мировой моды в XV – перв.пол. XVI вв. Рафаэль Санти – костюмы швейцарской гвардии Ватикана. Испанский каркасный костюм. Влияние испанской моды на костюм других европейских стран во второй пол. XVI в. Сословный характер костюма Англии и Франции. Экстравагантность немецкой (костюм ландскнехтов), отчасти французской одежды XVI в. – своеобразный «экспрессионизм» в моде.

Тема 6. Костюм стиля барокко.

Стиль барокко – стремление подчинить человека «высшему началу» (абсолютизм, католическая контрреформация). Барочная одежда подчиняет своим формам человека. Власть и насилие моды, которая отныне призвана определять поведение и внешний облик человека. Одежда XVII в. поглотила человека и превратила его в манекен для платья. Антитеза моды и традиции. Пример Голландии: офицерский костюм времен Тридцатилетней войны. Надындивидуальность костюма барокко, его репрезентативность. Архитектоничность с одной стороны, бутафорская театральность – с другой. Парик – символ барочного костюма (век Людовика XIV). «Классические» страны барочного костюма – Италия, Испания и Франция. Первая пол.XVII в. – первенство испанской моды. С середины XVII в. Франция становится диктатором моды почти для всей Европы.

Мода Людовика XIV. Законодатель мод – король, фаворитки, королевский двор. Мужской костюм – декоративность и пышность, строгая подчиненность этикету. Куртка-камзол, юбка-штаны (ренград), кюлоты, кафтан. Колет. Головные уборы, шляпа, украшенная страусиными перьями. В конце XVII в. сформировались основные элементы мужского костюма – сюртук, жилет и штаны. Мужские чулки. Особенности обуви – впервые шьется на правую и левую ногу. Брюссельское, венецианское и генуэзское кружево. Развитие парфюмерии. Банты – gallant, отсюда – галантный стиль. Три периода женской моды (по фавориткам): период госпожи де Монтеспан (сложность, декоративная изощренность и излишняя роскошь костюма); время мадемуазель де Фонтанж (костюм освободился от вычурных и тяжелых форм предшествующего периода и стал изысканнее); период мадам де Ментенон (тенденция к строгости). Высокий чепчик из густо собранных кружев на каркасе, мушки и черные полумаски.

Тема 7. Западноевропейский и русский костюм XVIII в.

Рококо. Стиль интерьеров. Грациозность и легкость платьев. Стиль рококо, изначально аристократический и запечатленный на полотнах Ватто, Буше, Фрагонара, в одежде переняли все слои населения, мещане и простолюдины приспособили эту моду к своим возможностям. Влиянию Франции в костюме подчиняется вся Европа, в т.ч. и Россия.

Французский костюм стиля рококо первой пол. XVIII в.: изысканность форм, декоративность оформления, утонченность цветового решения. Мужская мода приспосабливается к тенденциям женской. Костюм один для всех возрастов. Зауженность элементов мужского костюма – сюртука, панталон, рубашки. Женский костюм: юбка на обручах (панье); глубокое декольте; узкие рукава. В мужском костюме – своя «юбка на обручах» из фалд камзола. Новая форма платьев. «Складка Ватто». Сложный грим. Изменение причесок на протяжении эпохи рококо от простой до очень высокой и сложной. Дополнения к одежде: кружева, косынки, бархотки, веера, табакерки, лорнет, сумочки и т.д. Eau de Cologne (кёльнская вода) – одеколон. Мадам Помпадур –законодательница мод времени Регентства. Появление модных журналов, модных календарей, образ фарфоровой куклы – «пандоры».

Вторая пол. XVIII в. – влияние английской моды (á l'anglaise) на европейскую, особенно мужскую. Роз Бертэн – модистка Марии-Антуанетты. Костюм времени Великой французской революции (1789-1794), Директории и Консульства (1795-1799): демократизация костюма, частичный отказ от корсетов, красота и рациональность, «античные одежды» и «нагая мода», первые протестные стили в одежде молодых французов. Костюмы, исполненные Ж.-Л.Давидом для Ф. Тальма и труппы Комеди Франсез.

Петровские преобразования. Резкая дифференциация по классам и сословиям. За первоначальный образец были выбраны голландский, немецкий и французский костюм. Диктат парижской моды при Елизавете Петровне. Публика как часть парковой архитектуры: специальные «петергофские» костюмы под цвет фасадов Петродворца. Любовь к переодеваниям (см. у Лансере, Серова). Английская мода при русском дворе. Появление турнюра ок. 1770 г. При Екатерине II – строгая классицистическая мода. Возрождение в придворном ритуале старинного русского костюма. Выразитель строгого архитектонического стиля – Дж. Кваренги. Влияние французской художницы-портретистки Виже-Лебрен на придворный костюм конца XVIII в. Павел I – реформа военной одежды в духе прусской традиции. Павловский классицизм – мебель и интерьеры по проектам В. Бренна.

Тема 8. Западноевропейский и русский костюм XIX в.

Стиль ампир – последний в истории дворянской культуры. В мебели, декоративном убранстве, утвари – прямые линии, обилие позолоты, спокойная величавость, военизированные мотивы орнаментики, заимствованные у античного Рима. Демократизация моды: упрощение форм мужской и женской одежды. Мужской костюм отличается сравнительным однообразием, стремится к утилитарности. Начало процесса массового изготовления костюма. Женский костюм сохраняет античные пропорции, появляется длинный рукав. Шерстяные ткани. Русские меха и индийские кашемировые шали, производство шалей во Франции (с 1805). Жозефина Богарнэ и портной Леруа.

Романтизм и бидермейер в истории моды. Кульминация романтизма в 20-30-е гг. XIX в. Портреты О. Кипренского, В. Тропинина, К. Брюллова. Историзм – обращение к историческим стилям. Костюмированные балы. Культ творческой личности. Дендизм. Боливар и шапокляк. Стиль бидермейер – в среде буржуазии. Нравственный и эстетический идеал – благополучие и комфорт, поэтизация быта. Семья – идеал эпохи. Зарождение детской моды. Женский костюм – силуэт опрокинутой рюмки. Возвращение к корсету и декольте. Разграничение нарядов: платье для визитов, бальное, домашнее, для прогулки и т.д.

Второе рококо – стиль Второй империи Наполеона III. Буржуазная роскошь, обилие декора, ткани и их орнаментация, каркасная основа костюма (корсеты, кринолины и турнюры). Чарльз Фредерик Ворт. Появление домов моды и первых модельеров. Понятие «от кутюр». Мужской костюм – победа делового стиля и элегантности. Появление визитки, пристегивающихся воротников и манжет, манишек. Исчезновение из повседневной жизни фрака. Сюртук и куртка. Одежда богемы. Англомания. Фирма «Моррис и Ко». Картины импрессионистов, портреты И. Репина, В. Серова. Работы художников – «передвижников» как энциклопедия русской жизни второй пол. XIX в.

Конец века – увлечение спортом. Появление новых форм и видов женского костюма («амазонка», дорожный костюм, элементы мужской одежды – накрахмаленный воротничок, манжеты с запонками, картуз и галстук). Бытовое окружение и костюм чеховских персонажей. Зарождение стиля модерн.

Тема 9. Мода XX в.

Модерн – новый стиль жизни. Технический прогресс и положение женщины в обществе. Всемирная выставка 1900 г. в Париже. Основание французских домов моды: Ж. Дусе, Ж. Пакэн,

Ж. Ланвэн, сестер Калло, П. Пуаре. «Отец моды» Поль Пуаре – эллинистический стиль начала XX в., бескорсетная мода. «Пальто Конфуция». Влияние танца на моду, А. Дункан, Л. Фуллер. Венский Сецессион. Г. Климт и Э. Флёге. М. Врубель и Н. Забела-Врубель. Мастерская Н. Ламановой. Русские сезоны в Париже и их влияние на моду.

Мода и революция. Вхутемас и Вхутеин. Зарождение советского дизайна. Костюмы и образцы ткани Л. Поповой, А. Экстер, В. Степановой, Н. Удальцовой.

Стиль Ар деко (1920-30е). Новые ритмы – джаз, кинематограф. Новые формы и линии – сокращение длины юбки и длины волос, геометризация всего силуэта. Мода le garçon. Грета Гарбо. Производство шелковых чулков. Длинные женские брюки, свитера, белье и трикотажное платье. Коко Шанель.

Дефицит тканей во время Второй мировой войны. Жесткий, форменный силуэт. Закрытие модных домов в Париже. Запрет на шелк и дорогие ткани.

1950-е гг. Возвращение модельеров в Париж. Преодоление однообразия военных лет, стремление к новому романтизму. «Нью-лук» К. Диора: роскошная женственность – тонкая талия, пышная юбка, силуэт XIX в. Ив Сен Лоран – создатель «мужского стиля» в женской моде. Влияние американского образа жизни на европейскую моду. Отголоски некоторых типов военной (особенно морской) одежды в моде послевоенных лет (куртка-бомбер, дафлкот и др.). Появление готовой одежды, мода прет-а-порте. Производство новых искусственных материалов. Звезды шоу-бизнеса, их влияние на моду – М. Монро, Б. Бардо, Э. Пресли, М. Брандо и др.

Бунтарские 60-е. Молодежная мода и молодежный стиль. Мода субкультур и контркультур (байкеров, рокеров, панков, хиппи). Рок-музыка и мода: Битлз, Роллинг Стоунз, Киннкс, Джимми Хендрикс, Дженнис Джоплин. Идея социального протеста, выраженная во внешнем виде. Мода юнисекс: джинсы, кожа, брюки, пуловер – для всех. Мини-юбка. Супермодель 60-х Твигги. Пьер Карден – платья массового пошива.

А. Куррэж – стиль космического века. П. Рабанн – авангардные коллекции одежды из «металлических» материй. В. и Дж. Армани – красивая одежда для красивых женщин.

Влияние современных направлений в искусстве на моду (оп арт, поп арт, кинетизм и др.).

Рубеж 1960-70х – романтический фольклорный стиль.

1970-е гг. – стиль диско. Одежда для дискотек. Джинсовый бум. Увлечение ретромодой, затем спортивной одеждой. В моде бисексуальность.

Деловой стиль 1980х. Символ десятилетия – яппи, молодой городской профессионал. Стиль мужественный и агрессивный. В женской одежде – днем деловой стиль, вечером женственный. Эксперименты с фактурой материалов (кожа и кружева, джинсы и бисер, толстый трикотаж и прозрачный шелк и т.п.). В моде все стили от классического до авангардного. Центры моды – Париж, Лондон, Нью-Йорк, Милан. Роль рекламы и маркетинга в моде. Популярные модельеры: К. Лакруа, Ф. Москино, К. Кляйн, Р. Лорен, Д. Каран, В. Вествуд, Й. Ямамото, Валентино, Армани, Версачче. Эра кроссовок «Адидас», «Рибок», «Найк». Спортивный стиль в моде. Фитнес и бодибилдинг. Прически в стиле «каре», различные типы ассиметричных причесок и разноцветного окрашивания волос.

1990е гг. и начало 2000х. Кризис. Низкая покупательная способность. Сдержанный стиль «бейсик» - американский термин повседневного костюма. В моде естественность и натуральные ткани. Преобладание минимализма. Простота и элегантность. Черно-серо-белая гамма. Сдержанный макияж и прическа. Появление новых материалов стрейч – эластичные ткани. Стирание границ между модой от кутюр и прет-а-порте, «всеядность» моды – источником вдохновения становится все что угодно, винтаж. В моде создание собственного индивидуального стиля. Популярные модельеры: Джон Гальяно, В. Зайцев, И. Крутикова, В. Юдашкин, Клод Монтана, Нино Черутти, Никола Труссарди, Марк Джакобс.

Тема 10. Театральный костюм.

Постановка проблемы театрального костюма. Предмет «история театрального костюма» и методы его изучения. Взаимосвязь истории костюма для театра с развитием театрально-декорационного искусства. Работа театрального художника над эскизами костюмов.

Облик актера в античном театре. Маска как театральный атрибут: от Античности до Г. Крэга. Роль гротеска в театральном костюме: костюм средневековых мистерий, уличных представлений, русского скоморошьего театра, комедии дель арте. Иллюзия правдоподобия в театре: мера правдоподобия в костюме эпохи Возрождения, в театре натуралистическом, в психологическом театре режиссерском. Условность и символика в театральном костюме. Костюм в музыкальном театре. Сценический костюм как часть живописной сцены (барокко, романтизм, символизм) и как пространственная форма (театр футуристов, конструктивизма, опыты Баухауза и

др.). Роль костюма в современном театре.

5.2. Содержание семинарских занятий

Тема 1. Мода XIX в.

Вопросы для обсуждения:

1. Влияние исторических событий на моду XIX века. Как войны, революции и социальные изменения отразились на костюме.

2. Детали и декор в костюмах России и Западной Европы. Сравнение материалов, вышивки и аксессуаров.

3. Женская мода XIX века: отEmpire доVictorian. Изменения в силуэте и стиле платьев в разных странах.

4. Мужской костюм: от фрака до сюртука. Анализ изменений в мужской моде и социальные аспекты.

5. Роль театра в формировании модных тенденций. Как театральные постановки влияли на общественное восприятие моды.

6. Костюм как символ социального статуса. Как одежда подчеркивала классовую принадлежность в обществе.

7. Русский народный костюм и его влияние на моду. Заимствование элементов традиционной одежды в высокий стиль.

8. Промышленная революция и ее влияние на производство одежды. Как новые технологии и фабрики изменили доступность модной одежды.

9. Сравнение любовной и свадебной моды в России и Европе. Тенденции и символика свадебных нарядов.

10. Актуальные модные движения в России и Западной Европе. Обсуждение новых стилей и их восприятие в обществе.

Тема 2. Мода XX в.

Вопросы для обсуждения:

Основные направления отечественной и зарубежной моды. Творчество ведущих художников-модельеров: Реформа женского костюма начала XX в.

Мода 1900-1910 гг., творчество П.Пуаре.

Мода 1920-х годов, творчество Г.Шанель, М.Вионне.

Мода 1930-х годов, творчество ЭСкиапарелли, К. Баленсиаги

Развитие моды во время 2-й мировой войны Мода

1950-х годов, творчество К. Диора, Ю. де Живанши

Мода 1960-х годов, творчество М. Куант, П. Рабана, А. Куррежа, П. Кардена, И.С. Лорана

Мода 70-х, 80-х, 90-х годов. Творчество К. Кляйна, Д. Каран,В. Вествуд, Ж.П. Готье, Х. Мори, Р. Кавакубо, И. Мияке, Д. Гальяно, В. Зайцев, И. Крутикова, В. Юдашкин А. Маккуина

Тема 3. Русский народный костюм.

Вопросы для обсуждения:

Костюм русского севера

Костюм южных областей России

Костюм донских казаков

Костюмы народов России:

костюмы народов Севера

костюмы народов Сибири и Дальнего Востока

костюмы народов Поволжья и Приуралья

костюмы народов Северного Кавказа

Влияние национального костюма на развитие моды

Тема 4. Театральный костюм.

Вопросы для обсуждения:

1. История театрального костюма: от древнего театра до современности. Обзор ключевых этапов развития театрального костюма.

2. Значение костюма в создании образа персонажа. Как театральный костюм помогает раскрыть характер и психологию героя.

3. Костюм как средство выразительности: цвет, текстура и форма. Анализ роли визуальных

элементов в передаче эмоционального состояния.

4. Влияние исторических событий на театральный костюм. Как политика, войны и культурные изменения отражаются в театральной моде.

5. Костюмеры и их вклад в театральное искусство. Роль профессионалов, работающих над созданием костюмов для спектаклей.

6. Театральные костюмы как отражение культурных традиций. Как костюмы помогают передать культуру и атмосферу разных эпох.

7. Передвижной театр и его особенности в костюмировании. Особенности создания костюмов для передвижных театров и уличных представлений.

8. Театры разных жанров и их костюмированность. Разобрать костюмы для драматического театра, оперы, балета и мюзиклов.

9. Костюм и сценография: взаимодействие в театральной эстетике. Как костюм дополняет и взаимодействует с декорациями и светом на сцене.

5.3. Самостоятельная работа обучающихся по освоению дисциплины (модуля)

Раздел (тема) дисциплин, его содержание	Вид, содержание самостоятельной работы
Тема 1. Введение в курс истории костюма.	Подготовка к семинарскому занятию, устному опросу Изучение дополнительной литературы (работа с учебной литературой, методическими материалами по теме, изучение периодических изданий, специализированных книг, хрестоматий и сборников документов, занятия в архиве, музее, библиографическом отделе библиотеки); Поиск информации с использованием сети Интернет. Изучение и анализ костюмов для определения характерных форм, пластической композиции силуэтов, средств формообразования и декоративной отделки, анализ модных тенденций, разнообразия ассортимента, силуэтных форм и тд. Посещение художественных выставок и музейных экспозиций Подбор иллюстративного материала. Выполнение творческих заданий.
Тема 2. Костюм Древнего мира.	Подготовка к семинарскому занятию, устному опросу Изучение дополнительной литературы (работа с учебной литературой, методическими материалами по теме, изучение периодических изданий, специализированных книг, хрестоматий и сборников документов, занятия в архиве, музее, библиографическом отделе библиотеки); Поиск информации с использованием сети Интернет. Изучение и анализ костюмов для определения характерных форм, пластической композиции силуэтов, средств формообразования и декоративной отделки, анализ модных тенденций, разнообразия ассортимента, силуэтных форм и тд. Посещение художественных выставок и музейных экспозиций Подбор иллюстративного материала. Выполнение творческих заданий.
Тема 3. Костюм Византии и допетровской Руси.	Подготовка к семинарскому занятию, устному опросу Изучение дополнительной литературы (работа с учебной литературой, методическими материалами по теме, изучение периодических изданий, специализированных книг, хрестоматий и сборников документов, занятия в архиве, музее, библиографическом отделе библиотеки); Поиск информации с использованием сети Интернет. Изучение и анализ костюмов для определения характерных форм, пластической композиции силуэтов, средств формообразования и декоративной отделки, анализ модных тенденций, разнообразия ассортимента, силуэтных форм и тд. Посещение художественных выставок и музейных экспозиций Подбор иллюстративного материала. Выполнение творческих заданий.
Тема 4. Западноевропейский костюм раннего и позднего средневековья.	Подготовка к семинарскому занятию, устному опросу Изучение дополнительной литературы (работа с учебной литературой, методическими материалами по теме, изучение периодических изданий, специализированных книг, хрестоматий и сборников документов, занятия в архиве, музее, библиографическом отделе библиотеки); Поиск информации с использованием сети Интернет. Изучение и анализ костюмов для определения характерных форм, пластической композиции силуэтов, средств формообразования и декоративной отделки, анализ модных тенденций, разнообразия ассортимента, силуэтных форм и тд. Посещение художественных выставок и музейных экспозиций Подбор иллюстративного материала. Выполнение творческих заданий.
Тема 5. Костюм эпохи	Подготовка к семинарскому занятию, устному опросу

Возрождения.	Изучение дополнительной литературы (работа с учебной литературой, методическими материалами по теме, изучение периодических изданий, специализированных книг, хрестоматий и сборников документов, занятия в архиве, музее, библиографическом отделе библиотеки); Поиск информации с использованием сети Интернет. Изучение и анализ костюмов для определения характерных форм, пластической композиции силуэтов, средств формообразования и декоративной отделки, анализ модных тенденций, разнообразия ассортимента, силуэтных форм и тд. Посещение художественных выставок и музейных экспозиций Подбор иллюстративного материала. Выполнение творческих заданий.
Тема 6. Костюм стиля барокко.	Подготовка к семинарскому занятию, устному опросу Изучение дополнительной литературы (работа с учебной литературой, методическими материалами по теме, изучение периодических изданий, специализированных книг, хрестоматий и сборников документов, занятия в архиве, музее, библиографическом отделе библиотеки); Поиск информации с использованием сети Интернет. Изучение и анализ костюмов для определения характерных форм, пластической композиции силуэтов, средств формообразования и декоративной отделки, анализ модных тенденций, разнообразия ассортимента, силуэтных форм и тд. Посещение художественных выставок и музейных экспозиций Подбор иллюстративного материала. Выполнение творческих заданий.
Тема 7. Западноевропейский и русский костюм XVIII в.	Подготовка к семинарскому занятию, устному опросу Изучение дополнительной литературы (работа с учебной литературой, методическими материалами по теме, изучение периодических изданий, специализированных книг, хрестоматий и сборников документов, занятия в архиве, музее, библиографическом отделе библиотеки); Поиск информации с использованием сети Интернет. Изучение и анализ костюмов для определения характерных форм, пластической композиции силуэтов, средств формообразования и декоративной отделки, анализ модных тенденций, разнообразия ассортимента, силуэтных форм и тд. Посещение художественных выставок и музейных экспозиций Подбор иллюстративного материала. Выполнение творческих заданий.
Тема 8. Западноевропейский и русский костюм XIX в.	Подготовка к семинарскому занятию, устному опросу Изучение дополнительной литературы (работа с учебной литературой, методическими материалами по теме, изучение периодических изданий, специализированных книг, хрестоматий и сборников документов, занятия в архиве, музее, библиографическом отделе библиотеки); Поиск информации с использованием сети Интернет. Изучение и анализ костюмов для определения характерных форм, пластической композиции силуэтов, средств формообразования и декоративной отделки, анализ модных тенденций, разнообразия ассортимента, силуэтных форм и тд. Посещение художественных выставок и музейных экспозиций Подбор иллюстративного материала. Выполнение творческих заданий.
Тема 9. Мода XX в.	Подготовка к семинарскому занятию, устному опросу Изучение дополнительной литературы (работа с учебной литературой, методическими материалами по теме, изучение периодических изданий, специализированных книг, хрестоматий и сборников документов, занятия в архиве, музее, библиографическом отделе библиотеки); Поиск информации с использованием сети Интернет. Изучение и анализ костюмов для определения характерных форм, пластической композиции силуэтов, средств формообразования и декоративной отделки, анализ модных тенденций, разнообразия ассортимента, силуэтных форм и тд. Посещение художественных выставок и музейных экспозиций Подбор иллюстративного материала. Выполнение творческих заданий.
Тема 10. Театральный костюм.	Подготовка к семинарскому занятию, устному опросу Изучение дополнительной литературы (работа с учебной литературой, методическими материалами по теме, изучение периодических изданий, специализированных книг, хрестоматий и сборников документов, занятия в архиве, музее, библиографическом отделе библиотеки); Поиск информации с использованием сети Интернет. Изучение и анализ костюмов для определения характерных форм, пластической композиции силуэтов, средств формообразования и декоративной отделки, анализ модных тенденций, разнообразия ассортимента, силуэтных форм и тд. Посещение художественных выставок и музейных экспозиций Подбор

	иллюстративного материала. Выполнение творческих заданий.

6. Учебно-методическое и информационное обеспечение дисциплины

6.1. Электронный образовательный ресурс

1.	Электронная библиотечная система «Университетская Библиотека Онлайн»	http://www.biblioclub.ru/

6.2. Учебная и дополнительная литература

Основная литература:

1. Шерман, М. В. История костюма и прически от древности до начала XX в. : учебное пособие : [16+] / М. В. Шерман ; отв. ред. А. А. Пронин. – Изд. 2-е. – Москва : Директ-Медиа, 2022. – 204 с. : ил.. – Режим доступа: по подписке. – URL: https://biblioclub.ru/index.php?page=book&id=690747 (дата обращения: 10.10.2024). – ISBN 978-5-4499-3243-3. – DOI 10.23681/690747. – Текст : электронный.
2. Никифоренко, А. Н. История стилей в искусстве и костюме : учебное пособие / А. Н. Никифоренко. – Минск : РИПО, 2022. – 288 с. : ил. – Режим доступа: по подписке. – URL: https://biblioclub.ru/index.php?page=book&id=697645 (дата обращения: 10.10.2024). – Библиогр.: с. 281-284. – ISBN 978-985-895-017-0. – Текст : электронный.
3. Виниченко, И. В. История костюма и моды : учебное пособие : в 3 частях : [16+] / И. В. Виниченко ; Омский государственный технический университет. – Омск : Омский государственный технический университет (ОмГТУ), 2020. – Часть 1. Костюм древних цивилизаций. – 155 с. : ил. – Режим доступа: по подписке. – URL: https://biblioclub.ru/index.php?page=book&id=683295 (дата обращения: 10.10.2024). – Библиогр.: с. 147-154. – ISBN 978-5-8149-3136-8 (Ч. 1). - ISBN 978-5-8149-3135-1. – Текст : электронный.
4. Гарифуллина, Г. А. История домов моды : учебное пособие : [16+] / Г. А. Гарифуллина, В. В. Хамматова ; Казанский национальный исследовательский технологический университет. – Казань : Казанский национальный исследовательский технологический университет (КНИТУ), 2022. – 144 с. : ил., табл. – Режим доступа: по подписке. – URL: https://biblioclub.ru/index.php?page=book&id=713931 (дата обращения: 10.10.2024). – Библиогр. : с. 121-122. – ISBN 978-5-7882-3233-1. – Текст : электронный.

Дополнительная литература:

1. История костюма : учебно-методический комплекс / авт.-сост. Е. Черняева ; Министерство культуры Российской Федерации, Кемеровский государственный университет культуры и искусств, Социально-гуманитарный институт [и др.]. – Кемерово : Кемеровский государственный университет культуры и искусств (КемГУКИ), 2014. – 54 с. : табл. – Режим доступа: по подписке. – URL: https://biblioclub.ru/index.php?page=book&id=275358 (дата обращения: 10.10.2024). – Текст : электронный.
2. Тарасова, О. П. История костюма восточных славян (древность - позднее средневековье) : учебное пособие / О. П. Тарасова. – Оренбург : Оренбургский государственный университет, 2015. – 147 с. : ил., табл. – Режим доступа: по подписке. – URL: https://biblioclub.ru/index.php?page=book&id=364893 (дата обращения: 10.10.2024). – Библиогр.: с. 133-136. – ISBN 978-5-7410-1258-1. – Текст : электронный.
3. Русский традиционный костюм : иллюстрированная энциклопедия / авт.-сост. : Н. Соснина, И. Шангина. – Санкт-Петербург : Искусство-СПБ, 1998. – 400 с. : ил. – Текст : непосредственный.
4. Костюм народов России в графике 18-20 веков из фондов Государственной центральной театральной библиотеки (на русском, английском, французском и немецком языках) :

альбом / авт.-сост. русского текста Н.М. Штукатурова. – Москва, 1990. – Текст : непосредственный**.**

5. Галаджева, Г.Г. Модный костюм Франции и искусство кроя в контексте художественного стиля Барокко : учебно-практическое пособие / Г.Г. Галаджева. – Москва, 2019. – 158 с. : ил. – Текст : непосредственный.
6. Русский костюм 1750-1917 : материалы для сценических постановок русской драматургии от Фонвизина до Горького. В 5 вып. Вып. 4. Русский костюм 1870-1890 / под ред. В. Рындина; рис. В. Козлинского ; текст : Е. Берман, Е. Курбатовой. – Москва : Всерос. Театральное общество, 1963. – 184 с. : ил. – Текст : непосредственный**.**

6.3. Электронные и Internet-ресурсы

1.	Российская Государственная библиотека. Электронный каталог	http://www.rsl.ru/index.php?f=97
2.	Альдебаран.	http://aldebaran.ru/
3.	Библиотека Гумер.	https://www.gumer.info/
4.	Библиотека научной и студенческой информации	http://bibliofond.ru
5.	Научная педагогическая электронная библиотека	http://elib.gnpbu.ru/
6.	Научная электронная библиотека eLIBRARY.RU	http://e-library.ru
7.	Научная электронная библиотека КиберЛенинка	http://cyberleninka.ru
8.	Национальная электронная библиотека	http://нэб.рф
9.	Некоммерческая электронная библиотека «ImWerden»: искусство, театр, кино и музыка	http://imwerden.de/
10.	Портал культурного наследия России	http://www.culture.ru
11.	Российская государственная библиотека искусств	http://liart.ru/ru/
12.	Электронная библиотека учебников	http://studentam.net/
13.	Библиотека Максима Мошкова	http://lib.ru/
14.	Классика.ру	https://klassika.ru/
15.	Русская виртуальная библиотека	https://rvb.ru/
16.	Библиотека изобразительных искусств	http://www.artlib.ru/
17.	Электронные публикации Института русской литературы (Пушкинского Дома) РАН	http://lib.pushkinskijdom.ru/
18.	Журнальный зал	https://magazines.gorky.media/
19.	Энциклопедии Кирилла и Мефодия	http://www.megabook.ru

7. Описание материально-технической базы, необходимой для осуществления образовательного процесса по дисциплине

7.1. Перечень программного обеспечения

1.	Лицензионное программное обеспечение	операционная система Windows XP, Microsoft windows 8, Microsoft office 2013
2.	Свободно распространяемое программное обеспечение	OpenOffice: Writer, Calc, Impress, Draw, Base, Math
3.	Свободно распространяемое программное обеспечение отечественного производства	Яндекс.Браузер (https://browser.yandex.ru/), Dicter (https://www.dicter.ru/), Windows Player (https://windowsplayer.ru/), WindowsRar (https://windowsrar.ru/), PDFMaster (https://pdfmaster.ru/), ASTRA LINUX SPECIAL EDITION (https://astralinux.ru/products/astra-linux-special-edition/), LibreOffice (https://ru.libreoffice.org/), Okular (https://okular.kde.org/ru/download/), Редактор изображений Gimp (https://www.gimp.org/)

7.2. Материально-техническое обеспечение

№ п\п	Наименование помещений	Назначение помещений	Оснащенность (оборудование) помещений
1.	Учебная аудитория для проведения учебных	Учебная аудитория для проведения занятий	– Рабочее место преподавателя: ПК-Моноблок Lenovo с доступом к сети

	занятий № 414	лекционного и (или) семинарского типа и (или) групповые консультации, и (или) индивидуальную работу обучающихся (в том числе индивидуальные консультации), проведения практик, текущего контроля и промежуточной аттестации	Интернет и обеспечением доступа в электронную информационно-образовательную среду Института.. – Интерактивная доска (Panasonic UB-T880W с проектором Panasonic PT-CW240). – Мебель учебная (столы, стулья).
2.	Помещение для самостоятельной работы	Помещение для самостоятельной работы обучающихся	Читальный зал: – Посадочных мест: 15 – Рабочее место обучающегося: 15 шт. ПК Моноблок Lenovo с доступом к сети Интернет и в ЭИОС Вуза. – ЖК телевизор «Panasonic 42». – Учебная мебель (столы, стулья)

8. ФОНД ОЦЕНОЧНЫХ СРЕДСТВ ДЛЯ ПРОВЕДЕНИЯ ПРОМЕЖУТОЧНОЙ АТТЕСТАЦИИ И ТЕКУЩЕГО КОНТРОЛЯ УСПЕВАЕМОСТИ ПО ДИСЦИПЛИНЕ (МОДУЛЮ)

8.1. Текущий контроль успеваемости

Показателями оценивания результатов текущего контроля успеваемости обучающихся по дисциплине является:

активность обучающегося в рамках аудиторных учебных занятий: на лекционных и семинарских (практических) занятиях – уровень знаний, умений и навыков, продемонстрированных обучающимся;

результаты самостоятельной работы: письменные работы (доклады, статьи и другие публикации, эссе и т.п.), творческие работы и объекты и др;

посещаемость учебных занятий по дисциплинам (модулям), практикам;

другие значимые результаты работы обучающегося.

Текущий контроль успеваемости по дисциплине (модулю) проводится в ходе семинарских (практических) занятий методами устного или письменного опроса (работ), в процессе выступлений обучающихся.

Критерии оценки и оценочные материалы для проведения текущего контроля успеваемости:

Устный опрос

Устный опрос проводится по пройденным темам курса в ходе семинарских занятий.

Шкала оценивания	Критерии выставления оценок
«Отлично»	1) полное раскрытие вопроса; 2)указание точных названий и определений; 3) правильная формулировка понятий и категорий; 4) самостоятельность ответа, умение вводить и использовать собственные классификации и квалификации, анализировать и делать собственные выводы по рассматриваемой теме; 5) использование дополнительной литературы и иных материалов и др.
«Хорошо»	1) недостаточно полное, по мнению преподавателя, раскрытие темы; 2) несущественные ошибки в определении понятий, категорий и т.п., кардинально не меняющих суть изложения; 3) использование устаревшей учебной литературы и других источников
«Удовлетворительно»	1) отражение лишь общего направления изложения лекционного

	материала и материала современных учебников; 2) наличие достаточного количества несущественных или одной-двух существенных ошибок в определении понятий и категорий и т. п.; 3) использование устаревшей учебной литературы и других источников; 4) неспособность осветить проблематику учебной дисциплины и др.
«Неудовлетворительно»	1) нераскрытые темы; 2) большое количество существенных ошибок; 3) отсутствие умений и навыков, обозначенных выше в качестве критериев выставления положительных оценок др.

Доклад

Доклады по основным разделам дисциплины заслушиваются в ходе семинарских/практических занятий.

Шкала оценивания	Критерии выставления оценок
Отлично	Соответствие целям и задачам дисциплины, актуальность темы и рассматриваемых проблем, соответствие содержания заявленной теме, заявленная тема полностью раскрыта, рассмотрение дискуссионных вопросов по проблеме, сопоставлены различные точки зрения по рассматриваемому вопросу, научность языка изложения, логичность и последовательность в изложении материала, количество исследованной литературы, в том числе новейших источников по проблеме, четкость выводов,
Хорошо	Соответствие целям и задачам дисциплины, актуальность темы и рассматриваемых проблем, соответствие содержания заявленной теме, научность языка изложения, заявленная тема раскрыта недостаточно полно, отсутствуют новейшие литературные источники по проблеме,
Удовлетворительно	Соответствие целям и задачам дисциплины, содержание работы не в полной мере соответствует заявленной теме, заявленная тема раскрыта недостаточно полно, использовано небольшое количество научных источников, нарушена логичность и последовательность в изложении материала
Неудовлетворительно	Работа не соответствует целям и задачам дисциплины, содержание работы не соответствует заявленной теме, содержание работы изложено не научным стилем

Примерные темы докладов по основным разделам дисциплины

1. Эволюция костюма от древних цивилизаций до Средневековья
2. Древнегреческий и древнеримский костюм: влияние на современную моду
3. Костюм эпохи Средневековья: символы статуса и принадлежности
4. Ренессанс и его влияние на формы одежды
5. Форма и стиль костюма в барокко: экстравагантность и роскошь
6. Тенденции моды XVIII века: от ампира до рококо
7. Костюмы французской революции: символизм и изменения
8. Мода XIX века: от романтизма до викторианского стиля
9. Мужская и женская мода: как социальные изменения влияли на стиль
10. Театральный костюм: история, роль и влияние на общество
11. Костюмы и фактуры: материалы и технологии в истории одежды
12. Национальные костюмы и их роль в культуре и идентичности
13. Костюм для особых случаев: свадьбы, балы и церемонии
14. Ювелирные изделия и аксессуары как часть костюма
15. Костюм в искусстве: влияние живописи и скульптуры на моду
16. Дизайнеры, изменившие облик моды: от Коко Шанель до Ив Сен Лорана
17. Мода в советском обществе: от коммуналки до гламура
18. Костюмы XX века: от авангарда до постмодернизма
19. Уличная мода и молодежные субкультуры: 1960-1980 годы
20. Влияние технологий на производство костюмов: прошлое и настоящее
21. Костюм и его символика в кинематографе
22. Экотенденции в истории костюма: от натуральных тканей до устойчивой моды
23. Женский костюм как феминистское заявление

24. Мода в эпоху глобализации: влияние Запада на восточные традиции
25. Костюмы военном времени: символы и практичность
26. Костюмы для балета и театра: художественная ответственность и вызовы
27. Изменение мужской моды в XIX и XX веках
28. Лучшая и худшая мода всех времен: обзор провалов и побед
29. Знаменитые модели и манекенщицы, изменившие восприятие женской красоты
30. Влияние поп-культуры на моду: значение музыки и знаменитостей
31. Эволюция дневной и вечерней моды: 1900-2023
32. Костюм и милитаризм: как военная форма влияла на повседневный стиль
33. Мода будущего: прогнозы и тенденции
34. Культ тела в истории моды: от идеала к реальности
35. Мода и искусство: пересечения границ между дизайном и творчеством

8.2. Промежуточная аттестация

Промежуточная аттестация *Зачет/Зачет с оценкой/Экзамен* может проводиться в устной и/или письменной форме.

Описание показателей оценивания формируемых компетенций

Компетенция	Индикатор достижения компетенции (ИД)	Планируемый результат обучения по дисциплине, соотнесенный с ИД
ОПК-1 Способен понимать и применять особенности выразительных средств искусства на определенном историческом этапе	**ОПК-1.1** Знает основы теории и истории искусства **ОПК-1.2** Умеет анализировать особенности выразительных средств искусства определенного исторического периода. **ОПК-1.3** Применяет в собственной профессиональной деятельности знания особенностей выразительных средств искусства	**Знать:** историю и теорию искусства, его виды, жанры (эпохи, стили, направления); этапы и формы развития искусства, особенности функционирования в различные эпохи; систему общих и универсальных понятий, прилагаемых к искусству; **Уметь:** оценивать достижения художественной культуры и искусства на основе знания исторического контекста; анализировать произведения литературы и искусства; высказывать собственные обоснованные и аргументированные взгляды. **Владеть:** профессиональной лексикой, грамотно использовать ее в своей деятельности.

Шкала оценивания результатов промежуточной аттестации и критерии выставления оценок

Оценивание результатов промежуточной аттестации по дисциплине определяется шкалой оценивания: «отлично», «хорошо», «удовлетворительно», «неудовлетворительно», «зачтено», «не зачтено».

1. Устная форма: устный ответ на вопросы в форме собеседования по основным темам дисциплины.

Шкала оценивания	Критерии выставления оценок
Отлично/зачтено	Оценка «отлично» выставляется студенту, если он глубоко и прочно усвоил программный материал, исчерпывающе, последовательно, четко и логически стройно его излагает, умеет тесно увязывать теорию с практикой, свободно справляется с задачами, вопросами и другими видами применения знаний, причем не затрудняется с ответом при видоизменении заданий, использует в ответе материал разнообразных литературных источников, владеет разносторонними навыками и приемами выполнения практических задач
Хорошо/зачтено	Оценка «хорошо» выставляется студенту, если он твердо знает материал, грамотно и по существу излагает его, не допускает существенных неточностей в ответе на вопрос, правильно применяет теоретические положения при решении практических вопросов и задач,

	владеет необходимыми навыками и приемами их выполнения
Удовлетворительно/зачтено	Оценка «удовлетворительно» выставляется студенту, если он имеет знания только основного материала, но не усвоил его деталей, допускает неточности, недостаточно правильные формулировки, нарушения логической последовательности в изложении программного материала, испытывает затруднения при выполнении практических работ
Неудовлетворительно/ не зачтено	Оценка «неудовлетворительно» выставляется студенту, который не знает значительной части программного материала, допускает существенные ошибки, неуверенно, с большими затруднениями выполняет практические работы

2. Письменная форма: выполнение тестовых заданий. Тестовые задания выполняются в течение 45 минут и состоят из 20-30 вопросов разных типов. Преподаватель готовит несколько вариантов тестовых заданий.

Шкала оценивания	Критерии выставления оценок
Отлично/зачтено	85 – 100 %
Хорошо/зачтено	75 – 84 %
Удовлетворительно/зачтено	65 – 74 %
Неудовлетворительно/ не зачтено	0 – 64 %

ОЦЕНОЧНЫЕ МАТЕРИАЛЫ
(типовые контрольные задания и иные материалы)
для проведения промежуточной аттестации
и оценки сформированности компетенций по дисциплине (модулю)

Примерный перечень вопросов/заданий для проведения промежуточной аттестации

Задание 2. *Прочитайте текст задания и установите соответствие.*

Установите соответствие между ключевым термином и его характеристикой.

К каждой позиции, данной в левом столбце, подберите соответствующую позицию из правого столбца:

ТЕРМИН		**ХАРАКТЕРИСТИКА**	
А	Химера	**1**	Стиль, отклоняющийся от традиционализма, с акцентом на личные чувства и эмоции
Б	Минимализм	**2**	Эстетика, характеризующаяся простотой форм и функциональностью
В	Романтизм	**3**	Костюмы, вдохновленные мифами и фольклором, смешение реального и фантастического
Г	Декаданс	**4**	Показное желание распада культуры, отразившееся на одежде

Запишите выбранные цифры под соответствующими буквами

А	Б	В	Г
3	2	1	4

Задание 9. *Прочитайте текст задания, выберите правильный ответ и запишите аргументы, обосновывающие правильность ответа*

Вопрос: Какой элемент костюма стал символом власти и статуса в Древнем Риме?

1. Тога

2. Сандалии
3. Химатий
4. Туника

Ответ: 3. Тога

Обоснование: Тога была обязательным атрибутом граждан Рима и символизировала их статус и принадлежность к обществу.

Задание 13. *Прочитайте текст задания, выберите правильный ответ и запишите аргументы, обосновывающие правильность ответа*

Вопрос: Какое влияние оказал промышленный капитализм на развитие моды и театрального костюма в XIX веке?
1. Уменьшение доступности материалов и сложности костюмов
2. Появление массового производства одежды и стандартизация размеров
3. Полное исключение ручного труда в производстве одежды
4. Возвращение к ручной вышивке и индивидуальному пошиву

Ответ: 2. Появление массового производства одежды и стандартизация размеров

Обоснование: Промышленный капитализм обеспечил развитие текстильной промышленности и массовое производство, что сделало моду более доступной и уменьшило стоимость одежды.

Задание 14. *Прочитайте текст задания, выберите правильный ответ и запишите аргументы, обосновывающие правильность ответа*

Вопрос: Какое значение имели корсеты в моде и психологии женщин в эпоху Викторианства?

1. Корсеты служили исключительно для эстетических целей
2. Хотя корсеты могли быть неудобными, они символизировали женственность и социальный статус
3. Корсеты использовались для подавления индивидуальности и самовыражения
4. Корсеты были обязательными только для женщин из низших слоев общества

Ответ: 2. Хотя корсеты могли быть неудобными, они символизировали женственность и социальный статус

Обоснование: Корсеты выступали не только как элемент одежды, но и как символ женской идентичности, подчеркивающей эстетику и социальное положение.

Задание 23. *Прочитайте текст задания и запишите развернутый обоснованный ответ.*

Вопрос: Как костюмы разных сословий в средние века подчеркивали социальное неравенство?

Ответ: Костюмы аристократии, выполненные из дорогих тканей и украшенные благородными металлами, резко контрастировали с простой одеждой крестьян. Такой диссонанс не только визуально подчеркивал статус, но и подтверждал традиции и социальные иерархии, существовавшие в средневековом обществе.

9. МЕТОДИЧЕСКИЕ МАТЕРИАЛЫ

9.1. Методические рекомендации для подготовки к практическому (семинарскому) занятию

Семинарское занятие является традиционной и распространенной формой организации самостоятельной работы студентов при изучении дисциплин.

Самостоятельная подготовка к семинару направлена:

на развитие способности к чтению научной и иной литературы;

на поиск дополнительной информации, позволяющей глубже разобраться в некоторых вопросах;

на выделение при работе с разными источниками необходимой информации, которая требуется для полного ответа на вопросы плана семинарского занятия;

на выработку умения правильно выписывать высказывания авторов из имеющихся источников информации, оформлять их по библиографическим нормам;

на развитие умения осуществлять анализ выбранных источников информации;

на подготовку собственного выступления по обсуждаемым вопросам;

на формирование навыка оперативного реагирования на разные мнения, которые могут возникать при обсуждении тех или иных научных проблем.

Чтобы наиболее рационально и полно использовать все возможности семинара как вида занятия, для подготовки к нему необходимо:

внимательно прочитать конспект лекции по данной тематике;

ознакомиться с соответствующим разделом учебника;

проработать дополнительную литературу и источники;

решить задачи и выполнить другие письменные задания.

При подготовке к семинару:

проанализируйте тему семинара, подумайте о цели и основных проблемах, вынесенных на обсуждение;

внимательно прочитайте материал, данный преподавателем по этой теме на лекции;

изучите рекомендованную литературу, делая при этом конспекты прочитанного или выписки, которые понадобятся при обсуждении на семинаре;

постарайтесь сформулировать свое мнение по каждому вопросу и аргументирование его обосновать;

запишите возникшие во время самостоятельной работы с учебниками и научной литературой вопросы, чтобы затем на семинаре получить на них ответы.

В процессе работы на семинаре:

внимательно слушайте выступления других участников семинара, старайтесь соотнести, сопоставить их высказывания со своим мнением;

активно участвуйте в обсуждении рассматриваемых вопросов, не бойтесь высказывать свое мнение, но старайтесь, чтобы оно было подкреплено убедительными доводами;

если вы не согласны с чьим-то мнением, смело критикуйте его, но помните, что критика должна быть обоснованной и конструктивной, т. е. нести в себе какое-то конкретное предложение в качестве альтернативы;

после семинара кратко сформулируйте окончательный правильный ответ на вопросы, которые были рассмотрены.

Семинар помогает студентам глубоко овладеть предметом, способствует развитию у них умения самостоятельно работать с учебной литературой и первоисточниками, освоению ими методов научной работы и приобретению навыков научной аргументации, научного мышления.

Памятка «Правила запоминания»

Чтобы разобраться в материале, в процессе чтения или слушания необходимо проводить активную мыслительную обработку материала. В этом случае запоминание будет результатом этой активной работы над материалом и без специальных усилий, направленных на запоминание, не потребуется.

Правила запоминания:

Сосредоточься, нацелься на запоминание.

Старайся понять основной смысл излагаемого материала, иначе будет действовать механическая память, которая менее продуктивна, чем логическая.

Удели особое внимание структуре материала, уясни, чем вызвана такая последовательность его изложения.

Найди смысловые опорные пункты в материале, составь план, соотнеси эти пункты с планом.

Отдели основополагающий материал от иллюстративного, который запоминать не нужно.
Уясни, что ты уже знал и что узнал нового, и сравни новое с тем, что ты знал раньше.
Произнеси несколько раз новые слова, даты.
Проговори вслух формулировки выводов, законов.
Воспроизведи весь материал по плану, стараясь мысленно вообразить прочитанное.

9.2. Методические рекомендации по изучению дополнительной литературы (работа с учебной литературой, методическими материалами по теме)

Важной составляющей учебного процесса в вузе является работа с учебной и методической литературой. Самостоятельная работа студента с учебником позволяет осуществлять подготовку ко всем видам занятий: семинарским, практическим, тестированию, зачетам, экзаменам, вести научно-исследовательскую деятельность. В последние годы можно заметить тот факт, что студенты в вузе при подготовке к занятиям стали все меньше пользоваться учебниками, составлять конспекты. Причин тому множество, но в том числе и элементарное неумение пользоваться учебной литературой.

Учебник – основной и ведущий вид учебной литературы, в нем систематизировано, в сжатом виде излагается основной учебный материал на доступном студенту языке. Однако как пользоваться учебником студентов не учат. Зачастую вузы ограничиваются лишь несколькими методическими рекомендациями: «Читать внимательно, вдумчиво, вести конспект и т.д.». Однако, чтобы материал был усвоен, его мало прочесть, его необходимо понять.

В процессе работы с учебной и научной литературой студент может:

делать записи по ходу чтения в виде простого или развернутого плана (создавать перечень основных вопросов, рассмотренных в источнике);

составлять тезисы (цитирование наиболее важных мест статьи или монографии, короткое изложение основных мыслей автора);

готовить аннотации (краткое обобщение основных вопросов работы);

создавать конспекты (развернутые тезисы, которые).

Выбрав нужный источник, следует найти интересующий раздел по оглавлению или алфавитному указателю, а также одноименный раздел конспекта лекций или учебного пособия. В случае возникших затруднений в понимании учебного материала следует обратиться к другим источникам, где изложение может оказаться более доступным.

Приемы работы с текстом:

1. Проверка по вопросам учебника (устная и письменная);
2. Постановка вопросов к тексту;
3. Взаимная проверка по вопросам в парах;
4. Подробный или краткий пересказ;
5. Пересказ с опорой на план, ключевые слова, на иллюстрации или сочетание этих элементов (опорный конспект)
6. Составление конспекта в виде:
   - Плана
   - Схем
   - Таблиц
   - Тезисов
7. Комментирование
8. Иллюстрации к тексту
9. Пересказ в парах с опорой на конспект (планы, выписки и схемы);
10. Устное и письменное аннотирование с опорой на конспект;
11. Устное и письменное реферирование (констатирующее и критическое);
12. Устное и письменное рецензирование;
13. Выступления на семинарах;
14. Подготовка учебных докладов и обзорных рефератов (по нескольким источникам);
15. Групповая дискуссия и т.д.

Постановка вопросов к тексту. Этот прием является основным в процессе уяснения содержания, ведет к всестороннему пониманию учебного текста. Понимание текста складывается из понимания отдельных слов, предложений, логической структуры всего текста, его основной идеи и смысла, а также подтекста и общего замысла автора.

Поэтому вопросы могут возникать к разным аспектам текста: к непонятным словам и предложениям, к непонятным логическим связям между предложениями и абзацами текста, к связям содержания читаемого текста с другими текстами на эту тему. Этот прием учит не

пропускать ни одного непонятного места в тексте, тут же формулировать вопрос и искать на него ответ.

Составление плана. План есть перечисление всех текстовых субъектов (т.е. тем текста).

Для того чтобы составить план, надо последовательно задавать себе в процессе чтения вопрос "о чем здесь говорится?", вычленять с помощью этого вопроса субъекты высказывания и записывать их в виде пунктов плана.

План может быть простой из нескольких пунктов или развернутый, состоящий из пунктов и подпунктов.

План может быть выполнен в двух формах:

1) в тезисной форме.

2) в форме номинативных (назывных) предложений. Пункты плана совпадают с информативными центрами абзацев.

Составление схемы. Схема — это графическое изображение логических связей между основными текстовыми субъектами. Средствами графического изображения являются геометрические фигуры (прямоугольники и др.) и их соединения (линии, стрелки), а также символические изображения и рисунки предметов. Схема отличается от плана наличием связей между элементами. Связи придают картине целостность и наглядность.

Тезирование (выписки основных суждений). Процесс тезирования состоит в формулировании основных тезисов (положений, утверждений, выводов) изучаемого текста. Тезисы могут быть составлены целиком из авторских высказываний (суждений), и тогда они пишутся в кавычках в виде прямых цитат. Если же тезисы формулируются самим читателем, тогда они излагаются в виде реферативного текста с помощью использования глаголов. Например: автор анализирует, отмечает, сравнивает, доказывает, объясняет и т.п.

Составление таблицы. Этот прием используется для обобщения и систематизации учебной информации, извлеченной из некоторого раздела.

Сокращения в конспектах.

При конспектировании допускается сокращенная запись слов. Но нельзя сокращать слова как попало. Недописанные слова и фразы через какое- то время теряют смысл, забываются, их значение может исказиться.

Для сокращения записи необходимо помнить несколько правил:

В письменной речи наибольшее количество информации приходится на первые буквы слов, поэтому при сокращении прилагательных и причастий можно сохранять 3-4 буквы и окончания. Например: положительный – полж-ный.

Окончания слов в русском языке играют большую роль, поэтому нельзя сокращать те окончания, которые обозначают признаки предметных отношений.

Можно при записи пропускать гласные, поскольку в русском языке смысловая нагрузка ложится на согласные, а гласные выполняют формообразующую функцию. Например: журналист – жрнлст.

Термины, новые слова и понятия записывать полностью. Например: Спектральным анализом наз-ют мет-д исслд-ния химсчк-го сост-ва раз-ных вещ-в по их спектрам испск-ия и поглщ-ия.

Использовать общепринятые сокращения слов и аббревиатур. Например: абсолютный – абс., автономный – авт.

Использовать знаки, получившие название кванторов, которые применяют в конспектах для сокращенной записи. Отработать свою, понятную через любое время систему сокращений.

ПАМЯТКА СТУДЕНТУ

работа с учебной литературой

При чтении не пропускайте ни одного слова, которое Вам непонятно.

Если перестали понимать смысл текста, то вернитесь назад до того места, где начали затрудняться. Причиной непонимания бывают, как правило, иностранные слова, термины. В таком случае обращайтесь к словарям.

Составление терминологического словаря, работа над основными понятиями также поможет в освоении материала.

Научитесь самостоятельно приобретать знания, работать с книгой, со средствами получения и обработки информации.

Научитесь пользоваться словарями, делать выписки, составлять текстовые таблицы, графики, логические схемы.

Особое внимание обратите на развитие интеллектуальных умений и навыков, умение самостоятельно выявлять причины событий, составлять сводные таблицы.

Научитесь анализировать, сравнивать, обобщать, доказывать на основе нескольких источников.

Научитесь вычленять главное, проблему, выдвигать гипотезу.

Добейтесь чтения со скоростью не менее 150 слов в минуту, при этом сразу выделяйте главное и таким образом кратко конспектируйте.

Изучаемый материал надо воспринимать не мозаично (тогда всё главное), а целостно, то есть вести логическую проработку материала по ходу чтения и при этом составлять логические цепочки (схемы).

Больше работайте с карандашом в руке, делайте записи, схемы и т.д. Это способствует лучшему усвоению, запоминанию.

ПРАВИЛА САМОСТОЯТЕЛЬНОЙ РАБОТЫ С УЧЕБНОЙ ЛИТЕРАТУРОЙ

Составить перечень книг, с которыми Вам следует познакомиться; «не старайтесь запомнить всё, что вам в ближайшее время не понадобится, – запомните только, где это можно отыскать».

Сам такой перечень должен быть систематизированным (что необходимо для семинаров, что для экзаменов, что пригодится для написания курсовых и дипломных работ, а что Вас интересует за рамками официальной учебной деятельности, то есть что может расширить Вашу общую культуру...).

Обязательно выписывать все выходные данные по каждой книге (при написании курсовых и дипломных работ это позволит очень сэкономить время).

Разобраться для себя, какие книги (или какие главы книг) следует прочитать более внимательно, а какие – просто просмотреть.

Естественно, все прочитанные книги, учебники и статьи следует конспектировать, но это не означает, что надо конспектировать «все подряд»: можно выписывать кратко основные идеи автора и иногда приводить наиболее яркие и показательные цитаты (с указанием страниц).

Если Вы раньше мало работали с научной литературой, то следует выработать в себе способность «воспринимать» сложные тексты; для этого лучший приём – научиться «читать медленно», когда Вам понятно каждое прочитанное слово (а если слово незнакомое, то либо с помощью словаря, либо с помощью преподавателя обязательно его узнать), и это может занять немалое время (у кого-то – до нескольких недель и даже месяцев); опыт показывает, что после этого студент каким-то «чудом» начинает буквально заглатывать книги и чуть ли не видеть «сквозь обложку», стоящая это работа или нет...

Чтение научного текста является частью познавательной деятельности. Её цель – извлечение из текста необходимой информации. От того на сколько осознанна читающим собственная внутренняя установка при обращении к печатному слову (найти нужные сведения, усвоить информацию полностью или частично, критически проанализировать материал и т.п.) во многом зависит эффективность осуществляемого действия.

9.3. Методические рекомендации по написанию Доклада

Доклад-сообщение – это устное выступление на заданную тему. Время доклада 5-7 минут.

Цели доклада-сообщения: Научиться убедительно и кратко излагать свои мысли в устной форме. (Эффективно продавать свой интеллектуальный продукт). Донести информацию до слушателя, установить контакт с аудиторией и получить обратную связь.

План и содержание доклада-сообщения. Важно при подготовке доклада учитывать три его фазы: мотивацию, убеждение, побуждение. В первой фазе доклада рекомендуется использовать: риторические вопросы; актуальные события; оптический или акустический эффект; неожиданное для слушателей начало доклада.

Как правило, используется один из перечисленных приёмов. Главная цель фазы открытия (мотивации) – привлечь внимание слушателей к докладчику, поэтому длительность её минимальна.

При написании доклада по заданной теме обучающийся составляет план, подбирает основные источники. В процессе работы с источниками систематизирует полученные сведения, делает выводы и обобщения.

Ядром хорошего доклада является информация. Она должна быть новой и понятной. Важно в процессе доклада не только сообщить информацию, но и убедить слушателей в правильности своей точки зрения.

Доклад – продукт самостоятельной работы студента, представляющий собой публичное выступление по представлению полученных результатов решения определенной учебно-практической, учебно-исследовательской или научной темы. Средство контроля, важное для

формирования универсальных компетенций обучающегося, при развитии навыков самостоятельного творческого мышления и изложения собственных умозаключений на основе изученного или прочитанного материала.

Изложение доклада как целостного авторского текста определяет критерии его оценки: новизна текста; обоснованность выбора источника; степень раскрытия сущности вопроса; соблюдение требований к докладу, соблюдение регламента времени.

АВТОНОМНАЯ НЕКОММЕРЧЕСКАЯ ОРГАНИЗАЦИЯ ВЫСШЕГО ОБРАЗОВАНИЯ
«ВЫСШАЯ ШКОЛА СЦЕНИЧЕСКИХ ИСКУССТВ»

Факультет ТЕАТРОВЕДЕНИЯ И ТЕАТРАЛЬНЫХ ТЕХНОЛОГИЙ

УТВЕРЖДАЮ

Ректор Райкин К.А.

«02» июня 2025 г.

РАБОЧАЯ ПРОГРАММА ДИСЦИПЛИНЫ *(МОДУЛЯ)*

МЕТОДИКА ПРЕПОДАВАНИЯ ПРОФЕССИОНАЛЬНЫХ ДИСЦИПЛИН

Основная профессиональная образовательная программа
высшего образования – программа бакалавриата по направлению подготовки
52.03.04 ТЕХНОЛОГИЯ ХУДОЖЕСТВЕННОГО ОФОРМЛЕНИЯ СПЕКТАКЛЯ

Направленность (профиль):
СЦЕНИЧЕСКОЕ ОФОРМЛЕНИЕ СПЕКТАКЛЯ
(ХУДОЖНИК-ТЕХНОЛОГ СЦЕНЫ)

Квалификация выпускника
БАКАЛАВР

Москва
2025

Содержание

1. Цель и задачи освоения дисциплины (модуля)

2. Перечень планируемых результатов обучения по дисциплине (модулю), соотнесенных с индикаторами достижения компетенций, обеспечивающие достижение результатов освоения образовательной программы.

3. Место дисциплины в структуре образовательной программы

4. Объем дисциплины (модуля) в зачетных единицах с указанием количества академических часов, выделенных на контактную работу обучающихся с преподавателем (по видам учебных занятий) и на самостоятельную работу обучающихся

5. Содержание дисциплины (модуля), структурированное по темам, разделам с указанием количества академических часов и видов учебных занятий

5.1. Содержание разделов, тем дисциплины (модуля)

5.2. Содержание семинарских/практических занятий

5.3. Самостоятельная работа обучающихся по освоению дисциплины (модуля)

6. Учебно-методическое и информационное обеспечение дисциплины

6.1. Электронный образовательный ресурс

6.2. Перечень основной и дополнительной литературы, необходимой для освоения дисциплины

6.3. Перечень ресурсов информационно-телекоммуникационной сети «Интернет», используемых при освоении дисциплины

7. Описание материально-технической базы, необходимой для осуществления образовательного процесса по дисциплине

7.1. Перечень программного обеспечения

7.2. Материально-техническое обеспечение

8. ФОНД ОЦЕНОЧНЫХ СРЕДСТВ ДЛЯ ПРОВЕДЕНИЯ ПРОМЕЖУТОЧНОЙ АТТЕСТАЦИИ И ТЕКУЩЕГО КОНТРОЛЯ УСПЕВАЕМОСТИ ПО ДИСЦИПЛИНЕ (МОДУЛЮ)

8.1. Текущий контроль успеваемости

8.2. Промежуточная аттестация

9. МЕТОДИЧЕСКИЕ МАТЕРИАЛЫ

Рабочая программа дисциплины:
«Методика преподавания профессиональных дисциплин»

Рабочая программа дисциплины разработана в соответствии с требованиями Федерального государственного образовательного стандарта высшего образования – бакалавриат по направлению подготовки 52.03.04 Технология художественного оформления спектакля, утвержденным приказом Министерства образования и науки Российской Федерации от 16.11.2017 г. № 1123.

Организация-разработчик: АНО «Высшая школа сценических искусств»

1. Цель и задачи освоения дисциплины (модуля)

Цель освоения дисциплины: формирование у студентов компетенций, направленных на освоение профессиональной педагогической деятельности, формирование готовности к решению педагогических задач; овладение знаниями о специфике профессиональной педагогической деятельности, педагогической науке, истории развития образования и педагогической науки.

Задачи дисциплины: формирование навыков подготовки и проведения основных форм организации образовательного процесса; овладение понятийным аппаратом, описывающим познавательную, эмоционально-волевую, мотивационную и регуляторную сферы педагогического процесса; изучение проблемы личности, мышления, общения и деятельности, образования и саморазвития; приобретение опыта анализа профессиональных и учебных проблемных ситуаций; усвоение теоретических основ проектирования, организации и осуществления современного образовательного процесса, диагностики его хода и результатов; навыков педагогического общения и взаимодействия с участниками образовательного процесса.

2. Перечень планируемых результатов обучения по дисциплине (модулю), соотнесенных с индикаторами достижения компетенций, обеспечивающие достижение результатов освоения образовательной программы.

Компетенция	Индикатор достижения компетенции (ИД)	Планируемый результат обучения по дисциплине, соотнесенный с ИД
УК-6 Способен управлять своим временем, выстраивать и реализовывать траекторию саморазвития на основе принципов образования в течение всей жизни	**УК-6.1** Знает основные принципы самовоспитания и самообразования, профессионального и личностного развития, исходя из этапов карьерного роста и требований рынка труда. **УК-6.2** Умеет планировать свое рабочее время и время для саморазвития, формулировать цели личностного и профессионального развития и условия их достижения, исходя из тенденций развития области профессиональной деятельности, индивидуально-личностных особенностей. **УК-6.3** Владеет способами управления своей познавательной деятельностью и удовлетворять образовательные интересы и потребности	**Знать:** свои возможности для успешной реализации собственной деятельности; основы планирования профессиональной траектории с учетом особенностей как профессиональной, так и других видов деятельности и требований рынка труда; **Уметь:** планировать свое время для успешного выполнения полученной работы; расставлять приоритеты профессиональной деятельности и способы ее совершенствования на основе самооценки; планировать самостоятельную деятельность в решении профессиональных задач; подвергать критическому анализу проделанную работу; находить и творчески использовать имеющийся опыт в соответствии с задачами саморазвития; **Владеть:** методикой получения новых знаний и навыков с целью саморазвития в течение жизни; технологиями самосовершенствования и саморазвития; навыками определения реалистических целей профессионального роста
ОПК-4 Способен планировать образовательный процесс, разрабатывать методические материалы, анализировать различные педагогические методы в области культуры и искусства	**ОПК-4.1.** Знает теоретические основы, современные подходы и нормативные аспекты организации образовательного процесса в сфере культуры и искусства **ОПК-4.2.** Умеет планировать и проектировать образовательный процесс, разрабатывать учебно-методические материалы, применять различные педагогические методы **ОПК-4.3.** Выбирает эффективные педагогические системы и методы для решения конкретных педагогических задач.	**Знать:** теоретические основы и нормативно-правовые аспекты организации образовательного процесса в сфере культуры и искусства; современные подходы, методы и технологии преподавания различных художественных дисциплин; специфику и особенности педагогической деятельности в области культурно-творческого образования **Уметь:** планировать и проектировать образовательный процесс с учетом целей, содержания, форм и методов обучения; разрабатывать учебно-методические материалы (программы, планы, пособия, рекомендации и т.д.); применять разнообразные педагогические методы и технологии для решения задач

		обучения, воспитания и развития **Владеть:** навыками организации и проведения различных видов учебных занятий и внеаудиторной работы; методами анализа, оценки и коррекции эффективности образовательного процесса; опытом творческого решения педагогических задач в сфере культуры и искусства

3. Место дисциплины в структуре образовательной программы

Дисциплина *(модуль)* «Методика преподавания профессиональных дисциплин» относится к части, формируемой участниками образовательных отношений, Блока 1 «Дисциплины (модули)» образовательной программы.

4. Объем дисциплины (модуля) в зачетных единицах с указанием количества академических часов, выделенных на контактную работу обучающихся с преподавателем (по видам учебных занятий) и на самостоятельную работу обучающихся

Вид учебной работы		Трудоемкость					
		зач. ед.	ак. час.	по семестрам, час.			
				5	6	7	8
Общая трудоемкость по учебному плану		**2**	**72**			*72*	
Лекции (Л)			16			16	
Семинарские занятия (С)			16			16	
Контроль самостоятельной работы (КСР)							
Самостоятельная работа (СРС)			36			36	
Консультация							
Промежуточная аттестации	Экзамен						
	Зачет/зачет с оценкой		4			4	

5. Содержание дисциплины (модуля), структурированное по темам, разделам с указанием количества академических часов и видов учебных занятий

№ п/п	Наименование раздела, темы	Количество академических часов – всего	из них					Формируемы компетенции
			Лекции	Семинарские	Контроль СРС	Самостоятельная работа	Консультации	
1	Тема 1. Дидактика как теория образования и обучения: методологические основы	4	1	1		2		УК-6; ОПК-4
2	Тема 2. Введение в теорию преподавания профессиональных дисциплин	6	1	1		4		УК-6; ОПК-4
3	Тема 3. Нормативно-правовая основа организации учебного процесса по профессиональным дисциплинам.	10	2	2		6		УК-6; ОПК-4
4	Тема 4. Психолого-педагогические основы преподавания теоретических и практических дисциплин в области художественной культуры и театра	10	2	2		6		УК-6; ОПК-4
5	Тема 5. Методические принципы и подходы в методике преподавания профессиональных дисциплин в области художественной культуры и театра	10	2	2		6		УК-6; ОПК-4

6	Тема 6. Формирование содержания учебной дисциплины	10	2	2		6		УК-6; ОПК-4
7	Тема 7. Средства, формы, методы обучения в общеобразовательных школах, организациях профессионального образования и дополнительного образования детей	10	2	2		6		УК-6; ОПК-4
8	Тема 8. Инновационные образовательные технологии	10	2	2		6		УК-6; ОПК-4
9	Тема 9. Педагогическое проектирование образовательного пространства	8	1	1		6		УК-6; ОПК-4
10	Тема 10. Проектирование профессионального бренда педагога	8	1	1		6		УК-6; ОПК-4
Подготовка к зачету/экзамену		**4**				**4**		
Итого объём часов дисциплины		**72**	**16**	**16**		**40**		

5.1. Содержание разделов, тем дисциплины (модуля)

Тема 1. Дидактика как теория образования и обучения: методологические основы

Общее понятие дидактики, ее предмет и задачи. Связь дидактики с теорией воспитания, психологией и другими наукам. Понятийно-категориальный аппарат дидактики и сущностное содержание ее основных категорий. Развитие системы дидактических принципов. Взаимосвязь понятий закономерности, принципы, процесс обучения, содержание образования, форма организации, методы, средства обучения. Система принципов современной дидактики.

Основные дидактические теории и концепции: традиционная дидактическая система (И.Ф. Гербарт); теория поэтапного формирования умственных действий (П.Я. Гальперин); теория развивающего обучения (Л.В. Занков); теория свободного обучения (К. Роджерс); личностно-ориентированная модель образования (В.П. Зинченко, А.В. Петровский, И.С. Якиманская и др.); технологические теории образования (В.П. Беспалько, Г.К. Селевко); культурологическая концепция образования (В.С. Библер); антропоцентрированные педагогические концепции (В.И. Максакова); синергетические концепции образования (В.Г. Буданов, Е.В. Князева) и т.д.

Тенденции развития теории и практики обучения в условиях глобализации образовательного пространства.

Тема 2. Введение в теорию преподавания профессиональных дисциплин

Современные этапы становления научной педагогики, особенности педагогики профессионально-технического образования. Место методики преподавания специальных дисциплин в дидактике. Педагогические категории, принципы, закономерности. Особенности использования компетентностно-деятельностного подхода при преподавании дисциплин.

Тема 3. Нормативно-правовая основа организации учебного процесса по профессиональным дисциплинам

Цели образования в сфере культуры и искусства. Характеристика ключевых положений Федерального закона "Об образовании в Российской Федерации" от 29.12.2012 N 273-ФЗ, образовательные стандарты, учебные планы, основные примерные образовательные программы, учебные планы, структурные компоненты учебно-методических комплексов, этапы внедрения учебных программ в образовательный процесс, принципы трансформации содержания дисциплины в содержании учебного предмета

Тема 4. Психолого-педагогические основы преподавания теоретических и практических дисциплин в области художественной культуры и театра

Психолого-педагогические основы преподавания теоретических и практических дисциплин в области художественной культуры и театра

Структура психолого-педагогических основ образования, содержательная компонента творческих учебных предметов. Развивающее обучение - одна из основных функций образовательного процесса.

Инновационные методики обучения: интенсификация обучения, методика укрупнения дидактических единиц усвоения, дидактические приемы повышения воспитательного эффекта процесса обучения, интеграция и индивидуализация обучения и др.

Деятельность и ее социально-педагогические возможности. Деятельность и ее социально-педагогическая характеристика. Виды деятельности, их прогрессивное и регрессивное влияние на личность.

Социальное воспитание: сущность и содержание. Основные закономерности развития человека как основа проектирования его личности и организации работы с детьми различных возрастных групп.

Содержание учебных предметов в области художественной культуры и театра.

Дидактические приемы стимулирования внутренней активности обучающихся в ходе учебной деятельности, формирование их самостоятельности, познавательной мотивации, интеллектуального развития.

Психолого-педагогические условия реализации технологии индивидуального подхода к обучающимся. Психолого-дидактические критерии дифференциации обучения.

Гуманистическая направленность процесса обучения. Индивидуализация обучения, педагогика сотрудничества.

Реализация теорий и дидактических систем обучения в общеобразовательных школах, организациях профессионального образования и дополнительного образования детей

Тема 5. Методические принципы и подходы в методике преподавания профессиональных дисциплин в области художественной культуры и театра

Системно-ценностный подход. Антропологический Аксиологический подход. Контекстный подход. Акмеологический подход. Понятие методика, составляющие компоненты методики преподавания профессиональных дисциплин. Характеристика методических материалов и специфика внедрения их в образовательный процесс в общеобразовательных школах, организациях профессионального образования и дополнительного образования детей в области художественной культуры и театроведения.

Тема 6. Формирование содержания учебной дисциплины

Учебная программа – нормативный документ, определяющий содержание базисных знаний, умений и навыков по отдельной учебной дисциплине; логику изучения тем и вопросов; общий объем времени, отведенный на их изучение.

Структурирование материала учебной программы. Линейная структура; ступенчатая схема построения; смешанная структура.

Типы учебных программ: вариативные, типовые, рабочие и т. д.

Структура учебной программы.

Фонд оценочных средств.

Методические указания (критерии оценки знаний, умений и навыков, перечень необходимых условий, средств обучения; перечень контрольных вопросов, рекомендуемая литература).

Тема 7. Средства, формы, методы обучения в общеобразовательных школах, организациях профессионального образования и дополнительного образования детей

Современные методы обучения, их классификация, специфика методов в реализации образовательных программ в области художественной культуры и театроведения, их достоинства и недостатки, специфика применения различных организационных форм обучения.

Лекционное, семинарское, практическое как основные формы организации учебного процесса.

Современные средства обучения, их использование в преподавании профессиональных дисциплин (презентации, VR, моделирование и др.), дистанционные технологии.

Метод анализа кейсов, казусов (от лат. casus-запутанный или необычный случай). Case-study (от англ. case – случай, ситуация) – метод активного проблемного ситуационного анализа, основанный на обучении способом решения конкретных задач – ситуаций (решение кейсов).

Технологические аспекты организации самостоятельной работы обучающихся.

Специфика работы в электронной образовательной среде общеобразовательных школ, организациях профессионального образования и дополнительного образования детей.

Тема 8. Инновационные образовательные технологии

Понятия новшество, нововведение, инновация, их сущность, соотношение. Творческая деятельность педагога – фактор введения в педагогический процесс инноваций. Уровни инноваций. Виды педагогических инноваций.

Электронные средства обучения: мультимедийные учебники, интерактивные обучающие тренажеры электронные энциклопедии и медиатеки; письменный вербальный текст, видеофрагмент, анимированная схема.

Общедидактические закономерности, принципы проектирования процесса обучения, их реализация с помощью мультимедийных средств.

Методы и приемы мультимедийного обучения (виртуальное путешествие, квест, экскурсия; виртуальная презентация; виртуальный кейс и его анализ; приемы стимулирования самостоятельной поисковой деятельности обучающихся и т д.)

Потенциал мультимедийной дидактики в развитии индивидуальности обучающихся в построении образовательной траектории.

Повышение профессиональной квалификации – фактор повышения инновационной активности педагогов.

Тема 9. Педагогическое проектирование образовательного пространства

Образовательное пространство, его педагогическое проектирование, проектирование системы подготовки специалистов с учетом инновационных процессов в сфере образования и идеи непрерывности образования, профессиограмма как модель проектирования личностного потенциала. Принципы разработки.

Тема 10. Проектирование профессионального бренда педагога

Понятие профессионального бренда педагога. Профессионально - педагогическая культура – качественная характеристика педагогической деятельности. Аксиологический компонент профессионально-педагогической культуры педагога. Психологический компонент профессионально-педагогической культуры, включающий в себя знания, умения и навыки конструирования и реализации педагогической деятельности (аналитико-рефлексивный, организационно-деятельностный, оценочно-информационный, коррекционно-регулирующие аспекты).

Культура педагогического общения. Ведущие стратегии педагогического общения. Имидж педагога

5.2. Содержание семинарских занятий

Тема 1. Дидактика как теория образования и обучения: методологические основы

Вопросы для обсуждения

1.Общее понятие дидактики, ее предмет и задачи.

2.Связь дидактики с теорией воспитания, психологией и другими наукам.

3. Понятийно-категориальный аппарат дидактики и сущностное содержание ее основных категорий.

4. Развитие системы дидактических принципов.

5. Основные дидактические теории и концепции: традиционная дидактическая система

6. Тенденции развития теории и практики обучения в условиях глобализации образовательного пространства.

Тема 2 Введение в теорию преподавания профессиональных дисциплин

Вопросы для обсуждения

1. Современные этапы становления научной педагогики

2. Особенности педагогики профессионально-технического образования

3. Место методики преподавания специальных дисциплин в дидактике.

4. Педагогические категории, принципы, закономерности.

5. Особенности использования компетентностно-деятельностного подхода при преподавании дисциплин.

Тема 3. Нормативно-правовая основа организации учебного процесса по профессиональным дисциплинам

Вопросы для обсуждения

1. Цели образования в сфере культуры и искусства.

2. Характеристика ключевых положений Федерального закона "Об образовании в Российской Федерации" от 29.12.2012 N 273-ФЗ

3. Образовательные стандарты, учебные планы, основные примерные образовательные программы

4. Структурные компоненты учебно-методических комплексов, этапы внедрения учебных программ в образовательный процесс

5. Принципы трансформации содержания дисциплины в содержании учебного предмета

Тема 4. Психолого-педагогические основы преподавания теоретических и практических дисциплин в области художественной культуры и театра.

Вопросы для обсуждения

1. Структура психолого-педагогических основ образования.
2. Инновационные методики обучения.
3. Деятельность и ее социально-педагогические возможности.
4. Виды деятельности, их прогрессивное и регрессивное влияние на личность.
5. Содержание учебных предметов в области художественной культуры и театра.
6. Реализация теорий и дидактических систем обучения в общеобразовательных школах

Тема 5. Методические принципы и подходы в методике преподавания профессиональных дисциплин в области художественной культуры и театра

Вопросы для обсуждения

1. Подходы в методике преподавания
2. Понятие методика, составляющие компоненты методики преподавания профессиональных дисциплин.
3. Характеристика методических материалов и специфика внедрения их в образовательный процесс.
4. Организация профессионального образования и дополнительного образования детей в области художественной культуры и театроведения.

Тема 6 Формирование содержания учебной дисциплины

Вопросы для обсуждения

1. Учебная программа – нормативный документ, определяющий содержание базисных знаний.
2. Структурирование материала учебной программы.
3. Типы учебных программ
4. Структура учебной программы.
5. Фонд оценочных средств.
6. Методические указания.

Тема 7. Средства, формы, методы обучения в общеобразовательных школах, организациях профессионального образования и дополнительного образования детей

Вопросы для обсуждения

1. Современные методы обучения, их классификация.
2. специфика методов в реализации образовательных программ в области художественной культуры и театроведения.
3. Лекционное, семинарское, практическое как основные формы организации учебного процесса.
4. Современные средства обучения, их использование в преподавании профессиональных дисциплин.
5. Технологические аспекты организации самостоятельной работы обучающихся.
6. Специфика работы в электронной образовательной среде.

Тема 8. Инновационные образовательные технологии

Вопросы для обсуждения:

1. Понятия новшество, нововведение, инновация, их сущность, соотношение.
2. Творческая деятельность педагога – фактор введения в педагогический процесс инноваций.
3. Уровни инноваций. Виды педагогических инноваций.
4. Общедидактические закономерности, принципы проектирования процесса обучения.
5. Методы и приемы мультимедийного обучения.
6. Повышение профессиональной квалификации

Тема 9. Педагогическое проектирование образовательного пространства

Вопросы для обсуждения

1. Образовательное пространство, его педагогическое проектирование
2. Проектирование системы подготовки специалистов с учетом инновационных процессов
3. Профессиограмма как модель проектирования личностного потенциала

4. Принципы разработки.

Тема 10. Проектирование профессионального бренда педагога
Вопросы для обсуждения
1. Понятие профессионального бренда педагога.
2. Профессионально - педагогическая культура
3. Аксиологический компонент профессионально-педагогической культуры педагога.
4. Культура педагогического общения.
5. Ведущие стратегии педагогического общения.

5.3. Самостоятельная работа обучающихся по освоению дисциплины (модуля)

Раздел (тема) дисциплин, его содержание	Вид, содержание самостоятельной работы
Тема 2. Образование как социокультурный феномен и педагогический процесс.	Подготовка к семинарскому занятию, устному опросу; Изучение дополнительной литературы (работа с учебной литературой, методическими материалами по теме) Поиск информации с использованием сети Интернет.
Тема 3. Педагогическое взаимодействие.	Подготовка к семинарскому занятию, устному опросу; Изучение дополнительной литературы (работа с учебной литературой, методическими материалами по теме) Поиск информации с использованием сети Интернет.
Тема 4. Формы организации образовательной деятельности.	Подготовка к семинарскому занятию, устному опросу; Изучение дополнительной литературы (работа с учебной литературой, методическими материалами по теме) Поиск информации с использованием сети Интернет.
Тема 5. Управление образовательными системами.	Подготовка к семинарскому занятию, устному опросу; Изучение дополнительной литературы (работа с учебной литературой, методическими материалами по теме) Поиск информации с использованием сети Интернет.
Тема 6. Предмет, объект и методы психологии.	Подготовка к семинарскому занятию, устному опросу; Изучение дополнительной литературы (работа с учебной литературой, методическими материалами по теме) Поиск информации с использованием сети Интернет.
Тема 7. Психика и организм.	Подготовка к семинарскому занятию, устному опросу; Изучение дополнительной литературы (работа с учебной литературой, методическими материалами по теме) Поиск информации с использованием сети Интернет.
Тема 8. Психология личности.	Подготовка к семинарскому занятию, устному опросу; Изучение дополнительной литературы (работа с учебной литературой, методическими материалами по теме) Поиск информации с использованием сети Интернет.
Тема 9. Психологическая регуляция поведения и деятельности.	Подготовка к семинарскому занятию, устному опросу; Изучение дополнительной литературы (работа с учебной литературой, методическими материалами по теме) Поиск информации с использованием сети Интернет.

6. Учебно-методическое и информационное обеспечение дисциплины

6.1. Электронный образовательный ресурс

1.	Электронная библиотечная система «Университетская Библиотека Онлайн»	http://www.biblioclub.ru/

6.2. Учебная и дополнительная литература

Основная литература:

1. Водяникова, И. Ф. Методика преподавания гуманитарных дисциплин : учебное пособие : [16+] / И. Ф. Водяникова, Т. Б. Фатхи ; Южный федеральный университет. – 2-е изд. перераб. и доп. – Ростов-на-Дону ; Таганрог : Южный федеральный университет, 2018. – 111 с. : табл. – Режим доступа: по подписке. – URL: https://biblioclub.ru/index.php?page=book&id=570943 (дата обращения: 10.10.2024). – Библиогр.: с. 101-103. – ISBN 978-5-9275-2957-5. – Текст : электронный.
2. Педагогика с методикой преподавания специальных дисциплин : учебное пособие модульного типа : [16+] / сост. И. В. Новгородцева. – 4-е изд., стер. – Москва : ФЛИНТА, 2022. – 378 с. – Режим доступа: по подписке. – URL: https://biblioclub.ru/index.php?page=book&id=103816 (дата обращения: 10.10.2024). – Библиогр.: с. 353-355. – ISBN 978-5-9765-1280-1. – Текст : электронный.
3. Методика преподавания права : учебник : [16+] / В. С. Плетников, М. С. Плетникова, А. С. Шабуров [и др.] ; под ред. В. С. Плетникова. – Москва : Директ-Медиа, 2024. – 272 с. : табл. – Режим доступа: по подписке. – URL: https://biblioclub.ru/index.php?page=book&id=712243 (дата обращения: 11.10.2024). – ISBN 978-5-4499-4394-1. – DOI 10.23681/712243. – Текст : электронный.
4. Методика преподавания обществоведческих дисциплин : учебное пособие / авт.-сост. Т. И. Барсукова ; Северо-Кавказский федеральный университет. – Ставрополь : Северо-Кавказский Федеральный университет (СКФУ), 2016. – 189 с. : ил. – Режим доступа: по подписке. – URL: https://biblioclub.ru/index.php?page=book&id=459098 (дата обращения: 11.10.2024). – Библиогр.: с. 176-178. – Текст : электронный.
5. Громакова, В. Г. Методика преподавания психологии и конфликтологии в высшей школе : учебное пособие : [16+] / В. Г. Громакова ; Южный федеральный университет, Институт социологии и регионоведения. – Ростов-на-Дону ; Таганрог : Южный федеральный университет, 2023. – 114 с. : табл. – Режим доступа: по подписке. – URL: https://biblioclub.ru/index.php?page=book&id=715355 (дата обращения: 11.10.2024). – Библиогр.: с. 97-98. – ISBN 978-5-9275-4547-6. – Текст : электронный.
6. Самарская, С. В. Теоретические основы методики преподавания иностранных языков : обзорные лекции и практика : учебное пособие : [16+] / С. В. Самарская, Д. Я. Гордиенко ; Ростовский государственный экономический университет (РИНХ). – Ростов-на-Дону : Издательско-полиграфический комплекс РГЭУ (РИНХ), 2022. – 108 с. : ил., табл. – Режим доступа: по подписке. – URL: https://biblioclub.ru/index.php?page=book&id=704756 (дата обращения: 11.10.2024). – Библиогр. в кн. – ISBN 978-5-7972-2984-1. – Текст : электронный..
7. Король, Т. В. Методика преподавания гимнастики : учебное пособие / Т. В. Король, О. Н. Анфимова. – Минск : РИПО, 2022. – 241 с. : ил. – Режим доступа: по подписке. – URL: https://biblioclub.ru/index.php?page=book&id=711507 (дата обращения: 11.10.2024). – Библиогр.: с. 229-230. – ISBN 978-985-895-062-0. – Текст : электронный.
8. Кашапов, М. М. Инновационные образовательные технологии : учебник : [16+] / М. М. Кашапов, Ю. В. Пошехонова, А. С. Кашапов. – Москва : Директ-Медиа, 2022. – 264 с. : табл. – Режим доступа: по подписке. – URL: https://biblioclub.ru/index.php?page=book&id=683664 (дата обращения: 11.10.2024). – Библиогр.: с. 238-248. – ISBN 978-5-4499-2490-2. – Текст : электронный.
9. Малев, В. В. Общая методика преподавания информатики : учебное пособие / В. В. Малев. – Воронеж : Воронежский государственный педагогический институт, 2005. – 273 с. – Режим доступа: по подписке. – URL: https://biblioclub.ru/index.php?page=book&id=103305 (дата обращения: 11.10.2024). – ISBN 5-88519-276-6. – Текст : электронный.

Дополнительная литература:

1. Смирнова, С. В. Основы проектной и исследовательской деятельности обучающихся : учебное пособие для студентов педагогических специальностей : [16+] / С. В. Смирнова. – Изд. 2-е. – Москва : Директ-Медиа, 2023. – 173 с. : ил., табл. – Режим доступа: по подписке. – URL: https://biblioclub.ru/index.php?page=book&id=698987 (дата обращения: 23.11.2023). – Библиогр. в кн. – ISBN 978-5-4499-3596-0. – DOI 10.23681/698987. – Текст : электронный.
2. Мерко, М. А. Научно-исследовательский семинар : учебное пособие : [16+] / М. А. Мерко, Ю. А. Маглинец, И. С. Мерко ; Сибирский федеральный университет. – Красноярск : Сибирский федеральный университет (СФУ), 2022. – 252 с. : ил. – Режим доступа: по подписке. – URL: https://biblioclub.ru/index.php?page=book&id=705343 (дата обращения: 23.11.2023). – Библиогр.: с. 146-153. – ISBN 978-5-7638-4673-7. – Текст : электронный.
3. Митина, Л.М. Профессиональная деятельность и здоровье педагога: учебное пособие / Л.М. Митина, Г.В. Митин, О.А. Анисимова ; под общ. ред. Л.М. Митиной. Москва : Академия. 2005. – 368 с. – Текст : непосредственный.
4. Сценическая педагогика : сборник трудов. Вып.2 / Министерство культуры РСФСР ; ЛГИТМиК ; отв. ред. С.В. Гиппиус. – Ленинград, 1976. – 264 с. – Текст : непосредственный.
5. Современная театральная педагогика: от теории к практике : сборник научно-методических материалов, посвященных 5-летию Высшей школы сценических искусств / сост.-ред. : О.С. Руднева, Н.В. Сероштанова ; под общ. ред. Д.В. Трубочкина. – Москва : ВШСИ, 2017. – 158 с. – Текст : непосредственный.

6.3. Электронные и Internet-ресурсы

1.	Российская Государственная библиотека. Электронный каталог	http://www.rsl.ru/index.php?f=97
2.	Альдебаран.	http://aldebaran.ru/
3.	Библиотека Гумер.	https://www.gumer.info/
4.	Библиотека научной и студенческой информации	http://bibliofond.ru
5.	Научная педагогическая электронная библиотека	http://elib.gnpbu.ru/
6.	Научная электронная библиотека eLIBRARY.RU	http://e-library.ru
7.	Научная электронная библиотека КиберЛенинка	http://cyberleninka.ru
8.	Национальная электронная библиотека	http://нэб.рф
9.	Некоммерческая электронная библиотека «ImWerden»: искусство, театр, кино и музыка	http://imwerden.de/
10.	Портал культурного наследия России	http://www.culture.ru
11.	Российская государственная библиотека искусств	http://liart.ru/ru/
12.	Электронная библиотека учебников	http://studentam.net/
13.	Библиотека Максима Мошкова	http://lib.ru/
14.	Классика.ру	https://klassika.ru/
15.	Русская виртуальная библиотека	https://rvb.ru/
16.	Библиотека изобразительных искусств	http://www.artlib.ru/
17.	Электронные публикации Института русской литературы (Пушкинского Дома) РАН	http://lib.pushkinskijdom.ru/
18.	Журнальный зал	https://magazines.gorky.media/
19.	Энциклопедии Кирилла и Мефодия	http://www.megabook.ru

7. Описание материально-технической базы, необходимой для осуществления образовательного процесса по дисциплине

7.1. Перечень программного обеспечения

1.	Лицензионное программное обеспечение	операционная система Windows XP, Microsoft windows 8, Microsoft office 2013
2.	Свободно распространяемое программное обеспечение	OpenOffice: Writer, Calc, Impress, Draw, Base, Math
3.	Свободно распространяемое программное обеспечение	Яндекс.Браузер (https://browser.yandex.ru/), Dicter (https://www.dicter.ru/), Windows Player

	отечественного производства	(https://windowsplayer.ru/), WindowsRar (https://windowsrar.ru/), PDFMaster (https://pdfmaster.ru/), ASTRA LINUX SPECIAL EDITION (https://astralinux.ru/products/astra-linux-special-edition/), LibreOffice (https://ru.libreoffice.org/), Okular (https://okular.kde.org/ru/download/), Редактор изображений Gimp (https://www.gimp.org/)

7.2. Материально-техническое обеспечение

№ п\п	Наименование помещений	Назначение помещений	Оснащенность (оборудование) помещений
1.	Учебная аудитория для проведения учебных занятий № 401	Учебная аудитория для проведения занятий лекционного и (или) семинарского типа и (или) групповые консультации, и (или) индивидуальную работу обучающихся (в том числе индивидуальные консультации), проведения практик, текущего контроля и промежуточной аттестации	– Рабочее место преподавателя: ПК-Моноблок Lenovo с доступом к сети Интернет и обеспечением доступа в электронную информационно-образовательную среду Института. – Интерактивная доска (Panasonic UB-T880W с проектором Panasonic PT-CW240). – ЖК телевизор «Panasonic 42». – Мебель учебная (столы, стулья).
2.	Помещение для самостоятельной работы	Помещение для самостоятельной работы обучающихся	Читальный зал: – Посадочных мест: 15 – Рабочее место обучающегося: 15 шт. ПК Моноблок Lenovo с доступом к сети Интернет и в ЭИОС Вуза. – ЖК телевизор «Panasonic 42». – Учебная мебель (столы, стулья)

8. ФОНД ОЦЕНОЧНЫХ СРЕДСТВ ДЛЯ ПРОВЕДЕНИЯ ПРОМЕЖУТОЧНОЙ АТТЕСТАЦИИ И ТЕКУЩЕГО КОНТРОЛЯ УСПЕВАЕМОСТИ ПО ДИСЦИПЛИНЕ (МОДУЛЮ)

8.1. Текущий контроль успеваемости

Показателями оценивания результатов текущего контроля успеваемости обучающихся по дисциплине является:

активность обучающегося в рамках аудиторных учебных занятий: на лекционных и семинарских (практических) занятиях – уровень знаний, умений и навыков, продемонстрированных обучающимся;

результаты самостоятельной работы: письменные работы (доклады, статьи и другие публикации, эссе и т.п.), творческие работы и объекты;

посещаемость учебных занятий по дисциплинам (модулям), практикам;

другие значимые результаты работы обучающегося.

Текущий контроль успеваемости по дисциплине (модулю) проводится в ходе семинарских (практических) занятий методами устного или письменного опроса (работ), в процессе выступлений обучающихся.

Критерии оценки и оценочные материалы для проведения текущего контроля успеваемости:

Устный опрос

Устный опрос проводится по пройденным темам курса в ходе семинарских занятий.

Шкала оценивания	Критерии выставления оценок

«Отлично»	1) полное раскрытие вопроса; 2)указание точных названий и определений; 3) правильная формулировка понятий и категорий; 4) самостоятельность ответа, умение вводить и использовать собственные классификации и квалификации, анализировать и делать собственные выводы по рассматриваемой теме; 5) использование дополнительной литературы и иных материалов и др.
«Хорошо»	1) недостаточно полное, по мнению преподавателя, раскрытие темы; 2) несущественные ошибки в определении понятий, категорий и т.п., кардинально не меняющих суть изложения; 3) использование устаревшей учебной литературы и других источников
«Удовлетворительно»	1) отражение лишь общего направления изложения лекционного материала и материала современных учебников; 2) наличие достаточного количества несущественных или одной-двух существенных ошибок в определении понятий и категорий и т. п.; 3) использование устаревшей учебной литературы и других источников; 4) неспособность осветить проблематику учебной дисциплины и др.
«Неудовлетворительно»	1) нераскрытые темы; 2) большое количество существенных ошибок; 3) отсутствие умений и навыков, обозначенных выше в качестве критериев выставления положительных оценок др.

Доклад

Доклады по основным разделам дисциплины заслушиваются в ходе семинарских/практических занятий.

Шкала оценивания	Критерии выставления оценок
Отлично	Соответствие целям и задачам дисциплины, актуальность темы и рассматриваемых проблем, соответствие содержания заявленной теме, заявленная тема полностью раскрыта, рассмотрение дискуссионных вопросов по проблеме, сопоставлены различные точки зрения по рассматриваемому вопросу, научность языка изложения, логичность и последовательность в изложении материала, количество исследованной литературы, в том числе новейших источников по проблеме, четкость выводов,
Хорошо	Соответствие целям и задачам дисциплины, актуальность темы и рассматриваемых проблем, соответствие содержания заявленной теме, научность языка изложения, заявленная тема раскрыта недостаточно полно, отсутствуют новейшие литературные источники по проблеме,
Удовлетворительно	Соответствие целям и задачам дисциплины, содержание работы не в полной мере соответствует заявленной теме, заявленная тема раскрыта недостаточно полно, использовано небольшое количество научных источников, нарушена логичность и последовательность в изложении материала
Неудовлетворительно	Работа не соответствует целям и задачам дисциплины, содержание работы не соответствует заявленной теме, содержание работы изложено не научным стилем

Примерные темы докладов по основным разделам дисциплины

1. Инновационные методы преподавания в профессиональном образовании.
2. Проблемное обучение: применение в профессиональных дисциплинах.
3. Использование технологий дополненной реальности в учебном процессе.
4. Роль междисциплинарного подхода в педагогике профессионального образования.
5. Методы оценки и контроля знаний в условиях дистанционного обучения.
6. Создание индивидуальных образовательных траекторий для студентов.
7. Использование проектного метода в преподавании профессиональных дисциплин.
8. Обратная связь как инструмент повышения эффективности обучения.
9. Развитие критического мышления у студентов через активные формы обучения.
10. Применение кейс-технологий в учебном процессе.

11. Психология взрослых обучающихся и ее влияние на методы преподавания.
12. Роль академического наставничества в профессиональном образовании.
13. Формирование профессиональных компетенций через практико-ориентированное обучение.
14. Использование электронных ресурсов и платформ в учебном процессе.
15. Методы групповой работы и их применение в обучении.
16. Тестирование и его виды в процессе обучения профессиональным дисциплинам.
17. Практические занятия: технологии и их эффективность.
18. Разработка учебных пособий и материалов для профессионального обучения.
19. Визуальное обучение: графические организаторы и карты ума.
20. Сложные ситуации в обучении и методы их разрешения.
21. Этика и профессиональные стандарты в преподавании.
22. Разработка и внедрение курсов повышения квалификации для педагогов.
23. Влияние цифровизации на методику преподавания.
24. Роль профессиональной этики в преподавании.
25. Значение межкультурной компетенции в обучении профессиональным дисциплинам.
26. Применение проектного метода в обучении технологии оформления спектаклей.
27. Актуальные технологии и инновации в преподавании театральной сценографии.
28. Использование цифровых технологий в учебном процессе по художественному оформлению.
29. Творческие мастерские как средство обучения технологии оформления спектакля.
30. Методы оценки и самообучения студентов в области художественного оформления спектакля.
31. Кейс-метод как одна из методик обучения технологии театрального оформления.
32. Разработка методических материалов для преподавания курсов по художественному оформлению.
33. Проблемное обучение в методике преподавания технологии оформления спектакля.
34. Интеграция театрального искусства и технологий в образовательный процесс.
35. Психолого-педагогические аспекты преподавания технологии художественного оформления.
36. Разработка учебных пособий и дидактических материалов по театральному оформлению.
37. Методика организации выставок и проектирования для студентов художественного оформления.
38. Роль практических занятий в обучении технологии оформления спектаклей.
39. Использование визуальных материалов в процессе преподавания театрального оформления.
40. Формирование критического мышления у студентов через изучение сценографии.
41. Разработка индивидуальных образовательных стратегий для изучения технологии оформления.
42. Организация совместных проектов студентов и профессионалов в сфере театрального оформления.
43. Анализ успешных методик преподавания театрального искусства и оформления.
44. Роль театрального репертуара в подготовке студентов по технологии художественного оформления.
45. Создание онлайн-платформ для обучения технологии художественного оформления спектакля.
46. Методы формирования навыков работы с современными театральными материалами.
47. Этика и профессиональные стандарты в обучении технологии художественного оформления спектакля.

8.2. Промежуточная аттестация

Промежуточная аттестация *Зачет/Зачет с оценкой/Экзамен* может проводиться в устной и/или письменной форме, в форме выполнения практических заданий.

Описание показателей оценивания формируемых компетенций

Компетенция	Индикатор достижения компетенции (ИД)	Планируемый результат обучения по дисциплине, соотнесенный с ИД
УК-6 Способен управлять своим временем, выстраивать и реализовывать траекторию саморазвития на основе принципов образования в течение всей жизни	**УК-6.1** Знает основные принципы самовоспитания и самообразования, профессионального и личностного развития, исходя из этапов карьерного роста и требований рынка труда. **УК-6.2** Умеет планировать свое рабочее время и время для саморазвития, формулировать цели личностного и профессионального развития и условия их достижения, исходя из тенденций развития области профессиональной деятельности, индивидуально-личностных особенностей. **УК-6.3** Владеет способами управления своей познавательной деятельностью и удовлетворять образовательные интересы и потребности	**Знать:** свои возможности для успешной реализации собственной деятельности; основы планирования профессиональной траектории с учетом особенностей как профессиональной, так и других видов деятельности и требований рынка труда; **Уметь:** планировать свое время для успешного выполнения полученной работы; расставлять приоритеты профессиональной деятельности и способы ее совершенствования на основе самооценки; планировать самостоятельную деятельность в решении профессиональных задач; подвергать критическому анализу проделанную работу; находить и творчески использовать имеющийся опыт в соответствии с задачами саморазвития; **Владеть:** методикой получения новых знаний и навыков с целью саморазвития в течение жизни; технологиями самосовершенствования и саморазвития; навыками определения реалистических целей профессионального роста
ОПК-4 Способен планировать образовательный процесс, разрабатывать методические материалы, анализировать различные педагогические методы в области культуры и искусства	**ОПК-4.1.** Знает теоретические основы, современные подходы и нормативные аспекты организации образовательного процесса в сфере культуры и искусства **ОПК-4.2.** Умеет планировать и проектировать образовательный процесс, разрабатывать учебно-методические материалы, применять различные педагогические методы **ОПК-4.3.** Выбирает эффективные педагогические системы и методы для решения конкретных педагогических задач.	**Знать:** теоретические основы и нормативно-правовые аспекты организации образовательного процесса в сфере культуры и искусства; современные подходы, методы и технологии преподавания различных художественных дисциплин; специфику и особенности педагогической деятельности в области культурно-творческого образования **Уметь:** планировать и проектировать образовательный процесс с учетом целей, содержания, форм и методов обучения; разрабатывать учебно-методические материалы (программы, планы, пособия, рекомендации и т.д.); применять разнообразные педагогические методы и технологии для решения задач обучения, воспитания и развития **Владеть:** навыками организации и проведения различных видов учебных занятий и внеаудиторной работы; методами анализа, оценки и коррекции эффективности образовательного процесса; опытом творческого решения педагогических задач в сфере культуры и искусства

Шкала оценивания результатов промежуточной аттестации и критерии выставления оценок

Оценивание результатов промежуточной аттестации по дисциплине определяется шкалой оценивания: «отлично», «хорошо», «удовлетворительно», «неудовлетворительно», «зачтено», «не зачтено».

1. Устная форма: устный ответ на вопросы в форме собеседования по основным темам дисциплины.

Шкала оценивания	Критерии выставления оценок
Отлично/зачтено	Оценка «отлично» выставляется студенту, если он глубоко и прочно усвоил программный материал, исчерпывающе, последовательно, четко и логически стройно его излагает, умеет тесно увязывать теорию с практикой, свободно справляется с задачами, вопросами и другими видами применения знаний, причем не затрудняется с ответом при видоизменении заданий, использует в ответе материал разнообразных литературных источников, владеет разносторонними навыками и приемами выполнения практических задач
Хорошо/зачтено	Оценка «хорошо» выставляется студенту, если он твердо знает материал, грамотно и по существу излагает его, не допускает существенных неточностей в ответе на вопрос, правильно применяет теоретические положения при решении практических вопросов и задач, владеет необходимыми навыками и приемами их выполнения
Удовлетворительно/зачтено	Оценка «удовлетворительно» выставляется студенту, если он имеет знания только основного материала, но не усвоил его деталей, допускает неточности, недостаточно правильные формулировки, нарушения логической последовательности в изложении программного материала, испытывает затруднения при выполнении практических работ
Неудовлетворительно/ не зачтено	Оценка «неудовлетворительно» выставляется студенту, который не знает значительной части программного материала, допускает существенные ошибки, неуверенно, с большими затруднениями выполняет практические работы

2. Письменная форма: выполнение тестовых заданий. Тестовые задания выполняются в течение 45 минут и состоят из 20-30 вопросов разных типов. Преподаватель готовит несколько вариантов тестовых заданий.

Шкала оценивания	Критерии выставления оценок
Отлично/зачтено	85 – 100 %
Хорошо/зачтено	75 – 84 %
Удовлетворительно/зачтено	65 – 74 %
Неудовлетворительно/ не зачтено	0 – 64 %

ОЦЕНОЧНЫЕ МАТЕРИАЛЫ
(типовые контрольные задания и иные материалы)
для проведения промежуточной аттестации
и оценки сформированности компетенций по дисциплине (модулю)

Примерный перечень вопросов/заданий для проведения промежуточной аттестации

Задание 1. *Прочитайте текст задания и установите последовательность.*

Прочитайте этапы профессионального саморазвития театрального технолога и установите правильную последовательность:

1. Оценка уровня собственных компетенций
2. Постановка целей профессионального развития
3. Анализ требований рынка труда
4. Разработка индивидуального плана развития

Запишите соответствующую последовательность цифр в таблицу слева направо.

3	1	2	4

Задание 6. *Прочитайте текст задания и установите соответствие.*

Установите соответствие между формами саморазвития и их результатами:

К каждой позиции, данной в левом столбце, подберите соответствующую позицию из правого столбца:

ФОРМА РАЗВИТИЯ		РЕЗУЛЬТАТ	
А	Онлайн-курсы по сценографии	**1**	Расширение профессионального кругозора
Б	Участие в театральных форумах	**2**	Развитие аналитического мышления
В	Изучение кейсов успешных педагогов	**3**	Освоение новых практических навыков
Г	Создание авторского блога о театре	**4**	Повышение публичной активности

Запишите выбранные цифры под соответствующими буквами

А	Б	В	Г
3	1	2	4

Задание 7. *Прочитайте текст задания и установите соответствие.*

Установите соответствие между целями преподавания и педагогическими методами:

К каждой позиции, данной в левом столбце, подберите соответствующую позицию из правого столбца:

ЦЕЛИ		МЕТОДЫ	
А	Формирование способности к анализу спектакля	**1**	Метод кейсов
Б	Развитие навыков аргументации	**2**	Метод проектов
В	Усвоение теоретического материала	**3**	Лекция
Г	Формирование проектной культуры	**4**	Дискуссия

Запишите выбранные цифры под соответствующими буквами

А	Б	В	Г
1	4	3	2

Задание 15. *Прочитайте текст задания, выберите правильный ответ и запишите аргументы, обосновывающие правильность ответа*

Вопрос: Какой метод наилучшим образом способствует формированию у студентов умений планировать образовательные мероприятия в сфере культуры?

1. Иллюстративный
2. Исследовательский
3. Метод проектов
4. Контрольный

Ответ: 3. Метод проектов

Обоснование: Метод проектов – это метод, в котором студенты активно участвуют в планировании, организации и выполнении конкретного проекта, направленного на достижение определенной цели. В контексте сферы культуры, это может быть планирование выставки, концерта, фестиваля и т.д. Метод проектов требует от студентов самостоятельного принятия решений,

распределения ресурсов, анализа рисков и оценки результатов, что напрямую развивает умения планирования.

Задание 20. *Прочитайте текст задания и запишите развернутый обоснованный ответ.*

Вопрос: Опишите, каким образом студент может управлять своей познавательной деятельностью при изучении новых театральных технологий.

Ответ: Например: Студент хочет освоить управление DMX-освещением:
1. Цель: Научиться создавать и программировать световые сцены.
2. План: Теория DMX -> Изучение консоли -> Практика на приборах.
3. Методы: Смотрит видео, читает мануалы, пробует разные настройки.
4. Контроль: Проверяет себя, создавая простые сцены, ищет ошибки.
5. Анализ: Что непонятно, что получается, меняет подход.
6. Применение: Участвует в проекте, где использует DMX-освещение.

9. МЕТОДИЧЕСКИЕ МАТЕРИАЛЫ

9.1. Методические рекомендации для подготовки к практическому (семинарскому) занятию

Семинарское занятие является традиционной и распространенной формой организации самостоятельной работы студентов при изучении дисциплин.

Самостоятельная подготовка к семинару направлена:

на развитие способности к чтению научной и иной литературы;

на поиск дополнительной информации, позволяющей глубже разобраться в некоторых вопросах;

на выделение при работе с разными источниками необходимой информации, которая требуется для полного ответа на вопросы плана семинарского занятия;

на выработку умения правильно выписывать высказывания авторов из имеющихся источников информации, оформлять их по библиографическим нормам;

на развитие умения осуществлять анализ выбранных источников информации;

на подготовку собственного выступления по обсуждаемым вопросам;

на формирование навыка оперативного реагирования на разные мнения, которые могут возникать при обсуждении тех или иных научных проблем.

Чтобы наиболее рационально и полно использовать все возможности семинара как вида занятия, для подготовки к нему необходимо:

внимательно прочитать конспект лекции по данной тематике;

ознакомиться с соответствующим разделом учебника;

проработать дополнительную литературу и источники;

решить задачи и выполнить другие письменные задания.

При подготовке к семинару:

проанализируйте тему семинара, подумайте о цели и основных проблемах, вынесенных на обсуждение;

внимательно прочитайте материал, данный преподавателем по этой теме на лекции;

изучите рекомендованную литературу, делая при этом конспекты прочитанного или выписки, которые понадобятся при обсуждении на семинаре;

постарайтесь сформулировать свое мнение по каждому вопросу и аргументирование его обосновать;

запишите возникшие во время самостоятельной работы с учебниками и научной литературой вопросы, чтобы затем на семинаре получить на них ответы.

В процессе работы на семинаре:

внимательно слушайте выступления других участников семинара, старайтесь соотнести, сопоставить их высказывания со своим мнением;

активно участвуйте в обсуждении рассматриваемых вопросов, не бойтесь высказывать свое мнение, но старайтесь, чтобы оно было подкреплено убедительными доводами;

если вы не согласны с чьим-то мнением, смело критикуйте его, но помните, что критика должна быть обоснованной и конструктивной, т. е. нести в себе какое-то конкретное предложение в качестве альтернативы;

после семинара кратко сформулируйте окончательный правильный ответ на вопросы, которые были рассмотрены.

Семинар помогает студентам глубоко овладеть предметом, способствует развитию у них умения самостоятельно работать с учебной литературой и первоисточниками, освоению ими методов научной работы и приобретению навыков научной аргументации, научного мышления.

Памятка «Правила запоминания»

Чтобы разобраться в материале, в процессе чтения или слушания необходимо проводить активную мыслительную обработку материала. В этом случае запоминание будет результатом этой активной работы над материалом и без специальных усилий, направленных на запоминание, не потребуется.

Правила запоминания:

Сосредоточься, нацелься на запоминание.

Старайся понять основной смысл излагаемого материала, иначе будет действовать механическая память, которая менее продуктивна, чем логическая.

Удели особое внимание структуре материала, уясни, чем вызвана такая последовательность его изложения.

Найди смысловые опорные пункты в материале, составь план, соотнеси эти пункты с планом.

Отдели основополагающий материал от иллюстративного, который запоминать не нужно.

Уясни, что ты уже знал и что узнал нового, и сравни новое с тем, что ты знал раньше.

Произнеси несколько раз новые слова, даты.

Проговори вслух формулировки выводов, законов.

Воспроизведи весь материал по плану, стараясь мысленно вообразить прочитанное.

9.2. Методические рекомендации по изучению дополнительной литературы (работа с учебной литературой, методическими материалами по теме)

Важной составляющей учебного процесса в вузе является работа с учебной и методической литературой. Самостоятельная работа студента с учебником позволяет осуществлять подготовку ко всем видам занятий: семинарским, практическим, тестированию, зачетам, экзаменам, вести научно-исследовательскую деятельность. В последние годы можно заметить тот факт, что студенты в вузе при подготовке к занятиям стали все меньше пользоваться учебниками, составлять конспекты. Причин тому множество, но в том числе и элементарное неумение пользоваться учебной литературой.

Учебник – основной и ведущий вид учебной литературы, в нем систематизировано, в сжатом виде излагается основной учебный материал на доступном студенту языке. Однако как пользоваться учебником студентов не учат. Зачастую вузы ограничиваются лишь несколькими методическими рекомендациями: «Читать внимательно, вдумчиво, вести конспект и т.д.». Однако, чтобы материал был усвоен, его мало прочесть, его необходимо понять.

В процессе работы с учебной и научной литературой студент может:

делать записи по ходу чтения в виде простого или развернутого плана (создавать перечень основных вопросов, рассмотренных в источнике);

составлять тезисы (цитирование наиболее важных мест статьи или монографии, короткое изложение основных мыслей автора);

готовить аннотации (краткое обобщение основных вопросов работы);

создавать конспекты (развернутые тезисы, которые).

Выбрав нужный источник, следует найти интересующий раздел по оглавлению или алфавитному указателю, а также одноименный раздел конспекта лекций или учебного пособия. В случае возникших затруднений в понимании учебного материала следует обратиться к другим источникам, где изложение может оказаться более доступным.

Приемы работы с текстом:

1. Проверка по вопросам учебника (устная и письменная);
2. Постановка вопросов к тексту;
3. Взаимная проверка по вопросам в парах;
4. Подробный или краткий пересказ;
5. Пересказ с опорой на план, ключевые слова, на иллюстрации или сочетание этих элементов (опорный конспект)

6. Составление конспекта в виде:
   Плана
   Схем
   Таблиц
   Тезисов
7. Комментирование
8. Иллюстрации к тексту
9. Пересказ в парах с опорой на конспект (планы, выписки и схемы);
10. Устное и письменное аннотирование с опорой на конспект;
11. Устное и письменное реферирование (констатирующее и критическое);
12. Устное и письменное рецензирование;
13. Выступления на семинарах;
14. Подготовка учебных докладов и обзорных рефератов (по нескольким источникам);
15. Групповая дискуссия и т.д.

Постановка вопросов к тексту. Этот прием является основным в процессе уяснения содержания, ведет к всестороннему пониманию учебного текста. Понимание текста складывается из понимания отдельных слов, предложений, логической структуры всего текста, его основной идеи и смысла, а также подтекста и общего замысла автора.

Поэтому вопросы могут возникать к разным аспектам текста: к непонятным словам и предложениям, к непонятным логическим связям между предложениями и абзацами текста, к связям содержания читаемого текста с другими текстами на эту тему. Этот прием учит не пропускать ни одного непонятного места в тексте, тут же формулировать вопрос и искать на него ответ.

Составления плана. План есть перечисление всех текстовых субъектов (т.е. тем текста).

Для того чтобы составить план, надо последовательно задавать себе в процессе чтения вопрос "о чем здесь говорится?", вычленять с помощью этого вопроса субъекты высказывания и записывать их в виде пунктов плана.

План может быть простой из нескольких пунктов или развернутый, состоящий из пунктов и подпунктов.

План может быть выполнен в двух формах:

1) в тезисной форме.

2) в форме номинативных (назывных) предложений. Пункты плана совпадают с информативными центрами абзацев.

Составление схемы. Схема — это графическое изображение логических связей между основными текстовыми субъектами. Средствами графического изображения являются геометрические фигуры (прямоугольники и др.) и их соединения (линии, стрелки), а также символические изображения и рисунки предметов. Схема отличается от плана наличием связей между элементами. Связи придают картине целостность и наглядность.

Тезирование (выписки основных суждений). Процесс тезирования состоит в формулировании основных тезисов (положений, утверждений, выводов) изучаемого текста. Тезисы могут быть составлены целиком из авторских высказываний (суждений), и тогда они пишутся в кавычках в виде прямых цитат. Если же тезисы формулируются самим читателем, тогда они излагаются в виде реферативного текста с помощью использования глаголов. Например: автор анализирует, отмечает, сравнивает, доказывает, объясняет и т.п.

Составление таблицы. Этот прием используется для обобщения и систематизации учебной информации, извлеченной из некоторого раздела.

Сокращения в конспектах.

При конспектировании допускается сокращенная запись слов. Но нельзя сокращать слова как попало. Недописанные слова и фразы через какое- то время теряют смысл, забываются, их значение может исказиться.

Для сокращения записи необходимо помнить несколько правил:

В письменной речи наибольшее количество информации приходится на первые буквы слов, поэтому при сокращении прилагательных и причастий можно сохранять 3-4 буквы и окончания. Например: положительный – полж-ный.

Окончания слов в русском языке играют большую роль, поэтому нельзя сокращать те окончания, которые обозначают признаки предметных отношений.

Можно при записи пропускать гласные, поскольку в русском языке смысловая нагрузка ложится на согласные, а гласные выполняют формообразующую функцию. Например: журналист – жрнлст.

Термины, новые слова и понятия записывать полностью. Например: Спектральным анализом наз-ют мет-д исслд-ния химсчк-го сост-ва раз-ных вещ-в по их спектрам испск-ия и поглщ-ия.

Использовать общепринятые сокращения слов и аббревиатур. Например: абсолютный – абс., автономный – авт.

Использовать знаки, получившие название кванторов, которые применяют в конспектах для сокращенной записи. Отработать свою, понятную через любое время систему сокращений.

ПАМЯТКА СТУДЕНТУ

работа с учебной литературой

При чтении не пропускайте ни одного слова, которое Вам непонятно.

Если перестали понимать смысл текста, то вернитесь назад до того места, где начали затрудняться. Причиной непонимания бывают, как правило, иностранные слова, термины. В таком случае обращайтесь к словарям.

Составление терминологического словаря, работа над основными понятиями также поможет в освоении материала.

Научитесь самостоятельно приобретать знания, работать с книгой, со средствами получения и обработки информации.

Научитесь пользоваться словарями, делать выписки, составлять текстовые таблицы, графики, логические схемы.

Особое внимание обратите на развитие интеллектуальных умений и навыков, умение самостоятельно выявлять причины событий, составлять сводные таблицы.

Научитесь анализировать, сравнивать, обобщать, доказывать на основе нескольких источников.

Научитесь вычленять главное, проблему, выдвигать гипотезу.

Добейтесь чтения со скоростью не менее 150 слов в минуту, при этом сразу выделяйте главное и таким образом кратко конспектируйте.

Изучаемый материал надо воспринимать не мозаично (тогда всё главное), а целостно, то есть вести логическую проработку материала по ходу чтения и при этом составлять логические цепочки (схемы).

Больше работайте с карандашом в руке, делайте записи, схемы и т.д. Это способствует лучшему усвоению, запоминанию.

ПРАВИЛА САМОСТОЯТЕЛЬНОЙ РАБОТЫ С УЧЕБНОЙ ЛИТЕРАТУРОЙ

Составить перечень книг, с которыми Вам следует познакомиться; «не старайтесь запомнить всё, что вам в ближайшее время не понадобится, – запомните только, где это можно отыскать».

Сам такой перечень должен быть систематизированным (что необходимо для семинаров, что для экзаменов, что пригодится для написания курсовых и дипломных работ, а что Вас интересует за рамками официальной учебной деятельности, то есть что может расширить Вашу общую культуру...).

Обязательно выписывать все выходные данные по каждой книге (при написании курсовых и дипломных работ это позволит очень сэкономить время).

Разобраться для себя, какие книги (или какие главы книг) следует прочитать более внимательно, а какие – просто просмотреть.

Естественно, все прочитанные книги, учебники и статьи следует конспектировать, но это не означает, что надо конспектировать «все подряд»: можно выписывать кратко основные идеи автора и иногда приводить наиболее яркие и показательные цитаты (с указанием страниц).

Если Вы раньше мало работали с научной литературой, то следует выработать в себе способность «воспринимать» сложные тексты; для этого лучший приём – научиться «читать медленно», когда Вам понятно каждое прочитанное слово (а если слово незнакомое, то либо с помощью словаря, либо с помощью преподавателя обязательно его узнать), и это может занять немалое время (у кого-то – до нескольких недель и даже месяцев); опыт показывает, что после этого студент каким-то «чудом» начинает буквально заглатывать книги и чуть ли не видеть «сквозь обложку», стоящая это работа или нет...

Чтение научного текста является частью познавательной деятельности. Её цель – извлечение из текста необходимой информации. От того на сколько осознанна читающим собственная внутренняя установка при обращении к печатному слову (найти нужные сведения, усвоить информацию полностью или частично, критически проанализировать материал и т.п.) во многом зависит эффективность осуществляемого действия.

9.3. Методические рекомендации по написанию Доклада

Доклад-сообщение – это устное выступление на заданную тему. Время доклада 5-7 минут.

Цели доклада-сообщения: Научиться убедительно и кратко излагать свои мысли в устной форме. (Эффективно продавать свой интеллектуальный продукт). Донести информацию до слушателя, установить контакт с аудиторией и получить обратную связь.

План и содержание доклада-сообщения. Важно при подготовке доклада учитывать три его фазы: мотивацию, убеждение, побуждение. В первой фазе доклада рекомендуется использовать: риторические вопросы; актуальные события; оптический или акустический эффект; неожиданное для слушателей начало доклада.

Как правило, используется один из перечисленных приёмов. Главная цель фазы открытия (мотивации) – привлечь внимание слушателей к докладчику, поэтому длительность её минимальна.

При написании доклада по заданной теме обучающийся составляет план, подбирает основные источники. В процессе работы с источниками систематизирует полученные сведения, делает выводы и обобщения.

Ядром хорошего доклада является информация. Она должна быть новой и понятной. Важно в процессе доклада не только сообщить информацию, но и убедить слушателей в правильности своей точки зрения.

Доклад – продукт самостоятельной работы студента, представляющий собой публичное выступление по представлению полученных результатов решения определенной учебно-практической, учебно-исследовательской или научной темы. Средство контроля, важное для формирования универсальных компетенций обучающегося, при развитии навыков самостоятельного творческого мышления и изложения собственных умозаключений на основе изученного или прочитанного материала.

Изложение доклада как целостного авторского текста определяет критерии его оценки: новизна текста; обоснованность выбора источника; степень раскрытия сущности вопроса; соблюдение требований к докладу, соблюдение регламента времени.

АВТОНОМНАЯ НЕКОММЕРЧЕСКАЯ ОРГАНИЗАЦИЯ ВЫСШЕГО ОБРАЗОВАНИЯ
«ВЫСШАЯ ШКОЛА СЦЕНИЧЕСКИХ ИСКУССТВ»

Факультет ТЕАТРОВЕДЕНИЯ И ТЕАТРАЛЬНЫХ ТЕХНОЛОГИЙ

УТВЕРЖДАЮ

Ректор Райкин К.А.

«02» июня 2025 г.

РАБОЧАЯ ПРОГРАММА ДИСЦИПЛИНЫ *(МОДУЛЯ)*

ТЕХНОЛОГИЯ ХУДОЖЕСТВЕННО-СВЕТОВОГО ОФОРМЛЕНИЯ СПЕКТАКЛЯ

Основная профессиональная образовательная программа
высшего образования – программа бакалавриата по направлению подготовки
52.03.04 ТЕХНОЛОГИЯ ХУДОЖЕСТВЕННОГО ОФОРМЛЕНИЯ СПЕКТАКЛЯ

Направленность (профиль):
СЦЕНИЧЕСКОЕ ОФОРМЛЕНИЕ СПЕКТАКЛЯ
(ХУДОЖНИК-ТЕХНОЛОГ СЦЕНЫ)

Квалификация выпускника
БАКАЛАВР

Москва
2025

Содержание

1. Цель и задачи освоения дисциплины (модуля)

2. Перечень планируемых результатов обучения по дисциплине (модулю), соотнесенных с индикаторами достижения компетенций, обеспечивающие достижение результатов освоения образовательной программы.

3. Место дисциплины в структуре образовательной программы

4. Объем дисциплины (модуля) в зачетных единицах с указанием количества академических часов, выделенных на контактную работу обучающихся с преподавателем (по видам учебных занятий) и на самостоятельную работу обучающихся

5. Содержание дисциплины (модуля), структурированное по темам, разделам с указанием количества академических часов и видов учебных занятий

5.1. Содержание разделов, тем дисциплины (модуля)

5.2. Содержание семинарских/практических занятий

5.3. Самостоятельная работа обучающихся по освоению дисциплины (модуля)

6. Учебно-методическое и информационное обеспечение дисциплины

6.1. Электронный образовательный ресурс

6.2. Перечень основной и дополнительной литературы, необходимой для освоения дисциплины

6.3. Перечень ресурсов информационно-телекоммуникационной сети «Интернет», используемых при освоении дисциплины

7. Описание материально-технической базы, необходимой для осуществления образовательного процесса по дисциплине

7.1. Перечень программного обеспечения

7.2. Материально-техническое обеспечение

8. ФОНД ОЦЕНОЧНЫХ СРЕДСТВ ДЛЯ ПРОВЕДЕНИЯ ПРОМЕЖУТОЧНОЙ АТТЕСТАЦИИ И ТЕКУЩЕГО КОНТРОЛЯ УСПЕВАЕМОСТИ ПО ДИСЦИПЛИНЕ (МОДУЛЮ)

8.1. Текущий контроль успеваемости

8.2. Промежуточная аттестация

9. МЕТОДИЧЕСКИЕ МАТЕРИАЛЫ

Рабочая программа дисциплины:
«Технология художественно-светового оформления спектакля»

Рабочая программа дисциплины разработана в соответствии с требованиями Федерального государственного образовательного стандарта высшего образования – бакалавриат по направлению подготовки 52.03.04 Технология художественного оформления спектакля, утвержденным приказом Министерства образования и науки Российской Федерации от 16.11.2017 г. № 1123.

Организация-разработчик: АНО «Высшая школа сценических искусств»

1. Цель и задачи освоения дисциплины (модуля)

Цель ознакомление студентов с классификацией видов и систем освещения, требований к осветительным установкам и принципам нормирования освещения, а так же изучение основных принципов построения электрической части осветительных установок.

Задачи дисциплины: создание правильного представления о работе осветительных установок; формирование знаний о принципах проектирования свето- и электротехнической частей осветительных установок; развитие навыков работы со справочной литературой.

2. Перечень планируемых результатов обучения по дисциплине (модулю), соотнесенных с индикаторами достижения компетенций, обеспечивающие достижение результатов освоения образовательной программы

Компетенция	Индикатор достижения компетенции (ИД)	Планируемый результат обучения по дисциплине, соотнесенный с ИД
ОПК-2 Способен осуществлять творческую деятельность в сфере искусства	**ОПК-2.1** Знает теоретические основы, историю и современное состояние избранной сферы искусства, а также закономерности художественного творчества **ОПК-2.2** Умеет реализовывать в практической деятельности полученные теоретические знания, применяя различные техники и приемы **ОПК-2.3.** Владеет развитым художественным мышлением, разнообразными художественно-выразительными средствами, а также опытом творческого самовыражения	**Знать:** основы технологии творческо-производственного процесса; закономерности художественного творчества, методы и приемы создания произведений искусства; основные выразительные средства, технологии и материалы в избранном виде искусства; специфику творческой работы в театрах разных видов и других организациях исполнительских искусств **Уметь:** применять разнообразные художественные техники, технологические приемы и методы творчества; создавать целостные, эмоционально-выразительные произведения искусства; воплощать оригинальные творческие идеи в конкретных художественных формах, применяя разнообразные техники и приемы; критически осмысливать собственную творческую деятельность **Владеть:** профессиональными навыками в избранных видах художественного творчества; методами и навыками творческого анализа и интерпретаций конкретных художественных произведений и событий с точки зрения содержания, художественной формы, драматургии и эстетики избранной сферы искусства; методами планирования и организации творческо-производственного процесса в организациях исполнительских искусств, комплексным анализом их деятельности.
ПК-2 Способен использовать при оформлении спектаклей (концертов, представлений) новейшие достижения в области театрально-постановочной техники, технологии и новых материалов	**ПК-2.1.** Обладает комплексной информацией о средствах, инструментах и технологиях, используемых при производстве и эксплуатации компонентов сценического оформления в соответствии с областью профессиональной деятельности. **ПК-2.2.** Использует новейшие достижения в области театральной техники, технологии и новых материалов в технологических разработках, соответствующих области профессиональной деятельности. **ПК-2.3.** Применяет технические и технологические знания при	**Знать:** современные тенденции развития театрально-постановочной техники, новейшие технологические разработки и инновационные материалы; технические характеристики, возможности и особенности применения современного постановочного оборудования, включая световое, звуковое, видеооборудование, сценические механизмы и т.д.; принципы и методы интеграции инновационных технических решений в сценографическое оформление спектаклей, концертов, представлений; специфику использования нестандартных, экспериментальных материалов и технологий в сценическом дизайне **Уметь:** анализировать, оценивать и прогнозировать развитие театрально-постановочной техники и технологий; разрабатывать концепции сценографического

	реализации внешней художественной формы авторского проекта, в соответствующей области профессиональной деятельности	оформления с использованием новейших технических возможностей; экспериментировать с инновационными материалами, приёмами и технологиями для создания уникальных художественных решений; организовывать эффективное взаимодействие с техническими службами для реализации нестандартных сценографических проектов **Владеть:** навыками работы с современным постановочным оборудованием, программным обеспечением; способностью к нестандартному творческому мышлению и креативному подходу в применении инновационных технических средств; опытом реализации оригинальных, технологически сложных сценографических решений с использованием новейших достижений; методами координации деятельности технических служб при воплощении инновационных сценографических проектов
ПК-3 Способен к разработке самостоятельно и/или с привлечением специалистов (консультантов) комплекса документации технического проекта сценического воплощения замысла художника-постановщика	**ПК-3.1.** Использует знания всех составляющих комплекса документации технического воплощения и реализации проекта спектакля (представления, концерта) и их особенности в соответствующей области профессиональной деятельности. **ПК-3.2.** Способен работать с проектной и рабочей технической и технологической документацией в профессиональной области. **ПК-3.3.** Использует различные компьютерные программы для создания документации, получения, хранения, переработки информации в профессиональной области.	**Знать:** основные виды и требования к технической документации для постановочных проектов; методику разработки технической документации: чертежей, эскизов, планов, спецификаций, смет и др.; технические характеристики и возможности современного сценического оборудования, материалов и конструкций; нормативные требования, стандарты и регламенты по безопасной эксплуатации сценической техники **Уметь:** разрабатывать полный комплект технической документации для реализации сценографического замысла; выполнять сложные технические чертежи, схемы, спецификации на основе эскизов художника-постановщика; согласовывать технические решения с проектно-конструкторскими, монтажными и эксплуатационными службами; рассчитывать необходимые ресурсы, материалы, бюджет для технической реализации проекта **Владеть:** навыками работы с профессиональным программным обеспечением для разработки технической документации; методами моделирования и виртуальной визуализации технических решений и сценографических объектов; опытом взаимодействия с техническими службами и подрядными организациями по реализации постановочных проектов; способностью к оперативному внесению изменений и корректировке технической документации

3. Место дисциплины в структуре образовательной программы

Дисциплина *(модуль)* «Технология художественно-светового оформления спектакля» относится к части, формируемой участниками образовательных отношений, Блока 1 «Дисциплины (модули)» образовательной программы.

4. Объем дисциплины (модуля) в зачетных единицах с указанием количества академических часов, выделенных на контактную работу обучающихся с преподавателем (по видам учебных занятий) и на самостоятельную работу обучающихся

Вид учебной работы		Трудоемкость								
		зач. ед.	час.	по семестрам, час.						
				1	2	3	4	5	6	7
Общая трудоемкость по учебному плану		**5**	**180**					**72**	**108**	
Аудиторные занятия:										
Лекции (Л)			34					16	18	
Практические (Пр)			52					16	36	
Контроль самостоятельной работы (КСР)										
Самостоятельная работа (СРС)			82					36	46	
Консультация			2						2	
Промежуточная аттестации	Экзамен		6						6	
	Зачет/зачет с оценкой		4					4		

5. Содержание дисциплины (модуля), структурированное по темам, разделам с указанием количества академических часов и видов учебных занятий

№ п/п	Наименование раздела, темы	Количество академических часов – всего	из них					Формируемые компетенции
			Лекции	Практические	Семинарские	Самостоятельная работа	Консультации	
1	Тема 1. Размещение световой аппаратуры в сценическом пространстве.	10	2	2		6		ОПК-2; ПК-2; ПК-3
2	Тема 2. Системы управления светом.	10	2	2		6		ОПК-2; ПК-2; ПК-3
3	Тема 3. Основные типы освещения.	10	2	2		6		ОПК-2; ПК-2; ПК-3
4	Тема 4. Освещение декораций.	14	4	4		6		ОПК-2; ПК-2; ПК-3
5	Тема 5. Световые фильтры	10	2	2		6		ОПК-2; ПК-2; ПК-3
6	Тема 6. Виды светового освещения сцены	14	4	4		6		ОПК-2; ПК-2; ПК-3
7	Тема 7. Световая аппаратура заливочного освещения.	14	2	6		6		ОПК-2; ПК-2; ПК-3
8	Тема 8. Линзовые театральные прожектора.	12	2	4		6		ОПК-2; ПК-2; ПК-3
9	Тема 9. Безлинзовые прожектора (PAR).	12	2	4		6		ОПК-2; ПК-2; ПК-3
10	Тема 10. Профильные прожектора.	12	2	4		6		ОПК-2; ПК-2; ПК-3
11	Тема 11. Динамические прожектора.	12	2	4		6		ОПК-2; ПК-2; ПК-3
12	Тема 12. Приборы световых эффектов	14	2	6		6		ОПК-2; ПК-2; ПК-3
13	Тема 13. Структура осветительского цеха.	12	2	4		6		ОПК-2; ПК-2; ПК-3
14	Тема 14. Современные технологии оформления	10	2	4		4		ОПК-2; ПК-2; ПК-3
Подготовка к зачету/экзамену		**10**				**10**		ОПК-2; ПК-2; ПК-3
Итого объём часов дисциплины		**180**	**34**	**52**		**92**	**2**	

5.1. Содержание разделов, тем дисциплины (модуля)

Тема 1. Размещение световой аппаратуры в сценическом пространстве. Зонирование помещений театра (зрительские, служебно-производственные). Приборы прожекторного типа. Верхнее освещение. Театральные софиты. Софитные подъемы. Особенности первого и последнего подъема софитов. Боковое освещение. Фронтальное освещение. Системы цветного освещения на сцене.

Тема 2. Системы управления светом. Электрические диммеры. Пульты управления. Аналоговые диммеры. Цифровые диммеры. Театральное освещение как система управления компьютерной сетью класса ethernet. Зрительское восприятие и возможности световой техники. Достоинства и недостатки.

Тема 3. Основные типы освещения. Фронтальное освещение. Основные схемы освещения. Локальное направленное освещение. Рассеянное освещение.

Тема 4. Освещение декораций. Освещение фактур. Работа с одиночным источником света. Освещение лица. Прямое фронтальное освещение лица. Прямое освещение под углом 45 градусов. Прямое освещение под углом 90 градусов. Прямое освещение сверху. Прямое освещение снизу. Прямое освещение сзади. Освещение натюрмортов. Освещение плоскостных декораций. Освещение объемных и рельефных декораций. Освещение павильонных декораций. Освещение тюля и аппликаций.

Тема 5. Световые фильтры. Назначение светового фильтра. Виды фильтров и их назначение.

Тема 6. Виды светового освещения сцены. Размещение световой аппаратуры в сценическом пространстве. Виды светового освещения сцены. Световая аппаратура заливочного освещения. Линзовые театральные прожектора. Безлинзовые прожектора (PAR). Профильные прожектора. Динамические прожектора. Приборы световых эффектов. Системы управления светом. Основные типы освещения. Освещение декораций. Световые фильтры.

Тема 7. Световая аппаратура заливочного освещения. Виды заливающих светильников. Светильник рассеянного света. Конструкция заливного освещения. Виды заливочного освещения, достоинства и недостатки. Область применения

Тема 8. Линзовые театральные прожектора. Конструкция линзового прожектора. Виды линзовых прожекторов, достоинства и недостатки. Источники света в линзовом прожекторе. Область применения

Тема 9. Безлинзовые прожектора (PAR). Типы применяемых в прожекторе ламп. Типоразмеры. Область применения. Конструкция PAR. Достоинства и недостатки.

Тема 10. Профильные прожектора. Область применения. Конструкция профильного прожектора. Источники света в профильном прожекторе. Виды профильных прожекторов. Достоинства и недостатки.

Тема 11. Динамические прожектора. Типы динамического освещения. Область применения. Достоинства и недостатки.

Тема 12. Приборы световых эффектов. Виды приборов световых эффектов. Конструкция. Область применения. Достоинства и недостатки.

Тема 13. Структура осветительского цеха. Структура осветительского цеха. Работа цеха над новыми постановками и спектаклями текущего репертуара. Документация к световому оформлению спектакля. Техника безопасности. Световые планировки. Световой переход. Световая программа. Светомонтировочная репетиция. Монтажный лист. График выпуска спектакля. Спецификация рабочего положения. Лист проведения спектакля. Техника безопасности.

Тема 14. Современные технологии оформления. Аппаратура верхнего света, Аппаратура горизонтального освещения, Аппаратура бокового освещения, Аппаратура выносного освещения, Переносная осветительная аппаратура, специальные осветительные и проекционные приборы. Основные задачи светотехнического комплекса.

5.2. Содержание практических занятий

Тема 1. Размещение световой аппаратуры в сценическом пространстве.

Вопросы для обсуждения

1. Зонирование помещений театра (зрительские, служебно-производственные).
2. Приборы прожекторного типа. Верхнее освещение.

3. Театральные софиты. Софитные подъемы. Особенности первого и последнего подъема софитов.
4. Боковое освещение. Фронтальное освещение.
5. Системы цветного освещения на сцене.

Тема 2. Системы управления светом.
Вопросы для обсуждения
1. Электрические диммеры.
2. Пульты управления. Аналоговые диммеры.
3. Цифровые диммеры.
4. Театральное освещение как система управления компьютерной сетью класса ethernet.
5. Зрительское восприятие и возможности световой техники. Достоинства и недостатки.

Тема 3. Основные типы освещения.
Вопросы для обсуждения
1. Фронтальное освещение.
2. Основные схемы освещения.
3. Локальное направленное освещение.
4. Рассеянное освещение.

Тема 4. Освещение декораций.
Тема 5. Световые фильтры.
Вопросы для обсуждения
1. Освещение фактур.
2. Работа с одиночным источником света.
3. Освещение лица. Прямое фронтальное освещение лица.
4. Прямое освещение под углом 45 градусов. Прямое освещение под углом 90 градусов.
5. Прямое освещение сверху. Прямое освещение снизу. Прямое освещение сзади.
6. Освещение натюрмортов.
7. Освещение плоскостных декораций. Освещение объемных и рельефных декораций.
8. Освещение павильонных декораций. Освещение тюля и аппликаций.
9. Назначение светового фильтра.
10. Виды фильтров и их назначение.

Тема 6. Виды светового освещения сцены
Вопросы для обсуждения
1. Размещение световой аппаратуры в сценическом пространстве.
2. Виды светового освещения сцены.
3. Световая аппаратура заливочного освещения.
4. Линзовые театральные прожектора. Безлинзовые прожектора (PAR).
5. Профильные прожектора. Динамические прожектора.
6. Приборы световых эффектов. Системы управления светом.
7. Освещение декораций. Световые фильтры.

Тема 7. Световая аппаратура заливочного освещения.
Вопросы для обсуждения
1. Виды заливающих светильников.
2. Светильник рассеянного света.
3. Конструкция заливного освещения.
4. Виды заливочного освещения, достоинства и недостатки. Область применения

Тема 8. Линзовые театральные прожектора.
Тема 9. Безлинзовые прожектора (PAR).
Вопросы для обсуждения
1. Конструкция линзового прожектора.
2. Виды линзовых прожекторов, достоинства и недостатки.
3. Источники света в линзовом прожекторе. Область применения
4. Типы применяемых в прожекторе ламп.
5. Типоразмеры. Область применения.
6. Конструкция PAR. Достоинства и недостатки.

Тема 10. Профильные прожектора.
Тема 11. Динамические прожектора.
Вопросы для обсуждения
1. Область применения. Конструкция профильного прожектора.
2. Источники света в профильном прожекторе.
3 Виды профильных прожекторов. Достоинства и недостатки.
4. Типы динамического освещения. Область применения. Достоинства и недостатки.

Тема 12. Приборы световых эффектов
Вопросы для обсуждения
1. Виды приборов световых эффектов.
2. Конструкция. Область применения.
3. Достоинства и недостатки.

Тема 13. Структура осветительского цеха.
Вопросы для обсуждения
1. Структура осветительского цеха.
2. Световые планировки. Световой переход.
3. Световая программа. Светомонтировочная репетиция.
4. Монтажный лист. График выпуска спектакля.
5. Спецификация рабочего положения. Лист проведения спектакля.
6. Соблюдение норм безопасности при проведении репетиций со светом.

Тема 14. Современные технологии оформления.
Вопросы для обсуждения
1. Сопряженность с другими курсами профессионального цикла подготовки специалиста.
2. Практическое применение в работе.
3. Постановочное освещение наших дней.
4. Концертный свет.
5. Появление профессии художник по свету.

Практическая работа

1.Провести изыскания и выбрать интересующую Вас площадку с указанием ее предназначения. Архитектура площадки и жанр мероприятия избираются произвольно.

2.Начертить горизонтальный (план) и вертикальный разрезы площадки с указанием габаритных размеров.

3.Обозначить на плане и разрезе конфигурацию сцены, разметить основные зоны действия, фигуры людей, объекты.

4.Определить точки установки осветительного оборудования, исходя из расстановки объектов и зон действия, обозначив контуры световых лучей.

5.Сгруппировать осветительное оборудование по функциональному назначению и художественной задаче с комментариями по каждой группе (направление, цветность световых лучей и пр), сольные приборы-отдельными строками, также с описанием функции.

По каждому пункту (помимо графической части и таблиц) необходимо давать краткий текстовый комментарий, раскрывающий суть возникающих задач, ход мыслей в процессе их решения и итог.

5.3. Самостоятельная работа обучающихся по освоению дисциплины (модуля)

Раздел (тема) дисциплин, его содержание	Вид, содержание самостоятельной работы
Тема 1. Размещение световой аппаратуры в сценическом пространстве.	Подготовка к семинарскому занятию, устному опросу; Изучение дополнительной литературы (работа с учебной литературой, методическими материалами по теме) Поиск информации с использованием сети Интернет. Выполнение заданий на ПК Выполнение практических заданий

Тема 2. Системы управления светом.	Подготовка к семинарскому занятию, устному опросу; Изучение дополнительной литературы (работа с учебной литературой, методическими материалами по теме) Поиск информации с использованием сети Интернет. Выполнение практических заданий
Тема 3. Основные типы освещения.	Подготовка к семинарскому занятию, устному опросу; Изучение дополнительной литературы (работа с учебной литературой, методическими материалами по теме) Поиск информации с использованием сети Интернет. Выполнение практических заданий
Тема 4. Освещение декораций.	Подготовка к семинарскому занятию, устному опросу; Изучение дополнительной литературы (работа с учебной литературой, методическими материалами по теме) Поиск информации с использованием сети Интернет. Выполнение практических заданий
Тема 5. Световые фильтры	Подготовка к семинарскому занятию, устному опросу; Изучение дополнительной литературы (работа с учебной литературой, методическими материалами по теме) Поиск информации с использованием сети Интернет. Выполнение практических заданий
Тема 6. Виды светового освещения сцены	Подготовка к семинарскому занятию, устному опросу; Изучение дополнительной литературы (работа с учебной литературой, методическими материалами по теме) Поиск информации с использованием сети Интернет. Выполнение практических заданий
Тема 7. Световая аппаратура заливочного освещения.	Подготовка к семинарскому занятию, устному опросу; Изучение дополнительной литературы (работа с учебной литературой, методическими материалами по теме) Поиск информации с использованием сети Интернет. Выполнение практических заданий
Тема 8. Линзовые театральные прожектора.	Подготовка к семинарскому занятию, устному опросу; Изучение дополнительной литературы (работа с учебной литературой, методическими материалами по теме) Поиск информации с использованием сети Интернет. Выполнение практических заданий
Тема 9. Безлинзовые прожектора (PAR).	Подготовка к семинарскому занятию, устному опросу; Изучение дополнительной литературы (работа с учебной литературой, методическими материалами по теме) Поиск информации с использованием сети Интернет. Выполнение практических заданий
Тема 10. Профильные прожектора.	Подготовка к семинарскому занятию, устному опросу; Изучение дополнительной литературы (работа с учебной литературой, методическими материалами по теме) Поиск информации с использованием сети Интернет. Выполнение практических заданий
Тема 11. Динамические прожектора.	Подготовка к семинарскому занятию, устному опросу; Изучение дополнительной литературы (работа с учебной литературой, методическими материалами по теме) Поиск информации с использованием сети Интернет. Выполнение практических заданий
Тема 12. Приборы световых эффектов	Подготовка к семинарскому занятию, устному опросу; Изучение дополнительной литературы (работа с учебной литературой, методическими материалами по теме) Поиск информации с использованием сети Интернет. Выполнение практических заданий
Тема 13. Структура осветительского цеха.	Подготовка к семинарскому занятию, устному опросу; Изучение дополнительной литературы (работа с учебной литературой, методическими материалами по теме) Поиск информации с использованием сети Интернет. Выполнение практических заданий
Тема 14. Современные технологии оформления	Подготовка к семинарскому занятию, устному опросу; Изучение дополнительной литературы (работа с учебной литературой, методическими материалами по теме) Поиск информации с использованием сети Интернет. Выполнение практических заданий

6. Учебно-методическое и информационное обеспечение дисциплины

6.1. Электронный образовательный ресурс

1.	Электронная библиотечная система «Университетская Библиотека Онлайн»	http://www.biblioclub.ru/

6.2. Учебная и дополнительная литература

Основная литература

1. Исмагилов, Д.Г. Театральное освещение : учебное пособие / Д.Г. Исмагилов, Е.П. Древалева. – 2 изд., испр. и доп. – Москва : ЗАО «ДОКА центр», 2014. – 456 с. - Текст : непосредственный
2. Базанов, В. В. Технология сцены / В.В. Базанов. — Москва : Импульс-свет, 2005. — 408 с. : ил. - Текст : непосредственный
3. Заикин, Н. И. Костюм и сценическое оформление танца : учебное пособие / Н. И. Заикин ; Министерство культуры Российской Федерации, Орловский государственный институт искусств и культуры, Кафедра хореографии. – 2-е изд. – Орел : Орловский государственный институт искусств и культуры, 2012. – 84 с. : ил. – Режим доступа: по подписке. – URL: https://biblioclub.ru/index.php?page=book&id=276213 (дата обращения: 11.10.2024). – Библиогр. в кн. – Текст : электронный.

Дополнительная литература:

1. Хохлов, П. В. Технологии трехмерного моделирования и визуализации изображений в визуализаторе Арнольд (Arnold, 3ds Max) : учебное пособие : [16+] / П. В. Хохлов, В. Н. Хохлова. – Новосибирск : Сибирский государственный университет телекоммуникаций и информатики, 2021. – 160 с. : ил. – Режим доступа: по подписке. – URL: https://biblioclub.ru/index.php?page=book&id=694764 (дата обращения: 11.10.2024). – Библиогр. в кн. – Текст : электронный.
2. Сикорук, Л. Л. Практика операторского мастерства. Киноосвещение. Кинокомпозиция : учебное пособие / Л. Л. Сикорук. – Новосибирск : Новосибирский государственный технический университет, 2012. – 271 с. – Режим доступа: по подписке. – URL: https://biblioclub.ru/index.php?page=book&id=135674 (дата обращения: 11.10.2024). – ISBN 978-5-7782-1869-7. – Текст : электронный..

6.3. Электронные и Internet-ресурсы

1.	Российская Государственная библиотека. Электронный каталог	http://www.rsl.ru/index.php?f=97
2.	Альдебаран.	http://aldebaran.ru/
3.	Библиотека Гумер.	https://www.gumer.info/
4.	Библиотека научной и студенческой информации	http://bibliofond.ru
5.	Научная педагогическая электронная библиотека	http://elib.gnpbu.ru/
6.	Научная электронная библиотека eLIBRARY.RU	http://e-library.ru
7.	Научная электронная библиотека КиберЛенинка	http://cyberleninka.ru
8.	Национальная электронная библиотека	http://нэб.рф
9.	Некоммерческая электронная библиотека «ImWerden»: искусство, театр, кино и музыка	http://imwerden.de/
10.	Портал культурного наследия России	http://www.culture.ru
11.	Российская государственная библиотека искусств	http://liart.ru/ru/
12.	Электронная библиотека учебников	http://studentam.net/
13.	Библиотека Максима Мошкова	http://lib.ru/
14.	Классика.ру	https://klassika.ru/
15.	Русская виртуальная библиотека	https://rvb.ru/

16.	Библиотека изобразительных искусств	http://www.artlib.ru/
17.	Электронные публикации Института русской литературы (Пушкинского Дома) РАН	http://lib.pushkinskijdom.ru/
18.	Журнальный зал	https://magazines.gorky.media/
19.	Энциклопедии Кирилла и Мефодия	http://www.megabook.ru

7. Описание материально-технической базы, необходимой для осуществления образовательного процесса по дисциплине

7.1. Перечень программного обеспечения

1.	Лицензионное программное обеспечение	**nanoCAD** – право на использование программы для ЭВМ Платформа nanoCAD 24.0 (основной модуль), сетевая - 14 рабочих мест Модули: 3D (14 доп. мест), Механика (14 доп. мест), Растр (14 доп. мест), СПДС (14 доп. мест), Топоплан (14 доп. мест) – образовательная Лицензия № NC240P-******; **nanoCAD** – право на использование программы для ЭВМ Платформа nanoCAD 24.0 (основной модуль), локальная - 5 рабочих мест Модули: 3D (5 доп. мест), Механика (5 доп. мест), Растр (5 доп. мест), СПДС (5 доп. мест), Топоплан (5 доп. мест) – образовательная Лицензия № NC240P-******; **GstarCAD 2025** с пакетом обновлений SP2 – сетевая лицензия на 14 ПК № A901-E907-6D01-0A00-****-****-****-****; **GstarCAD 2025** с пакетом обновлений SP2 – сетевая лицензия на 9 ПК № 5E01-E907-6D01-0A00 -****-****-****-****; **Мовавика Максимум 25:** Мовавика Видео, Мовавика Запись экрана, Мовавика Конвертер, Мовавика Фото, Мовавика Слайд-шоу, Мовавика Эффекты. – Лицензия-ключ 125689-02689-*****-*****-*****-*****-*****; **Capture 2024 for Windows** – лицензия для учебных заведений (https://www.capture.se/Buy/Licensing); **NANO Антивирус Pro** – лицензия (https://www.nanoav.ru); Windows XP, Microsoft windows 8, Microsoft office 2013;
2.	Свободно распространяемое программное обеспечение	OpenOffice: Writer, Calc, Impress, Draw, Base, Math, **MA 3D Software 3.9.61.3** (https://www.malighting.com/downloads/)
3.	Свободно распространяемое программное обеспечение отечественного производства	Яндекс.Браузер (https://browser.yandex.ru/), Dicter (https://www.dicter.ru/), Windows Player (https://windowsplayer.ru/), WindowsRar (https://windowsrar.ru/), PDFMaster (https://pdfmaster.ru/), ASTRA LINUX SPECIAL EDITION (https://astralinux.ru/products/astra-linux-special-edition/), LibreOffice (https://ru.libreoffice.org/), Okular (https://okular.kde.org/ru/download/), Редактор изображений Gimp (https://www.gimp.org/)

7.2. Материально-техническое обеспечение

№ п\п	Наименование помещений	Назначение помещений	Оснащенность (оборудование) помещений
1.	Учебная аудитория для проведения учебных занятий № 415	Учебная аудитория для проведения занятий лекционного и (или) семинарского типа и (или) групповые консультации, и (или) индивидуальную работу обучающихся (в том числе индивидуальные консультации), проведения практик, текущего контроля и промежуточной аттестации	– Рабочее место преподавателя: ПК-Моноблок Lenovo с доступом к сети Интернет и обеспечением доступа в электронную информационно-образовательную среду Института. – Интерактивная доска (Panasonic UB-T880W с проектором Panasonic PT-CW240). – Мебель учебная (столы, стулья).

2.	Помещение для самостоятельной работы	Помещение для самостоятельной работы обучающихся	Читальный зал: – Посадочных мест: 15 – Рабочее место обучающегося: 15 шт. ПК Моноблок Lenovo с доступом к сети Интернет и в ЭИОС Вуза. – ЖК телевизор «Panasonic 42». – Учебная мебель (столы, стулья)

8. ФОНД ОЦЕНОЧНЫХ СРЕДСТВ ДЛЯ ПРОВЕДЕНИЯ ПРОМЕЖУТОЧНОЙ АТТЕСТАЦИИ И ТЕКУЩЕГО КОНТРОЛЯ УСПЕВАЕМОСТИ ПО ДИСЦИПЛИНЕ (МОДУЛЮ)

8.1. Текущий контроль успеваемости

Показателями оценивания результатов текущего контроля успеваемости обучающихся по дисциплине является:

активность обучающегося в рамках аудиторных учебных занятий: на лекционных и семинарских (практических) занятиях – уровень знаний, умений и навыков, продемонстрированных обучающимся;

результаты самостоятельной работы: письменные работы (доклады, статьи и другие публикации, эссе и т.п.), творческие работы и объекты;

посещаемость учебных занятий по дисциплинам (модулям), практикам;

другие значимые результаты работы обучающегося.

Текущий контроль успеваемости по дисциплине (модулю) проводится в ходе семинарских (практических) занятий методами устного или письменного опроса (работ), в процессе выступлений обучающихся.

Критерии оценки и оценочные материалы для проведения текущего контроля успеваемости:

Устный опрос

Устный опрос проводится по пройденным темам курса в ходе практических занятий.

Шкала оценивания	Критерии выставления оценок
«Отлично»	1) полное раскрытие вопроса; 2)указание точных названий и определений; 3) правильная формулировка понятий и категорий; 4) самостоятельность ответа, умение вводить и использовать собственные классификации и квалификации, анализировать и делать собственные выводы по рассматриваемой теме; 5) использование дополнительной литературы и иных материалов и др.
«Хорошо»	1) недостаточно полное, по мнению преподавателя, раскрытие темы; 2) несущественные ошибки в определении понятий, категорий и т.п., кардинально не меняющих суть изложения; 3) использование устаревшей учебной литературы и других источников
«Удовлетворительно»	1) отражение лишь общего направления изложения лекционного материала и материала современных учебников; 2) наличие достаточного количества несущественных или одной-двух существенных ошибок в определении понятий и категорий и т. п.; 3) использование устаревшей учебной литературы и других источников; 4) неспособность осветить проблематику учебной дисциплины и др.
«Неудовлетворительно»	1) нераскрытые темы; 2) большое количество существенных ошибок; 3) отсутствие умений и навыков, обозначенных выше в качестве критериев выставления положительных оценок др.

Практическая работа

Шкала оценивания	Критерии выставления оценок
«Отлично»	При выполнении практических заданий студент правильно решает поставленную преподавателем задачу, добивается грамотного композиционного решения. Содержание работы полностью соответствует теме работы. Работа имеет творческий характер, исполнена на высоком уровне исполнительского мастерства. Работа представлена в установленный преподавателем срок
«Хорошо»	При выполнении практических заданий правильно решает поставленную задачу. Содержание работы в достаточной степени соответствует теме.

	Работа выполнена самостоятельно. Исполнительская культура на достаточно хорошем уровне. Работа представлена в полном объеме и в установленный срок.
«Удовлетворительно»	При выполнении практических заданий студент правильно решает поставленную преподавателем задачу при низкой исполнительской культуре. Работа представлена не своевременно.
«Неудовлетворительно»	При выполнении практических заданий студент допускает грубые ошибки, показывает полное непонимание темы. Содержание работы не соответствует теме. Работа выполнена в неполном объеме. Исполнительская культура низкая

1.Провести изыскания и выбрать интересующую Вас площадку с указанием ее предназначения. Архитектура площадки и жанр мероприятия избираются произвольно.

2.Начертить горизонтальный (план) и вертикальный разрезы площадки с указанием габаритных размеров.

3.Обозначить на плане и разрезе конфигурацию сцены, разметить основные зоны действия, фигуры людей, объекты.

4.Определить точки установки осветительного оборудования, исходя из расстановки объектов и зон действия, обозначив контуры световых лучей.

5.Сгруппировать осветительное оборудование по функциональному назначению и художественной задаче с комментариями по каждой группе (направление, цветность световых лучей и пр), сольные приборы-отдельными строками, также с описанием функции.

По каждому пункту (помимо графической части и таблиц) необходимо давать краткий текстовый комментарий, раскрывающий суть возникающих задач, ход мыслей в процессе их решения и итог.

Вариант 1.

Студенту предложена планировка театра с классической сценой-коробкой, указаны габаритные размеры сцены и зрительного зала, указаны стационарные и подъемно-опускные металлические конструкции, предназначенные для размещения осветительных приборов.

Необходимо:

а) проанализировать данные театральной площадки;

б) дать заключение о возможном размещении осветительного оборудования;

в) предложить схему развески осветительных приборов внутри сцены-коробки и в зрительном зале с учётом пункта

г) составить спецификацию стационарного осветительного оборудования с описанием типа задействованных приборов, используемого источника, мощности, производителя, используемых аксессуаров.

д) сделать план-схему расстановки осветительной аппаратуры (выполнить графическое представление размещённой аппаратуры в любой из доступных студенту программ).

Вариант 2.

Студенту предложена фотография одного из световых положений спектакля.

Необходимо:

а) сделать разбор данного светового положения:

- какие виды освещения применялись при записи света;

- где расположены осветительные приборы, какой тип приборов возможно использовать для данной задачи;

- сделать анализ цветовой палитры используемых световых потоков;

б) сделать эскизную планировку декораций данной картины на подготовленной планировке сцены (см.п.1);

в) сделать спецификацию фокусировки задействованного осветительного оборудования для создания данной световой картины.

Доклад

Доклады по основным разделам дисциплины заслушиваются в ходе практических занятий.

Шкала оценивания	Критерии выставления оценок
Отлично	Соответствие целям и задачам дисциплины, актуальность темы и рассматриваемых проблем, соответствие содержания заявленной теме, заявленная тема полностью раскрыта, рассмотрение дискуссионных вопросов по проблеме, сопоставлены различные точки зрения по рассматриваемому вопросу, научность языка изложения, логичность и последовательность в изложении материала, количество исследованной литературы, в том числе новейших источников по проблеме, четкость выводов,
Хорошо	Соответствие целям и задачам дисциплины, актуальность темы и рассматриваемых проблем, соответствие содержания заявленной теме, научность языка изложения, заявленная тема раскрыта недостаточно полно, отсутствуют новейшие литературные источники по проблеме,
Удовлетворительно	Соответствие целям и задачам дисциплины, содержание работы не в полной мере соответствует заявленной теме, заявленная тема раскрыта недостаточно полно, использовано небольшое количество научных источников, нарушена логичность и последовательность в изложении материала
Неудовлетворительно	Работа не соответствует целям и задачам дисциплины, содержание работы не соответствует заявленной теме, содержание работы изложено не научным стилем

Примерные темы докладов по основным разделам дисциплины

1.История развития светового дизайна в театре
Эволюция театрального освещения от свечей до современных технологий.
2.Свет как выразительное средство в драматическом театре
Роль света в создании настроения и атмосферы на сцене.
3.Цветовая символика в световом дизайне
Значение различных цветов в восприятии зрителем сценического действия.
4.Современные технологии освещения в театре
Применение LED-технологий, лазеров и проекционных систем.
5.Создание световой партитуры для музыкального спектакля
Синхронизация света с музыкой и вокалом.
6.Работа художника-технолога по свету над постановкой мюзикла
Особенности освещения музыкальных номеров и танцевальных сцен.
7.Теневая игра и контрасты в световом оформлении
Использование тени для создания объема и глубины сцены.
8.Психологическое воздействие света на зрителя
Как свет может влиять на эмоциональное состояние аудитории.
9.Интерактивное освещение в современном театре
Примеры использования интерактивных технологий в световом оформлении.
10.Использование света в детском театре
Специфика освещения детских спектаклей и взаимодействия с юной аудиторией.
11.Эко-дизайн в световом оформлении спектакля
Применение энергосберегающих технологий и экологически чистых материалов.
12.Световые эффекты в театре ужасов и мистерий
Создание напряженной и мистической атмосферы через свет.
13.Роль света в создании иллюзий на сцене
Примеры использования оптических эффектов и голограмм.
14.Свет и музыка: синергия искусств в театральной постановке
Взаимодействие света и звука для усиления драматургического эффекта.
15.Особенности освещения массовых сцен
Управление большим количеством актеров и сложные световые схемы.
16.Свет в комедийных постановках
Использование света для подчеркивания юмора и фарсовых моментов.
17.Проектирование освещения для камерных театров
Ограниченное пространство и уникальные возможности светового дизайна.
18.Влияние архитектуры здания театра на световое оформление
Адаптация световых решений под особенности сцены и зала.

19.Иммерсивный театр и световое оформление
Как свет помогает создать эффект погружения зрителя в действие.
20.Освещение открытых площадок и уличных представлений
Работа с естественным освещением и особенностями наружного пространства.
21.Исторический обзор световых приборов в театре
От газовых ламп до современных светодиодов.
22.Управление светом в реальном времени: интерактивные системы
Современные программы и оборудование для управления освещением.
23.Свет как самостоятельный персонаж в спектакле
Примеры постановок, где свет становится активным участником действия.
24.Флуоресцентное освещение и его применение в театре
Новые возможности и вызовы флуоресцентного света.
25.Проблематика освещения в гастрольных спектаклях
Адаптация световых решений к разным сценическим площадкам.
26.Совместная работа художника-технолога по свету и режиссера
Процесс согласования художественных замыслов и технических возможностей.
27.Анализ световых решений в известных театральных постановках
Разбор конкретных примеров успешных световых дизайнов.
28.Инновации в области светового проектирования
Последние тренды и новые технологии в световом оформлении.
29.Этюды света: эксперименты с цветом и формой
Практические упражнения для развития креативного мышления.
30.Безопасность при работе с осветительным оборудованием
Правила и нормы охраны труда в театральной практике.
31.Экологические аспекты светового оформления
Минимизация воздействия на окружающую среду при создании световых решений.
32.Цифровые технологии в управлении освещением
Программное обеспечение и автоматизация процессов.
33.Создание световых образов в кукольных театрах
Специфические требования к освещению кукол и манипуляторов.
34.Работа с натуральным светом в open-air спектаклях
Взаимодействие естественного и искусственного освещения.
35.Будущее светового дизайна в театре
Прогнозы и перспективы развития технологий и художественных направлений.

8.2. Промежуточная аттестация

Промежуточная аттестация *Зачет/Зачет с оценкой/Экзамен* может проводиться в устной и/или письменной форме, в форме выполнения практических заданий.

Описание показателей оценивания формируемых компетенций

Компетенция	Индикатор достижения компетенции (ИД)	Планируемый результат обучения по дисциплине, соотнесенный с ИД
ОПК-2 Способен осуществлять творческую деятельность в сфере искусства	**ОПК-2.1** Знает теоретические основы, историю и современное состояние избранной сферы искусства, а также закономерности художественного творчества **ОПК-2.2** Умеет реализовывать в практической деятельности полученные теоретические знания, применяя различные техники и приемы **ОПК-2.3.** Владеет развитым художественным мышлением, разнообразными художественно-выразительными	**Знать:** основы технологии творческо-производственного процесса; закономерности художественного творчества, методы и приемы создания произведений искусства; основные выразительные средства, технологии и материалы в избранном виде искусства; специфику творческой работы в театрах разных видов и других организациях исполнительских искусств **Уметь:** применять разнообразные художественные техники, технологические приемы и методы творчества; создавать целостные, эмоционально-выразительные произведения искусства; воплощать оригинальные творческие идеи в конкретных

	средствами, а также опытом творческого самовыражения	художественных формах, применяя разнообразные техники и приемы; критически осмысливать собственную творческую деятельность **Владеть:** профессиональными навыками в избранных видах художественного творчества; методами и навыками творческого анализа и интерпретаций конкретных художественных произведений и событий с точки зрения содержания, художественной формы, драматургии и эстетики избранной сферы искусства; методами планирования и организации творческо-производственного процесса в организациях исполнительских искусств, комплексным анализом их деятельности.
ПК-2 Способен использовать при оформлении спектаклей (концертов, представлений) новейшие достижения в области театрально-постановочной техники, технологии и новых материалов	**ПК-2.1.** Обладает комплексной информацией о средствах, инструментах и технологиях, используемых при производстве и эксплуатации компонентов сценического оформления в соответствии с областью профессиональной деятельности. **ПК-2.2.** Использует новейшие достижения в области театральной техники, технологии и новых материалов в технологических разработках, соответствующих области профессиональной деятельности. **ПК-2.3.** Применяет технические и технологические знания при реализации внешней художественной формы авторского проекта, в соответствующей области профессиональной деятельности	**Знать:** современные тенденции развития театрально-постановочной техники, новейшие технологические разработки и инновационные материалы; технические характеристики, возможности и особенности применения современного постановочного оборудования, включая световое, звуковое, видеооборудование, сценические механизмы и т.д.; принципы и методы интеграции инновационных технических решений в сценографическое оформление спектаклей, концертов, представлений; специфику использования нестандартных, экспериментальных материалов и технологий в сценическом дизайне **Уметь:** анализировать, оценивать и прогнозировать развитие театрально-постановочной техники и технологий; разрабатывать концепции сценографического оформления с использованием новейших технических возможностей; экспериментировать с инновационными материалами, приёмами и технологиями для создания уникальных художественных решений; организовывать эффективное взаимодействие с техническими службами для реализации нестандартных сценографических проектов **Владеть:** навыками работы с современным постановочным оборудованием, программным обеспечением; способностью к нестандартному творческому мышлению и креативному подходу в применении инновационных технических средств; опытом реализации оригинальных, технологически сложных сценографических решений с использованием новейших достижений; методами координации деятельности технических служб при воплощении инновационных сценографических проектов
ПК-3 Способен к разработке самостоятельно и/или с привлечением специалистов (консультантов) комплекса документации	**ПК-3.1.** Использует знания всех составляющих комплекса документации технического воплощения и реализации проекта спектакля (представления, концерта) и их особенности в соответствующей области профессиональной деятельности. **ПК-3.2.** Способен работать с	**Знать:** основные виды и требования к технической документации для постановочных проектов; методику разработки технической документации: чертежей, эскизов, планов, спецификаций, смет и др.; технические характеристики и возможности современного сценического оборудования, материалов и конструкций; нормативные требования, стандарты и регламенты по безопасной эксплуатации

технического проекта сценического воплощения замысла художника-постановщика	проектной и рабочей технической и технологической документацией в профессиональной области. **ПК-3.3.** Использует различные компьютерные программы для создания документации, получения, хранения, переработки информации в профессиональной области.	сценической техники **Уметь:** разрабатывать полный комплект технической документации для реализации сценографического замысла; выполнять сложные технические чертежи, схемы, спецификации на основе эскизов художника-постановщика; согласовывать технические решения с проектно-конструкторскими, монтажными и эксплуатационными службами; рассчитывать необходимые ресурсы, материалы, бюджет для технической реализации проекта **Владеть:** навыками работы с профессиональным программным обеспечением для разработки технической документации; методами моделирования и виртуальной визуализации технических решений и сценографических объектов; опытом взаимодействия с техническими службами и подрядными организациями по реализации постановочных проектов; способностью к оперативному внесению изменений и корректировке технической документации

Шкала оценивания результатов промежуточной аттестации и критерии выставления оценок

Оценивание результатов промежуточной аттестации по дисциплине определяется шкалой оценивания: «отлично», «хорошо», «удовлетворительно», «неудовлетворительно», «зачтено», «не зачтено».

1. Устная форма: устный ответ на вопросы в форме собеседования по основным темам дисциплины.

Шкала оценивания	Критерии выставления оценок
Отлично/зачтено	Оценка «отлично» выставляется студенту, если он глубоко и прочно усвоил программный материал, исчерпывающе, последовательно, четко и логически стройно его излагает, умеет тесно увязывать теорию с практикой, свободно справляется с задачами, вопросами и другими видами применения знаний, причем не затрудняется с ответом при видоизменении заданий, использует в ответе материал разнообразных литературных источников, владеет разносторонними навыками и приемами выполнения практических задач
Хорошо/зачтено	Оценка «хорошо» выставляется студенту, если он твердо знает материал, грамотно и по существу излагает его, не допускает существенных неточностей в ответе на вопрос, правильно применяет теоретические положения при решении практических вопросов и задач, владеет необходимыми навыками и приемами их выполнения
Удовлетворительно/зачтено	Оценка «удовлетворительно» выставляется студенту, если он имеет знания только основного материала, но не усвоил его деталей, допускает неточности, недостаточно правильные формулировки, нарушения логической последовательности в изложении программного материала, испытывает затруднения при выполнении практических работ
Неудовлетворительно/ не зачтено	Оценка «неудовлетворительно» выставляется студенту, который не знает значительной части программного материала, допускает существенные ошибки, неуверенно, с большими затруднениями выполняет практические работы

2. Практическая работа – выполнение творческих заданий. Оценка по практической работе в рамках текущего семестра выставляется на основании итоговой оценки, формируемой по результатам выполнения и успешной сдачи всех практических работ, предусмотренных курсом. Данная оценка является комплексной и отражает последовательную деятельность обучающегося

на протяжении всего семестра, демонстрируя уровень освоения теоретического материала и способность к практическому применению полученных знаний и навыков. Успешное выполнение каждой практической работы рассматривается как необходимое условие для получения зачета/зачета с оценкой/ экзамена и подтверждает соответствие компетенциям, установленным для данной дисциплины.

Шкала оценивания	Критерии выставления оценок
«Отлично»	При выполнении практических заданий студент правильно решает поставленную преподавателем задачу, добивается грамотного композиционного решения. Работа исполнена на высоком уровне исполнительского мастерства.
«Хорошо»	При выполнении практических заданий правильно решает поставленную задачу. Содержание работы в достаточной степени соответствует теме. Работа выполнена самостоятельно. Исполнительская культура на достаточно хорошем уровне.
«Удовлетворительно»	При выполнении практических заданий студент правильно решает поставленную преподавателем задачу при низкой исполнительской культуре.
«Неудовлетворительно»	При выполнении практических заданий студент допускает грубые ошибки, показывает полное непонимание темы. Содержание работы не соответствует теме. Работа выполнена в неполном объеме. Исполнительская культура низкая.

3. Письменная форма: выполнение тестовых заданий. Тестовые задания выполняются в течение 45 минут и состоят из 20-30 вопросов разных типов. Преподаватель готовит несколько вариантов тестовых заданий.

Шкала оценивания	Критерии выставления оценок
Отлично/зачтено	85 – 100 %
Хорошо/зачтено	75 – 84 %
Удовлетворительно/зачтено	65 – 74 %
Неудовлетворительно/ не зачтено	0 – 64 %

ОЦЕНОЧНЫЕ МАТЕРИАЛЫ
(типовые контрольные задания и иные материалы)
для проведения промежуточной аттестации
и оценки сформированности компетенций по дисциплине (модулю)

Примерный перечень вопросов/заданий для проведения промежуточной аттестации

Задание 2. *Прочитайте текст задания и установите соответствие.*

Сопоставьте этап работы над световым оформлением с описанием

К каждой позиции, данной в левом столбце, подберите соответствующую позицию из правого столбца:

Этапы работы		Оформление	
А	Концептуальное проектирование	**1**	Определение технического оснащения сцены
Б	Разработка световой партитуры	**2**	Запись световых картин, формирование последовательности и скорости вход/выход световых картин
В	Монтаж оборудования	**3**	Установка, подключение и настройка осветительных приборов
Г	Репетиционный период	**4**	Проба и корректировка фокусировки приборов, запись световых эффектов

Запишите выбранные цифры под соответствующими буквами

А	Б	В	Г
2	4	3	1

Задание 7. *Прочитайте текст задания и установите последовательность.*

Упорядочить этапы работы над световым оформлением спектакля:

1.Концептуальная разработка
2.Подготовка эскизов
3.Выбор оборудования
4.Монтаж и тестирование оборудования

Запишите соответствующую последовательность цифр слева направо

1	2	3	4

Задание 13. *Прочитайте текст задания, выберите правильный ответ и запишите аргументы, обосновывающие правильность ответа*

Вопрос: При подготовке к постановке спектакля необходимо провести расчет освещенности сцены. Какой прибор используется для этого?

A. Люксметр
B. Фотометр
C. Спектрометр
D. Вольтметр

Ответ: A. Люксметр

Обоснование: Люксметр предназначен для измерения уровня освещенности, что является ключевым параметром при расчете освещения сцены.

Этот прибор позволяет точно определить количество света, падающего на поверхность, и помогает избежать чрезмерной или недостаточной освещенности.

Люксметры широко используются в театральной практике для контроля качества освещения.

Задание 19. *Прочитайте текст задания и запишите развернутый обоснованный ответ.*

Вопрос: Каковы основные функции света в театре? Опишите их влияние на восприятие зрителя.

Ответ: Основные функции света включают создание атмосферы, обозначение места действия, времени дефствия, акцентирование внимания, моделирование пространства и времени, а также эмоциональный отклик у зрителей. Они помогают зрителю погрузиться в атмосферу постановки и усилить драматический эффект.

9. МЕТОДИЧЕСКИЕ МАТЕРИАЛЫ

9.1. Методические рекомендации для подготовки к практическому (семинарскому) занятию

Семинарское занятие является традиционной и распространенной формой организации самостоятельной работы студентов при изучении дисциплин.

Самостоятельная подготовка к семинару направлена:

на развитие способности к чтению научной и иной литературы;

на поиск дополнительной информации, позволяющей глубже разобраться в некоторых вопросах;

на выделение при работе с разными источниками необходимой информации, которая требуется для полного ответа на вопросы плана семинарского занятия;

на выработку умения правильно выписывать высказывания авторов из имеющихся источников информации, оформлять их по библиографическим нормам;

на развитие умения осуществлять анализ выбранных источников информации;

на подготовку собственного выступления по обсуждаемым вопросам;

на формирование навыка оперативного реагирования на разные мнения, которые могут возникать при обсуждении тех или иных научных проблем.

Чтобы наиболее рационально и полно использовать все возможности семинара как вида занятия, для подготовки к нему необходимо:

внимательно прочитать конспект лекции по данной тематике;

ознакомиться с соответствующим разделом учебника;

проработать дополнительную литературу и источники;

решить задачи и выполнить другие письменные задания.

При подготовке к семинару:

проанализируйте тему семинара, подумайте о цели и основных проблемах, вынесенных на обсуждение;

внимательно прочитайте материал, данный преподавателем по этой теме на лекции;

изучите рекомендованную литературу, делая при этом конспекты прочитанного или выписки, которые понадобятся при обсуждении на семинаре;

постарайтесь сформулировать свое мнение по каждому вопросу и аргументирование его обосновать;

запишите возникшие во время самостоятельной работы с учебниками и научной литературой вопросы, чтобы затем на семинаре получить на них ответы.

В процессе работы на семинаре:

внимательно слушайте выступления других участников семинара, старайтесь соотнести, сопоставить их высказывания со своим мнением;

активно участвуйте в обсуждении рассматриваемых вопросов, не бойтесь высказывать свое мнение, но старайтесь, чтобы оно было подкреплено убедительными доводами;

если вы не согласны с чьим-то мнением, смело критикуйте его, но помните, что критика должна быть обоснованной и конструктивной, т. е. нести в себе какое-то конкретное предложение в качестве альтернативы;

после семинара кратко сформулируйте окончательный правильный ответ на вопросы, которые были рассмотрены.

Семинар помогает студентам глубоко овладеть предметом, способствует развитию у них умения самостоятельно работать с учебной литературой и первоисточниками, освоению ими методов научной работы и приобретению навыков научной аргументации, научного мышления.

Памятка «Правила запоминания»

Чтобы разобраться в материале, в процессе чтения или слушания необходимо проводить активную мыслительную обработку материала. В этом случае запоминание будет результатом этой активной работы над материалом и без специальных усилий, направленных на запоминание, не потребуется.

Правила запоминания:

Сосредоточься, нацелься на запоминание.

Старайся понять основной смысл излагаемого материала, иначе будет действовать механическая память, которая менее продуктивна, чем логическая.

Удели особое внимание структуре материала, уясни, чем вызвана такая последовательность его изложения.

Найди смысловые опорные пункты в материале, составь план, соотнеси эти пункты с планом.

Отдели основополагающий материал от иллюстративного, который запоминать не нужно.

Уясни, что ты уже знал и что узнал нового, и сравни новое с тем, что ты знал раньше.

Произнеси несколько раз новые слова, даты.

Проговори вслух формулировки выводов, законов.

Воспроизведи весь материал по плану, стараясь мысленно вообразить прочитанное.

9.2. Методические рекомендации по изучению дополнительной литературы (работа с учебной литературой, методическими материалами по теме)

Важной составляющей учебного процесса в вузе является работа с учебной и методической литературой. Самостоятельная работа студента с учебником позволяет осуществлять подготовку ко всем видам занятий: семинарским, практическим, тестированию, зачетам, экзаменам, вести научно-исследовательскую деятельность. В последние годы можно заметить тот факт, что студенты в вузе при подготовке к занятиям стали все меньше пользоваться учебниками, составлять конспекты. Причин тому множество, но в том числе и элементарное неумение пользоваться учебной литературой.

Учебник – основной и ведущий вид учебной литературы, в нем систематизировано, в сжатом виде излагается основной учебный материал на доступном студенту языке. Однако как пользоваться учебником студентов не учат. Зачастую вузы ограничиваются лишь несколькими методическими рекомендациями: «Читать внимательно, вдумчиво, вести конспект и т.д.». Однако, чтобы материал был усвоен, его мало прочесть, его необходимо понять.

В процессе работы с учебной и научной литературой студент может:

делать записи по ходу чтения в виде простого или развернутого плана (создавать перечень основных вопросов, рассмотренных в источнике);

составлять тезисы (цитирование наиболее важных мест статьи или монографии, короткое изложение основных мыслей автора);

готовить аннотации (краткое обобщение основных вопросов работы);

создавать конспекты (развернутые тезисы, которые).

Выбрав нужный источник, следует найти интересующий раздел по оглавлению или алфавитному указателю, а также одноименный раздел конспекта лекций или учебного пособия. В случае возникших затруднений в понимании учебного материала следует обратиться к другим источникам, где изложение может оказаться более доступным.

Приемы работы с текстом:

1. Проверка по вопросам учебника (устная и письменная);
2. Постановка вопросов к тексту;
3. Взаимная проверка по вопросам в парах;
4. Подробный или краткий пересказ;
5. Пересказ с опорой на план, ключевые слова, на иллюстрации или сочетание этих элементов (опорный конспект)
6. Составление конспекта в виде:
   - Плана
   - Схем
   - Таблиц
   - Тезисов
7. Комментирование
8. Иллюстрации к тексту
9. Пересказ в парах с опорой на конспект (планы, выписки и схемы);
10. Устное и письменное аннотирование с опорой на конспект;
11. Устное и письменное реферирование (констатирующее и критическое);
12. Устное и письменное рецензирование;
13. Выступления на семинарах;
14. Подготовка учебных докладов и обзорных рефератов (по нескольким источникам);
15. Групповая дискуссия и т.д.

Постановка вопросов к тексту. Этот прием является основным в процессе уяснения содержания, ведет к всестороннему пониманию учебного текста. Понимание текста складывается из понимания отдельных слов, предложений, логической структуры всего текста, его основной идеи и смысла, а также подтекста и общего замысла автора.

Поэтому вопросы могут возникать к разным аспектам текста: к непонятным словам и предложениям, к непонятным логическим связям между предложениями и абзацами текста, к связям содержания читаемого текста с другими текстами на эту тему. Этот прием учит не пропускать ни одного непонятного места в тексте, тут же формулировать вопрос и искать на него ответ.

Составления плана. План есть перечисление всех текстовых субъектов (т.е. тем текста).

Для того чтобы составить план, надо последовательно задавать себе в процессе чтения вопрос "о чем здесь говорится?", вычленять с помощью этого вопроса субъекты высказывания и записывать их в виде пунктов плана.

План может быть простой из нескольких пунктов или развернутый, состоящий из пунктов и подпунктов.

План может быть выполнен в двух формах:

1) в тезисной форме.

2) в форме номинативных (назывных) предложений. Пункты плана совпадают с информативными центрами абзацев.

Составление схемы. Схема — это графическое изображение логических связей между основными текстовыми субъектами. Средствами графического изображения являются геометрические фигуры (прямоугольники и др.) и их соединения (линии, стрелки), а также символические изображения и рисунки предметов. Схема отличается от плана наличием связей между элементами. Связи придают картине целостность и наглядность.

Тезирование (выписки основных суждений). Процесс тезирования состоит в формулировании основных тезисов (положений, утверждений, выводов) изучаемого текста. Тезисы могут быть составлены целиком из авторских высказываний (суждений), и тогда они пишутся в кавычках в виде прямых цитат. Если же тезисы формулируются самим читателем, тогда они излагаются в виде реферативного текста с помощью использования глаголов. Например: автор анализирует, отмечает, сравнивает, доказывает, объясняет и т.п.

Составление таблицы. Этот прием используется для обобщения и систематизации учебной информации, извлеченной из некоторого раздела.

Сокращения в конспектах.

При конспектировании допускается сокращенная запись слов. Но нельзя сокращать слова как попало. Недописанные слова и фразы через какое- то время теряют смысл, забываются, их значение может исказиться.

Для сокращения записи необходимо помнить несколько правил:

В письменной речи наибольшее количество информации приходится на первые буквы слов, поэтому при сокращении прилагательных и причастий можно сохранять 3-4 буквы и окончания. Например: положительный – полж-ный.

Окончания слов в русском языке играют большую роль, поэтому нельзя сокращать те окончания, которые обозначают признаки предметных отношений.

Можно при записи пропускать гласные, поскольку в русском языке смысловая нагрузка ложится на согласные, а гласные выполняют формообразующую функцию. Например: журналист – жрнлст.

Термины, новые слова и понятия записывать полностью. Например: Спектральным анализом наз-ют мет-д исслд-ния химсчк-го сост-ва раз-ных вещ-в по их спектрам испск-ия и поглщ-ия.

Использовать общепринятые сокращения слов и аббревиатур. Например: абсолютный – абс., автономный – авт.

Использовать знаки, получившие название кванторов, которые применяют в конспектах для сокращенной записи. Отработать свою, понятную через любое время систему сокращений.

ПАМЯТКА СТУДЕНТУ

работа с учебной литературой

При чтении не пропускайте ни одного слова, которое Вам непонятно.

Если перестали понимать смысл текста, то вернитесь назад до того места, где начали затрудняться. Причиной непонимания бывают, как правило, иностранные слова, термины. В таком случае обращайтесь к словарям.

Составление терминологического словаря, работа над основными понятиями также поможет в освоении материала.

Научитесь самостоятельно приобретать знания, работать с книгой, со средствами получения и обработки информации.

Научитесь пользоваться словарями, делать выписки, составлять текстовые таблицы, графики, логические схемы.

Особое внимание обратите на развитие интеллектуальных умений и навыков, умение самостоятельно выявлять причины событий, составлять сводные таблицы.

Научитесь анализировать, сравнивать, обобщать, доказывать на основе нескольких источников.

Научитесь вычленять главное, проблему, выдвигать гипотезу.

Добейтесь чтения со скоростью не менее 150 слов в минуту, при этом сразу выделяйте главное и таким образом кратко конспектируйте.

Изучаемый материал надо воспринимать не мозаично (тогда всё главное), а целостно, то есть вести логическую проработку материала по ходу чтения и при этом составлять логические цепочки (схемы).

Больше работайте с карандашом в руке, делайте записи, схемы и т.д. Это способствует лучшему усвоению, запоминанию.

ПРАВИЛА САМОСТОЯТЕЛЬНОЙ РАБОТЫ С УЧЕБНОЙ ЛИТЕРАТУРОЙ

Составить перечень книг, с которыми Вам следует познакомиться; «не старайтесь запомнить всё, что вам в ближайшее время не понадобится, – запомните только, где это можно отыскать».

Сам такой перечень должен быть систематизированным (что необходимо для семинаров, что для экзаменов, что пригодится для написания курсовых и дипломных работ, а что Вас интересует за рамками официальной учебной деятельности, то есть что может расширить Вашу общую культуру...).

Обязательно выписывать все выходные данные по каждой книге (при написании курсовых и дипломных работ это позволит очень сэкономить время).

Разобраться для себя, какие книги (или какие главы книг) следует прочитать более внимательно, а какие – просто просмотреть.

Естественно, все прочитанные книги, учебники и статьи следует конспектировать, но это не означает, что надо конспектировать «все подряд»: можно выписывать кратко основные идеи автора и иногда приводить наиболее яркие и показательные цитаты (с указанием страниц).

Если Вы раньше мало работали с научной литературой, то следует выработать в себе способность «воспринимать» сложные тексты; для этого лучший приём – научиться «читать медленно», когда Вам понятно каждое прочитанное слово (а если слово незнакомое, то либо с помощью словаря, либо с помощью преподавателя обязательно его узнать), и это может занять немалое время (у кого-то – до нескольких недель и даже месяцев); опыт показывает, что после этого студент каким-то «чудом» начинает буквально заглатывать книги и чуть ли не видеть «сквозь обложку», стоящая это работа или нет...

Чтение научного текста является частью познавательной деятельности. Её цель – извлечение из текста необходимой информации. От того на сколько осознанна читающим собственная внутренняя установка при обращении к печатному слову (найти нужные сведения, усвоить информацию полностью или частично, критически проанализировать материал и т.п.) во многом зависит эффективность осуществляемого действия.

9.3. Методические рекомендации по написанию Доклада

Доклад-сообщение – это устное выступление на заданную тему. Время доклада 5-7 минут.

Цели доклада-сообщения: Научиться убедительно и кратко излагать свои мысли в устной форме. (Эффективно продавать свой интеллектуальный продукт). Донести информацию до слушателя, установить контакт с аудиторией и получить обратную связь.

План и содержание доклада-сообщения. Важно при подготовке доклада учитывать три его фазы: мотивацию, убеждение, побуждение. В первой фазе доклада рекомендуется использовать: риторические вопросы; актуальные события; оптический или акустический эффект; неожиданное для слушателей начало доклада.

Как правило, используется один из перечисленных приёмов. Главная цель фазы открытия (мотивации) – привлечь внимание слушателей к докладчику, поэтому длительность её минимальна.

При написании доклада по заданной теме обучающийся составляет план, подбирает основные источники. В процессе работы с источниками систематизирует полученные сведения, делает выводы и обобщения.

Ядром хорошего доклада является информация. Она должна быть новой и понятной. Важно в процессе доклада не только сообщить информацию, но и убедить слушателей в правильности своей точки зрения.

Доклад – продукт самостоятельной работы студента, представляющий собой публичное выступление по представлению полученных результатов решения определенной учебно-практической, учебно-исследовательской или научной темы. Средство контроля, важное для формирования универсальных компетенций обучающегося, при развитии навыков самостоятельного творческого мышления и изложения собственных умозаключений на основе изученного или прочитанного материала.

Изложение доклада как целостного авторского текста определяет критерии его оценки: новизна текста; обоснованность выбора источника; степень раскрытия сущности вопроса; соблюдение требований к докладу, соблюдение регламента времени.

АВТОНОМНАЯ НЕКОММЕРЧЕСКАЯ ОРГАНИЗАЦИЯ ВЫСШЕГО ОБРАЗОВАНИЯ
«ВЫСШАЯ ШКОЛА СЦЕНИЧЕСКИХ ИСКУССТВ»

Факультет ТЕАТРОВЕДЕНИЯ И ТЕАТРАЛЬНЫХ ТЕХНОЛОГИЙ

УТВЕРЖДАЮ

Ректор Райкин К.А.

«02» июня 2025 г.

РАБОЧАЯ ПРОГРАММА ДИСЦИПЛИНЫ *(МОДУЛЯ)*

ОХРАНА ТРУДА И ТЕХНИКА БЕЗОПАСНОСТИ

Основная профессиональная образовательная программа
высшего образования – программа бакалавриата по направлению подготовки
52.03.04 ТЕХНОЛОГИЯ ХУДОЖЕСТВЕННОГО ОФОРМЛЕНИЯ СПЕКТАКЛЯ

Направленность (профиль):
СЦЕНИЧЕСКОЕ ОФОРМЛЕНИЕ СПЕКТАКЛЯ
(ХУДОЖНИК-ТЕХНОЛОГ СЦЕНЫ)

Квалификация выпускника
БАКАЛАВР

Москва
2025

Содержание

1. Цель и задачи освоения дисциплины (модуля)

2. Перечень планируемых результатов обучения по дисциплине (модулю), соотнесенных с индикаторами достижения компетенций, обеспечивающие достижение результатов освоения образовательной программы.

3. Место дисциплины в структуре образовательной программы

4. Объем дисциплины (модуля) в зачетных единицах с указанием количества академических часов, выделенных на контактную работу обучающихся с преподавателем (по видам учебных занятий) и на самостоятельную работу обучающихся

5. Содержание дисциплины (модуля), структурированное по темам, разделам с указанием количества академических часов и видов учебных занятий

5.1. Содержание разделов, тем дисциплины (модуля)

5.2. Содержание семинарских/практических занятий

5.3. Самостоятельная работа обучающихся по освоению дисциплины (модуля)

6. Учебно-методическое и информационное обеспечение дисциплины

6.1. Электронный образовательный ресурс

6.2. Перечень основной и дополнительной литературы, необходимой для освоения дисциплины

6.3. Перечень ресурсов информационно-телекоммуникационной сети «Интернет», используемых при освоении дисциплины

7. Описание материально-технической базы, необходимой для осуществления образовательного процесса по дисциплине

7.1. Перечень программного обеспечения

7.2. Материально-техническое обеспечение

8. ФОНД ОЦЕНОЧНЫХ СРЕДСТВ ДЛЯ ПРОВЕДЕНИЯ ПРОМЕЖУТОЧНОЙ АТТЕСТАЦИИ И ТЕКУЩЕГО КОНТРОЛЯ УСПЕВАЕМОСТИ ПО ДИСЦИПЛИНЕ (МОДУЛЮ)

8.1. Текущий контроль успеваемости

8.2. Промежуточная аттестация

9. МЕТОДИЧЕСКИЕ МАТЕРИАЛЫ

Рабочая программа дисциплины:
«Охрана труда и техника безопасности»

Рабочая программа дисциплины разработана в соответствии с требованиями Федерального государственного образовательного стандарта высшего образования – бакалавриат по направлению подготовки 52.03.04 Технология художественного оформления спектакля, утвержденным приказом Министерства образования и науки Российской Федерации от 16.11.2017 г. № 1123.

Организация-разработчик: АНО «Высшая школа сценических искусств»

1. Цель и задачи освоения дисциплины (модуля)

Цель освоения дисциплины: освоение теоретических и практических знаний и навыков в области управления охраной труда и обеспечения безопасных условий труда в организациях театральной и родственной сфер

Задачи дисциплины: формирование современных представлений о принципах, методах и решениях, лежащих в основе обеспечения безопасных условий труда; закрепление теоретических знаний по охране труда и обеспечению безопасных условий работ путем выполнения практических заданий и рассмотрения реальных ситуационных задач; изучение законодательства и знакомство с основными нормативными актами в области охраны труда

2. Перечень планируемых результатов обучения по дисциплине (модулю), соотнесенных с индикаторами достижения компетенций, обеспечивающие достижение результатов освоения образовательной программы.

Компетенция	Индикатор достижения компетенции (ИД)	Планируемый результат обучения по дисциплине, соотнесенный с ИД
УК-8 Способен создавать и поддерживать в повседневной жизни и в профессиональной деятельности безопасные условия жизнедеятельности для сохранения природной среды, обеспечения устойчивого развития общества, в том числе при угрозе и возникновении чрезвычайных ситуаций и военных конфликтов	**УК-8.1** Знает основы безопасности жизнедеятельности, телефоны служб спасения. **УК-8.2** Умеет оказать первую помощь в чрезвычайных ситуациях, создавать безопасные условия реализации профессиональной деятельности. **УК-8.3** Владеет навыками поддержания безопасных условий жизнедеятельности.	**Знать:** основы экологии, правила безопасности жизнедеятельности, классификацию опасных и вредных факторов окружающей среды, способы предупреждения при угрозе и возникновении чрезвычайных ситуаций и военных конфликтов **Уметь:** определять степень опасности угрожающих факторов, адекватно реагировать при возникновении чрезвычайных ситуаций; осуществлять оперативные действия по предотвращению чрезвычайных ситуаций и/или их последствий, в том числе при угрозе и возникновении военных конфликтов **Владеть:** навыками оказания первой помощи и использования индивидуальных средств защиты.
ПК-4 Способен руководить подразделениями театра (концертной организации, цирка), изготавливающими материальное оформление спектаклей (концертов, представлений), а также обеспечивающими все материально-технические компоненты их проведения	**ПК-4.1** Знает актуальную картину мирового и отечественного театрального процесса в своей профессиональной области **ПК-4.2** Знает основные принципы организации художественно-постановочной части в профессиональной организации исполнительских искусств **ПК-4.3** Умеет применять в профессиональной деятельности правила, нормы и требования охраны труда, техники безопасности, производственной санитарии и пожарной безопасности, оценивать риски, в том числе при возникновении нештатных ситуаций	**Знать:** глубокие профессиональные знания технологических процессов и современных материалов, используемых в театральном производстве (изготовление декораций, пошив костюмов, создание реквизита и других элементов оформления); передовые методы и инновационные решения в области театрального производства; нормативные требования по охране труда и технике безопасности при организации работы производственных подразделений театра **Уметь:** эффективно руководить подразделениями театра, занимающимися изготовлением материального оформления спектаклей; ставить цели, распределять задачи и контролировать работу сотрудников; разрабатывать и реализовывать комплексные планы и графики работ по материально-техническому обеспечению спектаклей; координировать деятельность всех задействованных служб и подразделений театра **Владеть:** навыками эффективного управления производственными подразделениями театра;

		методами организации и контроля технологических процессов театрального производства; способностью обеспечивать строгое соблюдение требований охраны труда и техники безопасности, принимает необходимые меры по предупреждению и минимизации профессиональных рисков; опытом разработки и реализации планов по материально-техническому обеспечению спектаклей

3. Место дисциплины в структуре образовательной программы

Дисциплина *(модуль)* «Охрана труда и техника безопасности» относится к части, формируемой участниками образовательных отношений, Блока 1 «Дисциплины (модули)» образовательной программы.

4. Объем дисциплины (модуля) в зачетных единицах с указанием количества академических часов, выделенных на контактную работу обучающихся с преподавателем (по видам учебных занятий) и на самостоятельную работу обучающихся

Вид учебной работы		Трудоемкость					
		зач. ед.	ак. час.	по семестрам, час.			
				5	6	7	8
Общая трудоемкость по учебному плану		**2**	**72**				*72*
Лекции (Л)			8				8
Практические занятия (Пр)			24				24
Лабораторная работа							
Контроль самостоятельной работы (КСР)							
Самостоятельная работа (СРС)			36				36
Консультация							
Промежуточная аттестации	Экзамен						
	Зачет/зачет с оценкой		4				4

5. Содержание дисциплины (модуля), структурированное по темам, разделам с указанием количества академических часов и видов учебных занятий

№ п/п	Наименование раздела, темы	Количество академических часов – всего	из них					Формируемые компетенции
			Лекции	Практические	Контроль СРС	Самостоятельная работа	Консультации	
1	Тема 1. Основные понятия охраны труда	8	1	3		4		ПК-4
2	Тема 2. Организация работы по охране труда в театре	8	1	3		4		ПК-4
3	Тема 3. Средства индивидуальной защиты (СИЗ)	8	1	3		4		ПК-4
4	Тема 4. Электробезопасность	8	1	3		4		ПК-4
5	Тема 5. Безопасная работа с механикой сцены	8	1	3		4		ПК-4
6	Тема 6. Пожарная безопасность	10	1	3		6		ПК-4
7	Тема 7. Работа с осветительным оборудованием	8	1	3		4		ПК-4
8	Тема 8. Оказание первой помощи	10	1	3		6		ПК-4
Подготовка к зачету/экзамену		**4**				**4**		ПК-4

Итого объём часов дисциплины	**72**	**16**	**16**		**40**		

5.1. Содержание разделов, тем дисциплины (модуля)

Тема 1. Основные понятия охраны труда

Определение основных понятий, таких как охрана труда, безопасность на рабочем месте, производственные риски. Обзор законодательных актов РФ, регулирующих охрану труда.

Тема 2. Организация работы по охране труда в театре

Структура службы охраны труда в театральной организации. Обязанности ответственных лиц за охрану труда. Порядок проведения инструктажей и обучения сотрудников.

Тема 3. Средства индивидуальной защиты (СИЗ)

Виды СИЗ, их назначение и правила использования. Требования к выбору и использованию СИЗ при работе на сцене и со сценическим оборудованием.

Тема 4. Электробезопасность

Основы электробезопасности. Правила безопасной эксплуатации электрооборудования. Меры предосторожности при работе с электрическими приборами и сетями.

Тема 5. Безопасная работа с механикой сцены

Оборудование сцены и его безопасная эксплуатация. Правила безопасного перемещения декораций и других элементов сцены. Предупреждение травматизма при работе с механическим оборудованием.

Тема 6. Пожарная безопасность

Меры пожарной безопасности в театре. План эвакуации и порядок действий при пожаре. Использование средств пожаротушения.

Тема 7. Работа с осветительным оборудованием

Особенности работы с осветительными приборами. Техника безопасности при установке, настройке и эксплуатации светового оборудования. Предотвращение перегрева и короткого замыкания.

Тема 8. Оказание первой помощи

Принципы оказания первой медицинской помощи при различных травмах и несчастных случаях. Алгоритм действий при оказании помощи пострадавшим до прибытия медицинских служб.

5.2. Содержание семинарских занятий

Тема 1. Основные понятия охраны труда

Вопросы для обсуждения:

1.Что такое охрана труда? Какие цели она преследует?
2.Какими нормативными актами регулируется охрана труда в Российской Федерации?
3.Какие существуют виды производственного риска?
4.Кто несет ответственность за обеспечение охраны труда в организации?
5.Какие мероприятия проводятся для улучшения условий труда работников?

Тема 2. Организация работы по охране труда в театре

Вопросы для обсуждения:

1.Какова структура службы охраны труда в театральной организации?
2.Какие обязанности возложены на ответственного за охрану труда?
3.Какой порядок проведения инструктажей и обучения сотрудников?
4.Какие документы оформляются при проведении инструктажей?
5.Как проводится проверка знаний по охране труда среди сотрудников?

Тема 3. Средства индивидуальной защиты (СИЗ)

Вопросы для обсуждения:

1.Какие бывают средства индивидуальной защиты (СИЗ)?
2.Для каких целей используются различные типы СИЗ?

3.Как правильно выбрать и использовать СИЗ при работе на сцене и со сценическим оборудованием?

4.Какие требования предъявляются к хранению и уходу за СИЗ?

5.Чем грозит несоблюдение правил использования СИЗ?

Тема 4. Электробезопасность

Вопросы для обсуждения:

1.Что такое электробезопасность и почему она важна?

2.Какие меры предосторожности следует соблюдать при работе с электрическими приборами и сетями?

3.Какие опасности могут возникнуть при неправильной эксплуатации электрического оборудования?

4.Как предотвратить поражение электрическим током?

5.Какие правила необходимо соблюдать при устранении неисправностей в электрических сетях?

Тема 5. Безопасная работа с механикой сцены

Вопросы для обсуждения:

1.Какое оборудование используется на сцене и какие особенности его эксплуатации?

2.Какие правила нужно соблюдать при перемещении декораций и других элементов сцены?

3.Какие меры предосторожности помогут избежать травм при работе с механическим оборудованием?

4.Как организовать работу так, чтобы минимизировать риск падения предметов и травмирования персонала?

5.Какие сигналы и знаки безопасности применяются на сцене?

Тема 6. Пожарная безопасность

Вопросы для обсуждения:

1.Почему важно соблюдать меры пожарной безопасности в театре?

2.Какие элементы входят в систему противопожарной защиты театра?

3.Как составляется план эвакуации и что он включает?

4.Как действовать при обнаружении пожара?

5.Какие средства пожаротушения используются в театре и как ими пользоваться?

Тема 7. Работа с осветительным оборудованием

Вопросы для обсуждения:

1.Какие особенности работы с осветительными приборами?

2.Какие меры предосторожности следует соблюдать при установке и настройке светового оборудования?

3.Как предотвратить перегрев и короткое замыкание осветительных приборов?

4.Какие факторы влияют на безопасность при использовании световых эффектов?

5.Как обеспечить безопасную эксплуатацию светового оборудования в условиях театра?

Тема 8. Оказание первой помощи

Вопросы для обсуждения:

1.Какие принципы лежат в основе оказания первой медицинской помощи?

2.Как оказать первую помощь при различных видах травм?

3.Как действовать при остановке дыхания и сердечной деятельности?

4.Как помочь человеку, получившему ожог или отравление?

5.Как подготовить аптечку первой помощи и где ее разместить?

5.3. Самостоятельная работа обучающихся по освоению дисциплины (модуля)

Раздел (тема) дисциплин, его содержание	Вид, содержание самостоятельной работы
Тема 1. Основные понятия охраны	Подготовка к семинарскому занятию, устному опросу

труда	Изучение дополнительной литературы (работа с учебной литературой, методическими материалами по теме) Поиск информации с использованием сети Интернет.
Тема 2. Организация работы по охране труда в театре	Подготовка к семинарскому занятию, устному опросу Изучение дополнительной литературы (работа с учебной литературой, методическими материалами по теме) Поиск информации с использованием сети Интернет.
Тема 3. Средства индивидуальной защиты (СИЗ)	Подготовка к семинарскому занятию, устному опросу Изучение дополнительной литературы (работа с учебной литературой, методическими материалами по теме) Поиск информации с использованием сети Интернет.
Тема 4. Электробезопасность	Подготовка к семинарскому занятию, устному опросу Изучение дополнительной литературы (работа с учебной литературой, методическими материалами по теме) Поиск информации с использованием сети Интернет.
Тема 5. Безопасная работа с механикой сцены	Подготовка к семинарскому занятию, устному опросу Изучение дополнительной литературы (работа с учебной литературой, методическими материалами по теме) Поиск информации с использованием сети Интернет.
Тема 6. Пожарная безопасность	Подготовка к семинарскому занятию, устному опросу Изучение дополнительной литературы (работа с учебной литературой, методическими материалами по теме) Поиск информации с использованием сети Интернет.
Тема 7. Работа с осветительным оборудованием	Подготовка к семинарскому занятию, устному опросу Изучение дополнительной литературы (работа с учебной литературой, методическими материалами по теме) Поиск информации с использованием сети Интернет.
Тема 8. Оказание первой помощи	Подготовка к семинарскому занятию, устному опросу Изучение дополнительной литературы (работа с учебной литературой, методическими материалами по теме) Поиск информации с использованием сети Интернет.

6. Учебно-методическое и информационное обеспечение дисциплины

6.1. Электронный образовательный ресурс

1.	Электронная библиотечная система «Университетская Библиотека Онлайн»	http://www.biblioclub.ru/

6.2. Перечень основной и дополнительной литературы, необходимой для освоения дисциплины

Основная литература:

1. Стручалин, В. Г. Охрана труда и техника безопасности в электроустановках : учебное пособие для студентов всех специальностей : [16+] / В. Г. Стручалин, Е. Ю. Нарусова ; Российский университет транспорта, Кафедра «Управление безопасностью в техносфере». – Москва : Российский университет транспорта (РУТ (МИИТ)), 2020. – 79 с. : табл. – Режим доступа: по подписке. – URL: https://biblioclub.ru/index.php?page=book&id=703483 (дата обращения: 11.10.2024). – Библиогр. в кн. – Текст : электронный..
2. Сибикин, Ю. Д. Охрана труда и электробезопасность : учебное пособие : [12+] / Ю. Д. Сибикин. – 4-е изд., перераб. и доп. – Москва ; Вологда : Инфра-Инженерия, 2021. – 312 с. : ил., табл. схем. – Режим доступа: по подписке. – URL: https://biblioclub.ru/index.php?page=book&id=618032 (дата обращения: 11.10.2024). – Библиогр. в кн. – ISBN 978-5-9729-0577-5. – Текст : электронный..
3. Управление кадровой безопасностью организации : учебник для бакалавриата и магистратуры : [16+] / Ю. В. Долженкова, Е. В. Камнева, А. Л. Сафонов [и др.] ; под ред. Ю. В. Долженковой ; Финансовый

университет при Правительстве Российской Федерации. – Москва : Прометей, 2022. – 286 с. : ил., табл., схем. – Режим доступа: по подписке. – URL: https://biblioclub.ru/index.php?page=book&id=700997 (дата обращения: 11.10.2024). – Библиогр.: с. 245-256. – ISBN 978-5-00172-241-0. – Текст : электронный..

4. Сукало, Г. М. Организация деятельности пожарной охраны : учебник : [16+] / Г. М. Сукало. – Москва : Директ-Медиа, 2023. – 308 с. – Режим доступа: по подписке. – URL: https://biblioclub.ru/index.php?page=book&id=696682 (дата обращения: 11.10.2024). – Библиогр.: с. 285-286. – ISBN 978-5-4499-3479-6. – DOI 10.23681/696682. – Текст : электронный.

Дополнительная литература:

1. Собурь, С. В. Пожарная безопасность электроустановок : учебное пособие : [16+] / С. В. Собурь ; Всемирная академия наук комплексной безопасности, Международная ассоциация «Системсервис», Университет комплексных систем безопасности и инженерного обеспечения. – 12-е изд., перераб. – Москва : ПожКнига, 2022. – 224 с. : табл., ил. – (Пожарная безопасность предприятия). – Режим доступа: по подписке. – URL: https://biblioclub.ru/index.php?page=book&id=708516 (дата обращения: 11.10.2024). – Библиогр. в кн. – ISBN 978-5-98629-111-6. – Текст : электронный.
2. Пасютина, О. В. Охрана труда при технической эксплуатации электрооборудования : учебное пособие / О. В. Пасютина. – Минск : РИПО, 2021. – 116 с. : ил., табл., схем. – Режим доступа: по подписке. – URL: https://biblioclub.ru/index.php?page=book&id=697433 (дата обращения: 11.10.2024). – Библиогр.: с. 107-108. – ISBN 978-985-7253-65-4. – Текст : электронный.
3. Коробко, В. И. Охрана труда : учебное пособие / В. И. Коробко. – Москва : Юнити-Дана, 2017. – 240 с. : ил., табл. – Режим доступа: по подписке. – URL: https://biblioclub.ru/index.php?page=book&id=684693 (дата обращения: 11.10.2024). – Библиогр.: с. 136. – ISBN 978-5-238-01826-3. – Текст : электронный

6.3. Перечень ресурсов информационно-телекоммуникационной сети «Интернет», используемых при освоении дисциплины

1.	Российская Государственная библиотека. Электронный каталог	http://www.rsl.ru/index.php?f=97
2.	Альдебаран.	http://aldebaran.ru/
3.	Библиотека Гумер.	https://www.gumer.info/
4.	Библиотека научной и студенческой информации	http://bibliofond.ru
5.	Научная педагогическая электронная библиотека	http://elib.gnpbu.ru/
6.	Научная электронная библиотека eLIBRARY.RU	http://e-library.ru
7.	Научная электронная библиотека КиберЛенинка	http://cyberleninka.ru
8.	Национальная электронная библиотека	http://нэб.рф
9.	Некоммерческая электронная библиотека «ImWerden»: искусство, театр, кино и музыка	http://imwerden.de/
10.	Портал культурного наследия России	http://www.culture.ru
11.	Российская государственная библиотека искусств	http://liart.ru/ru/
12.	Электронная библиотека учебников	http://studentam.net/
13.	Библиотека Максима Мошкова	http://lib.ru/
14.	Классика.ру	https://klassika.ru/
15.	Русская виртуальная библиотека	https://rvb.ru/
16.	Библиотека изобразительных искусств	http://www.artlib.ru/
17.	Электронные публикации Института русской литературы (Пушкинского Дома) РАН	http://lib.pushkinskijdom.ru/
18.	Журнальный зал	https://magazines.gorky.media/
19.	Энциклопедии Кирилла и Мефодия	http://www.megabook.ru

7. Описание материально-технической базы, необходимой для осуществления образовательного процесса по дисциплине

7.1. Перечень программного обеспечения

1.	Лицензионное программное обеспечение	**nanoCAD** – право на использование программы для ЭВМ Платформа nanoCAD 24.0 (основной модуль), сетевая - 14 рабочих мест Модули: 3D (14 доп. мест), Механика (14 доп. мест), Растр (14 доп. мест), СПДС (14 доп. мест), Топоплан (14 доп. мест) – образовательная Лицензия № NC240P-******; **nanoCAD** – право на использование программы для ЭВМ Платформа nanoCAD 24.0 (основной модуль), локальная - 5 рабочих мест Модули: 3D (5 доп. мест), Механика (5 доп. мест), Растр (5 доп. мест), СПДС (5 доп. мест), Топоплан (5 доп. мест) – образовательная Лицензия № NC240P-******; **GstarCAD 2025** с пакетом обновлений SP2 – сетевая лицензия на 14 ПК № A901-E907-6D01-0A00-****-****-****-****; **GstarCAD 2025** с пакетом обновлений SP2 – сетевая лицензия на 9 ПК № 5E01-E907-6D01-0A00 -****-****-****-****; **Мовавика Максимум 25:** Мовавика Видео, Мовавика Запись экрана, Мовавика Конвертер, Мовавика Фото, Мовавика Слайд-шоу, Мовавика Эффекты. – Лицензия-ключ 125689-02689-*****-*****-*****-*****-*****; **Capture 2024 for Windows** – лицензия для учебных заведений (https://www.capture.se/Buy/Licensing); **NANO Антивирус Pro** – лицензия (https://www.nanoav.ru); Windows XP, Microsoft windows 8, Microsoft office 2013;
2.	Свободно распространяемое программное обеспечение	OpenOffice: Writer, Calc, Impress, Draw, Base, Math, **MA 3D Software 3.9.61.3** (https://www.malighting.com/downloads/)
3.	Свободно распространяемое программное обеспечение отечественного производства	Яндекс.Браузер (https://browser.yandex.ru/), Dicter (https://www.dicter.ru/), Windows Player (https://windowsplayer.ru/), WindowsRar (https://windowsrar.ru/), PDFMaster (https://pdfmaster.ru/), ASTRA LINUX SPECIAL EDITION (https://astralinux.ru/products/astra-linux-special-edition/), LibreOffice (https://ru.libreoffice.org/), Okular (https://okular.kde.org/ru/download/), Редактор изображений Gimp (https://www.gimp.org/)

7.2. Материально-техническое обеспечение

№ п\п	Наименование помещений	Назначение помещений	Оснащенность (оборудование) помещений
1.	Учебная аудитория для проведения учебных занятий № 415	Учебная аудитория для проведения занятий лекционного и (или) семинарского типа и (или) групповые консультации, и (или) индивидуальную работу обучающихся (в том числе индивидуальные консультации), проведения практик, текущего контроля и промежуточной аттестации	– Рабочее место преподавателя: ПК-Моноблок Lenovo с доступом к сети Интернет и обеспечением доступа в электронную информационно-образовательную среду Института. – Интерактивная доска (Panasonic UB-T880W с проектором Panasonic PT-CW240). – Мебель учебная (столы, стулья).
2.	Помещение для самостоятельной работы	Помещение для самостоятельной работы обучающихся	Читальный зал: – Посадочных мест: 15 – Рабочее место обучающегося: 15 шт. ПК Моноблок Lenovo с доступом к сети Интернет и в ЭИОС Вуза. – ЖК телевизор «Panasonic 42». – Учебная мебель (столы, стулья)

8. ФОНД ОЦЕНОЧНЫХ СРЕДСТВ ДЛЯ ПРОВЕДЕНИЯ ПРОМЕЖУТОЧНОЙ АТТЕСТАЦИИ И ТЕКУЩЕГО КОНТРОЛЯ УСПЕВАЕМОСТИ ПО ДИСЦИПЛИНЕ (МОДУЛЮ)

8.1. Текущий контроль успеваемости

Показателями оценивания результатов текущего контроля успеваемости обучающихся по дисциплине является:

активность обучающегося в рамках аудиторных учебных занятий: на лекционных и семинарских (практических) занятиях – уровень знаний, умений и навыков, продемонстрированных обучающимся;

результаты самостоятельной работы: письменные работы (доклады, статьи и другие публикации, эссе и т.п.), творческие работы и объекты и др;

посещаемость учебных занятий по дисциплинам (модулям), практикам;

другие значимые результаты работы обучающегося.

Текущий контроль успеваемости по дисциплине (модулю) проводится в ходе семинарских (практических) занятий методами устного или письменного опроса (работ), в процессе выступлений обучающихся.

Критерии оценки и оценочные материалы для проведения текущего контроля успеваемости:

Устный опрос

Устный опрос проводится по пройденным темам курса в ходе семинарских занятий.

Шкала оценивания	Критерии выставления оценок
«Отлично»	1) полное раскрытие вопроса; 2)указание точных названий и определений; 3) правильная формулировка понятий и категорий; 4) самостоятельность ответа, умение вводить и использовать собственные классификации и квалификации, анализировать и делать собственные выводы по рассматриваемой теме; 5) использование дополнительной литературы и иных материалов и др.
«Хорошо»	1) недостаточно полное, по мнению преподавателя, раскрытие темы; 2) несущественные ошибки в определении понятий, категорий и т.п., кардинально не меняющих суть изложения; 3) использование устаревшей учебной литературы и других источников
«Удовлетворительно»	1) отражение лишь общего направления изложения лекционного материала и материала современных учебников; 2) наличие достаточного количества несущественных или одной-двух существенных ошибок в определении понятий и категорий и т. п.; 3) использование устаревшей учебной литературы и других источников; 4) неспособность осветить проблематику учебной дисциплины и др.
«Неудовлетворительно»	1) нераскрытые темы; 2) большое количество существенных ошибок; 3) отсутствие умений и навыков, обозначенных выше в качестве критериев выставления положительных оценок др.

Доклад

Доклады по основным разделам дисциплины заслушиваются в ходе семинарских/практических занятий.

Шкала оценивания	Критерии выставления оценок
Отлично	Соответствие целям и задачам дисциплины, актуальность темы и рассматриваемых проблем, соответствие содержания заявленной теме, заявленная тема полностью раскрыта, рассмотрение дискуссионных вопросов по проблеме, сопоставлены различные точки зрения по рассматриваемому вопросу, научность языка изложения, логичность и

	последовательность в изложении материала, количество исследованной литературы, в том числе новейших источников по проблеме, четкость выводов,
Хорошо	Соответствие целям и задачам дисциплины, актуальность темы и рассматриваемых проблем, соответствие содержания заявленной теме, научность языка изложения, заявленная тема раскрыта недостаточно полно, отсутствуют новейшие литературные источники по проблеме,
Удовлетворительно	Соответствие целям и задачам дисциплины, содержание работы не в полной мере соответствует заявленной теме, заявленная тема раскрыта недостаточно полно, использовано небольшое количество научных источников, нарушена логичность и последовательность в изложении материала
Неудовлетворительно	Работа не соответствует целям и задачам дисциплины, содержание работы не соответствует заявленной теме, содержание работы изложено не научным стилем

Примерные темы докладов по основным разделам дисциплины

1. Основные принципы охраны труда в театральном производстве
2. Организация работы по охране труда в театре
3. Средства индивидуальной защиты (СИЗ) для технологов сцены и света
4. Электробезопасность при работе с осветительным оборудованием
5. Безопасная работа с механикой сцены
6. Пожарная безопасность в театре
7. Оказание первой помощи при производственных травмах
8. Психологические аспекты безопасности труда
9. Экологическая безопасность в театральной сфере
10. Анализ рисков и управление безопасностью на рабочем месте
11. Инструкции по технике безопасности
12. Методы предотвращения аварийных ситуаций в театре
13. Современные технологии обеспечения безопасности труда
14. Правовые основы охраны труда в Российской Федерации
15. Влияние человеческого фактора на безопасность труда
16. Роль руководителя в обеспечении безопасности на рабочем месте
17. Эргономика рабочего места технолога сцены и света
18. Управление стрессом и предотвращение профессионального выгорания
19. Обучение и повышение квалификации в области охраны труда
20. Особенности охраны труда при работе с химическими веществами
21. Защита от шума и вибрации на рабочем месте
22. Использование защитных очков и масок при работе с освещением
23. Предотвращение падений и травм при работе на высоте
24. Работа с пиротехническими эффектами: меры безопасности
25. Технические средства контроля состояния здоровья работников
26. Медицинские осмотры и профилактика профессиональных заболеваний
27. Меры безопасности при работе с лазерным оборудованием
28. Система управления охраной труда в театре
29. Планирование мероприятий по улучшению условий труда
30. Оценка эффективности системы охраны труда
31. Международные стандарты охраны труда и их применение в театре
32. Компьютеризация процессов управления охраной труда
33. Социальная ответственность работодателя в области охраны труда
34. Экономические аспекты охраны труда
35. Перспективы развития охраны труда в театральной индустрии

8.2. Промежуточная аттестация

Промежуточная аттестация *Зачет/Зачет с оценкой/Экзамен* может проводиться в устной и/или письменной форме, в форме выполнения практических заданий.

Описание показателей оценивания формируемых компетенций

Компетенция	Индикатор достижения компетенции (ИД)	Планируемый результат обучения по дисциплине, соотнесенный с ИД
ПК-4 Способен руководить подразделениями театра (концертной организации, цирка), изготавливающими материальное оформление спектаклей (концертов, представлений), а также обеспечивающими все материально-технические компоненты их проведения	**ПК-4.1** Знает актуальную картину мирового и отечественного театрального процесса в своей профессиональной области **ПК-4.2** Знает основные принципы организации художественно-постановочной части в профессиональной организации исполнительских искусств **ПК-4.3** Умеет применять в профессиональной деятельности правила, нормы и требования охраны труда, техники безопасности, производственной санитарии и пожарной безопасности, оценивать риски, в том числе при возникновении нештатных ситуаций	**Знать:** глубокие профессиональные знания технологических процессов и современных материалов, используемых в театральном производстве (изготовление декораций, пошив костюмов, создание реквизита и других элементов оформления); передовые методы и инновационные решения в области театрального производства; нормативные требования по охране труда и технике безопасности при организации работы производственных подразделений театра **Уметь:** эффективно руководить подразделениями театра, занимающимися изготовлением материального оформления спектаклей; ставить цели, распределять задачи и контролировать работу сотрудников; разрабатывать и реализовывать комплексные планы и графики работ по материально-техническому обеспечению спектаклей; координировать деятельность всех задействованных служб и подразделений театра **Владеть:** навыками эффективного управления производственными подразделениями театра; методами организации и контроля технологических процессов театрального производства; способностью обеспечивать строгое соблюдение требований охраны труда и техники безопасности, принимает необходимые меры по предупреждению и минимизации профессиональных рисков; опытом разработки и реализации планов по материально-техническому обеспечению спектаклей

Шкала оценивания результатов промежуточной аттестации и критерии выставления оценок

Оценивание результатов промежуточной аттестации по дисциплине определяется шкалой оценивания: «отлично», «хорошо», «удовлетворительно», «неудовлетворительно», «зачтено», «не зачтено».

1. Устная форма: устный ответ на вопросы в форме собеседования по основным темам дисциплины.

Шкала оценивания	Критерии выставления оценок
Отлично/зачтено	Оценка «отлично» выставляется студенту, если он глубоко и прочно усвоил программный материал, исчерпывающе, последовательно, четко и логически стройно его излагает, умеет тесно увязывать теорию с практикой, свободно справляется с задачами, вопросами и другими видами применения знаний, причем не затрудняется с ответом при видоизменении заданий, использует в ответе материал разнообразных литературных источников, владеет разносторонними навыками и приемами выполнения практических задач
Хорошо/зачтено	Оценка «хорошо» выставляется студенту, если он твердо знает материал, грамотно и по существу излагает его, не допускает существенных неточностей в ответе на вопрос, правильно применяет теоретические положения при решении практических вопросов и задач, владеет необходимыми навыками и приемами их выполнения
Удовлетворительно/зачтено	Оценка «удовлетворительно» выставляется студенту, если он имеет знания только основного материала, но не усвоил его деталей, допускает неточности, недостаточно правильные формулировки, нарушения логической последовательности в изложении программного

	материала, испытывает затруднения при выполнении практических работ
Неудовлетворительно/ не зачтено	Оценка «неудовлетворительно» выставляется студенту, который не знает значительной части программного материала, допускает существенные ошибки, неуверенно, с большими затруднениями выполняет практические работы

2. Письменная форма: выполнение тестовых заданий. Тестовые задания выполняются в течение 45 минут и состоят из 20-30 вопросов разных типов. Преподаватель готовит несколько вариантов тестовых заданий.

Шкала оценивания	Критерии выставления оценок
Отлично/зачтено	85 – 100 %
Хорошо/зачтено	75 – 84 %
Удовлетворительно/зачтено	65 – 74 %
Неудовлетворительно/ не зачтено	0 – 64 %

ОЦЕНОЧНЫЕ МАТЕРИАЛЫ
(типовые контрольные задания и иные материалы)
для проведения промежуточной аттестации
и оценки сформированности компетенций по дисциплине (модулю)

Примерный перечень вопросов/заданий для проведения промежуточной аттестации

Задание 1. *Прочитайте текст задания и установите последовательность.*

Последовательность действий при обнаружении пожара
Упорядочи следующие шаги в правильной последовательности:

1. Эвакуация людей
2. Сообщение о пожаре ответственному лицу
3. Вызов пожарной службы
4. Применение первичных средств пожаротушения
5. Оценка ситуации

Запишите соответствующую последовательность цифр слева направо

5	**2**	**3**	**4**	**1**

Задание 5. *Прочитайте текст задания и установите соответствие.*

Соотнеси каждый вид СИЗ с его основным назначением
К каждой позиции, данной в левом столбце, подберите соответствующую позицию из правого столбца:

СРЕДСТВО ИНДИВИДУАЛЬНОЙ ЗАЩИТЫ		**НАЗНАЧЕНИЕ**	
А	Каска	**1**	Защита глаз от механических повреждений и пыли
Б	Респиратор	**2**	Защита головы от ударов и падающих предметов
В	Защитные очки	**3**	Защита органов дыхания от вредных веществ
Г	Перчатки	**4**	Защита рук от порезов, проколов и химических воздействий

Запишите выбранные цифры под соответствующими буквами

А	Б	В	Г
2	3	1	4

Задание 13. *Прочитайте текст задания, выберите правильный ответ и запишите аргументы, обосновывающие правильность ответа*

Вопрос: Какая мера безопасности должна быть предпринята в первую очередь при обнаружении возгорания на сцене?

A. Эвакуация зрителей
B. Сообщение о пожаре ответственному лицу
C. Вызов пожарной службы
D. Применение первичных средств пожаротушения

Ответ: B. Сообщение о пожаре ответственному лицу

Обоснование: Первым шагом при обнаружении пожара должно быть сообщение об этом ответственному лицу, которое сможет оперативно принять необходимые меры, включая эвакуацию, вызов пожарной службы и применение средств пожаротушения. Это поможет скоординировать действия и минимизировать возможные последствия.

Задание 14. *Прочитайте текст задания и запишите развернутый обоснованный ответ.*

Вопрос: Какую роль играет регулярное проведение инструктажей по охране труда для технологов сцены и технологов по свету? Приведите примеры ситуаций, когда такие инструктажи особенно важны.

Ответ: Регулярные инструктажи помогают поддерживать высокий уровень осведомленности о мерах безопасности, предупреждать аварии и снижать количество травм. Примеры важных ситуаций включают начало нового проекта, изменение технологических процессов, введение нового оборудования.

9. МЕТОДИЧЕСКИЕ МАТЕРИАЛЫ

9.1. Методические рекомендации для подготовки к практическому (семинарскому) занятию

Семинарское занятие является традиционной и распространенной формой организации самостоятельной работы студентов при изучении дисциплин.

Самостоятельная подготовка к семинару направлена:

на развитие способности к чтению научной и иной литературы;

на поиск дополнительной информации, позволяющей глубже разобраться в некоторых вопросах;

на выделение при работе с разными источниками необходимой информации, которая требуется для полного ответа на вопросы плана семинарского занятия;

на выработку умения правильно выписывать высказывания авторов из имеющихся источников информации, оформлять их по библиографическим нормам;

на развитие умения осуществлять анализ выбранных источников информации;

на подготовку собственного выступления по обсуждаемым вопросам;

на формирование навыка оперативного реагирования на разные мнения, которые могут возникать при обсуждении тех или иных научных проблем.

Чтобы наиболее рационально и полно использовать все возможности семинара как вида занятия, для подготовки к нему необходимо:

внимательно прочитать конспект лекции по данной тематике;

ознакомиться с соответствующим разделом учебника;

проработать дополнительную литературу и источники;

решить задачи и выполнить другие письменные задания.

При подготовке к семинару:

проанализируйте тему семинара, подумайте о цели и основных проблемах, вынесенных на обсуждение;

внимательно прочитайте материал, данный преподавателем по этой теме на лекции;

изучите рекомендованную литературу, делая при этом конспекты прочитанного или выписки, которые понадобятся при обсуждении на семинаре;

постарайтесь сформулировать свое мнение по каждому вопросу и аргументирование его обосновать;

запишите возникшие во время самостоятельной работы с учебниками и научной литературой вопросы, чтобы затем на семинаре получить на них ответы.

В процессе работы на семинаре:

внимательно слушайте выступления других участников семинара, старайтесь соотнести, сопоставить их высказывания со своим мнением;

активно участвуйте в обсуждении рассматриваемых вопросов, не бойтесь высказывать свое мнение, но старайтесь, чтобы оно было подкреплено убедительными доводами;

если вы не согласны с чьим-то мнением, смело критикуйте его, но помните, что критика должна быть обоснованной и конструктивной, т. е. нести в себе какое-то конкретное предложение в качестве альтернативы;

после семинара кратко сформулируйте окончательный правильный ответ на вопросы, которые были рассмотрены.

Семинар помогает студентам глубоко овладеть предметом, способствует развитию у них умения самостоятельно работать с учебной литературой и первоисточниками, освоению ими методов научной работы и приобретению навыков научной аргументации, научного мышления.

Памятка «Правила запоминания»

Чтобы разобраться в материале, в процессе чтения или слушания необходимо проводить активную мыслительную обработку материала. В этом случае запоминание будет результатом этой активной работы над материалом и без специальных усилий, направленных на запоминание, не потребуется.

Правила запоминания:

Сосредоточься, нацелься на запоминание.

Старайся понять основной смысл излагаемого материала, иначе будет действовать механическая память, которая менее продуктивна, чем логическая.

Удели особое внимание структуре материала, уясни, чем вызвана такая последовательность его изложения.

Найди смысловые опорные пункты в материале, составь план, соотнеси эти пункты с планом.

Отдели основополагающий материал от иллюстративного, который запоминать не нужно.

Уясни, что ты уже знал и что узнал нового, и сравни новое с тем, что ты знал раньше.

Произнеси несколько раз новые слова, даты.

Проговори вслух формулировки выводов, законов.

Воспроизведи весь материал по плану, стараясь мысленно вообразить прочитанное.

9.2. Методические рекомендации по изучению дополнительной литературы (работа с учебной литературой, методическими материалами по теме)

Важной составляющей учебного процесса в вузе является работа с учебной и методической литературой. Самостоятельная работа студента с учебником позволяет осуществлять подготовку ко всем видам занятий: семинарским, практическим, тестированию, зачетам, экзаменам, вести научно-исследовательскую деятельность. В последние годы можно заметить тот факт, что студенты в вузе при подготовке к занятиям стали все меньше пользоваться учебниками, составлять конспекты. Причин тому множество, но в том числе и элементарное неумение пользоваться учебной литературой.

Учебник – основной и ведущий вид учебной литературы, в нем систематизировано, в сжатом виде излагается основной учебный материал на доступном студенту языке. Однако как пользоваться учебником студентов не учат. Зачастую вузы ограничиваются лишь несколькими методическими рекомендациями: «Читать внимательно, вдумчиво, вести конспект и т.д.». Однако, чтобы материал был усвоен, его мало прочесть, его необходимо понять.

В процессе работы с учебной и научной литературой студент может:

делать записи по ходу чтения в виде простого или развернутого плана (создавать перечень основных вопросов, рассмотренных в источнике);

составлять тезисы (цитирование наиболее важных мест статьи или монографии, короткое изложение основных мыслей автора);

готовить аннотации (краткое обобщение основных вопросов работы);

создавать конспекты (развернутые тезисы, которые).

Выбрав нужный источник, следует найти интересующий раздел по оглавлению или алфавитному указателю, а также одноименный раздел конспекта лекций или учебного пособия. В случае возникших затруднений в понимании учебного материала следует обратиться к другим источникам, где изложение может оказаться более доступным.

Приемы работы с текстом:

1. Проверка по вопросам учебника (устная и письменная);
2. Постановка вопросов к тексту;
3. Взаимная проверка по вопросам в парах;
4. Подробный или краткий пересказ;
5. Пересказ с опорой на план, ключевые слова, на иллюстрации или сочетание этих элементов (опорный конспект)
6. Составление конспекта в виде:
   - Плана
   - Схем
   - Таблиц
   - Тезисов
7. Комментирование
8. Иллюстрации к тексту
9. Пересказ в парах с опорой на конспект (планы, выписки и схемы);
10. Устное и письменное аннотирование с опорой на конспект;
11. Устное и письменное реферирование (констатирующее и критическое);
12. Устное и письменное рецензирование;
13. Выступления на семинарах;
14. Подготовка учебных докладов и обзорных рефератов (по нескольким источникам);
15. Групповая дискуссия и т.д.

Постановка вопросов к тексту. Этот прием является основным в процессе уяснения содержания, ведет к всестороннему пониманию учебного текста. Понимание текста складывается из понимания отдельных слов, предложений, логической структуры всего текста, его основной идеи и смысла, а также подтекста и общего замысла автора.

Поэтому вопросы могут возникать к разным аспектам текста: к непонятным словам и предложениям, к непонятным логическим связям между предложениями и абзацами текста, к связям содержания читаемого текста с другими текстами на эту тему. Этот прием учит не пропускать ни одного непонятного места в тексте, тут же формулировать вопрос и искать на него ответ.

Составления плана. План есть перечисление всех текстовых субъектов (т.е. тем текста).

Для того чтобы составить план, надо последовательно задавать себе в процессе чтения вопрос "о чем здесь говорится?", вычленять с помощью этого вопроса субъекты высказывания и записывать их в виде пунктов плана.

План может быть простой из нескольких пунктов или развернутый, состоящий из пунктов и подпунктов.

План может быть выполнен в двух формах:

1) в тезисной форме.

2) в форме номинативных (назывных) предложений. Пункты плана совпадают с информативными центрами абзацев.

Составление схемы. Схема — это графическое изображение логических связей между основными текстовыми субъектами. Средствами графического изображения являются геометрические фигуры (прямоугольники и др.) и их соединения (линии, стрелки), а также символические изображения и рисунки предметов. Схема отличается от плана наличием связей между элементами. Связи придают картине целостность и наглядность.

Тезирование (выписки основных суждений). Процесс тезирования состоит в формулировании основных тезисов (положений, утверждений, выводов) изучаемого текста. Тезисы могут быть составлены целиком из авторских высказываний (суждений), и тогда они пишутся в кавычках в виде прямых цитат. Если же тезисы формулируются самим читателем, тогда они излагаются в виде реферативного текста с помощью использования глаголов. Например: автор анализирует, отмечает, сравнивает, доказывает, объясняет и т.п.

Составление таблицы. Этот прием используется для обобщения и систематизации учебной информации, извлеченной из некоторого раздела.

Сокращения в конспектах.

При конспектировании допускается сокращенная запись слов. Но нельзя сокращать слова как попало. Недописанные слова и фразы через какое- то время теряют смысл, забываются, их значение может исказиться.

Для сокращения записи необходимо помнить несколько правил:

В письменной речи наибольшее количество информации приходится на первые буквы слов, поэтому при сокращении прилагательных и причастий можно сохранять 3-4 буквы и окончания. Например: положительный – полж-ный.

Окончания слов в русском языке играют большую роль, поэтому нельзя сокращать те окончания, которые обозначают признаки предметных отношений.

Можно при записи пропускать гласные, поскольку в русском языке смысловая нагрузка ложится на согласные, а гласные выполняют формообразующую функцию. Например: журналист – жрнлст.

Термины, новые слова и понятия записывать полностью. Например: Спектральным анализом наз-ют мет-д исслд-ния химсчк-го сост-ва раз-ных вещ-в по их спектрам испск-ия и поглщ-ия.

Использовать общепринятые сокращения слов и аббревиатур. Например: абсолютный – абс., автономный – авт.

Использовать знаки, получившие название кванторов, которые применяют в конспектах для сокращенной записи. Отработать свою, понятную через любое время систему сокращений.

ПАМЯТКА СТУДЕНТУ

работа с учебной литературой

При чтении не пропускайте ни одного слова, которое Вам непонятно.

Если перестали понимать смысл текста, то вернитесь назад до того места, где начали затрудняться. Причиной непонимания бывают, как правило, иностранные слова, термины. В таком случае обращайтесь к словарям.

Составление терминологического словаря, работа над основными понятиями также поможет в освоении материала.

Научитесь самостоятельно приобретать знания, работать с книгой, со средствами получения и обработки информации.

Научитесь пользоваться словарями, делать выписки, составлять текстовые таблицы, графики, логические схемы.

Особое внимание обратите на развитие интеллектуальных умений и навыков, умение самостоятельно выявлять причины событий, составлять сводные таблицы.

Научитесь анализировать, сравнивать, обобщать, доказывать на основе нескольких источников.

Научитесь вычленять главное, проблему, выдвигать гипотезу.

Добейтесь чтения со скоростью не менее 150 слов в минуту, при этом сразу выделяйте главное и таким образом кратко конспектируйте.

Изучаемый материал надо воспринимать не мозаично (тогда всё главное), а целостно, то есть вести логическую проработку материала по ходу чтения и при этом составлять логические цепочки (схемы).

Больше работайте с карандашом в руке, делайте записи, схемы и т.д. Это способствует лучшему усвоению, запоминанию.

ПРАВИЛА САМОСТОЯТЕЛЬНОЙ РАБОТЫ С УЧЕБНОЙ ЛИТЕРАТУРОЙ

Составить перечень книг, с которыми Вам следует познакомиться; «не старайтесь запомнить всё, что вам в ближайшее время не понадобится, – запомните только, где это можно отыскать».

Сам такой перечень должен быть систематизированным (что необходимо для семинаров, что для экзаменов, что пригодится для написания курсовых и дипломных работ, а что Вас интересует за рамками официальной учебной деятельности, то есть что может расширить Вашу общую культуру...).

Обязательно выписывать все выходные данные по каждой книге (при написании курсовых и дипломных работ это позволит очень сэкономить время).

Разобраться для себя, какие книги (или какие главы книг) следует прочитать более внимательно, а какие – просто просмотреть.

Естественно, все прочитанные книги, учебники и статьи следует конспектировать, но это не означает, что надо конспектировать «все подряд»: можно выписывать кратко основные идеи автора и иногда приводить наиболее яркие и показательные цитаты (с указанием страниц).

Если Вы раньше мало работали с научной литературой, то следует выработать в себе способность «воспринимать» сложные тексты; для этого лучший приём – научиться «читать медленно», когда Вам понятно каждое прочитанное слово (а если слово незнакомое, то либо с помощью словаря, либо с помощью преподавателя обязательно его узнать), и это может занять немалое время (у кого-то – до нескольких недель и даже месяцев); опыт показывает, что после этого студент каким-то «чудом» начинает буквально заглатывать книги и чуть ли не видеть «сквозь обложку», стоящая это работа или нет...

Чтение научного текста является частью познавательной деятельности. Её цель – извлечение из текста необходимой информации. От того на сколько осознанна читающим собственная внутренняя установка при обращении к печатному слову (найти нужные сведения, усвоить информацию полностью или частично, критически проанализировать материал и т.п.) во многом зависит эффективность осуществляемого действия.

9.3. Методические рекомендации по написанию Доклада

Доклад-сообщение – это устное выступление на заданную тему. Время доклада 5-7 минут.

Цели доклада-сообщения: Научиться убедительно и кратко излагать свои мысли в устной форме. (Эффективно продавать свой интеллектуальный продукт). Донести информацию до слушателя, установить контакт с аудиторией и получить обратную связь.

План и содержание доклада-сообщения. Важно при подготовке доклада учитывать три его фазы: мотивацию, убеждение, побуждение. В первой фазе доклада рекомендуется использовать: риторические вопросы; актуальные события; оптический или акустический эффект; неожиданное для слушателей начало доклада.

Как правило, используется один из перечисленных приёмов. Главная цель фазы открытия (мотивации) – привлечь внимание слушателей к докладчику, поэтому длительность её минимальна.

При написании доклада по заданной теме обучающийся составляет план, подбирает основные источники. В процессе работы с источниками систематизирует полученные сведения, делает выводы и обобщения.

Ядром хорошего доклада является информация. Она должна быть новой и понятной. Важно в процессе доклада не только сообщить информацию, но и убедить слушателей в правильности своей точки зрения.

Доклад – продукт самостоятельной работы студента, представляющий собой публичное выступление по представлению полученных результатов решения определенной учебно-практической, учебно-исследовательской или научной темы. Средство контроля, важное для формирования универсальных компетенций обучающегося, при развитии навыков самостоятельного творческого мышления и изложения собственных умозаключений на основе изученного или прочитанного материала.

Изложение доклада как целостного авторского текста определяет критерии его оценки: новизна текста; обоснованность выбора источника; степень раскрытия сущности вопроса; соблюдение требований к докладу, соблюдение регламента времени.

АВТОНОМНАЯ НЕКОММЕРЧЕСКАЯ ОРГАНИЗАЦИЯ ВЫСШЕГО ОБРАЗОВАНИЯ
«ВЫСШАЯ ШКОЛА СЦЕНИЧЕСКИХ ИСКУССТВ»

Факультет ТЕАТРОВЕДЕНИЯ И ТЕАТРАЛЬНЫХ ТЕХНОЛОГИЙ

УТВЕРЖДАЮ

Ректор Райкин К.А.

«02» июня 2025 г.

РАБОЧАЯ ПРОГРАММА ДИСЦИПЛИНЫ *(МОДУЛЯ)*

КОМПЬЮТЕРНАЯ ГРАФИКА

Основная профессиональная образовательная программа
высшего образования – программа бакалавриата по направлению подготовки
52.03.04 ТЕХНОЛОГИЯ ХУДОЖЕСТВЕННОГО ОФОРМЛЕНИЯ СПЕКТАКЛЯ

Направленность (профиль):
СЦЕНИЧЕСКОЕ ОФОРМЛЕНИЕ СПЕКТАКЛЯ
(ХУДОЖНИК-ТЕХНОЛОГ СЦЕНЫ)

Квалификация выпускника
БАКАЛАВР

Москва
2025

Содержание

1. Цель и задачи освоения дисциплины (модуля)

2. Перечень планируемых результатов обучения по дисциплине (модулю), соотнесенных с индикаторами достижения компетенций, обеспечивающие достижение результатов освоения образовательной программы.

3. Место дисциплины в структуре образовательной программы

4. Объем дисциплины (модуля) в зачетных единицах с указанием количества академических часов, выделенных на контактную работу обучающихся с преподавателем (по видам учебных занятий) и на самостоятельную работу обучающихся

5. Содержание дисциплины (модуля), структурированное по темам, разделам с указанием количества академических часов и видов учебных занятий

5.1. Содержание разделов, тем дисциплины (модуля)

5.2. Содержание семинарских/практических занятий

5.3. Самостоятельная работа обучающихся по освоению дисциплины (модуля)

6. Учебно-методическое и информационное обеспечение дисциплины

6.1. Электронный образовательный ресурс

6.2. Перечень основной и дополнительной литературы, необходимой для освоения дисциплины

6.3. Перечень ресурсов информационно-телекоммуникационной сети «Интернет», используемых при освоении дисциплины

7. Описание материально-технической базы, необходимой для осуществления образовательного процесса по дисциплине

7.1. Перечень программного обеспечения

7.2. Материально-техническое обеспечение

8. ФОНД ОЦЕНОЧНЫХ СРЕДСТВ ДЛЯ ПРОВЕДЕНИЯ ПРОМЕЖУТОЧНОЙ АТТЕСТАЦИИ И ТЕКУЩЕГО КОНТРОЛЯ УСПЕВАЕМОСТИ ПО ДИСЦИПЛИНЕ (МОДУЛЮ)

8.1. Текущий контроль успеваемости

8.2. Промежуточная аттестация

9. МЕТОДИЧЕСКИЕ МАТЕРИАЛЫ

Рабочая программа дисциплины:
«Компьютерная графика»

Рабочая программа дисциплины разработана в соответствии с требованиями Федерального государственного образовательного стандарта высшего образования – бакалавриат по направлению подготовки 52.03.04 Технология художественного оформления спектакля, утвержденным приказом Министерства образования и науки Российской Федерации от 16.11.2017 г. № 1123.

Организация-разработчик: АНО «Высшая школа сценических искусств»

1. Цель и задачи освоения дисциплины (модуля)

Цель дисциплины: формирование у студентов цельного представления о роли технической документации в процессе создания спектакля; формирование знаний, умений и навыков, обеспечивающих квалифицированное решение задач паспортизации, возникающих при художественном оформлении спектакля; углубление и конкретизация представлений об основных видах технических документов, о порядке поступления документации художественного оформления в паспорт спектакля; получение сведений о структуре паспорта спектакля и классификации элементов паспорта; накопление опыта по сбору и систематизации технической документации художественного оформления спектакля, получение навыков использования информационных технологий в театре.

Задачи дисциплины: ознакомление с базовыми положениями паспортизации спектаклей; изучить классификацию и основные элементы паспорта спектакля и проследить своевременность поступления документов в паспорт спектакля в процессе выпуска постановки; объяснить значимость хранения, архивации и обновления технической документации спектакля; дать методические основы по составлению паспорта спектакля, систематизации технической и внутренней документации в театре

2. Перечень планируемых результатов обучения по дисциплине (модулю), соотнесенных с индикаторами достижения компетенций, обеспечивающие достижение результатов освоения образовательной программы.

Компетенция	Индикатор достижения компетенции (ИД)	Планируемый результат обучения по дисциплине, соотнесенный с ИД
ОПК-3 Способен понимать принципы работы современных информационных технологий и использовать их для решения задач профессиональной деятельности	**ОПК-3.1** Знает основные принципы работы современных информационных технологий и возможности их использования для решения задач профессиональной деятельности **ОПК-3.2** Умеет анализировать принципы работы современных информационных технологий для поиска, отбора и обработки информации в профессиональной деятельности **ОПК-3.3** Использует современные информационные технологии для решения задач профессиональной деятельности.	**Знать:** особенности поиска информации в области искусства и принципы работы современных информационных технологий, в том числе в информационных системах сети Интернет. **Уметь:** осуществлять поиск, сбор, хранение, обработку, представление, распространение и систематизацию информации с применением современных информационных технологий; **Владеть:** навыками применения современных информационных технологий для решения задач профессиональной деятельности
ПК-3 Способен к разработке самостоятельно и/или с привлечением специалистов (консультантов) комплекса документации технического проекта сценического воплощения замысла художника-постановщика	**ПК-3.1.** Использует знания всех составляющих комплекса документации технического воплощения и реализации проекта спектакля (представления, концерта) и их особенности в соответствующей области профессиональной деятельности. **ПК-3.2.** Способен работать с проектной и рабочей технической и технологической документацией в профессиональной области. **ПК-3.3.** Использует различные компьютерные программы для создания документации, получения, хранения,	**Знать:** основные виды и требования к технической документации для постановочных проектов; методику разработки технической документации: чертежей, эскизов, планов, спецификаций, смет и др.; технические характеристики и возможности современного сценического оборудования, материалов и конструкций; нормативные требования, стандарты и регламенты по безопасной эксплуатации сценической техники **Уметь:** разрабатывать полный комплект технической документации для реализации сценографического замысла; выполнять сложные технические чертежи, схемы, спецификации на основе эскизов художника-постановщика; согласовывать технические решения с проектно-конструкторскими,

	переработки информации в профессиональной области.	монтажными и эксплуатационными службами; рассчитывать необходимые ресурсы, материалы, бюджет для технической реализации проекта **Владеть:** навыками работы с профессиональным программным обеспечением для разработки технической документации; методами моделирования и виртуальной визуализации технических решений и сценографических объектов; опытом взаимодействия с техническими службами и подрядными организациями по реализации постановочных проектов; способностью к оперативному внесению изменений и корректировке технической документации

3. Место дисциплины в структуре образовательной программы

Дисциплина *(модуль)* «Компьютерная графика» относится к части, формируемой участниками образовательных отношений, Блока 1 «Дисциплины (модули)» образовательной программы.

4. Объем дисциплины (модуля) в зачетных единицах с указанием количества академических часов, выделенных на контактную работу обучающихся с преподавателем (по видам учебных занятий) и на самостоятельную работу обучающихся

Вид учебной работы		**Трудоемкость**					
		зач. ед.	**ак. час.**	**по семестрам, час.**			
				1	**2**	**3**	**4**
Общая трудоемкость по учебному плану		**4**	**144**		***72***		
Лекции (Л)			16	8	8		
Практические занятия (Пр)			52	24	28		
Контроль самостоятельной работы (КСР)							
Самостоятельная работа (СРС)			68	36	32		
Консультация							
Промежуточная аттестации	Экзамен						
	Зачет/зачет с оценкой		8	4	4		

5. Содержание дисциплины (модуля), структурированное по темам, разделам с указанием количества академических часов и видов учебных занятий

№ п/п	Наименование раздела, темы	Количество академических часов – всего	из них					Формируемые компетенции
			Лекции	Практические	Контроль СРС	Самостоятельная работа	Консультации	
1	Тема 1: Основы работы с NanoCAD. Интерфейс и основные настройки	17	2	6		9		ОПК-3; ПК-3
2	Тема 2: Базовые инструменты рисования и редактирования	17	2	6		9		ОПК-3; ПК-3
3	Тема 3: Работа с текстом и размерами	17	2	6		9		ОПК-3; ПК-3
4	Тема 4: Штриховка и градиентная заливка	17	2	6		9		ОПК-3; ПК-3
5	Тема 5: Работа с блоками	18	2	8		8		ОПК-3; ПК-3
6	Тема 6: Слои и управление видимостью объектов	16	2	6		8		ОПК-3; ПК-3

7	Тема 7: Вывод чертежей на печать	16	2	6		8		ОПК-3; ПК-3
8	Тема 8: Основы параметрического моделирования	18	2	8		8		ОПК-3; ПК-3
Подготовка к зачету/экзамену		**8**				**8**		ОПК-3; ПК-3
Итого объём часов дисциплины		**144**	**16**	**52**		**76**		

5.1. Содержание разделов, тем дисциплины (модуля)

Тема 1: Основы работы с NanoCAD. Интерфейс и основные настройки

Знакомство с интерфейсом программы NanoCAD. Настройка рабочей среды: единицы измерения, параметры отображения, горячие клавиши. Настройка шаблонов. Изучение основных панелей инструментов и команд. Управление файлами: создание, открытие, сохранение чертежей.

Тема 2: Базовые инструменты рисования и редактирования

Освоение инструментов рисования: отрезок, полилиния, окружность, дуга, эллипс, прямоугольник, многоугольник. Использование объектной привязки. Инструменты редактирования: перемещение, копирование, поворот, масштабирование, обрезка, удлинение, сопряжение, фаска, зеркальное отражение, массив. Работа со слоями.

Тема 3: Работа с текстом и размерами

Создание и редактирование однострочного и многострочного текста. Настройка стилей текста. Инструменты нанесения размеров: линейные, угловые, радиусные, диаметральные, ординатные. Настройка стилей размеров. Использование выносок и обозначений.

Тема 4: Штриховка и градиентная заливка

Использование инструментов штриховки для обозначения материалов и заполнения областей. Настройка параметров штриховки: тип, масштаб, угол. Создание и редактирование градиентных заливок.

Тема 5: Работа с блоками

Создание, редактирование и вставка блоков. Использование динамических блоков. Работа с библиотеками блоков. Создание атрибутов блоков и работа с ними.

Тема 6: Слои и управление видимостью объектов

Создание, настройка и управление слоями. Назначение свойств слоям (цвет, тип линии, вес линии, прозрачность). Использование фильтров слоев. Замораживание, включение/выключение, блокировка слоев.

Тема 7: Вывод чертежей на печать

Настройка параметров печати: формат бумаги, ориентация, масштаб, область печати. Использование таблиц стилей печати (CTB). Предварительный просмотр. Печать в файл (PDF, другие форматы).

Тема 8: Основы параметрического моделирования

Использование параметрических зависимостей (геометрические, размерные). Создание параметрических блоков. Изменение параметров и автоматическое обновление чертежа. Использование диспетчера параметров. (Эта тема может быть заменена на более продвинутую тему, если позволяет уровень подготовки студентов).

5.2. Содержание семинарских/практических занятий

Тема 1: Основы работы с NanoCAD. Интерфейс и основные настройки

Вопросы для обсуждения:

1. Какие элементы интерфейса NanoCAD показались вам наиболее удобными и полезными? Почему?

2. Какие настройки рабочей среды вы изменили и почему? Как это повлияло на вашу работу?

3. В каких случаях целесообразно использовать готовый шаблон, а в каких - создавать новый?

4. Как можно настроить NanoCAD для максимальной эффективности работы конкретно для задач [Название вашей предметной области, например, "архитектурного проектирования", "создания театральных чертежей"]?

5. Как эффективно организовать структуру файлов и папок для проектов в NanoCAD?

Тема 2: Базовые инструменты рисования и редактирования

Вопросы для обсуждения:

1. В чем разница между отрезком и полилинией? В каких случаях лучше использовать каждый из них?

2. Как объектная привязка помогает повысить точность черчения? Какие типы объектной привязки вы используете чаще всего?

3. Опишите конкретные ситуации, когда применение инструментов редактирования (обрезка, сопряжение, фаска) значительно упрощает процесс создания чертежа.

4. В чем преимущества работы со слоями? Как эффективно организовать слои в сложном чертеже?

5. Какие стратегии вы используете для выбора наиболее эффективного метода редактирования (например, для копирования нескольких объектов - копирование, массив, зеркальное отражение)?

Тема 3: Работа с текстом и размерами

Вопросы для обсуждения:

1. Как стили текста и размеров помогают стандартизировать оформление чертежей?

2. В каких случаях целесообразно использовать однострочный текст, а в каких - многострочный?

3. Какие типы размеров вы используете чаще всего и почему? Какие настройки размеров считаете наиболее важными?

4. Как можно автоматизировать процесс нанесения размеров в NanoCAD?

5. Обсудите важность читаемости и ясности размерных надписей на чертежах. Приведите примеры ошибок и способы их избежать.

Тема 4: Штриховка и градиентная заливка

Вопросы для обсуждения:

1. Как штриховка помогает визуализировать материалы на чертежах? Приведите примеры использования различных типов штриховки.

2. В каких случаях целесообразно использовать градиентную заливку? Как правильно подобрать цвета для градиента?

3. Как можно настроить штриховку, чтобы она соответствовала требованиям стандартов оформления чертежей?

4. Обсудите, как правильно масштабировать и поворачивать штриховку для достижения желаемого визуального эффекта.

5. Как избежать ошибок при создании штриховки, например, пересечения линий или неверного масштаба?

Тема 5: Работа с блоками

Вопросы для обсуждения:

1. В чем преимущества использования блоков по сравнению с обычными объектами?

2. Как создавать динамические блоки? Какие параметры можно сделать изменяемыми?

3. Как организовать эффективную библиотеку блоков? Какие принципы следует соблюдать при создании и хранении блоков?

4. Как использовать атрибуты блоков для хранения информации об объектах?

5. Обсудите примеры использования блоков в ваших проектах. Как блоки упростили вашу работу?

Тема 6: Слои и управление видимостью объектов

Вопросы для обсуждения:

1. Как слои помогают управлять видимостью объектов в сложном чертеже?

2. Какие свойства слоев можно изменять? Как это влияет на отображение объектов на чертеже?

3. Как использовать фильтры слоев для быстрого выбора и управления определенными слоями?

4. В каких случаях целесообразно замораживать слои, а в каких - выключать их?

5. Как можно быстро изолировать нужные объекты на чертеже, скрыв все остальные?

Тема 7: Вывод чертежей на печать

Вопросы для обсуждения:

1. Какие параметры печати необходимо настроить для получения качественного отпечатка?

2. Что такое CTB-файл? Как он влияет на цвет и толщину линий при печати?

3. Как правильно выбрать масштаб печати?

4. Как распечатать только определенную область чертежа?

5. Обсудите преимущества и недостатки печати в файл (PDF, другие форматы) по сравнению с печатью на принтере.

Тема 8: Основы параметрического моделирования

Вопросы для обсуждения:

1. Что такое параметрическое моделирование? В чем его преимущества перед традиционным черчением?

2. Какие типы параметрических зависимостей можно и

3. Как создать параметрический блок? Как управлять его параметрами?

4. Как использовать диспетчер параметров для изменения параметров чертежа?

5. Обсудите примеры использования параметрического моделирования в ваших проектах. Как это упростило вашу работу? (Если эта тема не выбрана, обсудите, какие более продвинутые темы в NanoCAD вам кажутся интересными и полезными.)

Примерная тематика практических работ

Тема 1: Основы работы с NanoCAD. Интерфейс и основные настройки

Задание 1: Создайте шаблон чертежа для [укажите конкретную область, например, "архитектурных планов"] с настроенными единицами измерения (метры), форматом бумаги (A3), ориентацией (альбомная), рамкой и основной надписью. Настройте горячие клавиши для основных команд (линия, круг, обрезка).

• *Решение:*

1. Запустите NanoCAD.

2. Создайте новый чертеж (Файл -> Создать).

3. Задайте единицы измерения (Формат -> Единицы): метры, точность 0.00.

4. Задайте формат бумаги (Файл -> Печать -> выберите формат A3, альбомная ориентация).

5. Нарисуйте рамку и основную надпись с использованием инструментов "Отрезок" и "Полилиния". Размеры рамки соответствуют ГОСТ.

6. Добавьте атрибуты в основную надпись (дата, автор, название проекта).

7. Настройте горячие клавиши (Сервис -> Настройка -> Клавиатура). Назначьте удобные сочетания клавиш для "Отрезок", "Круг", "Обрезка" и других часто используемых команд.

8. Сохраните чертеж как шаблон (.dwt) (Файл -> Сохранить как -> Шаблон чертежа).

Тема 2: Базовые инструменты рисования и редактирования

Задание 2: Начертите план комнаты размером 5x4 метра с окном (1.5x1.2 метра) и дверным проемом (0.9 метра). Используйте слои для стен, окон, дверей и мебели.

• *Решение:*

1. Создайте слои "Стены", "Окна", "Двери", "Мебель" и назначьте им разные цвета и типы линий.

2. Используйте инструмент "Прямоугольник" для создания контура комнаты.

3. Используйте инструмент "Отрезок" и объектную привязку для создания оконного и дверного проемов.

4. Начертите схематичное изображение окна и двери на соответствующих слоях.

5. Используйте инструменты редактирования ("Перемещение", "Копирование", "Поворот") для размещения объектов на плане.

Тема 3: Работа с текстом и размерами

Задание 3: Нанесите размеры на план комнаты, созданный в Задании 2. Укажите общие размеры комнаты, размеры оконного и дверного проемов, а также расстояния между ними. Используйте выноски для обозначения материалов стен и пола.

• *Решение:*

1. Создайте стиль размеров, соответствующий требованиям оформления (стрелки, шрифт, выравнивание текста).

2. Используйте инструменты "Линейный размер", "Непрерывный размер" для нанесения основных размеров.

3. Используйте инструмент "Выноска" для обозначения материалов стен и пола. Настройте стиль выноски.

4. Используйте инструмент "Текст" для добавления текстовых пояснений.

Тема 4: Штриховка и градиентная заливка

Задание 4: Заштрихуйте стены на плане комнаты кирпичной кладкой. Залейте пол градиентом, имитирующим паркет.

• *Решение:*

1. Используйте инструмент "Штриховка" и выберите тип штриховки "AR-BRSTD" (кирпичная кладка). Настройте масштаб и угол штриховки.

2. Используйте инструмент "Градиент" и выберите два цвета для имитации паркета. Настройте тип и угол градиента.

3. Убедитесь, что штриховка и градиентная заливка отображаются корректно.

Тема 5: Работа с блоками

Задание 5: Создайте блок "Стол" с атрибутами (материал столешницы, размеры). Вставьте этот блок несколько раз на план комнаты, указывая разные значения атрибутов.

• *Решение:*

1. Начертите схематичное изображение стола (прямоугольник с ножками).

2. Используйте инструмент "Определение атрибута" для создания атрибутов "Материал столешницы" и "Размеры".

3. Используйте команду "БЛОК" для создания блока "Стол" с указанием базовой точки.

4. Используйте команду "ВСТАВИТЬ" для вставки блока на план комнаты.

5. При вставке блока укажите значения атрибутов для каждого стола.

Тема 6: Слои и управление видимостью объектов

Задание 6: На плане комнаты создайте несколько видов (например, "План с мебелью", "План без мебели", "Электрообор удование"). Используйте слои для управления видимостью объектов на каждом виде.

• *Решение:*

1. Создайте слои "Электрооборудование" и разместите на нем розетки и выключатели.

2. Используйте инструмент "Диспетчер слоев" для создания видов "План с мебелью", "План без мебели", "Электрооборудование".

3. Для каждого вида определите, какие слои должны быть видимыми, а какие - скрытыми.

4. Переключайтесь между видами, чтобы увидеть разные варианты плана.

Тема 7: Вывод чертежей на печать

Задание 7: Подготовьте план комнаты к печати в масштабе 1:50 на листе А3. Используйте таблицу стилей печати (CTB) для настройки толщины линий и цветов. Распечатайте чертеж в файл PDF.

• *Решение:*

1. Используйте команду "Печать".

2. Выберите принтер "PDF".

3. Выберите формат бумаги A3 и ориентацию "Альбомная".

4. Задайте масштаб печати 1:50.

5. Выберите таблицу стилей печати (например, monochrome.ctb для черно-белой печати). Настройте соответствие цветов слоев толщинам линий.

6. Просмотрите чертеж в режиме предварительного просмотра.

7. Распечатайте чертеж в файл PDF.

Тема 8: Основы параметрического моделирования

Задание 8: Создайте параметрический блок "Окно" с возможностью изменения ширины и высоты. Вставьте этот блок в план комнаты и измените его размеры.

• *Решение:*

1. Начертите прямоугольник, представляющий окно.

2. Используйте команду "Зависимость" для добавления геометрических зависимостей (горизонтальность, вертикальность).

3. Используйте команду "Размерная зависимость" для задания размеров ширины и высоты окна. Присвойте им имена (например, "Ширина", "Высота").

4. Используйте команду "Параметрический блок" для создания блока "Окно" с параметрами "Ширина" и "Высота".

5. Вставьте блок в план комнаты.

6. Измените значения параметров "Ширина" и "Высота" в панели свойств блока. Убедитесь, что окно автоматически меняет свои размеры.

5.3. Самостоятельная работа обучающихся по освоению дисциплины (модуля)

Раздел (тема) дисциплин, его содержание	Вид, содержание самостоятельной работы
Тема 1: Основы работы с NanoCAD. Интерфейс и основные настройки	Изучение дополнительной литературы (работа с учебной литературой, методическими материалами по теме) Поиск информации с использованием сети Интернет. Выполнение заданий на ПК Выполнение практических заданий
Тема 2: Базовые инструменты рисования и редактирования	Изучение дополнительной литературы (работа с учебной литературой, методическими материалами по теме) Поиск информации с использованием сети Интернет. Выполнение заданий на ПК Выполнение практических заданий
Тема 3: Работа с текстом и размерами	Изучение дополнительной литературы (работа с учебной литературой, методическими материалами по теме) Поиск информации с использованием сети Интернет. Выполнение заданий на ПК Выполнение практических заданий
Тема 4: Штриховка и градиентная заливка	Изучение дополнительной литературы (работа с учебной литературой, методическими материалами по теме) Поиск информации с использованием сети Интернет. Выполнение заданий на ПК Выполнение практических заданий
Тема 5: Работа с блоками	Изучение дополнительной литературы (работа с учебной литературой, методическими материалами по теме) Поиск информации с использованием сети Интернет. Выполнение заданий на ПК Выполнение практических заданий
Тема 6: Слои и управление видимостью объектов	Изучение дополнительной литературы (работа с учебной литературой, методическими материалами по теме) Поиск информации с использованием сети Интернет. Выполнение заданий на ПК Выполнение практических заданий
Тема 7: Вывод чертежей на печать	Изучение дополнительной литературы (работа с учебной литературой, методическими материалами по теме) Поиск информации с использованием сети Интернет. Выполнение заданий на ПК

	Выполнение практических заданий
Тема 8: Основы параметрического моделирования	Изучение дополнительной литературы (работа с учебной литературой, методическими материалами по теме) Поиск информации с использованием сети Интернет. Выполнение заданий на ПК Выполнение практических заданий

6. Учебно-методическое и информационное обеспечение дисциплины

6.1. Электронный образовательный ресурс

1.	Электронная библиотечная система «Университетская Библиотека Онлайн»	http://www.biblioclub.ru/

6.2. Перечень основной и дополнительной литературы, необходимой для освоения дисциплины

Основная литература:

1. Рысаева, С. Ф. Компьютерная графика : учебное наглядное пособие для обучающихся по направлению подготовки 54.03.01 «Дизайн» : [16+] / С. Ф. Рысаева, В. О. Карпенко ; Кемеровский государственный институт культуры. – Кемерово : Кемеровский государственный институт культуры (КемГИК), 2021. – 79 с. : ил. – Режим доступа: по подписке. – URL: https://biblioclub.ru/index.php?page=book&id=696980 (дата обращения: 11.10.2024). – ISBN 978-5-8154-0626-1. – Текст : электронный.
2. Шульдова, С. Г. Компьютерная графика : учебное пособие / С. Г. Шульдова. – Минск : РИПО, 2020. – 301 с. : ил., табл. – Режим доступа: по подписке. – URL: https://biblioclub.ru/index.php?page=book&id=599804 (дата обращения: 14.10.2024). – Библиогр. в кн. – ISBN 978-985-503-987-8. – Текст : электронный.
3. Притыкин, Ф. Н. Компьютерная графика : «КОМПАС» : учебное пособие : [16+] / Ф. Н. Притыкин, И. В. Крысова, М. Н. Одинец ; Омский государственный технический университет. – Омск : Омский государственный технический университет (ОмГТУ), 2020. – 111 с. : ил., табл., схем., граф. – Режим доступа: по подписке. – URL: https://biblioclub.ru/index.php?page=book&id=682329 (дата обращения: 14.10.2024). – Библиогр. в кн. – ISBN 978-5-8149-3017-0. – Текст : электронный.
4. Рысаева, С. Ф. Компьютерная графика : учебное наглядное пособие для обучающихся по направлению подготовки 54.03.01 «Дизайн» : [16+] / С. Ф. Рысаева, В. О. Карпенко ; Кемеровский государственный институт культуры. – Кемерово : Кемеровский государственный институт культуры (КемГИК), 2021. – 79 с. : ил. – Режим доступа: по подписке. – URL: https://biblioclub.ru/index.php?page=book&id=696980 (дата обращения: 14.10.2024). – ISBN 978-5-8154-0626-1. – Текст : электронный.

Дополнительная литература:

1. Янишевская, А. Г. Программирование компьютерной графики и САПР : учебное пособие : [16+] / А. Г. Янишевская ; Омский государственный технический университет. – Омск : Омский государственный технический университет (ОмГТУ), 2021. – 207 с. : ил., схем. – Режим доступа: по подписке. – URL: https://biblioclub.ru/index.php?page=book&id=700857 (дата обращения: 14.10.2024). – Библиогр. в кн. – ISBN 978-5-8149-3268-6. – Текст : электронный.
2. Лисяк, В. В. Основы компьютерной графики : 3D-моделирование и 3D-печать : учебное пособие : [16+] / В. В. Лисяк ; Южный федеральный университет. – Ростов-на-Дону ; Таганрог : Южный федеральный университет, 2021. – 109 с. : ил., табл., схем. – Режим доступа: по подписке. – URL: https://biblioclub.ru/index.php?page=book&id=683948 (дата обращения: 14.10.2024). – Библиогр: с. 103-106. – ISBN 978-5-9275-3825-6. – Текст : электронный.
3. Борисенко, И. Г. Инженерная и компьютерная графика : учебное пособие : [16+] / И. Г. Борисенко, С. Г. Докшанин, А. Е. Митяев ; Сибирский федеральный

университет. – Красноярск : Сибирский федеральный университет (СФУ), 2022. – 196 с. : табл., схем. – Режим доступа: по подписке. – URL: https://biblioclub.ru/index.php?page=book&id=705696 (дата обращения: 14.10.2024). – Библиогр.: с. 126-130. – ISBN 978-5-7638-4551-8. – Текст : электронный.

6.3. Перечень ресурсов информационно-телекоммуникационной сети «Интернет», используемых при освоении дисциплины

1.	Российская Государственная библиотека. Электронный каталог	http://www.rsl.ru/index.php?f=97
2.	Альдебаран.	http://aldebaran.ru/
3.	Библиотека Гумер.	https://www.gumer.info/
4.	Библиотека научной и студенческой информации	http://bibliofond.ru
5.	Научная педагогическая электронная библиотека	http://elib.gnpbu.ru/
6.	Научная электронная библиотека eLIBRARY.RU	http://e-library.ru
7.	Научная электронная библиотека КиберЛенинка	http://cyberleninka.ru
8.	Национальная электронная библиотека	http://нэб.рф
9.	Некоммерческая электронная библиотека «ImWerden»: искусство, театр, кино и музыка	http://imwerden.de/
10.	Портал культурного наследия России	http://www.culture.ru
11.	Российская государственная библиотека искусств	http://liart.ru/ru/
12.	Электронная библиотека учебников	http://studentam.net/
13.	Библиотека Максима Мошкова	http://lib.ru/
14.	Классика.ру	https://klassika.ru/
15.	Русская виртуальная библиотека	https://rvb.ru/
16.	Библиотека изобразительных искусств	http://www.artlib.ru/
17.	Электронные публикации Института русской литературы (Пушкинского Дома) РАН	http://lib.pushkinskijdom.ru/
18.	Журнальный зал	https://magazines.gorky.media/
19.	Энциклопедии Кирилла и Мефодия	http://www.megabook.ru

7. Описание материально-технической базы, необходимой для осуществления образовательного процесса по дисциплине

7.1. Перечень программного обеспечения

1.	Лицензионное программное обеспечение	**nanoCAD** – право на использование программы для ЭВМ Платформа nanoCAD 24.0 (основной модуль), сетевая - 14 рабочих мест Модули: 3D (14 доп. мест), Механика (14 доп. мест), Растр (14 доп. мест), СПДС (14 доп. мест), Топоплан (14 доп. мест) – образовательная Лицензия № NC240P-******; **nanoCAD** – право на использование программы для ЭВМ Платформа nanoCAD 24.0 (основной модуль), локальная - 5 рабочих мест Модули: 3D (5 доп. мест), Механика (5 доп. мест), Растр (5 доп. мест), СПДС (5 доп. мест), Топоплан (5 доп. мест) – образовательная Лицензия № NC240P-******; **GstarCAD 2025** с пакетом обновлений SP2 – сетевая лицензия на 14 ПК № A901-E907-6D01-0A00-****-****-****-****; **GstarCAD 2025** с пакетом обновлений SP2 – сетевая лицензия на 9 ПК № 5E01-E907-6D01-0A00 -****-****-****-****; **Мовавика Максимум 25:** Мовавика Видео, Мовавика Запись экрана, Мовавика Конвертер, Мовавика Фото, Мовавика Слайд-шоу, Мовавика Эффекты. – Лицензия-ключ 125689-02689-*****-*****-*****-*****-*****; **Capture 2024 for Windows** – лицензия для учебных заведений (https://www.capture.se/Buy/Licensing); **NANO Антивирус Pro** – лицензия (https://www.nanoav.ru); Windows XP, Microsoft windows 8, Microsoft office 2013;
2.	Свободно распространяемое программное обеспечение	OpenOffice: Writer, Calc, Impress, Draw, Base, Math, **MA 3D Software 3.9.61.3** (https://www.malighting.com/downloads/)

3.	Свободно распространяемое программное обеспечение отечественного производства	Яндекс.Браузер (https://browser.yandex.ru/), Dicter (https://www.dicter.ru/), Windows Player (https://windowsplayer.ru/), WindowsRar (https://windowsrar.ru/), PDFMaster (https://pdfmaster.ru/), ASTRA LINUX SPECIAL EDITION (https://astralinux.ru/products/astra-linux-special-edition/), LibreOffice (https://ru.libreoffice.org/), Okular (https://okular.kde.org/ru/download/), Редактор изображений Gimp (https://www.gimp.org/)

7.2. Материально-техническое обеспечение

№ п\п	Наименование помещений	Назначение помещений	Оснащенность (оборудование) помещений
1.	Учебная аудитория для проведения учебных занятий № 410	Учебная аудитория для проведения занятий лекционного и (или) семинарского типа и (или) групповые консультации, и (или) индивидуальную работу обучающихся (в том числе индивидуальные консультации), проведения практик, текущего контроля и промежуточной аттестации	– Рабочее место преподавателя: ПК-Моноблок Lenovo с доступом к сети Интернет и обеспечением доступа в электронную информационно-образовательную среду Института.. – Рабочее место обучающегося: 8 шт. ПК Моноблок Lenovo с доступом к сети Интернет и в ЭИОС Института.. – Мебель учебная (столы, стулья).
2.	Помещение для самостоятельной работы	Помещение для самостоятельной работы обучающихся	Читальный зал: – Посадочных мест: 15 – Рабочее место обучающегося: 15 шт. ПК Моноблок Lenovo с доступом к сети Интернет и в ЭИОС Вуза. – ЖК телевизор «Panasonic 42». – Учебная мебель (столы, стулья)

8. ФОНД ОЦЕНОЧНЫХ СРЕДСТВ ДЛЯ ПРОВЕДЕНИЯ ПРОМЕЖУТОЧНОЙ АТТЕСТАЦИИ И ТЕКУЩЕГО КОНТРОЛЯ УСПЕВАЕМОСТИ ПО ДИСЦИПЛИНЕ (МОДУЛЮ)

8.1. Текущий контроль успеваемости

Показателями оценивания результатов текущего контроля успеваемости обучающихся по дисциплине является:

активность обучающегося в рамках аудиторных учебных занятий: на лекционных и семинарских (практических) занятиях – уровень знаний, умений и навыков, продемонстрированных обучающимся;

результаты самостоятельной работы: письменные работы (доклады, статьи и другие публикации, эссе и т.п.), творческие работы и объекты и др;

посещаемость учебных занятий по дисциплинам (модулям), практикам;

другие значимые результаты работы обучающегося.

Текущий контроль успеваемости по дисциплине (модулю) проводится в ходе семинарских (практических) занятий методами устного или письменного опроса (работ), в процессе выступлений обучающихся.

Критерии оценки и оценочные материалы для проведения текущего контроля успеваемости:

Устный опрос

Устный опрос проводится по пройденным темам курса в ходе семинарских занятий.

Шкала оценивания	Критерии выставления оценок
«Отлично»	1) полное раскрытие вопроса; 2)указание точных названий и определений; 3) правильная формулировка понятий и категорий; 4) самостоятельность ответа, умение вводить и использовать собственные классификации и квалификации, анализировать и делать собственные выводы по рассматриваемой теме; 5) использование дополнительной литературы и иных материалов и др.
«Хорошо»	1) недостаточно полное, по мнению преподавателя, раскрытие темы; 2) несущественные ошибки в определении понятий, категорий и т.п., кардинально не меняющих суть изложения; 3) использование устаревшей учебной литературы и других источников
«Удовлетворительно»	1) отражение лишь общего направления изложения лекционного материала и материала современных учебников; 2) наличие достаточного количества несущественных или одной-двух существенных ошибок в определении понятий и категорий и т. п.; 3) использование устаревшей учебной литературы и других источников; 4) неспособность осветить проблематику учебной дисциплины и др.
«Неудовлетворительно»	1) нераскрытые темы; 2) большое количество существенных ошибок; 3) отсутствие умений и навыков, обозначенных выше в качестве критериев выставления положительных оценок др.

Практическая работа

Практическая работа выполняется в ходе семинарских/практических занятий в соответствии с тематикой курса

Шкала оценивания	Критерии выставления оценок
«Отлично»	При выполнении практических заданий студент правильно решает поставленную преподавателем задачу, добивается грамотного композиционного решения. Содержание работы полностью соответствует теме работы. Работа имеет творческий характер, исполнена на высоком уровне исполнительского мастерства. Работа представлена в установленный преподавателем срок
«Хорошо»	При выполнении практических заданий правильно решает поставленную задачу. Содержание работы в достаточной степени соответствует теме. Работа выполнена самостоятельно. Исполнительская культура на достаточно хорошем уровне. Работа представлена в полном объеме и в установленный срок.
«Удовлетворительно»	При выполнении практических заданий студент правильно решает поставленную преподавателем задачу при низкой исполнительской культуре. Работа представлена не своевременно.
«Неудовлетворительно»	При выполнении практических заданий студент допускает грубые ошибки, показывает полное непонимание темы. Содержание работы не соответствует теме. Работа выполнена в неполном объеме. Исполнительская культура низкая

Практическая работа должна соответствовать общим требованиям:

1. *Соответствие требованиям задания:* Работа должна полностью соответствовать поставленным задачам, отраженным в задании к практической работе.
2. *Понимание замысла художника-постановщика:* Необходимо умение анализировать художественную концепцию спектакля и выявлять ключевые элементы, требующие технического воплощения.
3. *Комплексная разработка технической документации:* Документация должна быть разработана в соответствии с действующими нормами и стандартами.
4. *Использование специализированного программного обеспечения:* Работа должна демонстрировать уверенное владение специализированным программным обеспечением для создания технической документации (например, CAD-программы, программы для создания

световых планов, программы для расчета нагрузок и т.п.). Документация должна быть выполнена с использованием программных инструментов и соответствовать требованиям, предъявляемым к технической документации.

5. *Техническое оформление:* Работа должна быть оформлена в соответствии с установленными требованиями (шрифт, поля, нумерация страниц и т.д.). Необходимо соблюдать правила оформления технической документации (чертежи, схемы, спецификации).

Дополнительные критерии оценки:
- Понимание замысла художника-постановщика.
- Полнота и качество разработанной технической документации.
- Обоснованность технических решений.
- Использование специализированного программного обеспечения.
- Качество технического оформления.
- Самостоятельность выполнения.
- Соблюдение сроков.

Доклад

Доклады по основным разделам дисциплины заслушиваются в ходе семинарских/практических занятий.

Шкала оценивания	Критерии выставления оценок
Отлично	Соответствие целям и задачам дисциплины, актуальность темы и рассматриваемых проблем, соответствие содержания заявленной теме, заявленная тема полностью раскрыта, рассмотрение дискуссионных вопросов по проблеме, сопоставлены различные точки зрения по рассматриваемому вопросу, научность языка изложения, логичность и последовательность в изложении материала, количество исследованной литературы, в том числе новейших источников по проблеме, четкость выводов,
Хорошо	Соответствие целям и задачам дисциплины, актуальность темы и рассматриваемых проблем, соответствие содержания заявленной теме, научность языка изложения, заявленная тема раскрыта недостаточно полно, отсутствуют новейшие литературные источники по проблеме,
Удовлетворительно	Соответствие целям и задачам дисциплины, содержание работы не в полной мере соответствует заявленной теме, заявленная тема раскрыта недостаточно полно, использовано небольшое количество научных источников, нарушена логичность и последовательность в изложении материала
Неудовлетворительно	Работа не соответствует целям и задачам дисциплины, содержание работы не соответствует заявленной теме, содержание работы изложено не научным стилем

Примерные темы докладов по основным разделам дисциплины

1. История развития компьютерной графики и её влияние на театральное искусство
2. Основные принципы работы с растровыми изображениями в театральной практике
3. Использование векторной графики для создания эскизов декораций и костюмов
4. Современные программы для создания и редактирования графики: обзор и сравнение
5. 3D-моделирование в театральной постановке: возможности и ограничения
6. Визуализация освещения и теней в компьютерной графике для театра
7. Цифровые эффекты в театральной постановке: основы и примеры реализации
8. Анимация и мультимедиа в современном театре: технические аспекты и творческие возможности
9. Дизайн афиш и программок: современные подходы и тренды
10. Веб-дизайн и цифровое портфолио для театральных художников и дизайнеров
11. Компьютерная графика в проектировании сценического пространства: особенности и преимущества
12. Графическое оформление спектаклей: от идеи до воплощения
13. Интерфейсы взаимодействия зрителя с мультимедийными системами в театре
14. Создание виртуальных миров и пространств для театральных постановок

15. Применение дополненной реальности в театральных проектах
16. Видеоарт и его роль в современной театральной культуре
17. Световые инсталляции и проекционная графика в театре
18. Мобильные приложения для управления светом и звуком в театре
19. Искусственный интеллект в театральной графике: возможности и вызовы
20. Разработка сценариев для интерактивных театральных представлений
21. Программирование интерактивных систем для театральных проектов
22. Автоматизированные системы управления сценическим оборудованием
23. Технические аспекты создания и монтажа светодиодных экранов в театре
24. Технологии лазерных шоу и их применение в театральных постановках
25. Моделирование сценического освещения в компьютерной графике
26. Управление мультимедийными системами в реальном времени
27. Театральная визуализация: от эскиза до финала
28. Принципы создания виртуальной среды для театральных репетиций
29. Особенности работы с видео-контентом в театральных технологиях
30. Системы управления светом и мультимедийными устройствами в театре
31. Проекционное маппинг в театральных постановках: теория и практика
32. Интерактивные экраны и поверхности в театральной среде
33. Методы создания и управления цифровыми костюмами и реквизитом
34. Совмещённые медиа-технологии в театральных представлениях
35. Облачные технологии в театральной графике: управление проектами и ресурсами

8.2. Промежуточная аттестация

Промежуточная аттестация *Зачет/Зачет с оценкой/Экзамен* может проводиться в устной и/или письменной форме, в форме выполнения практических заданий.

Описание показателей оценивания формируемых компетенций

Компетенция	Индикатор достижения компетенции (ИД)	Планируемый результат обучения по дисциплине, соотнесенный с ИД
ОПК-3 Способен понимать принципы работы современных информационных технологий и использовать их для решения задач профессиональной деятельности	**ОПК-3.1** Знает основные принципы работы современных информационных технологий и возможности их использования для решения задач профессиональной деятельности **ОПК-3.2** Умеет анализировать принципы работы современных информационных технологий для поиска, отбора и обработки информации в профессиональной деятельности **ОПК-3.3** Использует современные информационные технологии для решения задач профессиональной деятельности.	**Знать:** особенности поиска информации в области искусства и принципы работы современных информационных технологий, в том числе в информационных системах сети Интернет. **Уметь:** осуществлять поиск, сбор, хранение, обработку, представление, распространение и систематизацию информации с применением современных информационных технологий; **Владеть:** навыками применения современных информационных технологий для решения задач профессиональной деятельности
ПК-3 Способен к разработке самостоятельно и/или с привлечением специалистов (консультантов) комплекса документации технического	**ПК-3.1.** Использует знания всех составляющих комплекса документации технического воплощения и реализации проекта спектакля (представления, концерта) и их особенности в соответствующей области профессиональной деятельности. **ПК-3.2.** Способен работать с проектной и рабочей	**Знать:** основные виды и требования к технической документации для постановочных проектов; методику разработки технической документации: чертежей, эскизов, планов, спецификаций, смет и др.; технические характеристики и возможности современного сценического оборудования, материалов и конструкций; нормативные требования, стандарты и регламенты по безопасной эксплуатации сценической техники

проекта сценического воплощения замысла художника-постановщика	технической и технологической документацией в профессиональной области. **ПК-3.3.** Использует различные компьютерные программы для создания документации, получения, хранения, переработки информации в профессиональной области.	**Уметь:** разрабатывать полный комплект технической документации для реализации сценографического замысла; выполнять сложные технические чертежи, схемы, спецификации на основе эскизов художника-постановщика; согласовывать технические решения с проектно-конструкторскими, монтажными и эксплуатационными службами; рассчитывать необходимые ресурсы, материалы, бюджет для технической реализации проекта **Владеть:** навыками работы с профессиональным программным обеспечением для разработки технической документации; методами моделирования и виртуальной визуализации технических решений и сценографических объектов; опытом взаимодействия с техническими службами и подрядными организациями по реализации постановочных проектов; способностью к оперативному внесению изменений и корректировке технической документации

Шкала оценивания результатов промежуточной аттестации и критерии выставления оценок

Оценивание результатов промежуточной аттестации по дисциплине определяется шкалой оценивания: «отлично», «хорошо», «удовлетворительно», «неудовлетворительно», «зачтено», «не зачтено».

1. Устная форма: устный ответ на вопросы в форме собеседования по основным темам дисциплины.

Шкала оценивания	Критерии выставления оценок
Отлично/зачтено	Оценка «отлично» выставляется студенту, если он глубоко и прочно усвоил программный материал, исчерпывающе, последовательно, четко и логически стройно его излагает, умеет тесно увязывать теорию с практикой, свободно справляется с задачами, вопросами и другими видами применения знаний, причем не затрудняется с ответом при видоизменении заданий, использует в ответе материал разнообразных литературных источников, владеет разносторонними навыками и приемами выполнения практических задач
Хорошо/зачтено	Оценка «хорошо» выставляется студенту, если он твердо знает материал, грамотно и по существу излагает его, не допускает существенных неточностей в ответе на вопрос, правильно применяет теоретические положения при решении практических вопросов и задач, владеет необходимыми навыками и приемами их выполнения
Удовлетворительно/зачтено	Оценка «удовлетворительно» выставляется студенту, если он имеет знания только основного материала, но не усвоил его деталей, допускает неточности, недостаточно правильные формулировки, нарушения логической последовательности в изложении программного материала, испытывает затруднения при выполнении практических работ
Неудовлетворительно/ не зачтено	Оценка «неудовлетворительно» выставляется студенту, который не знает значительной части программного материала, допускает существенные ошибки, неуверенно, с большими затруднениями выполняет практические работы

2. Практическая работа. Оценка по практической работе в рамках текущего семестра выставляется на основании итоговой оценки, формируемой по результатам выполнения и успешной сдачи всех практических работ, предусмотренных курсом. Данная оценка является комплексной и отражает последовательную деятельность обучающегося на протяжении всего семестра, демонстрируя уровень освоения теоретического материала и способность к

практическому применению полученных знаний и навыков. Успешное выполнение каждой практической работы рассматривается как необходимое условие для получения зачета/зачета с оценкой/ экзамена и подтверждает соответствие компетенциям, установленным для данной дисциплины.

Шкала оценивания	Критерии выставления оценок
«Отлично»	При выполнении практических заданий студент правильно решает поставленную преподавателем задачу, добивается грамотного композиционного решения. Работа исполнена на высоком уровне исполнительского мастерства.
«Хорошо»	При выполнении практических заданий правильно решает поставленную задачу. Содержание работы в достаточной степени соответствует теме. Работа выполнена самостоятельно. Исполнительская культура на достаточно хорошем уровне.
«Удовлетворительно»	При выполнении практических заданий студент правильно решает поставленную преподавателем задачу при низкой исполнительской культуре.
«Неудовлетворительно»	При выполнении практических заданий студент допускает грубые ошибки, показывает полное непонимание темы. Содержание работы не соответствует теме. Работа выполнена в неполном объеме. Исполнительская культура низкая.

3. Письменная форма: выполнение тестовых заданий. Тестовые задания выполняются в течение 45 минут и состоят из 20-30 вопросов разных типов. Преподаватель готовит несколько вариантов тестовых заданий.

Шкала оценивания	Критерии выставления оценок
Отлично/зачтено	85 – 100 %
Хорошо/зачтено	75 – 84 %
Удовлетворительно/зачтено	65 – 74 %
Неудовлетворительно/ не зачтено	0 – 64 %

ОЦЕНОЧНЫЕ МАТЕРИАЛЫ
(типовые контрольные задания и иные материалы)
для проведения промежуточной аттестации
и оценки сформированности компетенций по дисциплине (модулю)

Примерный перечень вопросов/заданий для проведения промежуточной аттестации

Задание 1. *Прочитайте текст задания и установите последовательность.*

Укажите правильную последовательность построения трёхмерного тела методом «выдавливания» в программе NanoCAD при использовании параметрического моделирования.

1. Выбрать плоскости эскиза.
2. Выполнить графические элементы эскиза.
3. Нанести на эскиз размеры.
4. Выполнить оператор «выдавливание».

Запишите соответствующую последовательность цифр слева направо

1	2	3	4

Задание 5. *Прочитайте текст задания и установите соответствие.*

Сопоставьте трёхмерные фигуры с соответствующими им поперечными сечениями.

ТРЁХМЕРНАЯ ФИГУРА		ПОПЕРЕЧНОЕ СЕЧЕНИЕ	
А	Цилиндр	**1**	Окружность
Б	Куб	**2**	Прямоугольник
В	Параллелепипед	**3**	Квадрат
Г	Трёхгранная призма	**4**	Треугольник

Запишите выбранные цифры под соответствующими буквами

А	Б	В	Г
1	3	2	4

Задание 9. *Прочитайте текст задания, выберите правильный ответ и запишите аргументы, обосновывающие правильность ответа*

Вопрос: Сколько необходимо привязок по плоскости, чтобы зафиксировать трёхмерный объект в пространстве?

1. 5 привязок
2. 3 привязки
3. 2 привязки
4. 4 привязки

Ответ: 2. 3 привязки.

Обоснование: В трёхмерном пространстве у объекта 6 степеней свободы, каждая привязка по плоскости удаляет 2 степени свободы, следовательно, объекту достаточно 3-х привязок по плоскостям, чтобы быть зафиксированным.

Задание 13. *Прочитайте текст задания и запишите развернутый обоснованный ответ.*

Вопрос: Что такое компьютерная графика?

Ответ: Компьютерная графика - это область информатики, связанная с созданием и обработкой изображений с помощью компьютера.

9. МЕТОДИЧЕСКИЕ МАТЕРИАЛЫ

9.1. Методические рекомендации для подготовки к практическому (семинарскому) занятию

Семинарское занятие является традиционной и распространенной формой организации самостоятельной работы студентов при изучении дисциплин.

Самостоятельная подготовка к семинару направлена:

на развитие способности к чтению научной и иной литературы;

на поиск дополнительной информации, позволяющей глубже разобраться в некоторых вопросах;

на выделение при работе с разными источниками необходимой информации, которая требуется для полного ответа на вопросы плана семинарского занятия;

на выработку умения правильно выписывать высказывания авторов из имеющихся источников информации, оформлять их по библиографическим нормам;

на развитие умения осуществлять анализ выбранных источников информации;

на подготовку собственного выступления по обсуждаемым вопросам;

на формирование навыка оперативного реагирования на разные мнения, которые могут возникать при обсуждении тех или иных научных проблем.

Чтобы наиболее рационально и полно использовать все возможности семинара как вида занятия, для подготовки к нему необходимо:

внимательно прочитать конспект лекции по данной тематике;

ознакомиться с соответствующим разделом учебника;

проработать дополнительную литературу и источники;

решить задачи и выполнить другие письменные задания.

При подготовке к семинару:

проанализируйте тему семинара, подумайте о цели и основных проблемах, вынесенных на обсуждение;

внимательно прочитайте материал, данный преподавателем по этой теме на лекции;

изучите рекомендованную литературу, делая при этом конспекты прочитанного или выписки, которые понадобятся при обсуждении на семинаре;

постарайтесь сформулировать свое мнение по каждому вопросу и аргументирование его обосновать;

запишите возникшие во время самостоятельной работы с учебниками и научной литературой вопросы, чтобы затем на семинаре получить на них ответы.

В процессе работы на семинаре:

внимательно слушайте выступления других участников семинара, старайтесь соотнести, сопоставить их высказывания со своим мнением;

активно участвуйте в обсуждении рассматриваемых вопросов, не бойтесь высказывать свое мнение, но старайтесь, чтобы оно было подкреплено убедительными доводами;

если вы не согласны с чьим-то мнением, смело критикуйте его, но помните, что критика должна быть обоснованной и конструктивной, т. е. нести в себе какое-то конкретное предложение в качестве альтернативы;

после семинара кратко сформулируйте окончательный правильный ответ на вопросы, которые были рассмотрены.

Семинар помогает студентам глубоко овладеть предметом, способствует развитию у них умения самостоятельно работать с учебной литературой и первоисточниками, освоению ими методов научной работы и приобретению навыков научной аргументации, научного мышления.

Памятка «Правила запоминания»

Чтобы разобраться в материале, в процессе чтения или слушания необходимо проводить активную мыслительную обработку материала. В этом случае запоминание будет результатом этой активной работы над материалом и без специальных усилий, направленных на запоминание, не потребуется.

Правила запоминания:

Сосредоточься, нацелься на запоминание.

Старайся понять основной смысл излагаемого материала, иначе будет действовать механическая память, которая менее продуктивна, чем логическая.

Удели особое внимание структуре материала, уясни, чем вызвана такая последовательность его изложения.

Найди смысловые опорные пункты в материале, составь план, соотнеси эти пункты с планом.

Отдели основополагающий материал от иллюстративного, который запоминать не нужно.

Уясни, что ты уже знал и что узнал нового, и сравни новое с тем, что ты знал раньше.

Произнеси несколько раз новые слова, даты.

Проговори вслух формулировки выводов, законов.

Воспроизведи весь материал по плану, стараясь мысленно вообразить прочитанное.

9.2. Методические рекомендации по изучению дополнительной литературы (работа с учебной литературой, методическими материалами по теме)

Важной составляющей учебного процесса в вузе является работа с учебной и методической литературой. Самостоятельная работа студента с учебником позволяет осуществлять подготовку ко всем видам занятий: семинарским, практическим, тестированию, зачетам, экзаменам, вести научно-исследовательскую деятельность. В последние годы можно заметить тот факт, что студенты в вузе при подготовке к занятиям стали все меньше пользоваться учебниками, составлять конспекты. Причин тому множество, но в том числе и элементарное неумение пользоваться учебной литературой.

Учебник – основной и ведущий вид учебной литературы, в нем систематизировано, в сжатом виде излагается основной учебный материал на доступном студенту языке. Однако как пользоваться учебником студентов не учат. Зачастую вузы ограничиваются лишь несколькими

методическими рекомендациями: «Читать внимательно, вдумчиво, вести конспект и т.д.». Однако, чтобы материал был усвоен, его мало прочесть, его необходимо понять.

В процессе работы с учебной и научной литературой студент может:

делать записи по ходу чтения в виде простого или развернутого плана (создавать перечень основных вопросов, рассмотренных в источнике);

составлять тезисы (цитирование наиболее важных мест статьи или монографии, короткое изложение основных мыслей автора);

готовить аннотации (краткое обобщение основных вопросов работы);

создавать конспекты (развернутые тезисы, которые).

Выбрав нужный источник, следует найти интересующий раздел по оглавлению или алфавитному указателю, а также одноименный раздел конспекта лекций или учебного пособия. В случае возникших затруднений в понимании учебного материала следует обратиться к другим источникам, где изложение может оказаться более доступным.

Приемы работы с текстом:

1. Проверка по вопросам учебника (устная и письменная);
2. Постановка вопросов к тексту;
3. Взаимная проверка по вопросам в парах;
4. Подробный или краткий пересказ;
5. Пересказ с опорой на план, ключевые слова, на иллюстрации или сочетание этих элементов (опорный конспект)
6. Составление конспекта в виде:
   - Плана
   - Схем
   - Таблиц
   - Тезисов
7. Комментирование
8. Иллюстрации к тексту
9. Пересказ в парах с опорой на конспект (планы, выписки и схемы);
10. Устное и письменное аннотирование с опорой на конспект;
11. Устное и письменное реферирование (констатирующее и критическое);
12. Устное и письменное рецензирование;
13. Выступления на семинарах;
14. Подготовка учебных докладов и обзорных рефератов (по нескольким источникам);
15. Групповая дискуссия и т.д.

Постановка вопросов к тексту. Этот прием является основным в процессе уяснения содержания, ведет к всестороннему пониманию учебного текста. Понимание текста складывается из понимания отдельных слов, предложений, логической структуры всего текста, его основной идеи и смысла, а также подтекста и общего замысла автора.

Поэтому вопросы могут возникать к разным аспектам текста: к непонятным словам и предложениям, к непонятным логическим связям между предложениями и абзацами текста, к связям содержания читаемого текста с другими текстами на эту тему. Этот прием учит не пропускать ни одного непонятного места в тексте, тут же формулировать вопрос и искать на него ответ.

Составления плана. План есть перечисление всех текстовых субъектов (т.е. тем текста).

Для того чтобы составить план, надо последовательно задавать себе в процессе чтения вопрос "о чем здесь говорится?", вычленять с помощью этого вопроса субъекты высказывания и записывать их в виде пунктов плана.

План может быть простой из нескольких пунктов или развернутый, состоящий из пунктов и подпунктов.

План может быть выполнен в двух формах:

1) в тезисной форме.

2) в форме номинативных (назывных) предложений. Пункты плана совпадают с информативными центрами абзацев.

Составление схемы. Схема — это графическое изображение логических связей между основными текстовыми субъектами. Средствами графического изображения являются геометрические фигуры (прямоугольники и др.) и их соединения (линии, стрелки), а также символические изображения и рисунки предметов. Схема отличается от плана наличием связей между элементами. Связи придают картине целостность и наглядность.

Тезирование (выписки основных суждений). Процесс тезирования состоит в формулировании основных тезисов (положений, утверждений, выводов) изучаемого текста.

Тезисы могут быть составлены целиком из авторских высказываний (суждений), и тогда они пишутся в кавычках в виде прямых цитат. Если же тезисы формулируются самим читателем, тогда они излагаются в виде реферативного текста с помощью использования глаголов. Например: автор анализирует, отмечает, сравнивает, доказывает, объясняет и т.п.

Составление таблицы. Этот прием используется для обобщения и систематизации учебной информации, извлеченной из некоторого раздела.

Сокращения в конспектах.

При конспектировании допускается сокращенная запись слов. Но нельзя сокращать слова как попало. Недописанные слова и фразы через какое- то время теряют смысл, забываются, их значение может исказиться.

Для сокращения записи необходимо помнить несколько правил:

В письменной речи наибольшее количество информации приходится на первые буквы слов, поэтому при сокращении прилагательных и причастий можно сохранять 3-4 буквы и окончания. Например: положительный – полж-ный.

Окончания слов в русском языке играют большую роль, поэтому нельзя сокращать те окончания, которые обозначают признаки предметных отношений.

Можно при записи пропускать гласные, поскольку в русском языке смысловая нагрузка ложится на согласные, а гласные выполняют формообразующую функцию. Например: журналист – жрнлст.

Термины, новые слова и понятия записывать полностью. Например: Спектральным анализом наз-ют мет-д исслд-ния химсчк-го сост-ва раз-ных вещ-в по их спектрам испск-ия и поглщ-ия.

Использовать общепринятые сокращения слов и аббревиатур. Например: абсолютный – абс., автономный – авт.

Использовать знаки, получившие название кванторов, которые применяют в конспектах для сокращенной записи. Отработать свою, понятную через любое время систему сокращений.

ПАМЯТКА СТУДЕНТУ

работа с учебной литературой

При чтении не пропускайте ни одного слова, которое Вам непонятно.

Если перестали понимать смысл текста, то вернитесь назад до того места, где начали затрудняться. Причиной непонимания бывают, как правило, иностранные слова, термины. В таком случае обращайтесь к словарям.

Составление терминологического словаря, работа над основными понятиями также поможет в освоении материала.

Научитесь самостоятельно приобретать знания, работать с книгой, со средствами получения и обработки информации.

Научитесь пользоваться словарями, делать выписки, составлять текстовые таблицы, графики, логические схемы.

Особое внимание обратите на развитие интеллектуальных умений и навыков, умение самостоятельно выявлять причины событий, составлять сводные таблицы.

Научитесь анализировать, сравнивать, обобщать, доказывать на основе нескольких источников.

Научитесь вычленять главное, проблему, выдвигать гипотезу.

Добейтесь чтения со скоростью не менее 150 слов в минуту, при этом сразу выделяйте главное и таким образом кратко конспектируйте.

Изучаемый материал надо воспринимать не мозаично (тогда всё главное), а целостно, то есть вести логическую проработку материала по ходу чтения и при этом составлять логические цепочки (схемы).

Больше работайте с карандашом в руке, делайте записи, схемы и т.д. Это способствует лучшему усвоению, запоминанию.

ПРАВИЛА САМОСТОЯТЕЛЬНОЙ РАБОТЫ С УЧЕБНОЙ ЛИТЕРАТУРОЙ

Составить перечень книг, с которыми Вам следует познакомиться; «не старайтесь запомнить всё, что вам в ближайшее время не понадобится, – запомните только, где это можно отыскать».

Сам такой перечень должен быть систематизированным (что необходимо для семинаров, что для экзаменов, что пригодится для написания курсовых и дипломных работ, а что Вас интересует за рамками официальной учебной деятельности, то есть что может расширить Вашу общую культуру...).

Обязательно выписывать все выходные данные по каждой книге (при написании курсовых и дипломных работ это позволит очень сэкономить время).

Разобраться для себя, какие книги (или какие главы книг) следует прочитать более внимательно, а какие – просто просмотреть.

Естественно, все прочитанные книги, учебники и статьи следует конспектировать, но это не означает, что надо конспектировать «все подряд»: можно выписывать кратко основные идеи автора и иногда приводить наиболее яркие и показательные цитаты (с указанием страниц).

Если Вы раньше мало работали с научной литературой, то следует выработать в себе способность «воспринимать» сложные тексты; для этого лучший приём – научиться «читать медленно», когда Вам понятно каждое прочитанное слово (а если слово незнакомое, то либо с помощью словаря, либо с помощью преподавателя обязательно его узнать), и это может занять немалое время (у кого-то – до нескольких недель и даже месяцев); опыт показывает, что после этого студент каким-то «чудом» начинает буквально заглатывать книги и чуть ли не видеть «сквозь обложку», стоящая это работа или нет...

Чтение научного текста является частью познавательной деятельности. Её цель – извлечение из текста необходимой информации. От того на сколько осознанна читающим собственная внутренняя установка при обращении к печатному слову (найти нужные сведения, усвоить информацию полностью или частично, критически проанализировать материал и т.п.) во многом зависит эффективность осуществляемого действия.

9.3. Методические рекомендации по написанию Доклада

Доклад-сообщение – это устное выступление на заданную тему. Время доклада 5-7 минут.

Цели доклада-сообщения: Научиться убедительно и кратко излагать свои мысли в устной форме. (Эффективно продавать свой интеллектуальный продукт). Донести информацию до слушателя, установить контакт с аудиторией и получить обратную связь.

План и содержание доклада-сообщения. Важно при подготовке доклада учитывать три его фазы: мотивацию, убеждение, побуждение. В первой фазе доклада рекомендуется использовать: риторические вопросы; актуальные события; оптический или акустический эффект; неожиданное для слушателей начало доклада.

Как правило, используется один из перечисленных приёмов. Главная цель фазы открытия (мотивации) – привлечь внимание слушателей к докладчику, поэтому длительность её минимальна.

При написании доклада по заданной теме обучающийся составляет план, подбирает основные источники. В процессе работы с источниками систематизирует полученные сведения, делает выводы и обобщения.

Ядром хорошего доклада является информация. Она должна быть новой и понятной. Важно в процессе доклада не только сообщить информацию, но и убедить слушателей в правильности своей точки зрения.

Доклад – продукт самостоятельной работы студента, представляющий собой публичное выступление по представлению полученных результатов решения определенной учебно-практической, учебно-исследовательской или научной темы. Средство контроля, важное для формирования универсальных компетенций обучающегося, при развитии навыков самостоятельного творческого мышления и изложения собственных умозаключений на основе изученного или прочитанного материала.

Изложение доклада как целостного авторского текста определяет критерии его оценки: новизна текста; обоснованность выбора источника; степень раскрытия сущности вопроса; соблюдение требований к докладу, соблюдение регламента времени.

АВТОНОМНАЯ НЕКОММЕРЧЕСКАЯ ОРГАНИЗАЦИЯ ВЫСШЕГО ОБРАЗОВАНИЯ
«ВЫСШАЯ ШКОЛА СЦЕНИЧЕСКИХ ИСКУССТВ»

Факультет ТЕАТРОВЕДЕНИЯ И ТЕАТРАЛЬНЫХ ТЕХНОЛОГИЙ

УТВЕРЖДАЮ

Ректор Райкин К.А.

«02» июня 2025 г.

РАБОЧАЯ ПРОГРАММА ДИСЦИПЛИНЫ *(МОДУЛЯ)*

ТЕХНОЛОГИЯ ИЗГОТОВЛЕНИЯ ТЕАТРАЛЬНОЙ БУТАФОРИИ

Основная профессиональная образовательная программа
высшего образования – программа бакалавриата по направлению подготовки
52.03.04 ТЕХНОЛОГИЯ ХУДОЖЕСТВЕННОГО ОФОРМЛЕНИЯ СПЕКТАКЛЯ

Направленность (профиль):
СЦЕНИЧЕСКОЕ ОФОРМЛЕНИЕ СПЕКТАКЛЯ
(ХУДОЖНИК-ТЕХНОЛОГ СЦЕНЫ)

Квалификация выпускника
БАКАЛАВР

Москва
2025

Содержание

1. Цель и задачи освоения дисциплины (модуля)

2. Перечень планируемых результатов обучения по дисциплине (модулю), соотнесенных с индикаторами достижения компетенций, обеспечивающие достижение результатов освоения образовательной программы.

3. Место дисциплины в структуре образовательной программы

4. Объем дисциплины (модуля) в зачетных единицах с указанием количества академических часов, выделенных на контактную работу обучающихся с преподавателем (по видам учебных занятий) и на самостоятельную работу обучающихся

5. Содержание дисциплины (модуля), структурированное по темам, разделам с указанием количества академических часов и видов учебных занятий

5.1. Содержание разделов, тем дисциплины (модуля)

5.2. Содержание семинарских/практических занятий

5.3. Самостоятельная работа обучающихся по освоению дисциплины (модуля)

6. Учебно-методическое и информационное обеспечение дисциплины

6.1. Электронный образовательный ресурс

6.2. Перечень основной и дополнительной литературы, необходимой для освоения дисциплины

6.3. Перечень ресурсов информационно-телекоммуникационной сети «Интернет», используемых при освоении дисциплины

7. Описание материально-технической базы, необходимой для осуществления образовательного процесса по дисциплине

7.1. Перечень программного обеспечения

7.2. Материально-техническое обеспечение

8. ФОНД ОЦЕНОЧНЫХ СРЕДСТВ ДЛЯ ПРОВЕДЕНИЯ ПРОМЕЖУТОЧНОЙ АТТЕСТАЦИИ И ТЕКУЩЕГО КОНТРОЛЯ УСПЕВАЕМОСТИ ПО ДИСЦИПЛИНЕ (МОДУЛЮ)

8.1. Текущий контроль успеваемости

8.2. Промежуточная аттестация

9. МЕТОДИЧЕСКИЕ МАТЕРИАЛЫ

Рабочая программа дисциплины:
«Технология изготовления театральной бутафории»

Рабочая программа дисциплины разработана в соответствии с требованиями Федерального государственного образовательного стандарта высшего образования – бакалавриат по направлению подготовки 52.03.04 Технология художественного оформления спектакля, утвержденным приказом Министерства образования и науки Российской Федерации от 16.11.2017 г. № 1123.

Организация-разработчик: АНО «Высшая школа сценических искусств»

1. Цель и задачи освоения дисциплины (модуля)

Цель освоения дисциплины: освоение материально-технической базы сценографии, техники сцены и методик документального и чертежного представления результатов сценографической деятельности.

Задачи дисциплины: освоение технологий сцены как инструмента создания образа спектакля; приобретение навыков технологической обработки различных материалов, подбора дополнительных материалов и работы с ними; получение представления о возможностях различных графических материалов и технических приемах, работы с ними; знакомство с основными принципами и методами внешнего оформления спектакля; правилами техники безопасности и противопожарной защиты; приемами и способами крепления бутафории, объемные и полуобъемные декораций на сценической площадке;

2. Перечень планируемых результатов обучения по дисциплине (модулю), соотнесенных с индикаторами достижения компетенций, обеспечивающие достижение результатов освоения образовательной программы.

Компетенция	Индикатор достижения компетенции (ИД)	Планируемый результат обучения по дисциплине, соотнесенный с ИД
ПК-2 Способен использовать при оформлении спектаклей (концертов, представлений) новейшие достижения в области театрально-постановочной техники, технологии и новых материалов	**ПК-2.1.** Обладает комплексной информацией о средствах, инструментах и технологиях, используемых при производстве и эксплуатации компонентов сценического оформления в соответствии с областью профессиональной деятельности. **ПК-2.2.** Использует новейшие достижения в области театральной техники, технологии и новых материалов в технологических разработках, соответствующих области профессиональной деятельности. **ПК-2.3.** Применяет технические и технологические знания при реализации внешней художественной формы авторского проекта, в соответствующей области профессиональной деятельности	**Знать:** современные тенденции развития театрально-постановочной техники, новейшие технологические разработки и инновационные материалы; технические характеристики, возможности и особенности применения современного постановочного оборудования, включая световое, звуковое, видеооборудование, сценические механизмы и т.д.; принципы и методы интеграции инновационных технических решений в сценографическое оформление спектаклей, концертов, представлений; специфику использования нестандартных, экспериментальных материалов и технологий в сценическом дизайне **Уметь:** анализировать, оценивать и прогнозировать развитие театрально-постановочной техники и технологий; разрабатывать концепции сценографического оформления с использованием новейших технических возможностей; экспериментировать с инновационными материалами, приёмами и технологиями для создания уникальных художественных решений; организовывать эффективное взаимодействие с техническими службами для реализации нестандартных сценографических проектов **Владеть:** навыками работы с современным постановочным оборудованием, программным обеспечением; способностью к нестандартному творческому мышлению и креативному подходу в применении инновационных технических средств; опытом реализации оригинальных, технологически сложных сценографических решений с использованием новейших достижений; методами координации деятельности технических служб при воплощении инновационных сценографических проектов

3. Место дисциплины в структуре образовательной программы

Дисциплина *(модуль)* «Технология изготовления театральной бутафории» относится к части, формируемой участниками образовательных отношений, Блока 1 «Дисциплины (модули)» образовательной программы.

4. Объем дисциплины (модуля) в зачетных единицах с указанием количества академических часов, выделенных на контактную работу обучающихся с преподавателем (по видам учебных занятий) и на самостоятельную работу обучающихся

Вид учебной работы		Трудоемкость					
		зач. ед.	ак. час.	по семестрам, час.			
				5	6	7	8
Общая трудоемкость по учебному плану		**4**	**216**			***108***	***108***
Аудиторные занятия:							
Лекции (Л)			8			8	
Практические занятия (Пр)			66			24	42
Лабораторная работа							
Контроль самостоятельной работы (КСР)			30			16	14
Самостоятельная работа (СРС)			100			56	44
Консультация			2				2
Промежуточная аттестации	Экзамен		6				6
	Зачет/зачет с оценкой		4			4	

5. Содержание дисциплины (модуля), структурированное по темам, разделам с указанием количества академических часов и видов учебных занятий

№ п/п	Наименование раздела, темы	Количество академических часов – всего	из них					Формируемые компетенции
			Лекции	Практические	Контроль СРС	Самостоятельная работа	Консультации	
1	Тема 1. Из истории театральной бутафории.	22	4		4	14		ПК-2
2	Тема 2. Оборудование бутафорского цеха.	27	1	8	4	14		ПК-2
3	Тема 3. Материалы.	27	1	8	4	14		ПК-2
4	Тема 4. Технологии изготовления.	28	2	8	4	14		ПК-2
5	Тема 5. Каркасные работы.	11		4	1	6		ПК-2
6	Тема 6. Осветительная бутафория.	13		6	1	6		ПК-2
7	Тема 7. Бутафория театрального костюма.	14		6	2	6		ПК-2
8	Тема 8. Театральная обработка тканей.	14		6	2	6		ПК-2
9	Тема 9. Фактуры и имитации.	14		6	2	6		ПК-2
10	Тема 10. Бутафорские приспособления для сценических эффектов.	14		6	2	6		ПК-2
11	Тема 11. Документация.	10		4	2	4		ПК-2
12	Тема 12. Подбор театрального костюма	14		6	2	6		ПК-2
Подготовка к зачету/экзамену		**12**				**10**	**2**	ПК-2
Итого объём часов дисциплины		**216**	**8**	**66**	**30**	**100**	**2**	

5.1. Содержание разделов, тем дисциплины (модуля)

Тема 1. **Из истории театральной бутафории.** Особенности театральной бутафории. Вещь на сцене. Понятие и определение терминов «бутафория», «сценический костюм», «сценография», «театрально-декорационное искусство». Место, роль и значение бутафории и сценического костюма в структуре целостного художественного образа зрелищной постановки.

Тема 2. Оборудование бутафорского цеха. Взаимосвязанность с другими цехами. Инструменты, приспособления. Их свойства, стандартизация и классификация. Эксплутационно-технические свойства. Техника безопасности.

Тема 3. Материалы. Основные и вспомогательные материалы, применяемые для изготовления бутафории (клеящие вещества, красящие вещества, бумага, металлы, древесина и т.д.). Работы с термопластическими пленками, пластиками, пенопластом, стекловолокном, силиконом. Номенклатура. Свойства. Области применения. Исторические сведения. Способы обработки. Особенности и области применения в театральном производстве. Демонстрация образцов.

Тема 4. Технологии изготовления. Выбор приема изготовления бутафории в зависимости от почерка художника-постановщика с учетом жанра спектакля и габаритов сцены. Технология изготовления бутафорских изделий. Традиционные, старые и современные способы. Определения. Исторические сведения. Выбор технологий для выполнения театральной бутафории в историческом спектакле. Современные имитации исторических технологий обработки. Демонстрация образцов.

Тема 5. Каркасные работы. Классические и современные способы изготовления бутафорской каркасной скульптуры, архитектурных элементов, театральной зелени, деталей каркасного костюма. Работы с деревом, металлом (свойства, приемы обработки, материалы для имитаций). Демонстрация образцов.

Тема 6. Осветительная бутафория. Приемы изготовления осветительной бутафории. Требования к применению. Техника безопасности при работе. Исторические сведения. Демонстрация образцов.

Тема 7. Бутафория театрального костюма. Бутафорский каркасный костюм (эстрадные, цирковые, карнавальные, драматические и музыкальные представления). Формообразующие бутафорские детали. Костюмные аксессуары. Демонстрация образцов.

Тема 8. Театральная обработка тканей. Приемы обработки тканей. Исторические сведения. Современные имитации исторических технологий обработки тканей. Художественная обработка тканей для сцены (роспись по ткани, имитации драгоценных тканей, старение и т.д.). Особенности и области применения текстильных материалов в театральном производстве. Материалы, инструменты. Демонстрация образцов.

Тема 9. Фактуры и имитации. Фактуры и имитации в театральной бутафории. Определение фактуры. Исторические сведения. Причины и необходимость применения имитаций. Демонстрация образцов.

Тема 10. Бутафорские приспособления для сценических эффектов. Традиционные, старые и современные способы изготовления бутафории для сценических эффектов. Техника безопасности при работах. Оборудование и приспособления.

Тема 11. Документация. Основная документация, необходимая для изготовления бутафории. Работа с эскизами художника-постановщика. Подбор и составление документации на материалы. Чертежи, сметы.

Тема 12. Подбор театрального костюма Художественный образ сценического костюма и его связь с идейным замыслом театральной постановки. Костюм как часть сценического образа. Основные законы сцены – расстояние, освещение, обобщение формы костюма, заостренность силуэта, повышенная звучность цвета.

5.2. Содержание лабораторных занятий

Тема 1. Зрительный образ и техника сцены

Вопросы для обсуждения

Пространственная перспектива – понятие, определение, значение и ее основополагающие законы. Пространственная композиция – понятие, определение, значение, структура. Основные виды пространственных композиций. Основные принципы и выразительные средства пространственной композиции. Единство, взаимоподчиняемость, равновесие, повторяемость в контексте единой пространственной композиции. Ритм, тектоника, пластичность, контрастность, структурность, функциональность.

Цвет, линия, форма, фактура, текстура сценографической композиции. Гармония, дисгармония, колорит, символика, психологический аспект. Динамика, статика, пропорциональность.

Сочетание средств художественной выразительности плоскостной и объемно-пространственной композиции в условиях трехмерного сценического пространства.

Масштаб – понятие, определение, значение. Общепринятые масштабы в художественно-постановочной театральной практике. Способы графической фиксации художественного замысла в работе над оформлением сценической постановки: эскизы, планировки, макеты, чертежи и схемы. Ракурс – понятие, определение, значение в сценографической практике.

Тема 2. Бутафория как обширная отрасль театрального производства.

Вопросы для обсуждения

Техника и технология работы с бумажными массами, картоном, металлом, синтетическими материалами и полимерами, тканями, лаками, красками, мастиками и т.п.

Техника и технология выклейки изделий из бумаги по отлитой форме (папье-маше) – классический метод изготовления театральной бутафории. Монтаж изделий из папье-маше.

Работы по металлу – вязка проволочных каркасов, штамповка, металлопластика, чеканка, выколотка, литье.

Особенности работы с пластмассами и другими синтетическими материалами – пенопласты, винипласты, упаковочные полихлорвиниловые пленки, вспенивающиеся полистиролы, разного рода клеи и эпоксидные смолы, эмульсии ПВА и латексы.

Техника и технология изготовления бутафорских изделий с применением литья в формах.

Работа с мастиками – пластическими массами, приготавливаемыми из клея, муки, гипса, мела, бумаги. Фактурная обработка декораций мастикой. Оттиск микрорельефных изделий. Крупнорельефная обработка декораций.

Техника и технология окрашивания бутафорских изделий. Водорастворимые красители. Поверхностная роспись гуашевыми красками.

Осветительная бутафория.

Техника и технологии изготовления крупно-объемной бутафории

Тема 3. Театральные фактуры и имитация

Вопросы для обсуждения

Техника и технологии искусственного создания внешних структурных особенностей какого-либо материала или предмета.

Техника и технологии оклеивания декораций различными видами тканей – тонкие материалы светлых тонов, хлопчатобумажные, льняные и шелковые ткани: холст, тик, бязь, марля, бархат и др.

Фактурные присыпки, их основные виды и технология нанесения (опилки, стружки, размельченный пенопласт, нарубленные концы распущенного бумажного или сизальского каната и т.п.).

Обработка поверхностей декораций макрофлексом.

Имитация кирпичной и каменной кладки. Имитация мрамора.

Техника и технологии работы со стеклом. Многослойная аппликация. Витражи и цветные стекла. Имитация стекла.

Техника и технология художественной росписи целлофана, перфолевой и ацетатной пленок.

Техника и технология изготовления соломенных, черепичных и драночных крыш.

Имитация укрупненных фактур.

Тема 4. Декорационно-живописные работы.

Вопросы для обсуждения

Павильонные декорации. Декорационные станки. Расчет декорационных станков. Конструкции лестниц. Особенности расчета лестничных конструкций. Особенности конструирования перил и балюстрад. Сценические фигурки. Объемно-каркасные декорации.

Одежда сцены. Ажурные декорации на тюле и сетке. Половики.

Папье-маше. Работы по металлу. Работа с пластмассовыми и синтетическими материалами. Работа с мастиками. Осветительная бутафория. Техника и технология изготовления крупно-объемной бутафории. Имитация укрупненных фактур.

Материала для декорационной живописи. Техника клеевой живописи. Роспись павильонной декорации. Роспись мягких декораций. Роспись тканей.

Техника и технологии маркировки и крепления элементов декорационного искусства и сценической бутафории.

Тема 5. Эскиз и макет.

Вопросы для обсуждения

Творческий заказ художнику. Содержание некоторых требований к эскизу связанный с особенностями создаваемого хореографического образа. Умение читать эскиз. Определение макета, его возможности. Проверка будущей постановки в пространственных соотношениях. «Выгородка» будущего сценографического оформления. Монтировочные работы.

Тема 6. Сценический костюм и его основные части

Вопросы для обсуждения

Одежда мужская, женская, девичья, детская, нательная и верхняя, летняя и зимняя, будничная и праздничная:

а/ силуэт, покрой, длина, ширина талии, юбки, рубашки, рукавов, штанов и т.п.;

б/ цвет, рисунок и фактура ткани;

в/ детали, их форма и цвет;

г/ орнамент;

д/ способ ношения;

Обувь (форма, цвет, материал, детали, способ ношения).

Головные уборы (форма, цвет, материал, детали, способ ношения).

Прически, парики.

Украшения.

Художественный образ сценического костюма и его связь с идейным замыслом театральной постановки.

Связь в костюме художественных явлений с историческими. Костюм – произведение прикладного искусства и предмет первый необходимости. Костюм – отражение внутренней сущности и внешнего облика человека. Костюм – отражение этических представлений и выражений господствующего художественного стиля при помощи и силуэта, цвета, фактуры, украшений.

Цветовой, изобразительный, декоративный, пространственный, шрифтовой, конструктивный ключи решения художественно-творческих задач в процессе работы над созданием сценического костюма.

Историческая характеристика, техника и технология грамотного выполнения замеров для дальнейшего создания костюма. Особенности работы над эскизами и планировками. Значение пропорций, колорита и контраста в работе над театральным костюмом.

Форма, детали, цвет как отражение индивидуальности. Эпохи, художественного стиля и образа костюма. Костюм эпохи и костюм роли. Историзм и психологизм костюма. Соответствие костюма содержанию номера и сценического жанра.

Цветовые соотношения объема и цвета, цветовые гармонии, цветовые гаммы, смешение цветов. Фон и костюм главного героя, костюм в ансамбле, фон и костюм ансамбля. Изменение цвета и объема от освещения.

5.3. Самостоятельная работа обучающихся по освоению дисциплины (модуля)

Раздел (тема) дисциплин, его содержание	Вид, содержание самостоятельной работы
Тема 1. Из истории театральной бутафории.	Изучение дополнительной литературы (работа с учебной литературой, методическими материалами по теме). Просмотр DVD дисков с постановками технически интересных и сложных

	спектаклей. Просмотр спектаклей в режиме реального времени, монтировок интересных технических и сценографических решений. Изучение технических и технологических возможностей сценических площадок
Тема 2. Оборудование бутафорского цеха.	Изучение дополнительной литературы (работа с учебной литературой, методическими материалами по теме). Просмотр DVD дисков с постановками технически интересных и сложных спектаклей. Просмотр спектаклей в режиме реального времени, монтировок интересных технических и сценографических решений. Изучение технических и технологических возможностей сценических площадок
Тема 3. Материалы.	Изучение дополнительной литературы (работа с учебной литературой, методическими материалами по теме). Просмотр DVD дисков с постановками технически интересных и сложных спектаклей. Просмотр спектаклей в режиме реального времени, монтировок интересных технических и сценографических решений. Изучение технических и технологических возможностей сценических площадок
Тема 4. Технологии изготовления.	Изучение дополнительной литературы (работа с учебной литературой, методическими материалами по теме). Просмотр DVD дисков с постановками технически интересных и сложных спектаклей. Просмотр спектаклей в режиме реального времени, монтировок интересных технических и сценографических решений. Изучение технических и технологических возможностей сценических площадок
Тема 5. Каркасные работы.	Изучение дополнительной литературы (работа с учебной литературой, методическими материалами по теме). Просмотр DVD дисков с постановками технически интересных и сложных спектаклей. Просмотр спектаклей в режиме реального времени, монтировок интересных технических и сценографических решений. Изучение технических и технологических возможностей сценических площадок
Тема 6. Осветительная бутафория.	Изучение дополнительной литературы (работа с учебной литературой, методическими материалами по теме). Просмотр DVD дисков с постановками технически интересных и сложных спектаклей. Просмотр спектаклей в режиме реального времени, монтировок интересных технических и сценографических решений. Изучение технических и технологических возможностей сценических площадок
Тема 7. Бутафория театрального костюма.	Изучение дополнительной литературы (работа с учебной литературой, методическими материалами по теме). Просмотр DVD дисков с постановками технически интересных и сложных спектаклей. Просмотр спектаклей в режиме реального времени, монтировок интересных технических и сценографических решений. Изучение технических и технологических возможностей сценических площадок
Тема 8. Театральная обработка тканей.	Изучение дополнительной литературы (работа с учебной литературой, методическими материалами по теме). Просмотр DVD дисков с постановками технически интересных и сложных спектаклей. Просмотр спектаклей в режиме реального времени, монтировок интересных технических и сценографических решений. Изучение технических и технологических возможностей сценических площадок
Тема 9. Фактуры и имитации.	Изучение дополнительной литературы (работа с учебной литературой, методическими материалами по теме). Просмотр DVD дисков с постановками технически интересных и сложных спектаклей. Просмотр спектаклей в режиме реального времени, монтировок интересных технических и сценографических решений. Изучение технических и технологических возможностей сценических площадок
Тема 10. Бутафорские приспособления для сценических эффектов.	Изучение дополнительной литературы (работа с учебной литературой, методическими материалами по теме). Просмотр DVD дисков с постановками технически интересных и сложных

	спектаклей. Просмотр спектаклей в режиме реального времени, монтировок интересных технических и сценографических решений. Изучение технических и технологических возможностей сценических площадок
Тема 11. Документация.	Изучение дополнительной литературы (работа с учебной литературой, методическими материалами по теме). Просмотр DVD дисков с постановками технически интересных и сложных спектаклей. Просмотр спектаклей в режиме реального времени, монтировок интересных технических и сценографических решений. Изучение технических и технологических возможностей сценических площадок
Тема 12. Подбор театрального костюма	Изучение дополнительной литературы (работа с учебной литературой, методическими материалами по теме). Просмотр DVD дисков с постановками технически интересных и сложных спектаклей. Просмотр спектаклей в режиме реального времени, монтировок интересных технических и сценографических решений. Изучение технических и технологических возможностей сценических площадок

6. Учебно-методическое и информационное обеспечение дисциплины

6.1. Электронный образовательный ресурс

1.	Электронная библиотечная система «Университетская Библиотека Онлайн»	http://www.biblioclub.ru/

6.2. Перечень основной и дополнительной литературы, необходимой для освоения дисциплины

Основная литература

1. Заикин, Н. И. Костюм и сценическое оформление танца : учебное пособие / Н. И. Заикин ; Министерство культуры Российской Федерации, Орловский государственный институт искусств и культуры, Кафедра хореографии. – 2-е изд. – Орел : Орловский государственный институт искусств и культуры, 2012. – 84 с. : ил. – Режим доступа: по подписке. – URL: https://biblioclub.ru/index.php?page=book&id=276213 (дата обращения: 14.10.2024). – Библиогр. в кн. – Текст : электронный.
2. Сосунов, Н. Н. Изготовление бутафории : практическое пособие / Н. Н. Сосунов. – Москва : Государственное издательство «Искусство», 1959. – 96 с. – Режим доступа: по подписке. – URL: https://biblioclub.ru/index.php?page=book&id=233516 (дата обращения: 14.10.2024). – ISBN 978-5-4458-8409-5. – Текст : электронный.
3. Грибова, О. П. Музыкальный спектакль. От замысла до премьеры : рекомендации по организации постановочной деятельности и составлению режиссерской документации : учебное пособие : [12+] / О. П. Грибова, Л. П. Малькова, А. В. Лещенко. – Москва ; Берлин : Директ-Медиа, 2018. – 152 с. : табл. – Режим доступа: по подписке. – URL: https://biblioclub.ru/index.php?page=book&id=486908 (дата обращения: 14.10.2024). – Библиогр. в кн. – ISBN 978-5-4475-9659-0. – DOI 10.23681/486908. – Текст : электронный.

Дополнительная литература:

1. Шифрин, Н.А. Художник в театре / Н.А. Шифрин. – Ленинград : Художник РСФСР, 1964. – 113 с. : ил. – Текст : непосредственный.
2. Петров, А.А. Театральная бутафория и ее изготовление / А.А. Петров. – Ленинград, 1926. – 104 с. : ил. - Текст : непосредственный**.**
3. Базанов, В. В. Технология сцены / В.В. Базанов. — Москва : Импульс-свет, 2005. — 408 с. : ил. - Текст : непосредственный.

6.3. Перечень ресурсов информационно-телекоммуникационной сети «Интернет», используемых при освоении дисциплины

1.	Российская Государственная библиотека. Электронный каталог	http://www.rsl.ru/index.php?f=97
2.	Альдебаран.	http://aldebaran.ru/
3.	Библиотека Гумер.	https://www.gumer.info/
4.	Библиотека научной и студенческой информации	http://bibliofond.ru
5.	Научная педагогическая электронная библиотека	http://elib.gnpbu.ru/
6.	Научная электронная библиотека eLIBRARY.RU	http://e-library.ru
7.	Научная электронная библиотека КиберЛенинка	http://cyberleninka.ru
8.	Национальная электронная библиотека	http://нэб.рф
9.	Некоммерческая электронная библиотека «ImWerden»: искусство, театр, кино и музыка	http://imwerden.de/
10.	Портал культурного наследия России	http://www.culture.ru
11.	Российская государственная библиотека искусств	http://liart.ru/ru/
12.	Электронная библиотека учебников	http://studentam.net/
13.	Библиотека Максима Мошкова	http://lib.ru/
14.	Классика.ру	https://klassika.ru/
15.	Русская виртуальная библиотека	https://rvb.ru/
16.	Библиотека изобразительных искусств	http://www.artlib.ru/
17.	Электронные публикации Института русской литературы (Пушкинского Дома) РАН	http://lib.pushkinskijdom.ru/
18.	Журнальный зал	https://magazines.gorky.media/
19.	Энциклопедии Кирилла и Мефодия	http://www.megabook.ru

7. Описание материально-технической базы, необходимой для осуществления образовательного процесса по дисциплине

7.1. Перечень программного обеспечения

1.	Лицензионное программное обеспечение	операционная система Windows XP, Microsoft windows 8, Microsoft office 2013
2.	Свободно распространяемое программное обеспечение	OpenOffice: Writer, Calc, Impress, Draw, Base, Math
3.	Свободно распространяемое программное обеспечение отечественного производства	Яндекс.Браузер (https://browser.yandex.ru/), Dicter (https://www.dicter.ru/), Windows Player (https://windowsplayer.ru/), WindowsRar (https://windowsrar.ru/), PDFMaster (https://pdfmaster.ru/), ASTRA LINUX SPECIAL EDITION (https://astralinux.ru/products/astra-linux-special-edition/), LibreOffice (https://ru.libreoffice.org/), Okular (https://okular.kde.org/ru/download/), Редактор изображений Gimp (https://www.gimp.org/)

7.2. Материально-техническое обеспечение

№ п\п	Наименование помещений	Назначение помещений	Оснащенность (оборудование) помещений
1.	Учебная аудитория для проведения учебных занятий № 037	Учебная аудитория для проведения проведения практик, практической подготовки, текущего контроля и промежуточной аттестации	Художественно-бутафорская мастерская: стол рабочий бутафора; - 4 шт; – сушильный шкаф; – электроплита; – станок настольный универсальный; – шкаф для инструментов; – ларь для сыпучих материалов; – стол для работы с химреактивами; – станок скульптурный; – стенка для барельефов; – шкаф вытяжной для работы с химическими реактивами; – пресс ручной; – мольберт - 4 шт; – Рабочее место преподавателя: ПК-

			Моноблок Lenovo с доступом к сети Интернет и обеспечением доступа в электронную информационно-образовательную среду Института.
2.	Помещение для самостоятельной работы	Помещение для самостоятельной работы обучающихся	Читальный зал: – Посадочных мест: 15 – Рабочее место обучающегося: 15 шт. ПК Моноблок Lenovo с доступом к сети Интернет и в ЭИОС Вуза. – ЖК телевизор «Panasonic 42». – Учебная мебель (столы, стулья)

8. ФОНД ОЦЕНОЧНЫХ СРЕДСТВ ДЛЯ ПРОВЕДЕНИЯ ПРОМЕЖУТОЧНОЙ АТТЕСТАЦИИ И ТЕКУЩЕГО КОНТРОЛЯ УСПЕВАЕМОСТИ ПО ДИСЦИПЛИНЕ (МОДУЛЮ)

8.1. Текущий контроль успеваемости

Показателями оценивания результатов текущего контроля успеваемости обучающихся по дисциплине является:

активность обучающегося в рамках аудиторных учебных занятий: на лекционных и семинарских (практических) занятиях – уровень знаний, умений и навыков, продемонстрированных обучающимся;

результаты самостоятельной работы: письменные работы (доклады, статьи и другие публикации, эссе и т.п.), творческие работы и объекты и др;

посещаемость учебных занятий по дисциплинам (модулям), практикам;

другие значимые результаты работы обучающегося.

Текущий контроль успеваемости по дисциплине (модулю) проводится в ходе семинарских (практических) занятий методами устного или письменного опроса (работ), в процессе выступлений обучающихся.

Критерии оценки и оценочные материалы для проведения текущего контроля успеваемости:

Устный опрос

Устный опрос проводится по пройденным темам курса в ходе семинарских занятий.

Шкала оценивания	Критерии выставления оценок
«Отлично»	1) полное раскрытие вопроса; 2)указание точных названий и определений; 3) правильная формулировка понятий и категорий; 4) самостоятельность ответа, умение вводить и использовать собственные классификации и квалификации, анализировать и делать собственные выводы по рассматриваемой теме; 5) использование дополнительной литературы и иных материалов и др.
«Хорошо»	1) недостаточно полное, по мнению преподавателя, раскрытие темы; 2) несущественные ошибки в определении понятий, категорий и т.п., кардинально не меняющих суть изложения; 3) использование устаревшей учебной литературы и других источников
«Удовлетворительно»	1) отражение лишь общего направления изложения лекционного материала и материала современных учебников; 2) наличие достаточного количества несущественных или одной-двух существенных ошибок в определении понятий и категорий и т. п.; 3) использование устаревшей учебной литературы и других источников; 4) неспособность осветить проблематику учебной дисциплины и др.
«Неудовлетворительно»	1) нераскрытые темы; 2) большое количество существенных ошибок; 3) отсутствие умений и навыков, обозначенных выше в качестве критериев выставления положительных оценок др.

Доклад

Доклады по основным разделам дисциплины заслушиваются в ходе семинарских/практических занятий.

Шкала оценивания	Критерии выставления оценок
Отлично	Соответствие целям и задачам дисциплины, актуальность темы и рассматриваемых проблем, соответствие содержания заявленной теме, заявленная тема полностью раскрыта, рассмотрение дискуссионных вопросов по проблеме, сопоставлены различные точки зрения по рассматриваемому вопросу, научность языка изложения, логичность и последовательность в изложении материала, количество исследованной литературы, в том числе новейших источников по проблеме, четкость выводов,
Хорошо	Соответствие целям и задачам дисциплины, актуальность темы и рассматриваемых проблем, соответствие содержания заявленной теме, научность языка изложения, заявленная тема раскрыта недостаточно полно, отсутствуют новейшие литературные источники по проблеме,
Удовлетворительно	Соответствие целям и задачам дисциплины, содержание работы не в полной мере соответствует заявленной теме, заявленная тема раскрыта недостаточно полно, использовано небольшое количество научных источников, нарушена логичность и последовательность в изложении материала
Неудовлетворительно	Работа не соответствует целям и задачам дисциплины, содержание работы не соответствует заявленной теме, содержание работы изложено не научным стилем

Примерные темы докладов по основным разделам дисциплины

1.История развития театральной бутафории.
2.Материалы и инструменты для изготовления театральной бутафории.
3.Основы лепки и формовки бутафорских изделий.
4.Техника папье-маше в изготовлении театральной бутафории.
5.Работа с деревом и металлом в создании бутафорских предметов.
6.Полимерные глины и их применение в театральной бутафории.
7.Роль текстиля и тканей в создании театральных аксессуаров.
8.Изготовление бутафорского оружия: мечи, кинжалы, пистолеты.
9.Бутафорские костюмы и аксессуары: маски, головные уборы, перчатки.
10.Создание бутафорской мебели: стулья, столы, диваны.
11.Декорации и бутафория: взаимодействие и интеграция.
12.Современные технологии в производстве театральной бутафории.
13.Имитация драгоценностей и ювелирных украшений в театральной бутафории.
14.Изготовление бутафорских продуктов питания: фрукты, овощи, хлеб.
15.Работа с эпоксидной смолой и силиконовыми формами.
16.Техника росписи и декорирования бутафорских предметов.
17.Создание аниматроники и механизированных бутафорских фигур.
18.Изготовление бутафорских животных и птиц.
19.Особенности работы с картоном и бумагой в театральной бутафории.
20.Бутафорская посуда: чашки, тарелки, бокалы.
21.Создание бутафорских книг и документов.
22.Работа с пластиком и пластмассами в театральной бутафории.
23.Изготовление бутафорских монет и медалей.
24.Бутафорский макияж и грим: создание искусственных ран, шрамов, синяков.
25.Работа с пеноматериалами и поролонами в создании бутафорских предметов.
26.Изготовление бутафорских музыкальных инструментов.
27.Техника имитации камня и мрамора в театральной бутафории.
28.Создание бутафорских растений и деревьев.
29.Работа с кожей и кожзаменителями в театральной бутафории.
30.Изготовление бутафорских часов и других механических устройств.
31.Бутафорское стекло: имитация стеклянных предметов.

32.Работа с латексом и резиновыми материалами в театральной бутафории.
33.Изготовление бутафорских зеркал и отражающих поверхностей.
34.Бутафорские лампы и светильники: создание и установка.
35.Изготовление бутафорских гробов и саркофагов.

8.2. Промежуточная аттестация

Промежуточная аттестация *Зачет/Зачет с оценкой/Экзамен* может проводиться в устной и/или письменной форме, в форме выполнения практических заданий.

Описание показателей оценивания формируемых компетенций

Компетенция	Индикатор достижения компетенции (ИД)	Планируемый результат обучения по дисциплине, соотнесенный с ИД
ПК-2 Способен использовать при оформлении спектаклей (концертов, представлений) новейшие достижения в области театрально-постановочной техники, технологии и новых материалов	**ПК-2.1.** Обладает комплексной информацией о средствах, инструментах и технологиях, используемых при производстве и эксплуатации компонентов сценического оформления в соответствии с областью профессиональной деятельности. **ПК-2.2.** Использует новейшие достижения в области театральной техники, технологии и новых материалов в технологических разработках, соответствующих области профессиональной деятельности. **ПК-2.3.** Применяет технические и технологические знания при реализации внешней художественной формы авторского проекта, в соответствующей области профессиональной деятельности	**Знать:** современные тенденции развития театрально-постановочной техники, новейшие технологические разработки и инновационные материалы; технические характеристики, возможности и особенности применения современного постановочного оборудования, включая световое, звуковое, видеооборудование, сценические механизмы и т.д.; принципы и методы интеграции инновационных технических решений в сценографическое оформление спектаклей, концертов, представлений; специфику использования нестандартных, экспериментальных материалов и технологий в сценическом дизайне **Уметь:** анализировать, оценивать и прогнозировать развитие театрально-постановочной техники и технологий; разрабатывать концепции сценографического оформления с использованием новейших технических возможностей; экспериментировать с инновационными материалами, приёмами и технологиями для создания уникальных художественных решений; организовывать эффективное взаимодействие с техническими службами для реализации нестандартных сценографических проектов **Владеть:** навыками работы с современным постановочным оборудованием, программным обеспечением; способностью к нестандартному творческому мышлению и креативному подходу в применении инновационных технических средств; опытом реализации оригинальных, технологически сложных сценографических решений с использованием новейших достижений; методами координации деятельности технических служб при воплощении инновационных сценографических проектов

Шкала оценивания результатов промежуточной аттестации и критерии выставления оценок

Оценивание результатов промежуточной аттестации по дисциплине определяется шкалой оценивания: «отлично», «хорошо», «удовлетворительно», «неудовлетворительно», «зачтено», «не зачтено».

1. Устная форма: устный ответ на вопросы в форме собеседования по основным темам дисциплины.

Шкала оценивания	Критерии выставления оценок
Отлично/зачтено	Оценка «отлично» выставляется студенту, если он глубоко и прочно усвоил программный материал, исчерпывающе, последовательно, четко и логически стройно его излагает, умеет тесно увязывать теорию с практикой, свободно справляется с задачами, вопросами и другими видами применения знаний, причем не затрудняется с ответом при видоизменении заданий, использует в ответе материал разнообразных литературных источников, владеет разносторонними навыками и приемами выполнения практических задач
Хорошо/зачтено	Оценка «хорошо» выставляется студенту, если он твердо знает материал, грамотно и по существу излагает его, не допускает существенных неточностей в ответе на вопрос, правильно применяет теоретические положения при решении практических вопросов и задач, владеет необходимыми навыками и приемами их выполнения
Удовлетворительно/зачтено	Оценка «удовлетворительно» выставляется студенту, если он имеет знания только основного материала, но не усвоил его деталей, допускает неточности, недостаточно правильные формулировки, нарушения логической последовательности в изложении программного материала, испытывает затруднения при выполнении практических работ
Неудовлетворительно/ не зачтено	Оценка «неудовлетворительно» выставляется студенту, который не знает значительной части программного материала, допускает существенные ошибки, неуверенно, с большими затруднениями выполняет практические работы

2. Письменная форма: выполнение тестовых заданий. Тестовые задания выполняются в течение 45 минут и состоят из 20-30 вопросов разных типов. Преподаватель готовит несколько вариантов тестовых заданий.

Шкала оценивания	Критерии выставления оценок
Отлично/зачтено	85 – 100 %
Хорошо/зачтено	75 – 84 %
Удовлетворительно/зачтено	65 – 74 %
Неудовлетворительно/ не зачтено	0 – 64 %

ОЦЕНОЧНЫЕ МАТЕРИАЛЫ
(типовые контрольные задания и иные материалы)
для проведения промежуточной аттестации
и оценки сформированности компетенций по дисциплине (модулю)

Примерный перечень вопросов/заданий для проведения промежуточной аттестации

Задание 1. *Прочитайте текст задания и установите последовательность.*

Расположите этапы создания бутафорского костюма в правильной последовательности:

1. Выкраивание ткани
2. Разработка эскиза
3. Шитьё и сборка
4. Примерка и окончательная отделка

Запишите соответствующую последовательность цифр слева направо

2	1	3	4

Задание 5. *Прочитайте текст задания и установите соответствие.*

Установите соответствие материала и его основного свойства в театральной бутафории.

К каждой позиции, данной в левом столбце, подберите соответствующую позицию из правого столбца:

МАТЕРИАЛ		СВОЙСТВО	
А	Пенопласт	**1**	Прочность и твердость
Б	Латекс	**2**	Легкость и пористая структура
В	Металл	**3**	Гибкость и эластичность
Г	Полимерная глина	**4**	Моделируемость и легкость формовки

Запишите выбранные цифры под соответствующими буквами

А	Б	В	Г
2	3	1	4

Задание 11. *Прочитайте текст задания, выберите правильный ответ и запишите аргументы, обосновывающие правильность ответа*

Вопрос: Какая техника чаще всего используется для создания бутафорских масок? Выберите правильный ответ и аргументируйте свой выбор.

a) Гипсовая слепка
b) Лепка из глины
c) Печать на 3D-принтере
d) Резьба по камню

Ответ: a) Гипсовая слепка

Обоснование: Гипсовая слепка является распространенной техникой для создания бутафорских масок, так как она позволяет точно воспроизводить черты лица актера и обеспечивать индивидуализацию маски. Гипс быстро застывает, легко обрабатывается и позволяет добавлять декоративные элементы после высыхания. Также гипсовая маска легкая и удобная в носке, что важно для актеров во время длительного выступления.

Задание 14. *Прочитайте текст задания и запишите развернутый обоснованный ответ.*

Вопрос: Как изготавливаются бутафорские фрукты и овощи из папье-маше? Опишите основные этапы этого процесса.

Ответ: Сначала делается каркас из проволоки или картона, затем наносится слой за слоем газетная бумага, смешанная с клеем. После сушки изделие грунтуется, красится и покрывается лаком. На этапе окрашивания добавляются натуральные оттенки и текстуры.

9. МЕТОДИЧЕСКИЕ МАТЕРИАЛЫ

9.1. Методические рекомендации для подготовки к практическому (семинарскому) занятию

Семинарское занятие является традиционной и распространенной формой организации самостоятельной работы студентов при изучении дисциплин.

Самостоятельная подготовка к семинару направлена:

на развитие способности к чтению научной и иной литературы;

на поиск дополнительной информации, позволяющей глубже разобраться в некоторых вопросах;

на выделение при работе с разными источниками необходимой информации, которая требуется для полного ответа на вопросы плана семинарского занятия;

на выработку умения правильно выписывать высказывания авторов из имеющихся источников информации, оформлять их по библиографическим нормам;

на развитие умения осуществлять анализ выбранных источников информации;

на подготовку собственного выступления по обсуждаемым вопросам;

на формирование навыка оперативного реагирования на разные мнения, которые могут возникать при обсуждении тех или иных научных проблем.

Чтобы наиболее рационально и полно использовать все возможности семинара как вида занятия, для подготовки к нему необходимо:

внимательно прочитать конспект лекции по данной тематике;

ознакомиться с соответствующим разделом учебника;

проработать дополнительную литературу и источники;

решить задачи и выполнить другие письменные задания.

При подготовке к семинару:

проанализируйте тему семинара, подумайте о цели и основных проблемах, вынесенных на обсуждение;

внимательно прочитайте материал, данный преподавателем по этой теме на лекции;

изучите рекомендованную литературу, делая при этом конспекты прочитанного или выписки, которые понадобятся при обсуждении на семинаре;

постарайтесь сформулировать свое мнение по каждому вопросу и аргументирование его обосновать;

запишите возникшие во время самостоятельной работы с учебниками и научной литературой вопросы, чтобы затем на семинаре получить на них ответы.

В процессе работы на семинаре:

внимательно слушайте выступления других участников семинара, старайтесь соотнести, сопоставить их высказывания со своим мнением;

активно участвуйте в обсуждении рассматриваемых вопросов, не бойтесь высказывать свое мнение, но старайтесь, чтобы оно было подкреплено убедительными доводами;

если вы не согласны с чьим-то мнением, смело критикуйте его, но помните, что критика должна быть обоснованной и конструктивной, т. е. нести в себе какое-то конкретное предложение в качестве альтернативы;

после семинара кратко сформулируйте окончательный правильный ответ на вопросы, которые были рассмотрены.

Семинар помогает студентам глубоко овладеть предметом, способствует развитию у них умения самостоятельно работать с учебной литературой и первоисточниками, освоению ими методов научной работы и приобретению навыков научной аргументации, научного мышления.

Памятка «Правила запоминания»

Чтобы разобраться в материале, в процессе чтения или слушания необходимо проводить активную мыслительную обработку материала. В этом случае запоминание будет результатом этой активной работы над материалом и без специальных усилий, направленных на запоминание, не потребуется.

Правила запоминания:

Сосредоточься, нацелься на запоминание.

Старайся понять основной смысл излагаемого материала, иначе будет действовать механическая память, которая менее продуктивна, чем логическая.

Удели особое внимание структуре материала, уясни, чем вызвана такая последовательность его изложения.

Найди смысловые опорные пункты в материале, составь план, соотнеси эти пункты с планом.

Отдели основополагающий материал от иллюстративного, который запоминать не нужно.

Уясни, что ты уже знал и что узнал нового, и сравни новое с тем, что ты знал раньше.

Произнеси несколько раз новые слова, даты.

Проговори вслух формулировки выводов, законов.

Воспроизведи весь материал по плану, стараясь мысленно вообразить прочитанное.

9.2. Методические рекомендации по изучению дополнительной литературы (работа с учебной литературой, методическими материалами по теме)

Важной составляющей учебного процесса в вузе является работа с учебной и методической литературой. Самостоятельная работа студента с учебником позволяет осуществлять подготовку ко всем видам занятий: семинарским, практическим, тестированию, зачетам, экзаменам, вести научно-исследовательскую деятельность. В последние годы можно заметить тот факт, что студенты в вузе при подготовке к занятиям стали все меньше пользоваться учебниками, составлять конспекты. Причин тому множество, но в том числе и элементарное неумение пользоваться учебной литературой.

Учебник – основной и ведущий вид учебной литературы, в нем систематизировано, в сжатом виде излагается основной учебный материал на доступном студенту языке. Однако как пользоваться учебником студентов не учат. Зачастую вузы ограничиваются лишь несколькими методическими рекомендациями: «Читать внимательно, вдумчиво, вести конспект и т.д.». Однако, чтобы материал был усвоен, его мало прочесть, его необходимо понять.

В процессе работы с учебной и научной литературой студент может:

делать записи по ходу чтения в виде простого или развернутого плана (создавать перечень основных вопросов, рассмотренных в источнике);

составлять тезисы (цитирование наиболее важных мест статьи или монографии, короткое изложение основных мыслей автора);

готовить аннотации (краткое обобщение основных вопросов работы);

создавать конспекты (развернутые тезисы, которые).

Выбрав нужный источник, следует найти интересующий раздел по оглавлению или алфавитному указателю, а также одноименный раздел конспекта лекций или учебного пособия. В случае возникших затруднений в понимании учебного материала следует обратиться к другим источникам, где изложение может оказаться более доступным.

Приемы работы с текстом:

1. Проверка по вопросам учебника (устная и письменная);
2. Постановка вопросов к тексту;
3. Взаимная проверка по вопросам в парах;
4. Подробный или краткий пересказ;
5. Пересказ с опорой на план, ключевые слова, на иллюстрации или сочетание этих элементов (опорный конспект)
6. Составление конспекта в виде:
   - Плана
   - Схем
   - Таблиц
   - Тезисов
7. Комментирование
8. Иллюстрации к тексту
9. Пересказ в парах с опорой на конспект (планы, выписки и схемы);
10. Устное и письменное аннотирование с опорой на конспект;
11. Устное и письменное реферирование (констатирующее и критическое);
12. Устное и письменное рецензирование;
13. Выступления на семинарах;
14. Подготовка учебных докладов и обзорных рефератов (по нескольким источникам);
15. Групповая дискуссия и т.д.

Постановка вопросов к тексту. Этот прием является основным в процессе уяснения содержания, ведет к всестороннему пониманию учебного текста. Понимание текста складывается из понимания отдельных слов, предложений, логической структуры всего текста, его основной идеи и смысла, а также подтекста и общего замысла автора.

Поэтому вопросы могут возникать к разным аспектам текста: к непонятным словам и предложениям, к непонятным логическим связям между предложениями и абзацами текста, к связям содержания читаемого текста с другими текстами на эту тему. Этот прием учит не пропускать ни одного непонятного места в тексте, тут же формулировать вопрос и искать на него ответ.

Составления плана. План есть перечисление всех текстовых субъектов (т.е. тем текста).

Для того чтобы составить план, надо последовательно задавать себе в процессе чтения вопрос "о чем здесь говорится?", вычленять с помощью этого вопроса субъекты высказывания и записывать их в виде пунктов плана.

План может быть простой из нескольких пунктов или развернутый, состоящий из пунктов и подпунктов.

План может быть выполнен в двух формах:

1) в тезисной форме.

2) в форме номинативных (назывных) предложений. Пункты плана совпадают с информативными центрами абзацев.

Составление схемы. Схема — это графическое изображение логических связей между основными текстовыми субъектами. Средствами графического изображения являются геометрические фигуры (прямоугольники и др.) и их соединения (линии, стрелки), а также символические изображения и рисунки предметов. Схема отличается от плана наличием связей между элементами. Связи придают картине целостность и наглядность.

Тезирование (выписки основных суждений). Процесс тезирования состоит в формулировании основных тезисов (положений, утверждений, выводов) изучаемого текста. Тезисы могут быть составлены целиком из авторских высказываний (суждений), и тогда они пишутся в кавычках в виде прямых цитат. Если же тезисы формулируются самим читателем, тогда они излагаются в виде реферативного текста с помощью использования глаголов. Например: автор анализирует, отмечает, сравнивает, доказывает, объясняет и т.п.

Составление таблицы. Этот прием используется для обобщения и систематизации учебной информации, извлеченной из некоторого раздела.

Сокращения в конспектах.

При конспектировании допускается сокращенная запись слов. Но нельзя сокращать слова как попало. Недописанные слова и фразы через какое- то время теряют смысл, забываются, их значение может исказиться.

Для сокращения записи необходимо помнить несколько правил:

В письменной речи наибольшее количество информации приходится на первые буквы слов, поэтому при сокращении прилагательных и причастий можно сохранять 3-4 буквы и окончания. Например: положительный – полж-ный.

Окончания слов в русском языке играют большую роль, поэтому нельзя сокращать те окончания, которые обозначают признаки предметных отношений.

Можно при записи пропускать гласные, поскольку в русском языке смысловая нагрузка ложится на согласные, а гласные выполняют формообразующую функцию. Например: журналист – жрнлст.

Термины, новые слова и понятия записывать полностью. Например: Спектральным анализом наз-ют мет-д исслд-ния химсчк-го сост-ва раз-ных вещ-в по их спектрам испск-ия и поглщ-ия.

Использовать общепринятые сокращения слов и аббревиатур. Например: абсолютный – абс., автономный – авт.

Использовать знаки, получившие название кванторов, которые применяют в конспектах для сокращенной записи. Отработать свою, понятную через любое время систему сокращений.

ПАМЯТКА СТУДЕНТУ

работа с учебной литературой

При чтении не пропускайте ни одного слова, которое Вам непонятно.

Если перестали понимать смысл текста, то вернитесь назад до того места, где начали затрудняться. Причиной непонимания бывают, как правило, иностранные слова, термины. В таком случае обращайтесь к словарям.

Составление терминологического словаря, работа над основными понятиями также поможет в освоении материала.

Научитесь самостоятельно приобретать знания, работать с книгой, со средствами получения и обработки информации.

Научитесь пользоваться словарями, делать выписки, составлять текстовые таблицы, графики, логические схемы.

Особое внимание обратите на развитие интеллектуальных умений и навыков, умение самостоятельно выявлять причины событий, составлять сводные таблицы.

Научитесь анализировать, сравнивать, обобщать, доказывать на основе нескольких источников.

Научитесь вычленять главное, проблему, выдвигать гипотезу.

Добейтесь чтения со скоростью не менее 150 слов в минуту, при этом сразу выделяйте главное и таким образом кратко конспектируйте.

Изучаемый материал надо воспринимать не мозаично (тогда всё главное), а целостно, то есть вести логическую проработку материала по ходу чтения и при этом составлять логические цепочки (схемы).

Больше работайте с карандашом в руке, делайте записи, схемы и т.д. Это способствует лучшему усвоению, запоминанию.

ПРАВИЛА САМОСТОЯТЕЛЬНОЙ РАБОТЫ С УЧЕБНОЙ ЛИТЕРАТУРОЙ

Составить перечень книг, с которыми Вам следует познакомиться; «не старайтесь запомнить всё, что вам в ближайшее время не понадобится, – запомните только, где это можно отыскать».

Сам такой перечень должен быть систематизированным (что необходимо для семинаров, что для экзаменов, что пригодится для написания курсовых и дипломных работ, а что Вас интересует за рамками официальной учебной деятельности, то есть что может расширить Вашу общую культуру...).

Обязательно выписывать все выходные данные по каждой книге (при написании курсовых и дипломных работ это позволит очень сэкономить время).

Разобраться для себя, какие книги (или какие главы книг) следует прочитать более внимательно, а какие – просто просмотреть.

Естественно, все прочитанные книги, учебники и статьи следует конспектировать, но это не означает, что надо конспектировать «все подряд»: можно выписывать кратко основные идеи автора и иногда приводить наиболее яркие и показательные цитаты (с указанием страниц).

Если Вы раньше мало работали с научной литературой, то следует выработать в себе способность «воспринимать» сложные тексты; для этого лучший приём – научиться «читать медленно», когда Вам понятно каждое прочитанное слово (а если слово незнакомое, то либо с помощью словаря, либо с помощью преподавателя обязательно его узнать), и это может занять немалое время (у кого-то – до нескольких недель и даже месяцев); опыт показывает, что после этого студент каким-то «чудом» начинает буквально заглатывать книги и чуть ли не видеть «сквозь обложку», стоящая это работа или нет...

Чтение научного текста является частью познавательной деятельности. Её цель – извлечение из текста необходимой информации. От того на сколько осознанна читающим собственная внутренняя установка при обращении к печатному слову (найти нужные сведения, усвоить информацию полностью или частично, критически проанализировать материал и т.п.) во многом зависит эффективность осуществляемого действия.

9.3. Методические рекомендации по написанию Доклада

Доклад-сообщение – это устное выступление на заданную тему. Время доклада 5-7 минут.

Цели доклада-сообщения: Научиться убедительно и кратко излагать свои мысли в устной форме. (Эффективно продавать свой интеллектуальный продукт). Донести информацию до слушателя, установить контакт с аудиторией и получить обратную связь.

План и содержание доклада-сообщения. Важно при подготовке доклада учитывать три его фазы: мотивацию, убеждение, побуждение. В первой фазе доклада рекомендуется использовать: риторические вопросы; актуальные события; оптический или акустический эффект; неожиданное для слушателей начало доклада.

Как правило, используется один из перечисленных приёмов. Главная цель фазы открытия (мотивации) – привлечь внимание слушателей к докладчику, поэтому длительность её минимальна.

При написании доклада по заданной теме обучающийся составляет план, подбирает основные источники. В процессе работы с источниками систематизирует полученные сведения, делает выводы и обобщения.

Ядром хорошего доклада является информация. Она должна быть новой и понятной. Важно в процессе доклада не только сообщить информацию, но и убедить слушателей в правильности своей точки зрения.

Доклад – продукт самостоятельной работы студента, представляющий собой публичное выступление по представлению полученных результатов решения определенной учебно-практической, учебно-исследовательской или научной темы. Средство контроля, важное для формирования универсальных компетенций обучающегося, при развитии навыков самостоятельного творческого мышления и изложения собственных умозаключений на основе изученного или прочитанного материала.

Изложение доклада как целостного авторского текста определяет критерии его оценки: новизна текста; обоснованность выбора источника; степень раскрытия сущности вопроса; соблюдение требований к докладу, соблюдение регламента времени.

АВТОНОМНАЯ НЕКОММЕРЧЕСКАЯ ОРГАНИЗАЦИЯ ВЫСШЕГО ОБРАЗОВАНИЯ
«ВЫСШАЯ ШКОЛА СЦЕНИЧЕСКИХ ИСКУССТВ»

Факультет ТЕАТРОВЕДЕНИЯ И ТЕАТРАЛЬНЫХ ТЕХНОЛОГИЙ

УТВЕРЖДАЮ

Ректор Райкин К.А.

«02» июня 2025 г.

РАБОЧАЯ ПРОГРАММА ДИСЦИПЛИНЫ *(МОДУЛЯ)*

ТЕАТРАЛЬНО-ТЕХНИЧЕСКАЯ ДОКУМЕНТАЦИЯ

Основная профессиональная образовательная программа
высшего образования – программа бакалавриата по направлению подготовки
52.03.04 ТЕХНОЛОГИЯ ХУДОЖЕСТВЕННОГО ОФОРМЛЕНИЯ СПЕКТАКЛЯ

Направленность (профиль):
СЦЕНИЧЕСКОЕ ОФОРМЛЕНИЕ СПЕКТАКЛЯ
(ХУДОЖНИК-ТЕХНОЛОГ СЦЕНЫ)

Квалификация выпускника
БАКАЛАВР

Москва
2025

Содержание

1. Цель и задачи освоения дисциплины (модуля)

2. Перечень планируемых результатов обучения по дисциплине (модулю), соотнесенных с индикаторами достижения компетенций, обеспечивающие достижение результатов освоения образовательной программы.

3. Место дисциплины в структуре образовательной программы

4. Объем дисциплины (модуля) в зачетных единицах с указанием количества академических часов, выделенных на контактную работу обучающихся с преподавателем (по видам учебных занятий) и на самостоятельную работу обучающихся

5. Содержание дисциплины (модуля), структурированное по темам, разделам с указанием количества академических часов и видов учебных занятий

5.1. Содержание разделов, тем дисциплины (модуля)

5.2. Содержание семинарских/практических занятий

5.3. Самостоятельная работа обучающихся по освоению дисциплины (модуля)

6. Учебно-методическое и информационное обеспечение дисциплины

6.1. Электронный образовательный ресурс

6.2. Перечень основной и дополнительной литературы, необходимой для освоения дисциплины

6.3. Перечень ресурсов информационно-телекоммуникационной сети «Интернет», используемых при освоении дисциплины

7. Описание материально-технической базы, необходимой для осуществления образовательного процесса по дисциплине

7.1. Перечень программного обеспечения

7.2. Материально-техническое обеспечение

8. ФОНД ОЦЕНОЧНЫХ СРЕДСТВ ДЛЯ ПРОВЕДЕНИЯ ПРОМЕЖУТОЧНОЙ АТТЕСТАЦИИ И ТЕКУЩЕГО КОНТРОЛЯ УСПЕВАЕМОСТИ ПО ДИСЦИПЛИНЕ (МОДУЛЮ)

8.1. Текущий контроль успеваемости

8.2. Промежуточная аттестация

9. МЕТОДИЧЕСКИЕ МАТЕРИАЛЫ

Рабочая программа дисциплины:
«Театрально-техническая документация»

Рабочая программа дисциплины разработана в соответствии с требованиями Федерального государственного образовательного стандарта высшего образования – бакалавриат по направлению подготовки 52.03.04 Технология художественного оформления спектакля, утвержденным приказом Министерства образования и науки Российской Федерации от 16.11.2017 г. № 1123.

Организация-разработчик: АНО «Высшая школа сценических искусств»

1. Цель и задачи освоения дисциплины (модуля)

Цель дисциплины: формирование у студентов цельного представления о роли технической документации в процессе создания спектакля; формирование знаний, умений и навыков, обеспечивающих квалифицированное решение задач паспортизации, возникающих при художественном оформлении спектакля; углубление и конкретизация представлений об основных видах технических документов, о порядке поступления документации художественного оформления в паспорт спектакля; получение сведений о структуре паспорта спектакля и классификации элементов паспорта; накопление опыта по сбору и систематизации технической документации художественного оформления спектакля, получение навыков использования информационных технологий в театре.

Задачи дисциплины: ознакомление с базовыми положениями паспортизации спектаклей; изучить классификацию и основные элементы паспорта спектакля и проследить своевременность поступления документов в паспорт спектакля в процессе выпуска постановки; объяснить значимость хранения, архивации и обновления технической документации спектакля; дать методические основы по составлению паспорта спектакля, систематизации технической и внутренней документации в театре

2. Перечень планируемых результатов обучения по дисциплине (модулю), соотнесенных с индикаторами достижения компетенций, обеспечивающие достижение результатов освоения образовательной программы.

Компетенция	Индикатор достижения компетенции (ИД)	Планируемый результат обучения по дисциплине, соотнесенный с ИД
ПК-3 Способен к разработке самостоятельно и/или с привлечением специалистов (консультантов) комплекса документации технического проекта сценического воплощения замысла художника-постановщика	**ПК-3.1.** Использует знания всех составляющих комплекса документации технического воплощения и реализации проекта спектакля (представления, концерта) и их особенности в соответствующей области профессиональной деятельности. **ПК-3.2.** Способен работать с проектной и рабочей технической и технологической документацией в профессиональной области. **ПК-3.3.** Использует различные компьютерные программы для создания документации, получения, хранения, переработки информации в профессиональной области.	**Знать:** основные виды и требования к технической документации для постановочных проектов; методику разработки технической документации: чертежей, эскизов, планов, спецификаций, смет и др.; технические характеристики и возможности современного сценического оборудования, материалов и конструкций; нормативные требования, стандарты и регламенты по безопасной эксплуатации сценической техники **Уметь:** разрабатывать полный комплект технической документации для реализации сценографического замысла; выполнять сложные технические чертежи, схемы, спецификации на основе эскизов художника-постановщика; согласовывать технические решения с проектно-конструкторскими, монтажными и эксплуатационными службами; рассчитывать необходимые ресурсы, материалы, бюджет для технической реализации проекта **Владеть:** навыками работы с профессиональным программным обеспечением для разработки технической документации; методами моделирования и виртуальной визуализации технических решений и сценографических объектов; опытом взаимодействия с техническими службами и подрядными организациями по реализации постановочных проектов; способностью к оперативному внесению изменений и корректировке технической документации

3. Место дисциплины в структуре образовательной программы

Дисциплина *(модуль)* «Театрально-техническая документация» относится к части, формируемой участниками образовательных отношений, Блока 1 «Дисциплины (модули)» образовательной программы.

4. Объем дисциплины (модуля) в зачетных единицах с указанием количества академических часов, выделенных на контактную работу обучающихся с преподавателем (по видам учебных занятий) и на самостоятельную работу обучающихся

Вид учебной работы		Трудоемкость					
		зач. ед.	ак. час.	по семестрам, час.			
				5	6	7	8
Общая трудоемкость по учебному плану		**2**	**72**				
Лекции (Л)			16	16			
Практические занятия (Пр)			16	16			
Контроль самостоятельной работы (КСР)							
Самостоятельная работа (СРС)			36	36			
Консультация							
Промежуточная аттестации	Экзамен						
	Зачет/зачет с оценкой		4	4			

5. Содержание дисциплины (модуля), структурированное по темам, разделам с указанием количества академических часов и видов учебных занятий

№ п/п	Наименование раздела, темы	Количество академических часов – всего	из них					Формируемые компетенции
			Практические	Лабораторные	Контроль СРС	Самостоятельная работа	Консультации	
1	Тема 1. Техническая документация	8	2	2		4		ПК-3
2	Тема 2 Конструкторская документация	8	2	2		4		ПК-3
3	Тема 3. Проектно-сметная документация	8	2	2		4		ПК-3
4	Тема 4. Технологическая документация	8	2	2		4		ПК-3
5	Тема 5. Научно-исследовательская документация. Стандарты и патентная документация	8	2	2		4		ПК-3
6	Тема 6. Паспорт спектакля	28	6	6		16		ПК-3
Подготовка к зачету/экзамену		**4**				**4**		ПК-3
Итого объём часов дисциплины		**72**	**16**	**16**		**40**		

5.1. Содержание разделов, тем дисциплины (модуля)

Тема 1. Техническая документация

Техническая документация с точки зрения обобщенного названия графических и текстовых документов, в которых зафиксированы технические идеи и решения.

Тема 2 Конструкторская документация

Состав, специфика и характеристика конструкторской документации.

Тема 3. Проектно-сметная документация

Состав, специфика, характеристика и назначение проектно-сметной документации. Основные виды проектной документации. Сметная документация.

Тема 4. Технологическая документация

Технологическая документация как совокупность графических и текстовых технических документов, ГОСТ и ЕСТД, входящие в систему унифицированной документации. Разновидности технологических карт. Технологический регламент.

Тема 5. Научно-исследовательская документация. Стандарты и патентная документация

Состав, специфика, характеристика и назначение научно-исследовательской документации. Состав, специфика, характеристика и назначение стандартов и патентной документации.

Тема 6. Паспорт спектакля

Структура и классификация элементов паспорта спектакля. Порядок систематизации технической документации спектакля. Содержание паспорта спектакля. Разделы паспорта спектакля.

5.2. Содержание семинарских занятий

Тема 1. Техническая документация

Цель занятия: Изучение понятия технической документации, её роли и назначения в инженерной деятельности.

План занятия:

Обсуждение определения технической документации.

Классификация видов технической документации.

Рассмотрение примеров различных типов документов.

Практическое задание: анализ конкретных образцов технической документации.

Тема 2. Конструкторская документация

Цель занятия: Ознакомление с составом, спецификой и характеристикой конструкторской документации согласно стандартам ГОСТ.

План занятия:

Определение понятий и терминологии.

Обзор основных видов конструкторской документации (чертежи, схемы, спецификации).

Особенности составления каждого типа документа.

Практическое задание: разбор примера конструкторского пакета документов.

Тема 3. Проектно-сметная документация

Цель занятия: Изучение состава, специфики и назначения проектно-сметной документации, а также основных видов проектной и сметной документации.

План занятия:

Понятие проектно-сметной документации.

Основные виды проектной документации.

Характеристика сметной документации.

Практическое задание: составление сметы на основе предоставленных данных.

Тема 4. Технологическая документация

Цель занятия: Исследование номенклатуры технологической документации, определяемой стандартами ГОСТ и ЕСТД, а также рассмотрение разновидностей технологических карт и технологического регламента.

План занятия:

Введение в понятие технологической документации.

Номенклатура технологической документации.

Разбор структуры и содержания технологических карт.

Анализ технологического регламента.

Практическое задание: разбор примера разработки упрощенной технологической карты.

Тема 5. Научно-исследовательская документация. Стандарты и патентная документация

Цель занятия: Освоение стандартов и правил оформления научно-исследовательской документации, стандарты и патентную документацию.

План занятия:

Понятия и классификация научно-исследовательской документации.

Стандартизация и патентная документация.

Тема 6. Паспорт спектакля

1. Основные разделы паспорта спектакля

Паспорт спектакля – это официальный документ, который содержит всю необходимую информацию о постановке, начиная от концепции и заканчивая техническими аспектами. Он состоит из нескольких ключевых разделов:

Общая информация о спектакле:

Название спектакля.

Автор пьесы/либретто.

Режиссер-постановщик.

Художник-постановщик.

Композитор (если применимо).

Продолжительность спектакля.

Возрастные ограничения.

Творческая группа:

Список актеров с указанием ролей.

Творческий коллектив (художники, музыканты, хореографы и др.).

Продюсеры, менеджеры, администраторы.

Технические характеристики:

Требования к сцене (размеры, оборудование).

Освещение (световая схема, количество приборов).

Звук (звуковые эффекты, микрофоны).

Декорации и реквизит (перечень, размеры, вес).

Костюмы и грим (количество, описание).

Финансовый раздел:

Бюджет спектакля (расходы на постановку, гонорары, аренда оборудования и т.п.).

Источники финансирования (государственные гранты, спонсорство, собственные средства).

Доходная часть (продажа билетов, сборы от проката).

Маркетинг и реклама:

Афиши, постеры, буклеты.

Рекламные кампании (ТВ, радио, интернет).

PR-акции, интервью, пресс-конференции.

График показов:

Даты и время премьеры и последующих показов.

Информация о гастролях (при наличии).

Отзывы и рецензии:

Критика прессы, отзывы зрителей.

Фотографии и видеозаписи с выступлений.

2. Документы в составе паспорта спектакля

В состав паспорта спектакля входят следующие документы:

Эскизы и макеты:

Эскизы декораций и костюмов.

Макет сцены.

Чертежи и схемы:

Чертежи сцены и монтировочных схем.

Схемы освещения и звукового сопровождения.

Сценарий и либретто:

Полный текст сценария или либретто.

Распределение ролей.

Контракты и соглашения:

Контракт с автором пьесы.
Трудовые договоры с актерами и творческим коллективом.
Договоры аренды помещений и оборудования.
Бюджет и смета:
Подробный бюджет постановки.
Смета расходов и доходов.
Рекламные материалы:
Афиши, постеры, рекламные ролики.
Буклеты и программы спектакля.
Фотографии и видеозаписи:
Кадры с репетиций и премьеры.
Видеозапись полного спектакля (для архивных целей).

3. Требования к оформлению паспорта спектакля

Оформление паспорта спектакля должно соответствовать ряду требований:
Четкость и ясность:
Все разделы должны быть четко структурированы и легко читаемы.
Использование стандартизированных форматов и шаблонов.
Полнота информации:
Документ должен содержать все необходимые сведения о постановке.
Отсутствие пропусков и недочетов.
Актуальность:
Регулярное обновление информации (особенно в случае изменений в составе творческой группы, графике показов и т.д.).
Соответствие нормативным документам:
Соблюдение требований законодательства в части авторских прав, трудового права и других юридических аспектов.
Архивирование:
Создание копий и хранение оригиналов в архиве театра.

4. Юридические аспекты при составлении паспорта спектакля

При составлении паспорта спектакля необходимо учитывать следующие юридические аспекты:
Авторские права:
Права на использование литературного произведения (пьесы, либретто).
Лицензионные соглашения с авторами музыки, текстов песен и других произведений.
Трудовое право:
Заключение трудовых договоров с актерами и членами творческого коллектива.
Условия оплаты труда, социальные гарантии.
Интеллектуальная собственность:
Охрана прав на оригинальные сценарии, музыку, костюмы и другие элементы постановки.
Налоговое законодательство:
Уплата налогов с доходов от продажи билетов и других источников финансирования.
Оформление налоговых вычетов и льгот (при наличии).
Безопасность:
Соответствие нормам охраны труда и техники безопасности при использовании сценического оборудования и спецэффектов.
Контроль качества:
Соблюдение стандартов качества в производстве и реализации культурных продуктов.

5.3. Самостоятельная работа обучающихся по освоению дисциплины (модуля)

Раздел (тема) дисциплин, его содержание	Вид, содержание самостоятельной работы
Тема 1. Техническая документация	Подготовка к семинарскому занятию, устному опросу Изучение дополнительной литературы (работа с учебной литературой, методическими материалами по теме) Поиск информации с использованием сети Интернет.

Тема 2 Конструкторская документация	Подготовка к семинарскому занятию, устному опросу Изучение дополнительной литературы (работа с учебной литературой, методическими материалами по теме) Поиск информации с использованием сети Интернет.
Тема 3. Проектно-сметная документация	Подготовка к семинарскому занятию, устному опросу Изучение дополнительной литературы (работа с учебной литературой, методическими материалами по теме) Поиск информации с использованием сети Интернет.
Тема 4. Технологическая документация	Подготовка к семинарскому занятию, устному опросу Изучение дополнительной литературы (работа с учебной литературой, методическими материалами по теме) Поиск информации с использованием сети Интернет.
Тема 5. Научно-исследовательская документация. Стандарты и патентная документация	Подготовка к семинарскому занятию, устному опросу Изучение дополнительной литературы (работа с учебной литературой, методическими материалами по теме) Поиск информации с использованием сети Интернет.
Тема 6. Паспорт спектакля	Подготовка к семинарскому занятию, устному опросу Изучение дополнительной литературы (работа с учебной литературой, методическими материалами по теме) Поиск информации с использованием сети Интернет.

6. Учебно-методическое и информационное обеспечение дисциплины

6.1. Электронный образовательный ресурс

1.	Электронная библиотечная система «Университетская Библиотека Онлайн»	http://www.biblioclub.ru/

6.2. Перечень основной и дополнительной литературы, необходимой для освоения дисциплины

Основная литература:

1. Основы разработки научно-технической документации : учебное пособие : [16+] / сост. Ю. В. Устинова, И. Ю. Резниченко ; Кемеровский государственный университет. – Кемерово : Кемеровский государственный университет, 2020. – 68 с. : ил. – Режим доступа: по подписке. – URL: https://biblioclub.ru/index.php?page=book&id=684966 (дата обращения: 14.10.2024). – Библиогр. в кн. – ISBN 978-5-8353-2689-1. – Текст : электронный.
2. Кудеяров, Ю. А. Метрологическая экспертиза технической документации : учебное пособие / Ю. А. Кудеяров, Н. Я. Медовикова ; Академия стандартизации, метрологии и сертификации. – Изд. 2-е, перераб. и доп. – Москва : Академия стандартизации, метрологии и сертификации, 2015. – 144 с. : ил., табл. – Режим доступа: по подписке. – URL: https://biblioclub.ru/index.php?page=book&id=430973 (дата обращения: 14.10.2024). – Библиогр. в кн. – ISBN 978-5-93088-155-4. – Текст : электронный.
3. Журова, Г.А. Методическое пособие по паспортизации спектаклей / Г.А. Журова. – 2-е изд., доп. – Москва : ВШСИ, 2018. – 36 с. – Текст : непосредственный. **14 экз.**
4. Базанов, В. В. Технология сцены / В.В. Базанов. — Москва : Импульс-свет, 2005. — 408 с. : ил. - Текст : непосредственный. **50 экз**.

Дополнительная литература:

1. Приймак, Е. В. Основы технического регулирования : учебник : [16+] / Е. В. Приймак, В. Ф. Сопин ; Казанский национальный исследовательский технологический университет. – Казань : Казанский национальный исследовательский технологический университет (КНИТУ), 2018. – 359 с. : ил., табл., схем – Режим доступа: по подписке. – URL: https://biblioclub.ru/index.php?page=book&id=612715 (дата обращения: 14.10.2024). – Библиогр.: с. 316-318. – ISBN 978-5-7882-2450-3. – Текст : электронный..

6.3. Перечень ресурсов информационно-телекоммуникационной сети «Интернет», используемых при освоении дисциплины

1.	Российская Государственная библиотека. Электронный каталог	http://www.rsl.ru/index.php?f=97
2.	Альдебаран.	http://aldebaran.ru/
3.	Библиотека Гумер.	https://www.gumer.info/
4.	Библиотека научной и студенческой информации	http://bibliofond.ru
5.	Научная педагогическая электронная библиотека	http://elib.gnpbu.ru/
6.	Научная электронная библиотека eLIBRARY.RU	http://e-library.ru
7.	Научная электронная библиотека КиберЛенинка	http://cyberleninka.ru
8.	Национальная электронная библиотека	http://нэб.рф
9.	Некоммерческая электронная библиотека «ImWerden»: искусство, театр, кино и музыка	http://imwerden.de/
10.	Портал культурного наследия России	http://www.culture.ru
11.	Российская государственная библиотека искусств	http://liart.ru/ru/
12.	Электронная библиотека учебников	http://studentam.net/
13.	Библиотека Максима Мошкова	http://lib.ru/
14.	Классика.ру	https://klassika.ru/
15.	Русская виртуальная библиотека	https://rvb.ru/
16.	Библиотека изобразительных искусств	http://www.artlib.ru/
17.	Электронные публикации Института русской литературы (Пушкинского Дома) РАН	http://lib.pushkinskijdom.ru/
18.	Журнальный зал	https://magazines.gorky.media/
19.	Энциклопедии Кирилла и Мефодия	http://www.megabook.ru

7. Описание материально-технической базы, необходимой для осуществления образовательного процесса по дисциплине

7.1. Перечень программного обеспечения

1.	Лицензионное программное обеспечение	**nanoCAD** – право на использование программы для ЭВМ Платформа nanoCAD 24.0 (основной модуль), сетевая - 14 рабочих мест Модули: 3D (14 доп. мест), Механика (14 доп. мест), Растр (14 доп. мест), СПДС (14 доп. мест), Топоплан (14 доп. мест) – образовательная Лицензия № NC240P-******; **nanoCAD** – право на использование программы для ЭВМ Платформа nanoCAD 24.0 (основной модуль), локальная - 5 рабочих мест Модули: 3D (5 доп. мест), Механика (5 доп. мест), Растр (5 доп. мест), СПДС (5 доп. мест), Топоплан (5 доп. мест) – образовательная Лицензия № NC240P-******; **GstarCAD 2025** с пакетом обновлений SP2 – сетевая лицензия на 14 ПК № A901-E907-6D01-0A00-****-****-****-****; **GstarCAD 2025** с пакетом обновлений SP2 – сетевая лицензия на 9 ПК № 5E01-E907-6D01-0A00 -****-****-****-****; **Мовавика Максимум 25:** Мовавика Видео, Мовавика Запись экрана, Мовавика Конвертер, Мовавика Фото, Мовавика Слайд-шоу, Мовавика Эффекты. – Лицензия-ключ 125689-02689-*****-*****-*****-*****-*****; **Capture 2024 for Windows** – лицензия для учебных заведений (https://www.capture.se/Buy/Licensing); **NANO Антивирус Pro** – лицензия (https://www.nanoav.ru); Windows XP, Microsoft windows 8, Microsoft office 2013;
2.	Свободно распространяемое программное обеспечение	OpenOffice: Writer, Calc, Impress, Draw, Base, Math, **MA 3D Software 3.9.61.3** (https://www.malighting.com/downloads/)
3.	Свободно распространяемое программное обеспечение отечественного производства	Яндекс.Браузер (https://browser.yandex.ru/), Dicter (https://www.dicter.ru/), Windows Player (https://windowsplayer.ru/), WindowsRar (https://windowsrar.ru/), PDFMaster (https://pdfmaster.ru/), ASTRA LINUX SPECIAL EDITION (https://astralinux.ru/products/astra-linux-special-edition/), LibreOffice (https://ru.libreoffice.org/), Okular

		(https://okular.kde.org/ru/download/), Редактор изображений Gimp (https://www.gimp.org/)

7.2. Материально-техническое обеспечение

№ п\п	Наименование помещений	Назначение помещений	Оснащенность (оборудование) помещений
1.	Учебная аудитория для проведения учебных занятий № 410	Учебная аудитория для проведения занятий лекционного и (или) семинарского типа и (или) групповые консультации, и (или) индивидуальную работу обучающихся (в том числе индивидуальные консультации), проведения практик, текущего контроля и промежуточной аттестации	– Рабочее место преподавателя: ПК-Моноблок Lenovo с доступом к сети Интернет и обеспечением доступа в электронную информационно-образовательную среду Института.. – Рабочее место обучающегося: 8 шт. ПК Моноблок Lenovo с доступом к сети Интернет и в ЭИОС Института.. – Мебель учебная (столы, стулья).
2.	Помещение для самостоятельной работы	Помещение для самостоятельной работы обучающихся	Читальный зал: – Посадочных мест: 15 – Рабочее место обучающегося: 15 шт. ПК Моноблок Lenovo с доступом к сети Интернет и в ЭИОС Вуза. – ЖК телевизор «Panasonic 42». – Учебная мебель (столы, стулья)

8. ФОНД ОЦЕНОЧНЫХ СРЕДСТВ ДЛЯ ПРОВЕДЕНИЯ ПРОМЕЖУТОЧНОЙ АТТЕСТАЦИИ И ТЕКУЩЕГО КОНТРОЛЯ УСПЕВАЕМОСТИ ПО ДИСЦИПЛИНЕ (МОДУЛЮ)

8.1. Текущий контроль успеваемости

Показателями оценивания результатов текущего контроля успеваемости обучающихся по дисциплине является:

активность обучающегося в рамках аудиторных учебных занятий: на лекционных и семинарских (практических) занятиях – уровень знаний, умений и навыков, продемонстрированных обучающимся;

результаты самостоятельной работы: письменные работы (доклады, статьи и другие публикации, эссе и т.п.), творческие работы и объекты и др;

посещаемость учебных занятий по дисциплинам (модулям), практикам;

другие значимые результаты работы обучающегося.

Текущий контроль успеваемости по дисциплине (модулю) проводится в ходе семинарских (практических) занятий методами устного или письменного опроса (работ), в процессе выступлений обучающихся.

Критерии оценки и оценочные материалы для проведения текущего контроля успеваемости:

Устный опрос

Устный опрос проводится по пройденным темам курса в ходе семинарских занятий.

Шкала оценивания	Критерии выставления оценок
«Отлично»	1) полное раскрытие вопроса; 2)указание точных названий и определений; 3) правильная формулировка понятий и категорий; 4) самостоятельность ответа, умение вводить и использовать собственные классификации и квалификации, анализировать и делать собственные

	выводы по рассматриваемой теме; 5) использование дополнительной литературы и иных материалов и др.
«Хорошо»	1) недостаточно полное, по мнению преподавателя, раскрытие темы; 2) несущественные ошибки в определении понятий, категорий и т.п., кардинально не меняющих суть изложения; 3) использование устаревшей учебной литературы и других источников
«Удовлетворительно»	1) отражение лишь общего направления изложения лекционного материала и материала современных учебников; 2) наличие достаточного количества несущественных или одной-двух существенных ошибок в определении понятий и категорий и т. п.; 3) использование устаревшей учебной литературы и других источников; 4) неспособность осветить проблематику учебной дисциплины и др.
«Неудовлетворительно»	1) нераскрытые темы; 2) большое количество существенных ошибок; 3) отсутствие умений и навыков, обозначенных выше в качестве критериев выставления положительных оценок др.

Доклад

Доклады по основным разделам дисциплины заслушиваются в ходе семинарских/практических занятий.

Шкала оценивания	Критерии выставления оценок
Отлично	Соответствие целям и задачам дисциплины, актуальность темы и рассматриваемых проблем, соответствие содержания заявленной теме, заявленная тема полностью раскрыта, рассмотрение дискуссионных вопросов по проблеме, сопоставлены различные точки зрения по рассматриваемому вопросу, научность языка изложения, логичность и последовательность в изложении материала, количество исследованной литературы, в том числе новейших источников по проблеме, четкость выводов,
Хорошо	Соответствие целям и задачам дисциплины, актуальность темы и рассматриваемых проблем, соответствие содержания заявленной теме, научность языка изложения, заявленная тема раскрыта недостаточно полно, отсутствуют новейшие литературные источники по проблеме,
Удовлетворительно	Соответствие целям и задачам дисциплины, содержание работы не в полной мере соответствует заявленной теме, заявленная тема раскрыта недостаточно полно, использовано небольшое количество научных источников, нарушена логичность и последовательность в изложении материала
Неудовлетворительно	Работа не соответствует целям и задачам дисциплины, содержание работы не соответствует заявленной теме, содержание работы изложено не научным стилем

Примерные темы докладов по основным разделам дисциплины

I. Общие вопросы и нормативная база:

1. История развития театрально-технической документации: от первых эскизов до современных стандартов.
2. Роль театрально-технической документации в обеспечении безопасности и эффективности постановочного процесса.
3. Нормативно-правовая база, регулирующая создание и использование театрально-технической документации в РФ (или другой стране).
4. Сравнительный анализ систем театрально-технической документации в разных странах.
5. Организация документооборота в театре: от создания документа до его архивации.
6. Электронный документооборот в театре: преимущества, недостатки, перспективы.
7. Авторские права и интеллектуальная собственность в театрально-технической документации.

II. Содержание и структура паспорта спектакля:

8. Паспорт спектакля как комплексный документ: состав, назначение, принципы формирования.

9. Спецификация декораций: требования к содержанию, оформлению, точности.

10. Спецификация костюмов: особенности описания материалов, конструкций, размеров.

11. Спецификация реквизита: классификация, особенности описания, требования к безопасности.

12. Световая партитура: структура, символы, принципы записи, взаимодействие с другими цехами.

13. Звуковая партитура: особенности составления, требования к описанию звуковых эффектов и музыки.

14. Планы сцены: разработка, масштабирование, отображение элементов декораций и оборудования.

15. Технологическая карта монтировочных работ: планирование, оптимизация, учет временных затрат.

16. Схема электроснабжения сцены: требования к безопасности, расчет мощности, защита оборудования.

17. Схема пожарной безопасности: эвакуационные пути, расположение средств пожаротушения, правила поведения при пожаре.

18. Ведомость используемого оборудования: технические характеристики, сертификаты соответствия, правила эксплуатации.

19. Правила техники безопасности при проведении монтировочных и демонтажных работ.

20. Инструкции по эксплуатации сложного механического и электрического оборудования сцены.

III. Практическое применение и анализ:

21. Анализ паспорта спектакля конкретного театра: достоинства, недостатки, рекомендации по улучшению.

22. Использование театрально-технической документации при подготовке гастролей: особенности, требования к транспортировке и монтажу.

23. Взаимодействие различных цехов театра при создании и использовании театрально-технической документации.

24. Роль главного инженера и главного художника в формировании и контроле театрально-технической документации.

25. Организация работы постановочной группы с театрально-технической документацией на репетициях и во время спектакля.

26. Использование театрально-технической документации при проведении ремонтных и профилактических работ на сцене.

IV. Современные технологии и перспективы:

27. Использование BIM-технологий для создания и управления театрально-технической документацией.

28. Интерактивные паспорта спектаклей: возможности использования мультимедийных элементов и виртуальной реальности.

29. Использование QR-кодов и мобильных приложений для доступа к театрально-технической документации на сцене.

30. Автоматизация процессов создания и обновления театрально-технической документации.

31. Использование искусственного интеллекта для оптимизации монтировочных работ и планирования репетиций.

32. Разработка стандартов для обмена театрально-технической документацией между различными театрами.

33. Использование облачных технологий для хранения и совместного доступа к театрально-технической документации.

V. Этические и юридические аспекты:

34. Ответственность за правильность и безопасность информации, содержащейся в театрально-технической документации.

35. Этические нормы при создании и использовании театрально-технической документации: соблюдение авторских прав, конфиденциальность информации.

8.2. Промежуточная аттестация

Промежуточная аттестация *Зачет/Зачет с оценкой/Экзамен* может проводиться в устной и/или письменной форме, в форме выполнения практических заданий.

Описание показателей оценивания формируемых компетенций

Компетенция	Индикатор достижения компетенции (ИД)	Планируемый результат обучения по дисциплине, соотнесенный с ИД
ПК-3 Способен к разработке самостоятельно и/или с привлечением специалистов (консультантов) комплекса документации технического проекта сценического воплощения замысла художника-постановщика	**ПК-3.1.** Использует знания всех составляющих комплекса документации технического воплощения и реализации проекта спектакля (представления, концерта) и их особенности в соответствующей области профессиональной деятельности. **ПК-3.2.** Способен работать с проектной и рабочей технической и технологической документацией в профессиональной области. **ПК-3.3.** Использует различные компьютерные программы для создания документации, получения, хранения, переработки информации в профессиональной области.	**Знать:** основные виды и требования к технической документации для постановочных проектов; методику разработки технической документации: чертежей, эскизов, планов, спецификаций, смет и др.; технические характеристики и возможности современного сценического оборудования, материалов и конструкций; нормативные требования, стандарты и регламенты по безопасной эксплуатации сценической техники **Уметь:** разрабатывать полный комплект технической документации для реализации сценографического замысла; выполнять сложные технические чертежи, схемы, спецификации на основе эскизов художника-постановщика; согласовывать технические решения с проектно-конструкторскими, монтажными и эксплуатационными службами; рассчитывать необходимые ресурсы, материалы, бюджет для технической реализации проекта **Владеть:** навыками работы с профессиональным программным обеспечением для разработки технической документации; методами моделирования и виртуальной визуализации технических решений и сценографических объектов; опытом взаимодействия с техническими службами и подрядными организациями по реализации постановочных проектов; способностью к оперативному внесению изменений и корректировке технической документации

Шкала оценивания результатов промежуточной аттестации и критерии выставления оценок

Оценивание результатов промежуточной аттестации по дисциплине определяется шкалой оценивания: «отлично», «хорошо», «удовлетворительно», «неудовлетворительно», «зачтено», «не зачтено».

1. Устная форма: устный ответ на вопросы в форме собеседования по основным темам дисциплины.

Шкала оценивания	Критерии выставления оценок
Отлично/зачтено	Оценка «отлично» выставляется студенту, если он глубоко и прочно усвоил программный материал, исчерпывающе, последовательно, четко и логически стройно его излагает, умеет тесно увязывать теорию с практикой, свободно справляется с задачами, вопросами и другими видами применения знаний, причем не затрудняется с ответом при видоизменении заданий, использует в ответе материал разнообразных литературных источников, владеет разносторонними навыками и приемами выполнения практических задач
Хорошо/зачтено	Оценка «хорошо» выставляется студенту, если он твердо знает

	материал, грамотно и по существу излагает его, не допускает существенных неточностей в ответе на вопрос, правильно применяет теоретические положения при решении практических вопросов и задач, владеет необходимыми навыками и приемами их выполнения
Удовлетворительно/зачтено	Оценка «удовлетворительно» выставляется студенту, если он имеет знания только основного материала, но не усвоил его деталей, допускает неточности, недостаточно правильные формулировки, нарушения логической последовательности в изложении программного материала, испытывает затруднения при выполнении практических работ
Неудовлетворительно/ не зачтено	Оценка «неудовлетворительно» выставляется студенту, который не знает значительной части программного материала, допускает существенные ошибки, неуверенно, с большими затруднениями выполняет практические работы

2. Письменная форма: выполнение тестовых заданий. Тестовые задания выполняются в течение 45 минут и состоят из 20-30 вопросов разных типов. Преподаватель готовит несколько вариантов тестовых заданий.

Шкала оценивания	**Критерии выставления оценок**
Отлично/зачтено	85 – 100 %
Хорошо/зачтено	75 – 84 %
Удовлетворительно/зачтено	65 – 74 %
Неудовлетворительно/ не зачтено	0 – 64 %

ОЦЕНОЧНЫЕ МАТЕРИАЛЫ
(типовые контрольные задания и иные материалы) для проведения промежуточной аттестации и оценки сформированности компетенций по дисциплине (модулю)

Примерный перечень вопросов/заданий для проведения промежуточной аттестации

Задание 1. *Прочитайте текст задания и установите последовательность.*

Упорядочите шаги создания рабочей документации для театрального спектакля:

1. Проведение предпроектного обсуждения с творческой командой.
2. Составление технического задания.
3. Разработка рабочих чертежей и спецификаций.
4. Согласование документации с руководством театра.

Запишите соответствующую последовательность цифр слева направо

1	**2**	**3**	**4**

Задание 5. *Прочитайте текст задания и установите соответствие.*

Установите соответствие между типами театрально-технической документации и их назначением
К каждой позиции, данной в левом столбце, подберите соответствующую позицию из правого столбца:

ДОКУМЕНТЫ		**НАЗНАЧЕНИЕ**	
А	Рабочий проект	**1**	Определяет основные требования к проекту и функциональным характеристикам
Б	Техническое задание	**2**	Подробное описание всех элементов, которые будут использоваться в спектакле
В	Смета	**3**	Визуализация замысла художника-постановщика

Г	Эскиз	**4**	Финансовая оценка затрат на реализацию проекта

Запишите выбранные цифры под соответствующими буквами

А	Б	В	Г
2	1	4	3

Задание 12. *Прочитайте текст задания, выберите правильный ответ и запишите аргументы, обосновывающие правильность ответа*

Вопрос: Какой из документов регламентирует порядок эксплуатации технического оборудования, используемого на спектакле?

a) Инструкция по эксплуатации
b) Техническое задание
c) Смета
d) Рабочая документация

Ответ: a) Инструкция по эксплуатации

Обоснование: Инструкция по эксплуатации регламентирует порядок и правила использования технического оборудования, что критически важно для обеспечения безопасности и правильности работы оборудования во время спектакля. Она должна быть разработана для каждого технического элемента, чтобы избежать ошибок и несчастных случаев.

Задание 13. *Прочитайте текст задания и запишите развернутый обоснованный ответ.*

Вопрос: Каковы основные цели составления технического задания для театрального спектакля?

Ответ: Основные цели составления технического задания включают: определение всех необходимых технических условий для реализации спектакля, обеспечение соответствия всех элементов декораций, освещения и звука заданным критериям, а также создание основы для разработки рабочей документации. Это способствует гармоничному сочетанию креативного и технического аспектов постановки.

9. МЕТОДИЧЕСКИЕ МАТЕРИАЛЫ

9.1. Методические рекомендации для подготовки к практическому (семинарскому) занятию

Семинарское занятие является традиционной и распространенной формой организации самостоятельной работы студентов при изучении дисциплин.

Самостоятельная подготовка к семинару направлена:

на развитие способности к чтению научной и иной литературы;

на поиск дополнительной информации, позволяющей глубже разобраться в некоторых вопросах;

на выделение при работе с разными источниками необходимой информации, которая требуется для полного ответа на вопросы плана семинарского занятия;

на выработку умения правильно выписывать высказывания авторов из имеющихся источников информации, оформлять их по библиографическим нормам;

на развитие умения осуществлять анализ выбранных источников информации;

на подготовку собственного выступления по обсуждаемым вопросам;

на формирование навыка оперативного реагирования на разные мнения, которые могут возникать при обсуждении тех или иных научных проблем.

Чтобы наиболее рационально и полно использовать все возможности семинара как вида занятия, для подготовки к нему необходимо:

внимательно прочитать конспект лекции по данной тематике;

ознакомиться с соответствующим разделом учебника;

проработать дополнительную литературу и источники;

решить задачи и выполнить другие письменные задания.

При подготовке к семинару:

проанализируйте тему семинара, подумайте о цели и основных проблемах, вынесенных на обсуждение;

внимательно прочитайте материал, данный преподавателем по этой теме на лекции;

изучите рекомендованную литературу, делая при этом конспекты прочитанного или выписки, которые понадобятся при обсуждении на семинаре;

постарайтесь сформулировать свое мнение по каждому вопросу и аргументирование его обосновать;

запишите возникшие во время самостоятельной работы с учебниками и научной литературой вопросы, чтобы затем на семинаре получить на них ответы.

В процессе работы на семинаре:

внимательно слушайте выступления других участников семинара, старайтесь соотнести, сопоставить их высказывания со своим мнением;

активно участвуйте в обсуждении рассматриваемых вопросов, не бойтесь высказывать свое мнение, но старайтесь, чтобы оно было подкреплено убедительными доводами;

если вы не согласны с чьим-то мнением, смело критикуйте его, но помните, что критика должна быть обоснованной и конструктивной, т. е. нести в себе какое-то конкретное предложение в качестве альтернативы;

после семинара кратко сформулируйте окончательный правильный ответ на вопросы, которые были рассмотрены.

Семинар помогает студентам глубоко овладеть предметом, способствует развитию у них умения самостоятельно работать с учебной литературой и первоисточниками, освоению ими методов научной работы и приобретению навыков научной аргументации, научного мышления.

Памятка «Правила запоминания»

Чтобы разобраться в материале, в процессе чтения или слушания необходимо проводить активную мыслительную обработку материала. В этом случае запоминание будет результатом этой активной работы над материалом и без специальных усилий, направленных на запоминание, не потребуется.

Правила запоминания:

Сосредоточься, нацелься на запоминание.

Старайся понять основной смысл излагаемого материала, иначе будет действовать механическая память, которая менее продуктивна, чем логическая.

Удели особое внимание структуре материала, уясни, чем вызвана такая последовательность его изложения.

Найди смысловые опорные пункты в материале, составь план, соотнеси эти пункты с планом.

Отдели основополагающий материал от иллюстративного, который запоминать не нужно.

Уясни, что ты уже знал и что узнал нового, и сравни новое с тем, что ты знал раньше.

Произнеси несколько раз новые слова, даты.

Проговори вслух формулировки выводов, законов.

Воспроизведи весь материал по плану, стараясь мысленно вообразить прочитанное.

9.2. Методические рекомендации по изучению дополнительной литературы (работа с учебной литературой, методическими материалами по теме)

Важной составляющей учебного процесса в вузе является работа с учебной и методической литературой. Самостоятельная работа студента с учебником позволяет осуществлять подготовку ко всем видам занятий: семинарским, практическим, тестированию, зачетам, экзаменам, вести научно-исследовательскую деятельность. В последние годы можно заметить тот факт, что студенты в вузе при подготовке к занятиям стали все меньше пользоваться учебниками, составлять конспекты. Причин тому множество, но в том числе и элементарное неумение пользоваться учебной литературой.

Учебник – основной и ведущий вид учебной литературы, в нем систематизировано, в сжатом виде излагается основной учебный материал на доступном студенту языке. Однако как пользоваться учебником студентов не учат. Зачастую вузы ограничиваются лишь несколькими

методическими рекомендациями: «Читать внимательно, вдумчиво, вести конспект и т.д.». Однако, чтобы материал был усвоен, его мало прочесть, его необходимо понять.

В процессе работы с учебной и научной литературой студент может:

делать записи по ходу чтения в виде простого или развернутого плана (создавать перечень основных вопросов, рассмотренных в источнике);

составлять тезисы (цитирование наиболее важных мест статьи или монографии, короткое изложение основных мыслей автора);

готовить аннотации (краткое обобщение основных вопросов работы);

создавать конспекты (развернутые тезисы, которые).

Выбрав нужный источник, следует найти интересующий раздел по оглавлению или алфавитному указателю, а также одноименный раздел конспекта лекций или учебного пособия. В случае возникших затруднений в понимании учебного материала следует обратиться к другим источникам, где изложение может оказаться более доступным.

Приемы работы с текстом:

1. Проверка по вопросам учебника (устная и письменная);
2. Постановка вопросов к тексту;
3. Взаимная проверка по вопросам в парах;
4. Подробный или краткий пересказ;
5. Пересказ с опорой на план, ключевые слова, на иллюстрации или сочетание этих элементов (опорный конспект)
6. Составление конспекта в виде:
   - Плана
   - Схем
   - Таблиц
   - Тезисов
7. Комментирование
8. Иллюстрации к тексту
9. Пересказ в парах с опорой на конспект (планы, выписки и схемы);
10. Устное и письменное аннотирование с опорой на конспект;
11. Устное и письменное реферирование (констатирующее и критическое);
12. Устное и письменное рецензирование;
13. Выступления на семинарах;
14. Подготовка учебных докладов и обзорных рефератов (по нескольким источникам);
15. Групповая дискуссия и т.д.

Постановка вопросов к тексту. Этот прием является основным в процессе уяснения содержания, ведет к всестороннему пониманию учебного текста. Понимание текста складывается из понимания отдельных слов, предложений, логической структуры всего текста, его основной идеи и смысла, а также подтекста и общего замысла автора.

Поэтому вопросы могут возникать к разным аспектам текста: к непонятным словам и предложениям, к непонятным логическим связям между предложениями и абзацами текста, к связям содержания читаемого текста с другими текстами на эту тему. Этот прием учит не пропускать ни одного непонятного места в тексте, тут же формулировать вопрос и искать на него ответ.

Составления плана. План есть перечисление всех текстовых субъектов (т.е. тем текста).

Для того чтобы составить план, надо последовательно задавать себе в процессе чтения вопрос "о чем здесь говорится?", вычленять с помощью этого вопроса субъекты высказывания и записывать их в виде пунктов плана.

План может быть простой из нескольких пунктов или развернутый, состоящий из пунктов и подпунктов.

План может быть выполнен в двух формах:

1) в тезисной форме.

2) в форме номинативных (назывных) предложений. Пункты плана совпадают с информативными центрами абзацев.

Составление схемы. Схема — это графическое изображение логических связей между основными текстовыми субъектами. Средствами графического изображения являются геометрические фигуры (прямоугольники и др.) и их соединения (линии, стрелки), а также символические изображения и рисунки предметов. Схема отличается от плана наличием связей между элементами. Связи придают картине целостность и наглядность.

Тезирование (выписки основных суждений). Процесс тезирования состоит в формулировании основных тезисов (положений, утверждений, выводов) изучаемого текста.

Тезисы могут быть составлены целиком из авторских высказываний (суждений), и тогда они пишутся в кавычках в виде прямых цитат. Если же тезисы формулируются самим читателем, тогда они излагаются в виде реферативного текста с помощью использования глаголов. Например: автор анализирует, отмечает, сравнивает, доказывает, объясняет и т.п.

Составление таблицы. Этот прием используется для обобщения и систематизации учебной информации, извлеченной из некоторого раздела.

Сокращения в конспектах.

При конспектировании допускается сокращенная запись слов. Но нельзя сокращать слова как попало. Недописанные слова и фразы через какое- то время теряют смысл, забываются, их значение может исказиться.

Для сокращения записи необходимо помнить несколько правил:

В письменной речи наибольшее количество информации приходится на первые буквы слов, поэтому при сокращении прилагательных и причастий можно сохранять 3-4 буквы и окончания. Например: положительный – полж-ный.

Окончания слов в русском языке играют большую роль, поэтому нельзя сокращать те окончания, которые обозначают признаки предметных отношений.

Можно при записи пропускать гласные, поскольку в русском языке смысловая нагрузка ложится на согласные, а гласные выполняют формообразующую функцию. Например: журналист – жрнлст.

Термины, новые слова и понятия записывать полностью. Например: Спектральным анализом наз-ют мет-д исслд-ния химсчк-го сост-ва раз-ных вещ-в по их спектрам испск-ия и поглщ-ия.

Использовать общепринятые сокращения слов и аббревиатур. Например: абсолютный – абс., автономный – авт.

Использовать знаки, получившие название кванторов, которые применяют в конспектах для сокращенной записи. Отработать свою, понятную через любое время систему сокращений.

ПАМЯТКА СТУДЕНТУ

работа с учебной литературой

При чтении не пропускайте ни одного слова, которое Вам непонятно.

Если перестали понимать смысл текста, то вернитесь назад до того места, где начали затрудняться. Причиной непонимания бывают, как правило, иностранные слова, термины. В таком случае обращайтесь к словарям.

Составление терминологического словаря, работа над основными понятиями также поможет в освоении материала.

Научитесь самостоятельно приобретать знания, работать с книгой, со средствами получения и обработки информации.

Научитесь пользоваться словарями, делать выписки, составлять текстовые таблицы, графики, логические схемы.

Особое внимание обратите на развитие интеллектуальных умений и навыков, умение самостоятельно выявлять причины событий, составлять сводные таблицы.

Научитесь анализировать, сравнивать, обобщать, доказывать на основе нескольких источников.

Научитесь вычленять главное, проблему, выдвигать гипотезу.

Добейтесь чтения со скоростью не менее 150 слов в минуту, при этом сразу выделяйте главное и таким образом кратко конспектируйте.

Изучаемый материал надо воспринимать не мозаично (тогда всё главное), а целостно, то есть вести логическую проработку материала по ходу чтения и при этом составлять логические цепочки (схемы).

Больше работайте с карандашом в руке, делайте записи, схемы и т.д. Это способствует лучшему усвоению, запоминанию.

ПРАВИЛА САМОСТОЯТЕЛЬНОЙ РАБОТЫ С УЧЕБНОЙ ЛИТЕРАТУРОЙ

Составить перечень книг, с которыми Вам следует познакомиться; «не старайтесь запомнить всё, что вам в ближайшее время не понадобится, – запомните только, где это можно отыскать».

Сам такой перечень должен быть систематизированным (что необходимо для семинаров, что для экзаменов, что пригодится для написания курсовых и дипломных работ, а что Вас интересует за рамками официальной учебной деятельности, то есть что может расширить Вашу общую культуру...).

Обязательно выписывать все выходные данные по каждой книге (при написании курсовых и дипломных работ это позволит очень сэкономить время).

Разобраться для себя, какие книги (или какие главы книг) следует прочитать более внимательно, а какие – просто просмотреть.

Естественно, все прочитанные книги, учебники и статьи следует конспектировать, но это не означает, что надо конспектировать «все подряд»: можно выписывать кратко основные идеи автора и иногда приводить наиболее яркие и показательные цитаты (с указанием страниц).

Если Вы раньше мало работали с научной литературой, то следует выработать в себе способность «воспринимать» сложные тексты; для этого лучший приём – научиться «читать медленно», когда Вам понятно каждое прочитанное слово (а если слово незнакомое, то либо с помощью словаря, либо с помощью преподавателя обязательно его узнать), и это может занять немалое время (у кого-то – до нескольких недель и даже месяцев); опыт показывает, что после этого студент каким-то «чудом» начинает буквально заглатывать книги и чуть ли не видеть «сквозь обложку», стоящая это работа или нет...

Чтение научного текста является частью познавательной деятельности. Её цель – извлечение из текста необходимой информации. От того на сколько осознанна читающим собственная внутренняя установка при обращении к печатному слову (найти нужные сведения, усвоить информацию полностью или частично, критически проанализировать материал и т.п.) во многом зависит эффективность осуществляемого действия.

9.3. Методические рекомендации по написанию Доклада

Доклад-сообщение – это устное выступление на заданную тему. Время доклада 5-7 минут.

Цели доклада-сообщения: Научиться убедительно и кратко излагать свои мысли в устной форме. (Эффективно продавать свой интеллектуальный продукт). Донести информацию до слушателя, установить контакт с аудиторией и получить обратную связь.

План и содержание доклада-сообщения. Важно при подготовке доклада учитывать три его фазы: мотивацию, убеждение, побуждение. В первой фазе доклада рекомендуется использовать: риторические вопросы; актуальные события; оптический или акустический эффект; неожиданное для слушателей начало доклада.

Как правило, используется один из перечисленных приёмов. Главная цель фазы открытия (мотивации) – привлечь внимание слушателей к докладчику, поэтому длительность её минимальна.

При написании доклада по заданной теме обучающийся составляет план, подбирает основные источники. В процессе работы с источниками систематизирует полученные сведения, делает выводы и обобщения.

Ядром хорошего доклада является информация. Она должна быть новой и понятной. Важно в процессе доклада не только сообщить информацию, но и убедить слушателей в правильности своей точки зрения.

Доклад – продукт самостоятельной работы студента, представляющий собой публичное выступление по представлению полученных результатов решения определенной учебно-практической, учебно-исследовательской или научной темы. Средство контроля, важное для формирования универсальных компетенций обучающегося, при развитии навыков самостоятельного творческого мышления и изложения собственных умозаключений на основе изученного или прочитанного материала.

Изложение доклада как целостного авторского текста определяет критерии его оценки: новизна текста; обоснованность выбора источника; степень раскрытия сущности вопроса; соблюдение требований к докладу, соблюдение регламента времени.

АВТОНОМНАЯ НЕКОММЕРЧЕСКАЯ ОРГАНИЗАЦИЯ ВЫСШЕГО ОБРАЗОВАНИЯ
«ВЫСШАЯ ШКОЛА СЦЕНИЧЕСКИХ ИСКУССТВ»

Факультет ТЕАТРОВЕДЕНИЯ И ТЕАТРАЛЬНЫХ ТЕХНОЛОГИЙ

УТВЕРЖДАЮ

Ректор Райкин К.А.

«02» июня 2025 г.

РАБОЧАЯ ПРОГРАММА ДИСЦИПЛИНЫ *(МОДУЛЯ)*

ТЕАТРАЛЬНОЕ ЗДАНИЕ И ЕГО ЭКСПЛУАТАЦИЯ

Основная профессиональная образовательная программа
высшего образования – программа бакалавриата по направлению подготовки
52.03.04 ТЕХНОЛОГИЯ ХУДОЖЕСТВЕННОГО ОФОРМЛЕНИЯ СПЕКТАКЛЯ

Направленность (профиль):
СЦЕНИЧЕСКОЕ ОФОРМЛЕНИЕ СПЕКТАКЛЯ
(ХУДОЖНИК-ТЕХНОЛОГ СЦЕНЫ)

Квалификация выпускника
БАКАЛАВР

Москва
2025

Содержание

1. Цель и задачи освоения дисциплины (модуля)

2. Перечень планируемых результатов обучения по дисциплине (модулю), соотнесенных с индикаторами достижения компетенций, обеспечивающие достижение результатов освоения образовательной программы.

3. Место дисциплины в структуре образовательной программы

4. Объем дисциплины (модуля) в зачетных единицах с указанием количества академических часов, выделенных на контактную работу обучающихся с преподавателем (по видам учебных занятий) и на самостоятельную работу обучающихся

5. Содержание дисциплины (модуля), структурированное по темам, разделам с указанием количества академических часов и видов учебных занятий

5.1. Содержание разделов, тем дисциплины (модуля)

5.2. Содержание семинарских/практических занятий

5.3. Самостоятельная работа обучающихся по освоению дисциплины (модуля)

6. Учебно-методическое и информационное обеспечение дисциплины

6.1. Электронный образовательный ресурс

6.2. Перечень основной и дополнительной литературы, необходимой для освоения дисциплины

6.3. Перечень ресурсов информационно-телекоммуникационной сети «Интернет», используемых при освоении дисциплины

7. Описание материально-технической базы, необходимой для осуществления образовательного процесса по дисциплине

7.1. Перечень программного обеспечения

7.2. Материально-техническое обеспечение

8. ФОНД ОЦЕНОЧНЫХ СРЕДСТВ ДЛЯ ПРОВЕДЕНИЯ ПРОМЕЖУТОЧНОЙ АТТЕСТАЦИИ И ТЕКУЩЕГО КОНТРОЛЯ УСПЕВАЕМОСТИ ПО ДИСЦИПЛИНЕ (МОДУЛЮ)

8.1. Текущий контроль успеваемости

8.2. Промежуточная аттестация

9. МЕТОДИЧЕСКИЕ МАТЕРИАЛЫ

Рабочая программа дисциплины:
«Театральное здание и его эксплуатация»

Рабочая программа дисциплины разработана в соответствии с требованиями Федерального государственного образовательного стандарта высшего образования – бакалавриат по направлению подготовки 52.03.04 Технология художественного оформления спектакля, утвержденным приказом Министерства образования и науки Российской Федерации от 16.11.2017 г. № 1123.

Организация-разработчик: АНО «Высшая школа сценических искусств»

1. Цель и задачи освоения дисциплины (модуля)

Цель дисциплины: формирование комплексного представления о материально-техническом состоянии эксплуатируемых зданий и сооружений; организации работ по технической эксплуатации зданий и сооружений в соответствии с нормативно-техническими документами; выполнении мероприятий по техническойэксплуатации конструкций и инженерного оборудования зданий и сооружений.

Задачи дисциплины: ознакомить с современными средствами управления театральными зданиями и методами анализа деятельности по управлению театральными зданиями; методиками оценки технического состояния конструктивных элементов эксплуатируемых зданий и сооружений и комплексом мероприятий по защите и увеличению эксплуатационных возможностей конструкций.

2. Перечень планируемых результатов обучения по дисциплине (модулю), соотнесенных с индикаторами достижения компетенций, обеспечивающие достижение результатов освоения образовательной программы

Компетенция	Индикатор достижения компетенции (ИД)	Планируемый результат обучения по дисциплине, соотнесенный с ИД
УК-8 Способен создавать и поддерживать в повседневной жизни и в профессиональной деятельности безопасные условия жизнедеятельности для сохранения природной среды, обеспечения устойчивого развития общества, в том числе при угрозе и возникновении чрезвычайных ситуаций и военных конфликтов	**УК-8.1** Знает основы безопасности жизнедеятельности, телефоны служб спасения. **УК-8.2** Умеет оказать первую помощь в чрезвычайных ситуациях, создавать безопасные условия реализации профессиональной деятельности. **УК-8.3** Владеет навыками поддержания безопасных условий жизнедеятельности.	**Знать:** основы экологии, правила безопасности жизнедеятельности, классификацию опасных и вредных факторов окружающей среды, способы предупреждения при угрозе и возникновении чрезвычайных ситуаций и военных конфликтов **Уметь:** определять степень опасности угрожающих факторов, адекватно реагировать при возникновении чрезвычайных ситуаций; осуществлять оперативные действия по предотвращению чрезвычайных ситуаций и/или их последствий, в том числе при угрозе и возникновении военных конфликтов **Владеть:** навыками оказания первой помощи и использования индивидуальных средств защиты.
ПК-2 Способен использовать при оформлении спектаклей (концертов, представлений) новейшие достижения в области театрально-постановочной техники, технологии и новых материалов	**ПК-2.1.** Обладает комплексной информацией о средствах, инструментах и технологиях, используемых при производстве и эксплуатации компонентов сценического оформления в соответствии с областью профессиональной деятельности. **ПК-2.2.** Использует новейшие достижения в области театральной техники, технологии и новых материалов в технологических разработках, соответствующих области профессиональной деятельности. **ПК-2.3.** Применяет технические и технологические знания при реализации внешней художественной формы авторского проекта, в соответствующей области профессиональной деятельности	**Знать:** современные тенденции развития театрально-постановочной техники, новейшие технологические разработки и инновационные материалы; технические характеристики, возможности и особенности применения современного постановочного оборудования, включая световое, звуковое, видеооборудование, сценические механизмы и т.д.; принципы и методы интеграции инновационных технических решений в сценографическое оформление спектаклей, концертов, представлений; специфику использования нестандартных, экспериментальных материалов и технологий в сценическом дизайне **Уметь:** анализировать, оценивать и прогнозировать развитие театрально-постановочной техники и технологий; разрабатывать концепции сценографического оформления с использованием новейших технических возможностей; экспериментировать с инновационными

		материалами, приёмами и технологиями для создания уникальных художественных решений; организовывать эффективное взаимодействие с техническими службами для реализации нестандартных сценографических проектов **Владеть:** навыками работы с современным постановочным оборудованием, программным обеспечением; способностью к нестандартному творческому мышлению и креативному подходу в применении инновационных технических средств; опытом реализации оригинальных, технологически сложных сценографических решений с использованием новейших достижений; методами координации деятельности технических служб при воплощении инновационных сценографических проектов

3. Место дисциплины в структуре образовательной программы

Дисциплина *(модуль)* «Театральное здание и его эксплуатация» относится к части, формируемой участниками образовательных отношений, Блока 1 «Дисциплины (модули)» образовательной программы.

4. Объем дисциплины (модуля) в зачетных единицах с указанием количества академических часов, выделенных на контактную работу обучающихся с преподавателем (по видам учебных занятий) и на самостоятельную работу обучающихся

Вид учебной работы		Трудоемкость					
		зач. ед.	ак. час.	по семестрам, час.			
				5	6	7	8
Общая трудоемкость по учебному плану		**4**	**144**			*72*	*72*
Лекции (Л)			16			16	
Практические занятия (Пр)			28				28
Контроль самостоятельной работы (КСР)							
Самостоятельная работа (СРС)			92			52	40
Консультация							
Промежуточная аттестации	Экзамен						
	Зачет/зачет с оценкой		8			4	4

5. Содержание дисциплины (модуля), структурированное по темам, разделам с указанием количества академических часов и видов учебных занятий

№ п/п	Наименование раздела, темы	Количество академических часов – всего	из них					Формируемые компетенции
			Лекции	Практические	Семинарские	Самостоятельная работа	Консультации	
Раздел 1. Архитектурные особенности театральных зданий								ПК-3
1	Тема 1. История развития театральной архитектуры	10	2			8		ПК-2
2	Тема 2. Типология театральных зданий	8	2			6		ПК-2
3	Тема 3. Основные элементы театрального здания	8	2			6		ПК-2
4	Тема 4. Планировка и проектирование театральных зданий	8	2			6		ПК-2

5	Тема 5. Материалы и конструкции в строительстве театров	8	2			6		ПК-2
6	Тема 6. Эргономика и безопасность в театральных зданиях	8	2			6		ПК-2
7	Тема 7. Инженерные системы в театре	8	2			6		ПК-2
8	Тема 8. Современные тенденции в архитектуре театров	10	2			8		ПК-2
Раздел 2. Эксплуатация театральных зданий								ПК-2
9	Тема 1. Организация работы театрального комплекса	9		4		5		ПК-2
10	Тема 2. Эксплуатационное обслуживание сценического оборудования	9		4		5		ПК-2
11	Тема 3. Свето- и звуко-техническое обеспечение спектаклей	9		4		5		ПК-2
12	Тема 4. Охрана труда и техника безопасности в театре	9		4		5		ПК-2
13	Тема 5. Ремонт и модернизация театральных зданий	9		4		5		ПК-2
14	Тема 6. Энергосбережение и экологическая ответственность	9		4		5		ПК-2
15	Тема 7. Маркетинг и управление театральным комплексом	7		2		5		ПК-2
16	Тема 8. Актуальные проблемы и перспективы развития театральных зданий	7		2		5		ПК-2
Подготовка к зачету/экзамену		**8**				**8**		ПК-2
Итого объём часов дисциплины		**144**	**16**	**28**		**100**		

5.1. Содержание разделов, тем дисциплины (модуля)

Раздел 1. Архитектурные особенности театральных зданий

Тема 1. История развития театральной архитектуры
Эволюция архитектурных форм театров от античности до современности.
Влияние культурных эпох на архитектуру театра.

Тема 2. Типология театральных зданий
Опера, драма, балет, кукольный театр – различия в структуре и функциональном назначении помещений.
Современные типы театральных комплексов.

Тема 3. Основные элементы театрального здания
Фасад, фойе, зрительный зал, сцена, закулисная часть, технические помещения.
Функции каждого элемента и их взаимосвязь.

Тема 4. Планировка и проектирование театральных зданий
Основные принципы проектирования театров.
Требования к пространственной организации сцены и зрительских мест.

Тема 5. Материалы и конструкции в строительстве театров
Традиционные и современные материалы.
Особенности использования различных конструкций в театре.

Тема 6. Эргономика и безопасность в театральных зданиях

Нормы безопасности при проектировании и эксплуатации театров.
Учет эргономических требований при создании интерьеров.

Тема 7. Инженерные системы в театре
Системы вентиляции, отопления, водоснабжения и канализации.
Электрооборудование и освещение.

Тема 8. Современные тенденции в архитектуре театров
Экологические аспекты строительства и эксплуатации.
Использование новых технологий и материалов.

Раздел 2. Эксплуатация театральных зданий

Тема 1. Организация работы театрального комплекса
Структура управления театром.
Роль технических служб в обеспечении функционирования театра.

Тема 2. Эксплуатационное обслуживание сценического оборудования
Обслуживание механизмов сцены.
Подъемно-транспортное оборудование.

Тема 3. Свето- и звуко-техническое обеспечение спектаклей
Организация светового и звукового сопровождения постановок.
Эксплуатация световых приборов и акустической аппаратуры.

Тема 4. Охрана труда и техника безопасности в театре
Правила охраны труда для работников сцены и зрителей.
Меры предосторожности при работе со сценическим оборудованием.

Тема 5. Ремонт и модернизация театральных зданий
Планирование ремонтных работ.
Выбор подрядчиков и контроль качества выполненных работ.

Тема 6. Энергосбережение и экологическая ответственность
Энергетические аудиты и меры по снижению энергопотребления.
Применение экологически чистых материалов и технологий.

Тема 7. Маркетинг и управление театральным комплексом
Продвижение театральных услуг.
Управление финансовыми потоками и ресурсами.

Тема 8. Актуальные проблемы и перспективы развития театральных зданий
Проблемы эксплуатации старых театров.
Перспективы создания новых театральных комплексов.

5.2. Содержание семинарских/практических занятий

Раздел I: Архитектурные особенности театральных зданий

1. История развития театральной архитектуры
Вопросы для обсуждения
1.Каковы основные этапы эволюции театральной архитектуры?
2.Какие культурные эпохи оказали наибольшее влияние на развитие театральной архитектуры?
3.В чем заключаются отличия между древнегреческими и римскими театрами?
4.Как изменялась архитектура театров в эпоху Возрождения и барокко?
5.Какие инновации были внесены в театральную архитектуру в XX веке?

2. Типология театральных зданий

Вопросы для обсуждения

1.Какие основные типы театральных зданий существуют?
2.Чем отличаются опера, драма, балет и кукольный театр с точки зрения архитектуры?
3.Какие функциональные зоны характерны для современного театрального комплекса?
4.Какие требования предъявляются к планировке зрительного зала в разных типах театров?
5.Каким образом учитывается специфика жанра при проектировании театральных зданий?

3. Основные элементы театрального здания

Вопросы для обсуждения

1.Что входит в состав основных элементов театрального здания?
2.Какова роль фасада в общей композиции театрального здания?
3.Какие функции выполняет фойе и как оно связано с другими элементами здания?
4.Какие конструктивные особенности имеет сцена и какие требования к ней предъявляются?
5.Как организованы закулисные и технические помещения в современном театре?

4. Планировка и проектирование театральных зданий

Вопросы для обсуждения

1.Какие принципы лежат в основе проектирования театральных зданий?
2.Какие факторы необходимо учитывать при выборе места для строительства театра?
3.Как влияет форма и размер зрительного зала на восприятие спектакля зрителями?
4.Какие современные технологии используются при проектировании театров?
5.Как обеспечивается оптимальное взаимодействие сцены и зрительских мест?

5. Материалы и конструкции в строительстве театров

Вопросы для обсуждения

1.Какие традиционные и современные материалы используются в строительстве театров?
2.Почему дерево остается популярным материалом для отделки театральных интерьеров?
3.Какие преимущества имеют металлические конструкции перед деревянными?
4.Какие новые материалы и технологии применяются в современных театрах?
5.Как учитываются акустические свойства материалов при строительстве театров?

6. Эргономика и безопасность в театральных зданиях

Вопросы для обсуждения

1.Какие нормы безопасности должны соблюдаться при проектировании и эксплуатации театров?
2.Как обеспечить комфорт и удобство зрителей в зале?
3.Какие меры принимаются для предотвращения пожаров и других чрезвычайных ситуаций?
4.Как организовать эвакуацию зрителей в случае необходимости?
5.Какие эргономические требования предъявляются к рабочим местам сотрудников театра?

7. Инженерные системы в театре

Вопросы для обсуждения

1.Какие инженерные системы необходимы для нормального функционирования театра?
2.Как устроены системы вентиляции и кондиционирования воздуха в театре?
3.Как организована система электрооборудования и освещения в театре?
4.Какие требования предъявляются к системам водоснабжения и канализации в театре?
5.Какими особенностями обладают инженерные системы в исторических театрах?

8. Современные тенденции в архитектуре театров

Вопросы для обсуждения

1.Какие экологические аспекты учитываются при строительстве и эксплуатации театров?
2.Какие новые технологии и материалы используются в современной театральной архитектуре?
3.Как влияют информационные технологии на дизайн и эксплуатацию театров?
4.Какие примеры успешных проектов современных театров вы можете привести?
5.Какие перспективы развития у театральной архитектуры в будущем?

Раздел II: Эксплуатация театральных зданий

1. Организация работы театрального комплекса

Вопросы для обсуждения

1.Какова структура управления современным театром?
2.Какие службы входят в состав технического персонала театра?
3.Как распределяются обязанности между различными подразделениями театра?
4.Какие документы регулируют работу театрального комплекса?
5.Как осуществляется координация деятельности всех подразделений театра?

2. Эксплуатационное обслуживание сценического оборудования

Вопросы для обсуждения

1.Какие виды сценического оборудования требуют регулярного обслуживания?
2.Как организуется работа подъемно-транспортного оборудования?
3.Какие методы диагностики и ремонта используются для поддержания работоспособности сценического оборудования?
4.Кто отвечает за техническое состояние сценического оборудования?
5.Какие нормативные акты регламентируют эксплуатацию сценического оборудования?

3. Свето- и звуко-техническое обеспечение спектаклей

Вопросы для обсуждения

1.Как организовано световое сопровождение спектаклей?
2.Какие типы осветительных приборов используются в театре?
3.Как выбирается акустическое оборудование для конкретного зала?
4.Какие программы и устройства используются для обработки звука в театре?
5.Как обеспечивается синхронизация света и звука в ходе постановки?

4. Охрана труда и техника безопасности в театре

Вопросы для обсуждения

1.Какие правила охраны труда действуют в театре?
2.Какие меры предосторожности следует соблюдать при работе со сценическим оборудованием?
3.Как проводятся инструктажи по технике безопасности среди сотрудников театра?
4.Какие средства индивидуальной защиты используются работниками сцены?
5.Как организован процесс эвакуации зрителей и сотрудников в случае чрезвычайной ситуации?

5. Ремонт и модернизация театральных зданий

Вопросы для обсуждения

1.Какие виды ремонтов проводятся в театре?
2.Как планируется проведение ремонтных работ?
3.Какие критерии выбора подрядчика для выполнения ремонтных работ?
4.Как контролируется качество выполненных работ?
5.Какие мероприятия могут быть проведены для модернизации театрального здания?

6. Энергосбережение и экологическая ответственность

Вопросы для обсуждения

1.Какие энергетические аудиты проводятся в театре?
2.Какие меры предпринимаются для снижения энергопотребления?
3.Какие экологически чистые материалы и технологии используются в театре?
4.Как реализуется концепция устойчивого развития в театральной сфере?
5.Какие международные стандарты экологической ответственности применимы к театрам?

7. Маркетинг и управление театральным комплексом

Вопросы для обсуждения

1.Какие маркетинговые стратегии используются для продвижения театральных услуг?
2.Как формируется бюджет театра и как управляются финансовые потоки?
3.Какие показатели эффективности используются для оценки работы театра?
4.Как происходит привлечение спонсоров и партнеров?
5.Какие инструменты управления персоналом применяются в театре?

8. Актуальные проблемы и перспективы развития театральных зданий

Вопросы для обсуждения

1.Какие проблемы возникают при эксплуатации старых театров?
2.Какие возможности для модернизации предоставляют современные технологии?
3.Какие проекты новых театральных комплексов реализуются в настоящее время?

4.Каковы перспективы развития театральной инфраструктуры в ближайшие годы?
5.Какие вызовы стоят перед театрами в условиях глобализации и цифровизации?

5.3. Самостоятельная работа обучающихся по освоению дисциплины (модуля)

Раздел (тема) дисциплин, его содержание	Вид, содержание самостоятельной работы
Раздел I: Архитектурные особенности театральных зданий	Подготовка к семинарскому занятию, устному опросу; Изучение дополнительной литературы (работа с учебной литературой, методическими материалами по теме) Поиск информации с использованием сети Интернет.
Раздел II: Эксплуатация театральных зданий	Подготовка к семинарскому занятию, устному опросу; Изучение дополнительной литературы (работа с учебной литературой, методическими материалами по теме) Поиск информации с использованием сети Интернет.

6. Учебно-методическое и информационное обеспечение дисциплины

6.1. Электронный образовательный ресурс

1.	Электронная библиотечная система «Университетская Библиотека Онлайн»	http://www.biblioclub.ru/

6.2. Учебная и дополнительная литература

Основная литература:

1. Хаметов, Т. И. Инженерно-геодезическое сопровождение строительства и эксплуатации зданий, сооружений : учебное пособие : [16+] / Т. И. Хаметов. – Москва ; Вологда : Инфра-Инженерия, 2021. – 296 с. : ил., табл., схем., граф. – Режим доступа: по подписке. – URL: https://biblioclub.ru/index.php?page=book&id=618112 (дата обращения: 14.10.2024). – Библиогр.: с. 279-280. – ISBN 978-5-9729-0659-8. – Текст : электронный.
2. Зарубина, Л. П. Защита зданий, сооружений и конструкций от огня и шума : материалы, технологии, инструменты и оборудование : учебное пособие : [16+] / Л. П. Зарубина. – 2-е изд. – Москва ; Вологда : Инфра-Инженерия, 2021. – 336 с. : ил., табл., схем. – Режим доступа: по подписке. – URL: https://biblioclub.ru/index.php?page=book&id=618043 (дата обращения: 14.10.2024). – Библиогр. в кн. – ISBN 978-5-9729-0686-4. – Текст : электронный.
3. Мухамеджанова, Е. Я. Пожарная безопасность жилых и общественных зданий : учебное пособие : [16+] / Е. Я. Мухамеджанова ; ред. Е. В. Осикина ; Омский государственный технический университет. – Омск : Омский государственный технический университет (ОмГТУ), 2021. – 172 с. : табл. – Режим доступа: по подписке. – URL: https://biblioclub.ru/index.php?page=book&id=700802 (дата обращения: 14.10.2024). – ISBN 978-5-8149-3331-7. – Текст : электронный..
4. Уникальное здание сложной технологической структуры (театральное здание) : учебное пособие / С. А. Дектерев, М. В. Винницкий, Д. И. Третьяков, В. Ж. Шуплецов ; Уральский государственный архитектурно-художественный университет (УрГАХУ). – Екатеринбург : Архитектон, 2016. – 98 с. : схем., табл., ил. – Режим доступа: по подписке. – URL: https://biblioclub.ru/index.php?page=book&id=455442 (дата обращения: 14.10.2024). – Библиогр. в кн. – ISBN 978-5-7408-0172-8. – Текст : электронный.
5. Максимов, А. Е. Конструкционная безопасность зданий и сооружений : учебное пособие : [16+] / А. Е. Максимов. – Москва ; Вологда : Инфра-Инженерия, 2021. – 272 с. : ил., табл., схем. – Режим доступа: по подписке. – URL: https://biblioclub.ru/index.php?page=book&id=618125 (дата обращения: 22.11.2023). – Библиогр. в кн. – ISBN 978-5-9729-0748-9. – Текст : электронный.

Дополнительная литература:

1. Киприн, В. А. История первой московской театральной школы : [12+] / В. А. Киприн. – Москва : Прогресс-Традиция, 2020. – 394 с. : ил., табл. – Режим доступа: по подписке. – URL: https://biblioclub.ru/index.php?page=book&id=692823 (дата обращения: 14.10.2024). – ISBN 978-5-89826-589-2. – Текст : электронный.
2. Всеволодский-Гернгросс, В. Н. Театральные здания в Санкт-Петербурге в XVIII столетии / В. Н. Всеволодский-Гернгросс. – Санкт-Петербург : б.и., 1910. – 69 с. : ил. – Режим доступа: по подписке. – URL: https://biblioclub.ru/index.php?page=book&id=456564 (дата обращения: 14.10.2024). – Из электронного фонда ЦГПБ им. В. В. Маяковского. – Текст : электронный.
3. Нащокина, М. В. Москва, Театральная площадь, 2 : история здания и его героев : [12+] / М. В. Нащокина. – Москва : Прогресс-Традиция, 2021. – 593 с. : ил. – Режим доступа: по подписке. – URL: https://biblioclub.ru/index.php?page=book&id=692829 (дата обращения: 14.10.2024). – ISBN 978-5-89826-598-4. – Текст : электронный.

6.3. Электронные и Internet-ресурсы

1.	Российская Государственная библиотека. Электронный каталог	http://www.rsl.ru/index.php?f=97
2.	Альдебаран.	http://aldebaran.ru/
3.	Библиотека Гумер.	https://www.gumer.info/
4.	Библиотека научной и студенческой информации	http://bibliofond.ru
5.	Научная педагогическая электронная библиотека	http://elib.gnpbu.ru/
6.	Научная электронная библиотека eLIBRARY.RU	http://e-library.ru
7.	Научная электронная библиотека КиберЛенинка	http://cyberleninka.ru
8.	Национальная электронная библиотека	http://нэб.рф
9.	Некоммерческая электронная библиотека «ImWerden»: искусство, театр, кино и музыка	http://imwerden.de/
10.	Портал культурного наследия России	http://www.culture.ru
11.	Российская государственная библиотека искусств	http://liart.ru/ru/
12.	Электронная библиотека учебников	http://studentam.net/
13.	Библиотека Максима Мошкова	http://lib.ru/
14.	Классика.ру	https://klassika.ru/
15.	Русская виртуальная библиотека	https://rvb.ru/
16.	Библиотека изобразительных искусств	http://www.artlib.ru/
17.	Электронные публикации Института русской литературы (Пушкинского Дома) РАН	http://lib.pushkinskijdom.ru/
18.	Журнальный зал	https://magazines.gorky.media/
19.	Энциклопедии Кирилла и Мефодия	http://www.megabook.ru

7. Описание материально-технической базы, необходимой для осуществления образовательного процесса по дисциплине

7.1. Перечень программного обеспечения

1.	Лицензионное программное обеспечение	**nanoCAD** – право на использование программы для ЭВМ Платформа nanoCAD 24.0 (основной модуль), сетевая - 14 рабочих мест Модули: 3D (14 доп. мест), Механика (14 доп. мест), Растр (14 доп. мест), СПДС (14 доп. мест), Топоплан (14 доп. мест) – образовательная Лицензия № NC240P-******; **nanoCAD** – право на использование программы для ЭВМ Платформа nanoCAD 24.0 (основной модуль), локальная - 5 рабочих мест Модули: 3D (5 доп. мест), Механика (5 доп. мест), Растр (5 доп. мест), СПДС (5 доп. мест), Топоплан (5 доп. мест) – образовательная Лицензия № NC240P-******; **GstarCAD 2025** с пакетом обновлений SP2 – сетевая лицензия

		на 14 ПК № A901-E907-6D01-0A00-****-****-****-****; **GstarCAD 2025** с пакетом обновлений SP2 – сетевая лицензия на 9 ПК № 5E01-E907-6D01-0A00 -****-****-****-****; **Мовавика Максимум 25:** Мовавика Видео, Мовавика Запись экрана, Мовавика Конвертер, Мовавика Фото, Мовавика Слайд-шоу, Мовавика Эффекты. – Лицензия-ключ 125689-02689-*****-*****-*****-*****-*****; **Capture 2024 for Windows** – лицензия для учебных заведений (https://www.capture.se/Buy/Licensing); **NANO Антивирус Pro** – лицензия (https://www.nanoav.ru); Windows XP, Microsoft windows 8, Microsoft office 2013;
2.	Свободно распространяемое программное обеспечение	OpenOffice: Writer, Calc, Impress, Draw, Base, Math, **MA 3D Software 3.9.61.3** (https://www.malighting.com/downloads/)
3.	Свободно распространяемое программное обеспечение отечественного производства	Яндекс.Браузер (https://browser.yandex.ru/), Dicter (https://www.dicter.ru/), Windows Player (https://windowsplayer.ru/), WindowsRar (https://windowsrar.ru/), PDFMaster (https://pdfmaster.ru/), ASTRA LINUX SPECIAL EDITION (https://astralinux.ru/products/astra-linux-special-edition/), LibreOffice (https://ru.libreoffice.org/), Okular (https://okular.kde.org/ru/download/), Редактор изображений Gimp (https://www.gimp.org/)

7.2. Материально-техническое обеспечение

№ п\п	Наименование помещений	Назначение помещений	Оснащенность (оборудование) помещений
1.	Учебная аудитория для проведения учебных занятий № 410	Учебная аудитория для проведения занятий лекционного и (или) семинарского типа и (или) групповые консультации, и (или) индивидуальную работу обучающихся (в том числе индивидуальные консультации), проведения практик, текущего контроля и промежуточной аттестации	– Рабочее место преподавателя: ПК-Моноблок Lenovo с доступом к сети Интернет и обеспечением доступа в электронную информационно-образовательную среду Института.. – Рабочее место обучающегося: 8 шт. ПК Моноблок Lenovo с доступом к сети Интернет и в ЭИОС Института.. – Мебель учебная (столы, стулья).
2.	Помещение для самостоятельной работы	Помещение для самостоятельной работы обучающихся	Читальный зал: – Посадочных мест: 15 – Рабочее место обучающегося: 15 шт. ПК Моноблок Lenovo с доступом к сети Интернет и в ЭИОС Вуза. – ЖК телевизор «Panasonic 42». – Учебная мебель (столы, стулья)

8. ФОНД ОЦЕНОЧНЫХ СРЕДСТВ ДЛЯ ПРОВЕДЕНИЯ ПРОМЕЖУТОЧНОЙ АТТЕСТАЦИИ И ТЕКУЩЕГО КОНТРОЛЯ УСПЕВАЕМОСТИ ПО ДИСЦИПЛИНЕ (МОДУЛЮ)

8.1. Текущий контроль успеваемости

Показателями оценивания результатов текущего контроля успеваемости обучающихся по дисциплине является:

активность обучающегося в рамках аудиторных учебных занятий: на лекционных и семинарских (практических) занятиях – уровень знаний, умений и навыков, продемонстрированных обучающимся;

результаты самостоятельной работы: письменные работы (доклады, статьи и другие публикации, эссе и т.п.), творческие работы и объекты;

посещаемость учебных занятий по дисциплинам (модулям), практикам;

другие значимые результаты работы обучающегося.

Текущий контроль успеваемости по дисциплине (модулю) проводится в ходе семинарских (практических) занятий методами устного или письменного опроса (работ), в процессе выступлений обучающихся.

Критерии оценки и оценочные материалы для проведения текущего контроля успеваемости:

Устный опрос

Устный опрос проводится по пройденным темам курса в ходе семинарских/практических занятий.

Шкала оценивания	Критерии выставления оценок
«Отлично»	1) полное раскрытие вопроса; 2)указание точных названий и определений; 3) правильная формулировка понятий и категорий; 4) самостоятельность ответа, умение вводить и использовать собственные классификации и квалификации, анализировать и делать собственные выводы по рассматриваемой теме; 5) использование дополнительной литературы и иных материалов и др.
«Хорошо»	1) недостаточно полное, по мнению преподавателя, раскрытие темы; 2) несущественные ошибки в определении понятий, категорий и т.п., кардинально не меняющих суть изложения; 3) использование устаревшей учебной литературы и других источников
«Удовлетворительно»	1) отражение лишь общего направления изложения лекционного материала и материала современных учебников; 2) наличие достаточного количества несущественных или одной-двух существенных ошибок в определении понятий и категорий и т. п.; 3) использование устаревшей учебной литературы и других источников; 4) неспособность осветить проблематику учебной дисциплины и др.
«Неудовлетворительно»	1) нераскрытые темы; 2) большое количество существенных ошибок; 3) отсутствие умений и навыков, обозначенных выше в качестве критериев выставления положительных оценок др.

Доклад

Доклады по основным разделам дисциплины заслушиваются в ходе семинарских занятий.

Шкала оценивания	Критерии выставления оценок
Отлично	Соответствие целям и задачам дисциплины, актуальность темы и рассматриваемых проблем, соответствие содержания заявленной теме, заявленная тема полностью раскрыта, рассмотрение дискуссионных вопросов по проблеме, сопоставлены различные точки зрения по рассматриваемому вопросу, научность языка изложения, логичность и последовательность в изложении материала, количество исследованной

	литературы, в том числе новейших источников по проблеме, четкость выводов,
Хорошо	Соответствие целям и задачам дисциплины, актуальность темы и рассматриваемых проблем, соответствие содержания заявленной теме, научность языка изложения, заявленная тема раскрыта недостаточно полно, отсутствуют новейшие литературные источники по проблеме,
Удовлетворительно	Соответствие целям и задачам дисциплины, содержание работы не в полной мере соответствует заявленной теме, заявленная тема раскрыта недостаточно полно, использовано небольшое количество научных источников, нарушена логичность и последовательность в изложении материала
Неудовлетворительно	Работа не соответствует целям и задачам дисциплины, содержание работы не соответствует заявленной теме, содержание работы изложено не научным стилем

Примерные темы докладов по основным разделам дисциплины

1. Архитектурная эволюция театральных зданий: от Древней Греции до наших дней
2. Особенности проектирования современных театральных комплексов
3. Экологическая устойчивость в строительстве и эксплуатации театров
4. Традиционные и современные материалы в отделке театральных интерьеров
5. Роль инженерных систем в функционировании театра
6. Энергоэффективность и энергосберегающие технологии в театральных зданиях
7. Звуковое и световое оформление спектаклей: современное оборудование и технологии
8. Техника безопасности и охрана труда в театре
9. Проектирование и организация пространства сцены
10. Функционирование театрального комплекса: структура управления и взаимодействия служб
11. Модернизация и реконструкция исторических театральных зданий
12. Использование информационных технологий в управлении театральным процессом
13. Культурное наследие и сохранение исторических театров
14. Акустические характеристики театральных залов
15. Вентиляция и климат-контроль в театральных помещениях
16. Эксплуатация и обслуживание сценического оборудования
17. Маркетинг и продвижение театральных услуг
18. Финансовый менеджмент в театральной индустрии
19. Управление человеческими ресурсами в театре
20. Современные тренды в дизайне театральных интерьеров
21. Создание комфортной среды для зрителей: эргономика и доступность
22. Пожарная безопасность в театре: превентивные меры и системы оповещения
23. Цифровые технологии в театральной практике
24. Энергетические аудиты и оптимизация потребления ресурсов
25. Интерактивные инсталляции и мультимедийные решения в театре
26. Освещение и визуализация сценического пространства
27. Инновационные подходы к управлению театральным комплексом
28. Уникальные театральные комплексы мира: обзор и анализ
29. Социальная значимость театра и его роль в обществе
30. Психологическое воздействие театрального пространства на зрителя
31. Анализ международных стандартов экологической ответственности в театральной сфере
32. Проблемы и перспективы развития театральной инфраструктуры в XXI веке
33. Историко-культурное значение театров в контексте городской среды
34. Экономическая эффективность и рентабельность театральных проектов
35. Перспективы внедрения искусственного интеллекта в театральную практику

8.2. Промежуточная аттестация

Промежуточная аттестация *Зачет/Зачет с оценкой/Экзамен* может проводиться в устной и/или письменной форме, в форме выполнения практических заданий.

Описание показателей оценивания формируемых компетенций

Компетенция	Индикатор достижения компетенции (ИД)	Планируемый результат обучения по дисциплине, соотнесенный с ИД
ПК-3 Способен к разработке самостоятельно и/или с привлечением специалистов (консультантов) комплекса документации технического проекта сценического воплощения замысла художника-постановщика	**ПК-3.1.** Использует знания всех составляющих комплекса документации технического воплощения и реализации проекта спектакля (представления, концерта) и их особенности в соответствующей области профессиональной деятельности. **ПК-3.2.** Способен работать с проектной и рабочей технической и технологической документацией в профессиональной области. **ПК-3.3.** Использует различные компьютерные программы для создания документации, получения, хранения, переработки информации в профессиональной области.	**Знать:** основные виды и требования к технической документации для постановочных проектов; методику разработки технической документации: чертежей, эскизов, планов, спецификаций, смет и др.; технические характеристики и возможности современного сценического оборудования, материалов и конструкций; нормативные требования, стандарты и регламенты по безопасной эксплуатации сценической техники **Уметь:** разрабатывать полный комплект технической документации для реализации сценографического замысла; выполнять сложные технические чертежи, схемы, спецификации на основе эскизов художника-постановщика; согласовывать технические решения с проектно-конструкторскими, монтажными и эксплуатационными службами; рассчитывать необходимые ресурсы, материалы, бюджет для технической реализации проекта **Владеть:** навыками работы с профессиональным программным обеспечением для разработки технической документации; методами моделирования и виртуальной визуализации технических решений и сценографических объектов; опытом взаимодействия с техническими службами и подрядными организациями по реализации постановочных проектов; способностью к оперативному внесению изменений и корректировке технической документации

Шкала оценивания результатов промежуточной аттестации и критерии выставления оценок

Оценивание результатов промежуточной аттестации по дисциплине определяется шкалой оценивания: «отлично», «хорошо», «удовлетворительно», «неудовлетворительно», «зачтено», «не зачтено».

1. Устная форма: устный ответ на вопросы в форме собеседования по основным темам дисциплины.

Шкала оценивания	Критерии выставления оценок
Отлично/зачтено	Оценка «отлично» выставляется студенту, если он глубоко и прочно усвоил программный материал, исчерпывающе, последовательно, четко и логически стройно его излагает, умеет тесно увязывать теорию с практикой, свободно справляется с задачами, вопросами и другими видами применения знаний, причем не затрудняется с ответом при видоизменении заданий, использует в ответе материал разнообразных литературных источников, владеет разносторонними навыками и приемами выполнения практических задач
Хорошо/зачтено	Оценка «хорошо» выставляется студенту, если он твердо знает материал, грамотно и по существу излагает его, не допускает существенных неточностей в ответе на вопрос, правильно применяет теоретические положения при решении практических вопросов и задач, владеет необходимыми навыками и приемами их выполнения
Удовлетворительно/зачтено	Оценка «удовлетворительно» выставляется студенту, если он имеет

	знания только основного материала, но не усвоил его деталей, допускает неточности, недостаточно правильные формулировки, нарушения логической последовательности в изложении программного материала, испытывает затруднения при выполнении практических работ
Неудовлетворительно/ не зачтено	Оценка «неудовлетворительно» выставляется студенту, который не знает значительной части программного материала, допускает существенные ошибки, неуверенно, с большими затруднениями выполняет практические работы

2. Письменная форма: выполнение тестовых заданий. Тестовые задания выполняются в течение 45 минут и состоят из 20-30 вопросов разных типов. Преподаватель готовит несколько вариантов тестовых заданий.

Шкала оценивания	Критерии выставления оценок
Отлично/зачтено	85 – 100 %
Хорошо/зачтено	75 – 84 %
Удовлетворительно/зачтено	65 – 74 %
Неудовлетворительно/ не зачтено	0 – 64 %

ОЦЕНОЧНЫЕ МАТЕРИАЛЫ
(типовые контрольные задания и иные материалы) для проведения промежуточной аттестации и оценки сформированности компетенций по дисциплине (модулю)

Примерный перечень вопросов/заданий для проведения промежуточной аттестации

Задание 2. *Прочитайте текст задания и установите последовательность.*

Этапы проектирования театрального здания
Расположите следующие шаги в правильном порядке процесса проектирования театрального здания:

1. Определение концепции проекта
2. Разработка технической документации
3. Проведение инженерных изысканий
4. Утверждение проекта заказчиком
5. Создание эскизного проекта
6. Согласование проекта с государственными органами
7. Проектирование интерьера и экстерьера
8. Строительство и ввод в эксплуатацию

Запишите соответствующую последовательность цифр слева направо

1	**3**	**5**	**2**	**7**	**6**	**4**	**8**

Задание 6. *Прочитайте текст задания, выберите правильный ответ и запишите аргументы, обосновывающие правильность ответа*

Вопрос: Какой материал предпочтительнее использовать для покрытия пола в зрительном зале театра?

A. Паркет
B. Ламинат
C. Ковролин
D. Керамическая плитка

Ответ: C. Ковролин

Обоснование: Ковролин обладает хорошими звукоизоляционными свойствами, что способствует лучшему восприятию звука в зале. Кроме того, он мягкий и удобный для зрителей, снижает уровень шума от шагов и создает уютную атмосферу.

Задание 15. *Прочитайте текст задания и запишите развернутый обоснованный ответ.*

Вопрос: Какие меры предосторожности следует принимать при работе с электрическими системами в театре? Назовите три наиболее важных аспекта безопасности.

Ответ: 1) Использование заземленных розеток и кабелей; 2) регулярная проверка изоляции проводов; 3) соблюдение норм напряжения и мощности при подключении оборудования.

9. МЕТОДИЧЕСКИЕ МАТЕРИАЛЫ

9.1. Методические рекомендации для подготовки к практическому (семинарскому) занятию

Семинарское занятие является традиционной и распространенной формой организации самостоятельной работы студентов при изучении дисциплин.

Самостоятельная подготовка к семинару направлена:

на развитие способности к чтению научной и иной литературы;

на поиск дополнительной информации, позволяющей глубже разобраться в некоторых вопросах;

на выделение при работе с разными источниками необходимой информации, которая требуется для полного ответа на вопросы плана семинарского занятия;

на выработку умения правильно выписывать высказывания авторов из имеющихся источников информации, оформлять их по библиографическим нормам;

на развитие умения осуществлять анализ выбранных источников информации;

на подготовку собственного выступления по обсуждаемым вопросам;

на формирование навыка оперативного реагирования на разные мнения, которые могут возникать при обсуждении тех или иных научных проблем.

Чтобы наиболее рационально и полно использовать все возможности семинара как вида занятия, для подготовки к нему необходимо:

внимательно прочитать конспект лекции по данной тематике;

ознакомиться с соответствующим разделом учебника;

проработать дополнительную литературу и источники;

решить задачи и выполнить другие письменные задания.

При подготовке к семинару:

проанализируйте тему семинара, подумайте о цели и основных проблемах, вынесенных на обсуждение;

внимательно прочитайте материал, данный преподавателем по этой теме на лекции;

изучите рекомендованную литературу, делая при этом конспекты прочитанного или выписки, которые понадобятся при обсуждении на семинаре;

постарайтесь сформулировать свое мнение по каждому вопросу и аргументирование его обосновать;

запишите возникшие во время самостоятельной работы с учебниками и научной литературой вопросы, чтобы затем на семинаре получить на них ответы.

В процессе работы на семинаре:

внимательно слушайте выступления других участников семинара, старайтесь соотнести, сопоставить их высказывания со своим мнением;

активно участвуйте в обсуждении рассматриваемых вопросов, не бойтесь высказывать свое мнение, но старайтесь, чтобы оно было подкреплено убедительными доводами;

если вы не согласны с чьим-то мнением, смело критикуйте его, но помните, что критика должна быть обоснованной и конструктивной, т. е. нести в себе какое-то конкретное предложение в качестве альтернативы;

после семинара кратко сформулируйте окончательный правильный ответ на вопросы, которые были рассмотрены.

Семинар помогает студентам глубоко овладеть предметом, способствует развитию у них умения самостоятельно работать с учебной литературой и первоисточниками, освоению ими методов научной работы и приобретению навыков научной аргументации, научного мышления.

Памятка «Правила запоминания»

Чтобы разобраться в материале, в процессе чтения или слушания необходимо проводить активную мыслительную обработку материала. В этом случае запоминание будет результатом этой активной работы над материалом и без специальных усилий, направленных на запоминание, не потребуется.

Правила запоминания:

Сосредоточься, нацельсь на запоминание.

Старайся понять основной смысл излагаемого материала, иначе будет действовать механическая память, которая менее продуктивна, чем логическая.

Удели особое внимание структуре материала, уясни, чем вызвана такая последовательность его изложения.

Найди смысловые опорные пункты в материале, составь план, соотнеси эти пункты с планом.

Отдели основополагающий материал от иллюстративного, который запоминать не нужно.

Уясни, что ты уже знал и что узнал нового, и сравни новое с тем, что ты знал раньше.

Произнеси несколько раз новые слова, даты.

Проговори вслух формулировки выводов, законов.

Воспроизведи весь материал по плану, стараясь мысленно вообразить прочитанное.

9.2. Методические рекомендации по изучению дополнительной литературы (работа с учебной литературой, методическими материалами по теме)

Важной составляющей учебного процесса в вузе является работа с учебной и методической литературой. Самостоятельная работа студента с учебником позволяет осуществлять подготовку ко всем видам занятий: семинарским, практическим, тестированию, зачетам, экзаменам, вести научно-исследовательскую деятельность. В последние годы можно заметить тот факт, что студенты в вузе при подготовке к занятиям стали все меньше пользоваться учебниками, составлять конспекты. Причин тому множество, но в том числе и элементарное неумение пользоваться учебной литературой.

Учебник – основной и ведущий вид учебной литературы, в нем систематизировано, в сжатом виде излагается основной учебный материал на доступном студенту языке. Однако как пользоваться учебником студентов не учат. Зачастую вузы ограничиваются лишь несколькими методическими рекомендациями: «Читать внимательно, вдумчиво, вести конспект и т.д.». Однако, чтобы материал был усвоен, его мало прочесть, его необходимо понять.

В процессе работы с учебной и научной литературой студент может:

делать записи по ходу чтения в виде простого или развернутого плана (создавать перечень основных вопросов, рассмотренных в источнике);

составлять тезисы (цитирование наиболее важных мест статьи или монографии, короткое изложение основных мыслей автора);

готовить аннотации (краткое обобщение основных вопросов работы);

создавать конспекты (развернутые тезисы, которые).

Выбрав нужный источник, следует найти интересующий раздел по оглавлению или алфавитному указателю, а также одноименный раздел конспекта лекций или учебного пособия. В случае возникших затруднений в понимании учебного материала следует обратиться к другим источникам, где изложение может оказаться более доступным.

Приемы работы с текстом:

1. Проверка по вопросам учебника (устная и письменная);
2. Постановка вопросов к тексту;
3. Взаимная проверка по вопросам в парах;
4. Подробный или краткий пересказ;
5. Пересказ с опорой на план, ключевые слова, на иллюстрации или сочетание этих элементов (опорный конспект)
6. Составление конспекта в виде:
   - Плана
   - Схем
   - Таблиц
   - Тезисов
7. Комментирование

8. Иллюстрации к тексту

9. Пересказ в парах с опорой на конспект (планы, выписки и схемы);

10. Устное и письменное аннотирование с опорой на конспект;

11. Устное и письменное реферирование (констатирующее и критическое);

12. Устное и письменное рецензирование;

13. Выступления на семинарах;

14. Подготовка учебных докладов и обзорных рефератов (по нескольким источникам);

15. Групповая дискуссия и т.д.

Постановка вопросов к тексту. Этот прием является основным в процессе уяснения содержания, ведет к всестороннему пониманию учебного текста. Понимание текста складывается из понимания отдельных слов, предложений, логической структуры всего текста, его основной идеи и смысла, а также подтекста и общего замысла автора.

Поэтому вопросы могут возникать к разным аспектам текста: к непонятным словам и предложениям, к непонятным логическим связям между предложениями и абзацами текста, к связям содержания читаемого текста с другими текстами на эту тему. Этот прием учит не пропускать ни одного непонятного места в тексте, тут же формулировать вопрос и искать на него ответ.

Составления плана. План есть перечисление всех текстовых субъектов (т.е. тем текста).

Для того чтобы составить план, надо последовательно задавать себе в процессе чтения вопрос "о чем здесь говорится?", вычленять с помощью этого вопроса субъекты высказывания и записывать их в виде пунктов плана.

План может быть простой из нескольких пунктов или развернутый, состоящий из пунктов и подпунктов.

План может быть выполнен в двух формах:

1) в тезисной форме.

2) в форме номинативных (назывных) предложений. Пункты плана совпадают с информативными центрами абзацев.

Составление схемы. Схема — это графическое изображение логических связей между основными текстовыми субъектами. Средствами графического изображения являются геометрические фигуры (прямоугольники и др.) и их соединения (линии, стрелки), а также символические изображения и рисунки предметов. Схема отличается от плана наличием связей между элементами. Связи придают картине целостность и наглядность.

Тезирование (выписки основных суждений). Процесс тезирования состоит в формулировании основных тезисов (положений, утверждений, выводов) изучаемого текста. Тезисы могут быть составлены целиком из авторских высказываний (суждений), и тогда они пишутся в кавычках в виде прямых цитат. Если же тезисы формулируются самим читателем, тогда они излагаются в виде реферативного текста с помощью использования глаголов. Например: автор анализирует, отмечает, сравнивает, доказывает, объясняет и т.п.

Составление таблицы. Этот прием используется для обобщения и систематизации учебной информации, извлеченной из некоторого раздела.

Сокращения в конспектах.

При конспектировании допускается сокращенная запись слов. Но нельзя сокращать слова как попало. Недописанные слова и фразы через какое- то время теряют смысл, забываются, их значение может исказиться.

Для сокращения записи необходимо помнить несколько правил:

В письменной речи наибольшее количество информации приходится на первые буквы слов, поэтому при сокращении прилагательных и причастий можно сохранять 3-4 буквы и окончания. Например: положительный – полж-ный.

Окончания слов в русском языке играют большую роль, поэтому нельзя сокращать те окончания, которые обозначают признаки предметных отношений.

Можно при записи пропускать гласные, поскольку в русском языке смысловая нагрузка ложится на согласные, а гласные выполняют формообразующую функцию. Например: журналист – жрнлст.

Термины, новые слова и понятия записывать полностью. Например: Спектральным анализом наз-ют мет-д исслд-ния химсчк-го сост-ва раз-ных вещ-в по их спектрам испск-ия и поглщ-ия.

Использовать общепринятые сокращения слов и аббревиатур. Например: абсолютный – абс., автономный – авт.

Использовать знаки, получившие название кванторов, которые применяют в конспектах для сокращенной записи. Отработать свою, понятную через любое время систему сокращений.

ПАМЯТКА СТУДЕНТУ

работа с учебной литературой

При чтении не пропускайте ни одного слова, которое Вам непонятно.

Если перестали понимать смысл текста, то вернитесь назад до того места, где начали затрудняться. Причиной непонимания бывают, как правило, иностранные слова, термины. В таком случае обращайтесь к словарям.

Составление терминологического словаря, работа над основными понятиями также поможет в освоении материала.

Научитесь самостоятельно приобретать знания, работать с книгой, со средствами получения и обработки информации.

Научитесь пользоваться словарями, делать выписки, составлять текстовые таблицы, графики, логические схемы.

Особое внимание обратите на развитие интеллектуальных умений и навыков, умение самостоятельно выявлять причины событий, составлять сводные таблицы.

Научитесь анализировать, сравнивать, обобщать, доказывать на основе нескольких источников.

Научитесь вычленять главное, проблему, выдвигать гипотезу.

Добейтесь чтения со скоростью не менее 150 слов в минуту, при этом сразу выделяйте главное и таким образом кратко конспектируйте.

Изучаемый материал надо воспринимать не мозаично (тогда всё главное), а целостно, то есть вести логическую проработку материала по ходу чтения и при этом составлять логические цепочки (схемы).

Больше работайте с карандашом в руке, делайте записи, схемы и т.д. Это способствует лучшему усвоению, запоминанию.

ПРАВИЛА САМОСТОЯТЕЛЬНОЙ РАБОТЫ С УЧЕБНОЙ ЛИТЕРАТУРОЙ

Составить перечень книг, с которыми Вам следует познакомиться; «не старайтесь запомнить всё, что вам в ближайшее время не понадобится, – запомните только, где это можно отыскать».

Сам такой перечень должен быть систематизированным (что необходимо для семинаров, что для экзаменов, что пригодится для написания курсовых и дипломных работ, а что Вас интересует за рамками официальной учебной деятельности, то есть что может расширить Вашу общую культуру...).

Обязательно выписывать все выходные данные по каждой книге (при написании курсовых и дипломных работ это позволит очень сэкономить время).

Разобраться для себя, какие книги (или какие главы книг) следует прочитать более внимательно, а какие – просто просмотреть.

Естественно, все прочитанные книги, учебники и статьи следует конспектировать, но это не означает, что надо конспектировать «все подряд»: можно выписывать кратко основные идеи автора и иногда приводить наиболее яркие и показательные цитаты (с указанием страниц).

Если Вы раньше мало работали с научной литературой, то следует выработать в себе способность «воспринимать» сложные тексты; для этого лучший приём – научиться «читать медленно», когда Вам понятно каждое прочитанное слово (а если слово незнакомое, то либо с помощью словаря, либо с помощью преподавателя обязательно его узнать), и это может занять немалое время (у кого-то – до нескольких недель и даже месяцев); опыт показывает, что после этого студент каким-то «чудом» начинает буквально заглатывать книги и чуть ли не видеть «сквозь обложку», стоящая это работа или нет...

Чтение научного текста является частью познавательной деятельности. Её цель – извлечение из текста необходимой информации. От того на сколько осознанна читающим собственная внутренняя установка при обращении к печатному слову (найти нужные сведения, усвоить информацию полностью или частично, критически проанализировать материал и т.п.) во многом зависит эффективность осуществляемого действия.

9.3. Методические рекомендации по написанию Доклада

Доклад-сообщение – это устное выступление на заданную тему. Время доклада 5-7 минут.

Цели доклада-сообщения: Научиться убедительно и кратко излагать свои мысли в устной форме. (Эффективно продавать свой интеллектуальный продукт). Донести информацию до слушателя, установить контакт с аудиторией и получить обратную связь.

План и содержание доклада-сообщения. Важно при подготовке доклада учитывать три его фазы: мотивацию, убеждение, побуждение. В первой фазе доклада рекомендуется использовать:

риторические вопросы; актуальные события; оптический или акустический эффект; неожиданное для слушателей начало доклада.

Как правило, используется один из перечисленных приёмов. Главная цель фазы открытия (мотивации) – привлечь внимание слушателей к докладчику, поэтому длительность её минимальна.

При написании доклада по заданной теме обучающийся составляет план, подбирает основные источники. В процессе работы с источниками систематизирует полученные сведения, делает выводы и обобщения.

Ядром хорошего доклада является информация. Она должна быть новой и понятной. Важно в процессе доклада не только сообщить информацию, но и убедить слушателей в правильности своей точки зрения.

Доклад – продукт самостоятельной работы студента, представляющий собой публичное выступление по представлению полученных результатов решения определенной учебно-практической, учебно-исследовательской или научной темы. Средство контроля, важное для формирования универсальных компетенций обучающегося, при развитии навыков самостоятельного творческого мышления и изложения собственных умозаключений на основе изученного или прочитанного материала.

Изложение доклада как целостного авторского текста определяет критерии его оценки: новизна текста; обоснованность выбора источника; степень раскрытия сущности вопроса; соблюдение требований к докладу, соблюдение регламента времени.

АВТОНОМНАЯ НЕКОММЕРЧЕСКАЯ ОРГАНИЗАЦИЯ ВЫСШЕГО ОБРАЗОВАНИЯ
«ВЫСШАЯ ШКОЛА СЦЕНИЧЕСКИХ ИСКУССТВ»

Факультет ТЕАТРОВЕДЕНИЯ И ТЕАТРАЛЬНЫХ ТЕХНОЛОГИЙ

УТВЕРЖДАЮ

Ректор Райкин К.А.

«02» июня 2025 г.

РАБОЧАЯ ПРОГРАММА ДИСЦИПЛИНЫ *(МОДУЛЯ)*

ПРЕДДИПЛОМНЫЙ СЕМИНАР

Основная профессиональная образовательная программа
высшего образования – программа бакалавриата по направлению подготовки
52.03.04 ТЕХНОЛОГИЯ ХУДОЖЕСТВЕННОГО ОФОРМЛЕНИЯ СПЕКТАКЛЯ

Направленность (профиль):
СЦЕНИЧЕСКОЕ ОФОРМЛЕНИЕ СПЕКТАКЛЯ
(ХУДОЖНИК-ТЕХНОЛОГ СЦЕНЫ)

Квалификация выпускника
БАКАЛАВР

Москва
2025

Содержание

1. Цель и задачи освоения дисциплины (модуля)

2. Перечень планируемых результатов обучения по дисциплине (модулю), соотнесенных с индикаторами достижения компетенций, обеспечивающие достижение результатов освоения образовательной программы.

3. Место дисциплины в структуре образовательной программы

4. Объем дисциплины (модуля) в зачетных единицах с указанием количества академических часов, выделенных на контактную работу обучающихся с преподавателем (по видам учебных занятий) и на самостоятельную работу обучающихся

5. Содержание дисциплины (модуля), структурированное по темам, разделам с указанием количества академических часов и видов учебных занятий

5.1. Содержание разделов, тем дисциплины (модуля)

5.2. Содержание семинарских/практических занятий

5.3. Самостоятельная работа обучающихся по освоению дисциплины (модуля)

6. Учебно-методическое и информационное обеспечение дисциплины

6.1. Электронный образовательный ресурс

6.2. Перечень основной и дополнительной литературы, необходимой для освоения дисциплины

6.3. Перечень ресурсов информационно-телекоммуникационной сети «Интернет», используемых при освоении дисциплины

7. Описание материально-технической базы, необходимой для осуществления образовательного процесса по дисциплине

7.1. Перечень программного обеспечения

7.2. Материально-техническое обеспечение

8. ФОНД ОЦЕНОЧНЫХ СРЕДСТВ ДЛЯ ПРОВЕДЕНИЯ ПРОМЕЖУТОЧНОЙ АТТЕСТАЦИИ И ТЕКУЩЕГО КОНТРОЛЯ УСПЕВАЕМОСТИ ПО ДИСЦИПЛИНЕ (МОДУЛЮ)

8.1. Текущий контроль успеваемости

8.2. Промежуточная аттестация

9. МЕТОДИЧЕСКИЕ МАТЕРИАЛЫ

Рабочая программа дисциплины:
«Преддипломный семинар»

Рабочая программа дисциплины разработана в соответствии с требованиями Федерального государственного образовательного стандарта высшего образования – бакалавриат по направлению подготовки 52.03.04 Технология художественного оформления спектакля, утвержденным приказом Министерства образования и науки Российской Федерации от 16.11.2017 г. № 1123.

Организация-разработчик: АНО «Высшая школа сценических искусств»

1. Цель и задачи освоения дисциплины (модуля)

Цель дисциплины: является методологическая, методическая и содержательная подготовка к непосредственному созданию выпускной квалификационной работы.

Задачи дисциплины: владеть теоретическими основами осуществления научных исследований; обеспечить формирование профессионального научно-исследовательского мышления; сформировать представления об основных профессиональных задачах и способах их решения; обеспечить развитие профессионального мастерства, научного потенциала и инновационного мышления; совершенствование навыков работы с источниками информации с использованием современных методов ее получения и обработки; овладеть навыками оформления научного текста с использованием современных компьютерных и информационных технологий; навыками публичного представления результатов выполненного исследования, навыками защиты своей позиции в научной дискуссии.

2. Перечень планируемых результатов обучения по дисциплине (модулю), соотнесенных с индикаторами достижения компетенций, обеспечивающие достижение результатов освоения образовательной программы.

Компетенция	Индикатор достижения компетенции (ИД)	Планируемый результат обучения по дисциплине, соотнесенный с ИД
УК-1 Способен осуществлять поиск, критический анализ и синтез информации, применять системный подход для решения поставленных задач	**УК-1.1** Знает принципы сбора, отбора и обобщения информации. **УК-1.2** Умеет соотносить разнородные явления и систематизировать их в рамках избранных видов профессиональной деятельности. **УК-1.3** Владеет навыками системного подхода в выборе оптимальных способов решения задач.	**Знать:** методики поиска, сбора и обработки информации; актуальные российские и зарубежные источники информации в сфере профессиональной деятельности; основные метод системного анализа; источники необходимой информации и особенности применения информации в творческой деятельности; терминологическую систему; **Уметь:** применять методики поиска, сбора и обработки информации; осуществлять критический анализ и синтез информации, полученной из разных источников; критически осмысливать и обобщать теоретическую информацию; **Владеть:** методикой системного подхода для решения поставленных задач.
УК-4 Способен осуществлять деловую коммуникацию в устной и письменной формах на государственном языке Российской Федерации и иностранном(ых) языке(ах)	**УК-4.1** Знает литературную форму государственного языка, основы устной и письменной коммуникации на иностранном языке, функциональные стили государственного языка, требования к деловой коммуникации. **УК-4.2** Умеет выражать свои мысли на государственном и иностранном языках в ситуации деловой коммуникации. **УК-4.3** Владеет навыками составления текстов на государственном и иностранном языках, перевода профессиональных текстов с иностранного(-ых) на государственный язык и с государственного языка на иностранный(-ые).	**Знать:** систему норм русского литературного языка при его использовании в качестве государственного языка РФ и нормы иностранного(ых) языка(ов); принципы построения устного и письменного высказывания на русском и иностранном(ых) языке(ах); правила и закономерности различных форм, видов деловой устной и письменной коммуникации; **Уметь:** использовать языковые средства для достижения профессиональных целей на государственном и иностранном(ых) языке(ах) в рамках межличностного и межкультурного общения; применять на практике деловую коммуникацию в устной и письменной формах, методы и навыки делового общения на русском и иностранном(ых) языке(ах); **Владеть:** навыками чтения и перевода текстов на иностранном(ых) языке(ах) в профессиональном общении; навыками деловых коммуникаций в устной и письменной форме на русском и иностранном(ых) языке(ах); практическими навыками использования современных коммуникативных технологий.
ОПК-2 Способен	**ОПК-2.1** Знает теоретические	**Знать:** основы технологии творческо-

осуществлять творческую деятельность в сфере искусства	основы, историю и современное состояние избранной сферы искусства, а также закономерности художественного творчества **ОПК-2.2** Умеет реализовывать в практической деятельности полученные теоретические знания, применяя различные техники и приемы **ОПК-2.3.** Владеет развитым художественным мышлением, разнообразными художественно-выразительными средствами, а также опытом творческого самовыражения	производственного процесса; закономерности художественного творчества, методы и приемы создания произведений искусства; основные выразительные средства, технологии и материалы в избранном виде искусства; специфику творческой работы в театрах разных видов и других организациях исполнительских искусств **Уметь:** применять разнообразные художественные техники, технологические приемы и методы творчества; создавать целостные, эмоционально-выразительные произведения искусства; воплощать оригинальные творческие идеи в конкретных художественных формах, применяя разнообразные техники и приемы; критически осмысливать собственную творческую деятельность **Владеть:** профессиональными навыками в избранных видах художественного творчества; методами и навыками творческого анализа и интерпретаций конкретных художественных произведений и событий с точки зрения содержания, художественной формы, драматургии и эстетики избранной сферы искусства; методами планирования и организации творческо-производственного процесса в организациях исполнительских искусств, комплексным анализом их деятельности.
ОПК-3 Способен понимать принципы работы современных информационных технологий и использовать их для решения задач профессиональной деятельности	**ОПК-3.1** Знает основные принципы работы современных информационных технологий и возможности их использования для решения задач профессиональной деятельности **ОПК-3.2** Умеет анализировать принципы работы современных информационных технологий для поиска, отбора и обработки информации в профессиональной деятельности **ОПК-3.3** Использует современные информационные технологии для решения задач профессиональной деятельности.	**Знать:** особенности поиска информации в области искусства и принципы работы современных информационных технологий, в том числе в информационных системах сети Интернет. **Уметь:** осуществлять поиск, сбор, хранение, обработку, представление, распространение и систематизацию информации с применением современных информационных технологий; **Владеть:** навыками применения современных информационных технологий для решения задач профессиональной деятельности
ПК-1 Способен к воплощению внешней художественной формы спектакля (концерта, представления) в соответствии с замыслом и авторским проектом художника-постановщика	**ПК-1.1** Знает теоретические основы сценографии, особенности творческого замысла художника-постановщика и технологии сценического оформления спектакля. **ПК-1.2** Умеет применять технические и технологические знания при реализации внешней художественной формы авторского проекта, в соответствующей области профессиональной деятельности **ПК-1.3** Владеет навыками совместной работы с	**Знать:** теоретические и практические основы и закономерности создания сценического оформления спектакля как целостной художественной среды; особенности творческого видения и авторского проекта художника-постановщика, его пластический, цветовой, световой и пространственный замысел; технологические возможности и средства сценического оформления (декорации, реквизит, костюмы, свет, видео и др.); принципы взаимодействия различных сценических элементов в создании художественной образности спектакля **Уметь:** интерпретировать и глубоко осмысливать творческий замысел художника-постановщика; разрабатывать концепцию

	художником-постановщиком во время создания сценического оборудования и проведения репетиций и спектаклей.	сценографического решения, соответствующую авторскому проекту; воплощать сценографические элементы в материальном воплощении, обеспечивая целостность художественной формы; осуществлять творческое взаимодействие с режиссером, художником-постановщиком и другими специалистами **Владеть:** навыками применения различных технологических и художественно-выразительных средств сценографии; способностью к пространственному, колористическому и световому оформлению сценической среды; опытом создания целостного сценографического решения, отвечающего художественному замыслу спектакля; методами организации и координации работы сценографической группы

3. Место дисциплины в структуре образовательной программы

Дисциплина *(модуль)* «Преддипломный семинар» относится к обязательной части Блока 1 «Дисциплины (модули)» образовательной программы.

4. Объем дисциплины (модуля) в зачетных единицах с указанием количества академических часов, выделенных на контактную работу обучающихся с преподавателем (по видам учебных занятий) и на самостоятельную работу обучающихся

Вид учебной работы		**Трудоемкость**					
		зач. ед.	**ак. час.**	**по семестрам, час.**			
				5	**6**	**7**	**8**
Общая трудоемкость по учебному плану		**6**	**216**			***108***	***108***
Лекции (Л)							
Практические занятия (Пр)			60			32	28
Семинарские занятия (С)							
Контроль самостоятельной работы (КСР)			60			32	28
Самостоятельная работа (СРС)			88			40	48
Консультация							
Промежуточная аттестации	Экзамен						
	Зачет/зачет с оценкой		8			4	4

5. Содержание дисциплины (модуля), структурированное по темам, разделам с указанием количества академических часов и видов учебных занятий

№ п/п	Наименование раздела, темы	Количество академических часов – всего	из них					Формируемые компетенции
			Лекции	Практические	Контроль СРС	Самостоятельная работа	Консультации	
1	Раздел 1. Построение научного исследования	52		16	16	20		УК-1; ОПК-2; ОПК-3; ПК-1
2	Раздел 2. Паспорт спектакля	52		16	16	20		УК-1; ОПК-2; ОПК-3; ПК-1
3	Раздел 3. Подготовка к защите и защита выпускной квалификационной работы	104		28	28	48		УК-1; ОПК-2; ОПК-3; ПК-1
Подготовка к зачету/экзамену		**8**				**8**		УК-1; ОПК-2; ОПК-3; ПК-1

Итого объём часов дисциплины	**216**		**60**	**60**	**96**		

5.1. Содержание разделов, тем дисциплины (модуля)

Раздел 1. Построение научного исследования выпускной квалификационной работы

Тема 1: Введение в научно-исследовательскую деятельность

Понятие научной работы и ее виды
Этапы научного исследования
Основные методы научных исследований
Научная этика и плагиат
Критерии оценки научной работы
Выбор темы исследования
Постановка цели и задач исследования
Составление плана работы

Тема 2: Литературный обзор и анализ источников

Поиск и отбор литературы
Классификация источников информации
Методология анализа научных текстов
Сравнительный анализ различных подходов
Обзор современных тенденций в исследуемой области
Структурирование и систематизация данных
Формулирование гипотез исследования
Определение методологической базы исследования

Тема 3: Проведение эмпирической части исследования

Выбор методов сбора данных
Разработка инструментария исследования
Проведение эксперимента/опроса/наблюдений
Сбор и обработка первичных данных
Анализ полученных данных
Интерпретация результатов
Проверка гипотез
Оценка достоверности результатов

Тема 4: Оформление и представление результатов

Структура выпускной квалификационной работы
Правила оформления текста ВКР
Написание введения и заключения
Представление теоретической части
Описание методики и результатов исследования
Оформление списка литературы и приложений
Подготовка иллюстративного материала
Редактирование и корректировка текста

Раздел 2. Паспорт спектакля

Тема 1. Основные разделы паспорта спектакля

Паспорт спектакля – это официальный документ, который содержит всю необходимую информацию о постановке, начиная от концепции и заканчивая техническими аспектами. Он состоит из нескольких ключевых разделов:

Общая информация о спектакле:

Название спектакля.
Автор пьесы/либретто.
Режиссер-постановщик.
Художник-постановщик.
Композитор (если применимо).

Продолжительность спектакля.
Возрастные ограничения.
Творческая группа:
Список актеров с указанием ролей.
Творческий коллектив (художники, музыканты, хореографы и др.).
Продюсеры, менеджеры, администраторы.
Технические характеристики:
Требования к сцене (размеры, оборудование).
Освещение (световая схема, количество приборов).
Звук (звуковые эффекты, микрофоны).
Декорации и реквизит (перечень, размеры, вес).
Костюмы и грим (количество, описание).
Финансовый раздел:
Бюджет спектакля (расходы на постановку, гонорары, аренда оборудования и т.п.).
Источники финансирования (государственные гранты, спонсорство, собственные средства).
Доходная часть (продажа билетов, сборы от проката).
Маркетинг и реклама:
Афиши, постеры, буклеты.
Рекламные кампании (ТВ, радио, интернет).
PR-акции, интервью, пресс-конференции.
График показов:
Даты и время премьеры и последующих показов.
Информация о гастролях (при наличии).
Отзывы и рецензии:
Критика прессы, отзывы зрителей.
Фотографии и видеозаписи с выступлений.

Тема 2. Документы в составе паспорта спектакля

В состав паспорта спектакля входят следующие документы:
Эскизы и макеты:
Эскизы декораций и костюмов.
Макет сцены.
Чертежи и схемы:
Чертежи сцены и монтировочных схем.
Схемы освещения и звукового сопровождения.
Сценарий и либретто:
Полный текст сценария или либретто.
Распределение ролей.
Контракты и соглашения:
Контракт с автором пьесы.
Трудовые договоры с актерами и творческим коллективом.
Договоры аренды помещений и оборудования.
Бюджет и смета:
Подробный бюджет постановки.
Смета расходов и доходов.
Рекламные материалы:
Афиши, постеры, рекламные ролики.
Буклеты и программы спектакля.
Фотографии и видеозаписи:
Кадры с репетиций и премьеры.
Видеозапись полного спектакля (для архивных целей).

Тема 3. Требования к оформлению паспорта спектакля

Оформление паспорта спектакля должно соответствовать ряду требований:
Четкость и ясность:
Все разделы должны быть четко структурированы и легко читаемы.
Использование стандартизированных форматов и шаблонов.

Полнота информации:

Документ должен содержать все необходимые сведения о постановке.

Отсутствие пропусков и недочетов.

Актуальность:

Регулярное обновление информации (особенно в случае изменений в составе творческой группы, графике показов и т.д.).

Соответствие нормативным документам:

Соблюдение требований законодательства в части авторских прав, трудового права и других юридических аспектов.

Архивирование:

Создание копий и хранение оригиналов в архиве театра.

Тема 4. Юридические аспекты при составлении паспорта спектакля

При составлении паспорта спектакля необходимо учитывать следующие юридические аспекты:

Авторские права:

Права на использование литературного произведения (пьесы, либретто).

Лицензионные соглашения с авторами музыки, текстов песен и других произведений.

Трудовое право:

Заключение трудовых договоров с актерами и членами творческого коллектива.

Условия оплаты труда, социальные гарантии.

Интеллектуальная собственность:

Охрана прав на оригинальные сценарии, музыку, костюмы и другие элементы постановки.

Налоговое законодательство:

Уплата налогов с доходов от продажи билетов и других источников финансирования.

Оформление налоговых вычетов и льгот (при наличии).

Безопасность:

Соответствие нормам охраны труда и техники безопасности при использовании сценического оборудования и спецэффектов.

Контроль качества:

Соблюдение стандартов качества в производстве и реализации культурных продуктов.

Раздел 3. Подготовка к защите и защита выпускной квалификационной работы.

Тема 5: Защита выпускной квалификационной работы

Подготовка к защите ВКР

Составление доклада

Разработка презентации

Рекомендации по выступлению на защите

Ответы на вопросы членов комиссии

Психологическая подготовка к защите

Возможные ошибки и способы их предотвращения

Последующие шаги после защиты ВКР

Тема 6: Дополнительные аспекты научно-исследовательской работы

Публикация результатов исследования

Участие в научных конференциях

Получение грантов и стипендий

Продолжение научной карьеры

Перспективы применения результатов исследования

Социальная значимость проведенного исследования

Вклад в научную область

Этические аспекты публикации и распространения результатов

5.2. Содержание практических занятий

Раздел 1. Построение научного исследования выпускной квалификационной работы

1. Выбор и обоснование темы исследования

Выбрать тему для ВКР, обосновать её актуальность и значимость для профессиональной деятельности. Необходимо составить краткий аннотационный план исследования, включающий цель, задачи, предполагаемый методологический аппарат и ожидаемые результаты.

2. Литературный обзор и анализ источников

Провести поиск и анализ литературы по выбранной теме. Составить библиографический список, классифицировать источники по различным критериям (год издания, авторы, тип источника и т.д.). Сделать краткий обзор основных тенденций и подходов в исследуемой области.

3. Разработка структуры ВКР

Создать структуру будущей ВКР, включающую введение, главы основной части, заключение, список литературы и приложения. Определить содержание каждой главы и раздела, указать планируемый объём текста.

4. Формулирование гипотез и постановка задач исследования

Сформулировать одну или несколько гипотез, которые будут проверяться в ходе исследования. Поставить задачи, направленные на достижение цели исследования.

5. Разработка инструментария исследования

Спроектировать и разработать инструментарий для проведения эмпирической части исследования. Это могут быть анкеты, опросники, тесты или другие инструменты, необходимые для сбора данных.

6. Анализ и интерпретация полученных данных

Провести качественный и количественный анализ собранных данных, используя соответствующие методы и инструменты. Интерпретировать результаты, связывая их с исходными гипотезами и целями исследования.

7. Оформление списка литературы и приложений

Составить полный список использованной литературы, соблюдая требования к оформлению ссылок. Подготовить приложения, содержащие дополнительные материалы и документы, относящиеся к исследованию.

8. Подготовка иллюстративного материала

Создать иллюстративный материал (фотографии, схемы, графики, диаграммы), который поможет лучше понять результаты исследования. Включить этот материал в текст ВКР.

9. Редактирование и корректировка текста

Провести тщательную проверку текста ВКР на наличие ошибок, неточностей и несоответствий. Отредактировать текст, учитывая замечания руководителя и рецензентов.

10. Подготовка к защите ВКР

Подготовить доклад и презентацию для защиты ВКР. Отработать речь, ответы на возможные вопросы членов комиссии. Провести репетицию выступления перед аудиторией.

11. Психологическая подготовка к защите

Провести психологическую подготовку к защите ВКР, используя техники релаксации и саморегуляции. Разработать стратегию поведения в случае возникновения непредвиденных ситуаций.

Раздел 2. Паспорт спектакля

1. Разработка монтировочной описи

Создать монтировочную опись для конкретного спектакля, включающую перечень всех элементов декораций, реквизита, костюмов и светового оборудования. Указать количество, размеры, вес и другие характеристики каждого элемента.

2. Создание макета сцены

Разработать макет сцены для выбранного спектакля, учитывая требования к освещению, звуковым эффектам и движущимся элементам декораций. Макет должен быть выполнен в масштабе и содержать все необходимые элементы.

3. Разработка световой партитуры

Составить световую партитуру для одного акта или всей пьесы, учитывая смену времени суток, настроение персонажей и атмосферу действия. Партитура должна включать указания по использованию различных типов светильников, изменению интенсивности света и цветовой гамме.

4. Проектирование схем подключения светового оборудования

Разработать схему подключения светового оборудования для выбранного спектакля. Указать расположение светильников, типы кабелей, источники питания и другие технические детали.

5. Разработка графика монтажа и демонтажа декораций

Создать график монтажа и демонтажа декораций для выбранного спектакля. Указать последовательность действий, временные рамки и ответственных лиц за каждый этап.

6. Тестирование и настройка светового оборудования

Провести тестирование и настройку светового оборудования перед началом репетиций. Проверить работоспособность всех устройств, настроить уровни яркости и цветовые температуры.

7. Разработка сценария управления освещением

Создать сценарий управления освещением для одного акта или всего спектакля. Указать моменты включения и выключения света, изменения интенсивности и цветовой гаммы.

8. Интеграция мультимедийных технологий

Разработать концепцию интеграции мультимедийных технологий в спектакль. Определить, где и как будут использоваться видеопроекции, интерактивные элементы и другие цифровые системы.

9. Разработка плана эвакуации и пожарной безопасности

Создать план эвакуации и обеспечения пожарной безопасности для выбранного спектакля. Указать маршруты эвакуации, места расположения огнетушителей и других средств пожаротушения.

10. Документирование процесса работы

Вести техническую документацию на протяжении всего процесса подготовки и проведения спектакля. Фиксировать все изменения, возникающие в ходе работы, и вести отчётность перед руководством театра.

Раздел 3. Подготовка к защите и защита выпускной квалификационной работы.

1. Обсуждение актуальности, теоретической и практической значимости избранной темы, целей и задач выпускной квалификационной работы.
2. Обсуждение основных теоретических результатов и моделей, используемых в качестве базы научного исследования/научно-практической разработки, формулировок гипотезы исследования/разработки и характеристик методологического аппарата для его выполнения.
3. Обсуждение актуальных проблем по темам выпускных квалификационных работ в рамках выпускной квалификационной работы.
4. Отчет и обсуждение инструментария и методологического аппарата исследования выпускной квалификационной работы.
5. Обсуждение промежуточных результатов научного исследования/научно-практической разработки в процессе подготовки выпускной квалификационной работы.

5.3. Самостоятельная работа обучающихся по освоению дисциплины (модуля)

Раздел (тема) дисциплин, его содержание	Вид, содержание самостоятельной работы
Раздел 1. Построение научного исследования	Работа с учебно-методической, научной театроведческой и искусствоведческой, публицистической литературой. Работа с различными видами библиотечных каталогов и с различными поисковыми информационными системами, в том числе в сети Интернет. Проведение самостоятельного исследования в соответствии с тематикой выпускной квалификационной работы. Анализ, обобщение и обработка собранного материала и полученных результатов.
Раздел 2. Паспорт спектакля	Работа с учебно-методической, научной театроведческой и искусствоведческой, публицистической литературой. Работа с различными видами библиотечных каталогов и с различными поисковыми информационными системами, в том числе в сети Интернет. Проведение самостоятельного исследования в соответствии с тематикой выпускной квалификационной работы. Анализ, обобщение и обработка собранного материала и полученных результатов.
Раздел 3. Подготовка к защите и защита выпускной квалификационной	Работа с учебно-методической, научной театроведческой и искусствоведческой, публицистической литературой.

работы	Работа с различными видами библиотечных каталогов и с различными поисковыми информационными системами, в том числе в сети Интернет. Проведение самостоятельного исследования в соответствии с тематикой выпускной квалификационной работы. Анализ, обобщение и обработка собранного материала и полученных результатов.

Самостоятельная работа над темой состоит из трёх этапов: подготовительного, рабочего и заключительного.

На подготовительном этапе обучающийся:

определяет цель, задачи, структуру и методы исследования;

осуществляет поиск теоретической и эмпирической информации и определяет её объем;

тщательно систематизирует отобранный материал, изучает его и подготавливает краткое описание степени изученности проблемы исследования;

составляет и согласовывает с руководителем план выпускной квалификационной работы.

На рабочем этапе обучающийся:

готовит черновой вариант работы и высказывает своё мнение по рассматриваемым вопросам;

работает над выводами по параграфам и главам;

оформляет научно-справочный аппарат работы (постраничные ссылки, список источников и литературы).

На заключительном этапе обучающийся

исправляет работу в соответствии с замечаниями научного руководителя;

готовит окончательный вариант работы с учётом установленных требований по оформлению;

представляет работу научному руководителю для подготовки рецензии;

сдаёт выпускную квалификационную работу на кафедру для последующей защиты.

Основными критериями оценки выпускной квалификационной работы являются:

применение различных методов научного познания (анализ литературных источников, документов, обобщение полученной информации по теме исследования);

приемлемый уровень языковой грамотности, включая владение функциональным стилем научного изложения;

правильное оформление работы (четкая структура, правильное оформление библиографических ссылок на литературные источники, список используемых источников, выводы и рекомендации автора по теме исследования и др.).

6. Учебно-методическое и информационное обеспечение дисциплины

6.1. Электронный образовательный ресурс

1.	Электронная библиотечная система «Университетская Библиотека Онлайн»	http://www.biblioclub.ru/

6.2. Учебная и дополнительная литература

Основная литература:

1. Преддипломная практика бакалавра профессионального обучения : учебное пособие / О. Мазина, В. Гладких, Е. Гараева, Т. Султанова ; Оренбургский государственный университет. – Оренбург : Оренбургский государственный университет, 2014. – 112 с. – Режим доступа: по подписке. – URL: https://biblioclub.ru/index.php?page=book&id=259333 (дата обращения: 15.10.2024). – Текст : электронный.
2. Галактионова, Л. В. Учебно-методические основы подготовки выпускной квалификационной работы : учебное пособие / Л. В. Галактионова, А. М. Русанов, А. В. Васильченко. – Оренбург : Оренбургский государственный университет, 2014. – 98 с. : табл. – Режим доступа: по подписке. – URL: https://biblioclub.ru/index.php?page=book&id=330530 (дата обращения: 15.10.2024). – Библиогр.: с. 87-94. – Текст : электронный.
3. Шишикин, В. Г. Научно-исследовательская и практическая работа студентов : учебное пособие : [16+] / В. Г. Шишикин, Е. В. Никитенко ;

Новосибирский государственный технический университет. – Новосибирск : Новосибирский государственный технический университет, 2019. – 111 с. : табл. – Режим доступа: по подписке. – URL: https://biblioclub.ru/index.php?page=book&id=576523 (дата обращения: 15.10.2024). – Библиогр.: с. 60. – ISBN 978-5-7782-3955-5. – Текст : электронный.

4. Салтыкова, Г. М. Дизайн. Преддипломная практика : методическое пособие для бакалавров : [16+] / Г. М. Салтыкова. – Москва : Владос, 2019. – 43 с. : ил., табл. – Режим доступа: по подписке. – URL: https://biblioclub.ru/index.php?page=book&id=690351 (дата обращения: 15.10.2024). – ISBN 978-5-00136-002-5. – Текст : электронный.

Дополнительная литература:

1. Базанов, В. В. Технология сцены / В.В. Базанов. — Москва : Импульс-свет, 2005. — 408 с. : ил. - Текст : непосредственный**.**
2. Исмагилов, Д.Г. Театральное освещение : учебное пособие / Д.Г. Исмагилов, Е.П. Древалева. – 2 изд., испр. и доп. – Москва : ЗАО «ДОКА центр», 2014. – 456 с. – Текст : непосредственный**.**
3. Понсов, А. Д. Конструкции и технология изготовления театральных декораций / А. Д. Понсов. — Москва : Самовар, 2001. — 288 с. - Текст : непосредственный.
4. Рывин В.Я. Устойчивость театральных декораций : учебное пособие / В.Я. Рывин ; Ленинградский государственный институт театра, музыки и кинематографии им. Н.К. Черкасова. – Ленинград, 1987. – 82 с. - Текст : непосредственный.

6.3. Электронные и Internet-ресурсы

1.	Российская Государственная библиотека. Электронный каталог	http://www.rsl.ru/index.php?f=97
2.	Альдебаран.	http://aldebaran.ru/
3.	Библиотека Гумер.	https://www.gumer.info/
4.	Библиотека научной и студенческой информации	http://bibliofond.ru
5.	Научная педагогическая электронная библиотека	http://elib.gnpbu.ru/
6.	Научная электронная библиотека eLIBRARY.RU	http://e-library.ru
7.	Научная электронная библиотека КиберЛенинка	http://cyberleninka.ru
8.	Национальная электронная библиотека	http://нэб.рф
9.	Некоммерческая электронная библиотека «ImWerden»: искусство, театр, кино и музыка	http://imwerden.de/
10.	Портал культурного наследия России	http://www.culture.ru
11.	Российская государственная библиотека искусств	http://liart.ru/ru/
12.	Электронная библиотека учебников	http://studentam.net/
13.	Библиотека Максима Мошкова	http://lib.ru/
14.	Классика.ру	https://klassika.ru/
15.	Русская виртуальная библиотека	https://rvb.ru/
16.	Библиотека изобразительных искусств	http://www.artlib.ru/
17.	Электронные публикации Института русской литературы (Пушкинского Дома) РАН	http://lib.pushkinskijdom.ru/
18.	Журнальный зал	https://magazines.gorky.media/
19.	Энциклопедии Кирилла и Мефодия	http://www.megabook.ru

7. Описание материально-технической базы, необходимой для осуществления образовательного процесса по дисциплине

7.1. Перечень программного обеспечения

1.	Лицензионное программное обеспечение	**nanoCAD** – право на использование программы для ЭВМ Платформа nanoCAD 24.0 (основной модуль), сетевая - 14 рабочих мест Модули: 3D (14 доп. мест), Механика (14 доп. мест), Растр (14 доп. мест), СПДС (14 доп. мест), Топоплан (14 доп. мест) – образовательная Лицензия № NC240P-******;

		nanoCAD – право на использование программы для ЭВМ Платформа nanoCAD 24.0 (основной модуль), локальная - 5 рабочих мест Модули: 3D (5 доп. мест), Механика (5 доп. мест), Растр (5 доп. мест), СПДС (5 доп. мест), Топоплан (5 доп. мест) – образовательная Лицензия № NC240P-******; **GstarCAD 2025** с пакетом обновлений SP2 – сетевая лицензия на 14 ПК № A901-E907-6D01-0A00-****-****-****-****; **GstarCAD 2025** с пакетом обновлений SP2 – сетевая лицензия на 9 ПК № 5E01-E907-6D01-0A00 -****-****-****-****; **Мовавика Максимум 25:** Мовавика Видео, Мовавика Запись экрана, Мовавика Конвертер, Мовавика Фото, Мовавика Слайд-шоу, Мовавика Эффекты. – Лицензия-ключ 125689-02689-*****-*****-*****-*****-*****; **Capture 2024 for Windows** – лицензия для учебных заведений (https://www.capture.se/Buy/Licensing); **NANO Антивирус Pro** – лицензия (https://www.nanoav.ru); Windows XP, Microsoft windows 8, Microsoft office 2013;
2.	Свободно распространяемое программное обеспечение	OpenOffice: Writer, Calc, Impress, Draw, Base, Math, **MA 3D Software 3.9.61.3** (https://www.malighting.com/downloads/)
3.	Свободно распространяемое программное обеспечение отечественного производства	Яндекс.Браузер (https://browser.yandex.ru/), Dicter (https://www.dicter.ru/), Windows Player (https://windowsplayer.ru/), WindowsRar (https://windowsrar.ru/), PDFMaster (https://pdfmaster.ru/), ASTRA LINUX SPECIAL EDITION (https://astralinux.ru/products/astra-linux-special-edition/), LibreOffice (https://ru.libreoffice.org/), Okular (https://okular.kde.org/ru/download/), Редактор изображений Gimp (https://www.gimp.org/)

7.2. Материально-техническое обеспечение

№ п\п	Наименование помещений	Назначение помещений	Оснащенность (оборудование) помещений
1.	Учебная аудитория для проведения учебных занятий № 410	Учебная аудитория для проведения занятий лекционного и (или) семинарского типа и (или) групповые консультации, и (или) индивидуальную работу обучающихся (в том числе индивидуальные консультации), проведения практик, текущего контроля и промежуточной аттестации	– Рабочее место преподавателя: ПК-Моноблок Lenovo с доступом к сети Интернет и обеспечением доступа в электронную информационно-образовательную среду Института.. – Рабочее место обучающегося: 8 шт. ПК Моноблок Lenovo с доступом к сети Интернет и в ЭИОС Института.. – Мебель учебная (столы, стулья).
2.	Помещение для самостоятельной работы	Помещение для самостоятельной работы обучающихся	Читальный зал: – Посадочных мест: 15 – Рабочее место обучающегося: 15 шт. ПК Моноблок Lenovo с доступом к сети Интернет и в ЭИОС Вуза. – ЖК телевизор «Panasonic 42». – Учебная мебель (столы, стулья)

8. ФОНД ОЦЕНОЧНЫХ СРЕДСТВ ДЛЯ ПРОВЕДЕНИЯ ПРОМЕЖУТОЧНОЙ АТТЕСТАЦИИ И ТЕКУЩЕГО КОНТРОЛЯ УСПЕВАЕМОСТИ ПО ДИСЦИПЛИНЕ (МОДУЛЮ)

8.1. Текущий контроль успеваемости

Текущий контроль успеваемости по дисциплине проводится преподавателем в форме оценки результатов самостоятельной работы во время консультаций и представляет собой контроль хода выполнения заключительного этапа обучения – создание теоретической, аналитической и практической базы необходимой для написания выпускной квалификационной работы (ВКР). Текущий контроль проводится в устной форме (собеседование).

Критерии оценки и оценочные материалы для проведения текущего контроля успеваемости:

Шкала оценивания	Критерии выставления оценок
Зачтено	студент глубоко и всесторонне усвоил проблему; уверенно, логично, последовательно и грамотно его излагает; опираясь на знания основной и дополнительной литературы, тесно привязывает усвоенные научные положения с практической деятельностью; умело обосновывает и аргументирует выдвигаемые им идеи; делает выводы и обобщения;
Не зачтено	Студент, не обнаруживающий умения подготавливать и проводить научно-исследовательские работы, полное или частичное отсутствие документов по выпускной квалификационной работе.

8.2. Промежуточная аттестация

Промежуточная аттестация *Зачет/Зачет с оценкой/Экзамен* может проводиться в устной или письменной форме.

Описание показателей оценивания формируемых компетенций

Компетенция	Индикатор достижения компетенции (ИД)	Планируемый результат обучения по дисциплине, соотнесенный с ИД
УК-1 Способен осуществлять поиск, критический анализ и синтез информации, применять системный подход для решения поставленных задач	**УК-1.1** Знает принципы сбора, отбора и обобщения информации. **УК-1.2** Умеет соотносить разнородные явления и систематизировать их в рамках избранных видов профессиональной деятельности. **УК-1.3** Владеет навыками системного подхода в выборе оптимальных способов решения задач.	**Знать:** методики поиска, сбора и обработки информации; актуальные российские и зарубежные источники информации в сфере профессиональной деятельности; основные метод системного анализа; источники необходимой информации и особенности применения информации в творческой деятельности; терминологическую систему; **Уметь:** применять методики поиска, сбора и обработки информации; осуществлять критический анализ и синтез информации, полученной из разных источников; критически осмысливать и обобщать теоретическую информацию; **Владеть:** методикой системного подхода для решения поставленных задач.
ОПК-3 Способен понимать принципы работы современных информационных технологий и использовать их для решения задач профессиональной деятельности	**ОПК-3.1** Знает основные принципы работы современных информационных технологий и возможности их использования для решения задач профессиональной деятельности **ОПК-3.2** Умеет анализировать принципы работы современных информационных технологий	**Знать:** особенности поиска информации в области искусства и принципы работы современных информационных технологий, в том числе в информационных системах сети Интернет. **Уметь:** осуществлять поиск, сбор, хранение, обработку, представление, распространение и систематизацию информации с применением современных информационных технологий; **Владеть:** навыками применения современных информационных технологий для решения

	для поиска, отбора и обработки информации в профессиональной деятельности **ОПК-3.3** Использует современные информационные технологии для решения задач профессиональной деятельности.	задач профессиональной деятельности

Шкала оценивания результатов промежуточной аттестации и критерии выставления оценок

Оценивание результатов промежуточной аттестации по дисциплине определяется шкалой оценивания: «отлично», «хорошо», «удовлетворительно», «неудовлетворительно», «зачтено», «не зачтено».

1. Устная форма: устный ответ на вопросы в форме собеседования по основным темам дисциплины.

Шкала оценивания	Критерии выставления оценок
Отлично/зачтено	Оценка «отлично» выставляется студенту, если он глубоко и прочно усвоил программный материал, исчерпывающе, последовательно, четко и логически стройно его излагает, умеет тесно увязывать теорию с практикой, свободно справляется с задачами, вопросами и другими видами применения знаний, причем не затрудняется с ответом при видоизменении заданий, использует в ответе материал разнообразных литературных источников, владеет разносторонними навыками и приемами выполнения практических задач
Хорошо/зачтено	Оценка «хорошо» выставляется студенту, если он твердо знает материал, грамотно и по существу излагает его, не допускает существенных неточностей в ответе на вопрос, правильно применяет теоретические положения при решении практических вопросов и задач, владеет необходимыми навыками и приемами их выполнения
Удовлетворительно/зачтено	Оценка «удовлетворительно» выставляется студенту, если он имеет знания только основного материала, но не усвоил его деталей, допускает неточности, недостаточно правильные формулировки, нарушения логической последовательности в изложении программного материала, испытывает затруднения при выполнении практических работ
Неудовлетворительно/ не зачтено	Оценка «неудовлетворительно» выставляется студенту, который не знает значительной части программного материала, допускает существенные ошибки, неуверенно, с большими затруднениями выполняет практические работы

Промежуточная аттестация проводится в форме устного отчета о степени достигнутых результатах обучающегося — доклад о результатах исследований, проведенных в рамках выпускной квалификационной работы.

Требования к докладу

Выступление должно показать важность и ценность проделанной работы, выразить собственное понимание актуальности выбранной темы и отразить личный вклад по решению поставленных задач.

Предлагается структура доклада (с лимитом времени 5–7 минут), основанная на фундаменте из трех блоков:

1. Вступление и постановка проблемы;
2. Результаты проделанной работы;
3. Заключение и рекомендации.

Доклад может иметь следующие разделы

1. Вступление
2. Постановка задачи
3. Состояние вопроса
4. Пути решения задачи
5. Полученные результаты

6. Разделы выпускной квалификационной работы.
7. Заключение

Вступление доклада должно быть очень коротким, состоять из одной-двух фраз и определять область, к которой относится тема дипломного проекта. После этого необходимо очень четко и коротко сформулировать цель дипломной работы, дать постановку задачи. Это сразу определяет круг вопросов, которые могут рассматриваться в работе, и обеспечивает правильное восприятие представляемых материалов доклада. Пути решения задачи – один из основных разделов доклада к диплому. Здесь необходимо кратко рассмотреть возможные подходы к решению поставленной задачи и объяснить, как решалась задача, и обосновать правильность принимаемого решения. Полученные результаты должны давать полное представление о том, насколько полученные результаты оригинальны и соответствуют поставленным целям. Желательно в докладе (речи) перечислить все полученные результаты, а подробнее остановиться на наиболее важных. В заключение доклада необходимо кратко изложить выводы выпускной квалификационной работы.

Предлагаемая структура доклада является примерной и может конкретизироваться и изменяться в зависимости от особенностей и содержания работы, полученных результатов и представляемых демонстрационных материалов.

Доклад должен быть предварительно написан и обязательно откорректирован.

2. Письменная форма: выполнение тестовых заданий. Тестовые задания выполняются в течение 45 минут и состоят из 20-30 вопросов разных типов. Преподаватель готовит несколько вариантов тестовых заданий.

Шкала оценивания	**Критерии выставления оценок**
Отлично/зачтено	85 – 100 %
Хорошо/зачтено	75 – 84 %
Удовлетворительно/зачтено	65 – 74 %
Неудовлетворительно/ не зачтено	0 – 64 %

ОЦЕНОЧНЫЕ МАТЕРИАЛЫ
(типовые контрольные задания и иные материалы) для проведения промежуточной аттестации и оценки сформированности компетенций по дисциплине (модулю)

Примерный перечень вопросов/заданий для проведения промежуточной аттестации

Задание 1. *Прочитайте вопрос, выберите правильный вариант ответа*

Вопрос: Что такое гипотеза в научном исследовании?

A. Предположение, которое необходимо проверить в ходе исследования
B. Цель исследования, сформулированная в виде вопроса
C. Итоговый вывод, сделанный после завершения исследования
D. Методы сбора данных, применяемые в исследовании

Ответ: **A**

Задание 4. *Прочитайте вопрос, выберите правильный вариант ответа*

Вопрос: Что такое эскиз декораций в паспорте спектакля?

A. Рисунок, показывающий общий вид сцены и расположение предметов
B. Программа спектакля, включающая содержание каждого акта
C. Список исполнителей главных ролей
D. Календарный план репетиций

Ответ: **А**

Правильный ответ: А. Рисунок, показывающий общий вид сцены и расположение предметов

Задание 10. *Прочитайте текст задания и установите соответствие.*

Соотнесите структурные элементы научной статьи с их содержанием.

К каждой позиции, данной в левом столбце, подберите соответствующую позицию из правого столбца:

Структурный элемент		**Содержание**	
А	Аннотация	**1**	Краткое изложение основных положений и выводов исследования
Б	Введение	**2**	Основные результаты исследования, выводы автора
В	Заключение	**3**	Актуальность исследования, постановка целей и задач
Г	Результаты и обсуждение	**4**	Представление методов исследования, полученных данных и их интерпретации

Запишите выбранные цифры под соответствующими буквами

А	**Б**	**В**	**Г**
1	**3**	**2**	**4**

Задание 16. *Прочитайте текст задания, выберите правильный ответ и запишите аргументы, обосновывающие правильность ответа*

Вопрос: Что представляет собой титульный лист в паспорте спектакля?

A. Содержит информацию о технических требованиях постановки спектакля
B. Включает перечень всех документов, входящих в паспорт спектакля
C. Указывает название спектакля, режиссера, авторов сценария и другие ключевые сведения
D. Описывает художественное видение спектакля, идеи и замыслы создателей

*Ответ:***:** C. Указывает название спектакля, режиссера, авторов сценария и другие ключевые сведения

Обоснование: Титульный лист служит для идентификации спектакля и содержит основную информацию о нем, такую как название, имена ключевых участников, жанр и т.д. Это первый документ, который видит читатель, открывая паспорт спектакля.

Задание 20. *Прочитайте текст задания и запишите развернутый обоснованный ответ.*

Вопрос: Что такое световой проект в паспорте спектакля и какие основные элементы он включает?

Ответ: Световой проект — это документ, содержащий подробную информацию о освещении сцены для каждой сцены спектакля. Он включает следующие элементы:
Световые схемы (расположение светильников);
Типы и мощность светильников;
Цветовые фильтры и гели;
Интенсивность света;
Управление светом (световые пульты и программы).

9. МЕТОДИЧЕСКИЕ МАТЕРИАЛЫ

9.1. Методические рекомендации по изучению дополнительной литературы (работа с учебной литературой, методическими материалами по теме)

Важной составляющей учебного процесса в вузе является работа с учебной и методической литературой. Самостоятельная работа студента с учебником позволяет осуществлять подготовку ко всем видам занятий: семинарским, практическим, тестированию, зачетам, экзаменам, вести научно-исследовательскую деятельность. В последние годы можно заметить тот факт, что студенты в вузе при подготовке к занятиям стали все меньше пользоваться учебниками, составлять конспекты. Причин тому множество, но в том числе и элементарное неумение пользоваться учебной литературой.

Учебник – основной и ведущий вид учебной литературы, в нем систематизировано, в сжатом виде излагается основной учебный материал на доступном студенту языке. Однако как пользоваться учебником студентов не учат. Зачастую вузы ограничиваются лишь несколькими методическими рекомендациями: «Читать внимательно, вдумчиво, вести конспект и т.д.». Однако, чтобы материал был усвоен, его мало прочесть, его необходимо понять.

В процессе работы с учебной и научной литературой студент может:

делать записи по ходу чтения в виде простого или развернутого плана (создавать перечень основных вопросов, рассмотренных в источнике);

составлять тезисы (цитирование наиболее важных мест статьи или монографии, короткое изложение основных мыслей автора);

готовить аннотации (краткое обобщение основных вопросов работы);

создавать конспекты (развернутые тезисы, которые).

Выбрав нужный источник, следует найти интересующий раздел по оглавлению или алфавитному указателю, а также одноименный раздел конспекта лекций или учебного пособия. В случае возникших затруднений в понимании учебного материала следует обратиться к другим источникам, где изложение может оказаться более доступным.

Приемы работы с текстом:

1. Проверка по вопросам учебника (устная и письменная);
2. Постановка вопросов к тексту;
3. Взаимная проверка по вопросам в парах;
4. Подробный или краткий пересказ;
5. Пересказ с опорой на план, ключевые слова, на иллюстрации или сочетание этих элементов (опорный конспект)
6. Составление конспекта в виде:
    - Плана
    - Схем
    - Таблиц
    - Тезисов
7. Комментирование
8. Иллюстрации к тексту
9. Пересказ в парах с опорой на конспект (планы, выписки и схемы);
10. Устное и письменное аннотирование с опорой на конспект;
11. Устное и письменное реферирование (констатирующее и критическое);
12. Устное и письменное рецензирование;
13. Выступления на семинарах;
14. Подготовка учебных докладов и обзорных рефератов (по нескольким источникам);
15. Групповая дискуссия и т.д.

Постановка вопросов к тексту. Этот прием является основным в процессе уяснения содержания, ведет к всестороннему пониманию учебного текста. Понимание текста складывается из понимания отдельных слов, предложений, логической структуры всего текста, его основной идеи и смысла, а также подтекста и общего замысла автора.

Поэтому вопросы могут возникать к разным аспектам текста: к непонятным словам и предложениям, к непонятным логическим связям между предложениями и абзацами текста, к связям содержания читаемого текста с другими текстами на эту тему. Этот прием учит не пропускать ни одного непонятного места в тексте, тут же формулировать вопрос и искать на него ответ.

Составления плана. План есть перечисление всех текстовых субъектов (т.е. тем текста).

Для того чтобы составить план, надо последовательно задавать себе в процессе чтения вопрос "о чем здесь говорится?", вычленять с помощью этого вопроса субъекты высказывания и записывать их в виде пунктов плана.

План может быть простой из нескольких пунктов или развернутый, состоящий из пунктов и подпунктов.

План может быть выполнен в двух формах:

1) в тезисной форме.

2) в форме номинативных (назывных) предложений. Пункты плана совпадают с информативными центрами абзацев.

Составление схемы. Схема — это графическое изображение логических связей между основными текстовыми субъектами. Средствами графического изображения являются геометрические фигуры (прямоугольники и др.) и их соединения (линии, стрелки), а также символические изображения и рисунки предметов. Схема отличается от плана наличием связей между элементами. Связи придают картине целостность и наглядность.

Тезирование (выписки основных суждений). Процесс тезирования состоит в формулировании основных тезисов (положений, утверждений, выводов) изучаемого текста. Тезисы могут быть составлены целиком из авторских высказываний (суждений), и тогда они пишутся в кавычках в виде прямых цитат. Если же тезисы формулируются самим читателем, тогда они излагаются в виде реферативного текста с помощью использования глаголов. Например: автор анализирует, отмечает, сравнивает, доказывает, объясняет и т.п.

Составление таблицы. Этот прием используется для обобщения и систематизации учебной информации, извлеченной из некоторого раздела.

Сокращения в конспектах.

При конспектировании допускается сокращенная запись слов. Но нельзя сокращать слова как попало. Недописанные слова и фразы через какое- то время теряют смысл, забываются, их значение может исказиться.

Для сокращения записи необходимо помнить несколько правил:

В письменной речи наибольшее количество информации приходится на первые буквы слов, поэтому при сокращении прилагательных и причастий можно сохранять 3-4 буквы и окончания. Например: положительный – полж-ный.

Окончания слов в русском языке играют большую роль, поэтому нельзя сокращать те окончания, которые обозначают признаки предметных отношений.

Можно при записи пропускать гласные, поскольку в русском языке смысловая нагрузка ложится на согласные, а гласные выполняют формообразующую функцию. Например: журналист – жрнлст.

Термины, новые слова и понятия записывать полностью. Например: Спектральным анализом наз-ют мет-д исслд-ния химсчк-го сост-ва раз-ных вещ-в по их спектрам испск-ия и поглщ-ия.

Использовать общепринятые сокращения слов и аббревиатур. Например: абсолютный – абс., автономный – авт.

Использовать знаки, получившие название кванторов, которые применяют в конспектах для сокращенной записи. Отработать свою, понятную через любое время систему сокращений.

ПАМЯТКА СТУДЕНТУ

работа с учебной литературой

При чтении не пропускайте ни одного слова, которое Вам непонятно.

Если перестали понимать смысл текста, то вернитесь назад до того места, где начали затрудняться. Причиной непонимания бывают, как правило, иностранные слова, термины. В таком случае обращайтесь к словарям.

Составление терминологического словаря, работа над основными понятиями также поможет в освоении материала.

Научитесь самостоятельно приобретать знания, работать с книгой, со средствами получения и обработки информации.

Научитесь пользоваться словарями, делать выписки, составлять текстовые таблицы, графики, логические схемы.

Особое внимание обратите на развитие интеллектуальных умений и навыков, умение самостоятельно выявлять причины событий, составлять сводные таблицы.

Научитесь анализировать, сравнивать, обобщать, доказывать на основе нескольких источников.

Научитесь вычленять главное, проблему, выдвигать гипотезу.

Добейтесь чтения со скоростью не менее 150 слов в минуту, при этом сразу выделяйте главное и таким образом кратко конспектируйте.

Изучаемый материал надо воспринимать не мозаично (тогда всё главное), а целостно, то есть вести логическую проработку материала по ходу чтения и при этом составлять логические цепочки (схемы).

Больше работайте с карандашом в руке, делайте записи, схемы и т.д. Это способствует лучшему усвоению, запоминанию.

ПРАВИЛА САМОСТОЯТЕЛЬНОЙ РАБОТЫ С УЧЕБНОЙ ЛИТЕРАТУРОЙ

Составить перечень книг, с которыми Вам следует познакомиться; «не старайтесь запомнить всё, что вам в ближайшее время не понадобится, – запомните только, где это можно отыскать».

Сам такой перечень должен быть систематизированным (что необходимо для семинаров, что для экзаменов, что пригодится для написания курсовых и дипломных работ, а что Вас интересует за рамками официальной учебной деятельности, то есть что может расширить Вашу общую культуру...).

Обязательно выписывать все выходные данные по каждой книге (при написании курсовых и дипломных работ это позволит очень сэкономить время).

Разобраться для себя, какие книги (или какие главы книг) следует прочитать более внимательно, а какие – просто просмотреть.

Естественно, все прочитанные книги, учебники и статьи следует конспектировать, но это не означает, что надо конспектировать «все подряд»: можно выписывать кратко основные идеи автора и иногда приводить наиболее яркие и показательные цитаты (с указанием страниц).

Если Вы раньше мало работали с научной литературой, то следует выработать в себе способность «воспринимать» сложные тексты; для этого лучший приём – научиться «читать медленно», когда Вам понятно каждое прочитанное слово (а если слово незнакомое, то либо с помощью словаря, либо с помощью преподавателя обязательно его узнать), и это может занять немалое время (у кого-то – до нескольких недель и даже месяцев); опыт показывает, что после этого студент каким-то «чудом» начинает буквально заглатывать книги и чуть ли не видеть «сквозь обложку», стоящая это работа или нет...

Чтение научного текста является частью познавательной деятельности. Её цель – извлечение из текста необходимой информации. От того на сколько осознанна читающим собственная внутренняя установка при обращении к печатному слову (найти нужные сведения, усвоить информацию полностью или частично, критически проанализировать материал и т.п.) во многом зависит эффективность осуществляемого действия.

9.2. Методические рекомендации по применению полученных знаний и навыков профессиональной деятельности в ВКР

Понятие научной работы и её виды

Связь с профессиональной деятельностью: Художник-технолог по свету и сцене должен иметь четкое понимание различных видов научных работ, таких как статьи, отчеты, обзоры и проекты, поскольку ему придется взаимодействовать с различными источниками информации и документами в ходе своей работы.

Действия студента: Проанализируйте различные научные источники, используемые в вашей профессиональной области, и определите, какой вид научной работы наиболее подходит для вашего исследования.

Этапы научного исследования

Связь с профессиональной деятельностью: Понимание этапов научного исследования поможет художнику-технологу эффективно планировать и организовывать свою работу, будь то разработка новой системы освещения или создание инновационного декорационного элемента.

Действия студента: Разработайте пошаговый план проведения исследования, включающий сбор данных, анализ, интерпретацию результатов и оформление выводов.

Основные методы научных исследований

Связь с профессиональной деятельностью: Владение методами научных исследований позволит художнику-технологу применять современные подходы к решению практических задач, таких как оптимизация производственного процесса или тестирование новых материалов.

Действия студента: Выберите подходящие методы исследования для вашей конкретной задачи, такие как экспериментальный метод, опросы, наблюдения или анализ документов.

Научная этика и плагиат

Связь с профессиональной деятельностью: Соблюдение научной этики и избегание плагиата важны для поддержания профессионального авторитета и доверия среди коллег и заказчиков.

Действия студента: Изучите правила цитирования и ссылки на источники, а также принципы авторства и соавторства. Применяйте эти знания при написании ВКР.

Критерии оценки научной работы

Связь с профессиональной деятельностью: Понимание критериев оценки научной работы поможет художнику-технологу оценивать качество собственных проектов и исследований, а также критически относиться к работам других специалистов.

Действия студента: Определите критерии, по которым будет оцениваться ваша ВКР, и убедитесь, что ваш проект соответствует этим критериям.

Выбор темы исследования

Связь с профессиональной деятельностью: Выбор актуальной и значимой темы исследования важен для разработки новых продуктов и услуг, а также для повышения конкурентоспособности на рынке.

Действия студента: Проведите анализ текущих потребностей рынка и выберите тему исследования, которая будет полезна и востребована в вашей профессиональной области.

Постановка цели и задач исследования

Связь с профессиональной деятельностью: Четкая формулировка целей и задач исследования поможет художнику-технологу сосредоточиться на ключевых аспектах проекта и достичь желаемого результата.

Действия студента: Сформулируйте цель и задачи вашего исследования, исходя из выбранной темы и потребностей рынка.

Составление плана работы

Связь с профессиональной деятельностью: Грамотное планирование работы является ключевым фактором успеха любого проекта, включая разработку новых технологий освещения или создание сложных декорационных конструкций.

Действия студента: Создайте подробный план работы, включающий сроки выполнения каждого этапа, ресурсы и ожидаемые результаты.

Поиск и отбор литературы

Связь с профессиональной деятельностью: Умение находить и выбирать релевантные источники информации необходимо для поддержания актуальности знаний и внедрения новейших технологий в профессиональную практику.

Действия студента: Используйте различные библиографические базы данных и электронные библиотеки для поиска необходимой литературы. Отберите наиболее полезные и актуальные источники.

Классификация источников информации

Связь с профессиональной деятельностью: Классификация источников информации помогает художнику-технологу быстро ориентироваться в большом объеме информации и использовать её максимально эффективно.

Действия студента: Классифицируйте найденные источники по различным критериям, таким как тип источника, год издания, авторство и т.д.

Методология анализа научных текстов

Связь с профессиональной деятельностью: Глубокий анализ научных текстов необходим для понимания последних достижений в области технологий освещения и сценографии, а также для выявления новых трендов и направлений развития.

Действия студента: Освойте методы анализа научных текстов, такие как контент-анализ, сравнительный анализ и критическое чтение. Примените эти методы к выбранным источникам.

Сравнительный анализ различных подходов

Связь с профессиональной деятельностью: Сравнение различных подходов к решению одной и той же проблемы позволяет художнику-технологу выбрать оптимальный способ достижения поставленных целей.

Действия студента: Проведите сравнительный анализ различных методов и подходов, используемых в вашей профессиональной области, и определите, какой из них наиболее эффективен для вашего исследования.

Обзор современных тенденций в исследуемой области

Связь с профессиональной деятельностью: Следование современным тенденциям и новинкам в области технологий освещения и сценографии позволяет оставаться конкурентоспособным и предлагать клиентам самые передовые решения.

Действия студента: Подготовьте обзор современных тенденций в вашей исследовательской области, используя последние публикации, конференции и другие источники информации.

Структурирование и систематизация данных

*Связь с профессиональной деятельностью***:** Навык структурирования и систематизации данных полезен для эффективного управления проектами, планирования ресурсов и контроля за качеством выполняемых работ.

Действия студента: Организуйте собранные данные в логичную структуру, используя таблицы, графики, диаграммы и другие средства визуализации.

Формулирование гипотез исследования

Связь с профессиональной деятельностью: Гипотезы позволяют художнику-технологу предсказывать возможные результаты экспериментов и тестов, что помогает избежать ошибок и минимизировать риски.

Действия студента: Сформулируйте одну или несколько гипотез, которые вы будете проверять в ходе своего исследования.

Определение методологической базы исследования

Связь с профессиональной деятельностью: Методологическая база определяет подход к проведению исследования и влияет на его результативность и надежность.

Действия студента: Определите методологическую базу вашего исследования, выбрав соответствующие методы и инструменты.

Выбор методов сбора данных

Связь с профессиональной деятельностью: Выбор правильных методов сбора данных обеспечивает точность и достоверность получаемых результатов, что особенно важно при разработке новых технологий и материалов.

Действия студента: Определите методы сбора данных, которые наилучшим образом подходят для вашего исследования, и разработайте соответствующий инструментарий.

Разработка инструментария исследования

Связь с профессиональной деятельностью: Инструментарий исследования должен быть адаптирован под специфику задачи, чтобы обеспечить максимальную эффективность и точность измерений.

Действия студента: Разработайте анкеты, опросники, тесты или другие инструменты, необходимые для сбора данных.

Проведение эксперимента/опроса/наблюдений

Связь с профессиональной деятельностью: Экспериментальные методы позволяют художнику-технологу проверить работоспособность новых идей и концепций, прежде чем внедрять их в реальную практику.

Действия студента: Проведите запланированные эксперименты, опросы или наблюдения, следуя разработанным процедурам и протоколам.

Сбор и обработка первичных данных

Связь с профессиональной деятельностью: Эффективная обработка данных необходима для анализа результатов и принятия обоснованных решений.

Действия студента: Соберите и обработайте первичные данные, используя статистические программы и другие аналитические инструменты.

Анализ полученных данных

*Связь с профессиональной деятельностью***:** Анализ данных позволяет выявить закономерности, тенденции и взаимосвязи, что помогает принимать информированные решения и улучшать процессы.

Действия студента: Проведите качественный и количественный анализ собранных данных, используя соответствующие методы и инструменты.

Интерпретация результатов

Связь с профессиональной деятельностью: Интерпретация результатов исследования дает возможность сделать выводы и рекомендации, которые могут быть использованы в реальных проектах.

Действия студента: Интерпретируйте полученные результаты, связывая их с исходными гипотезами и целями исследования.

Проверка гипотез

Связь с профессиональной деятельностью: Проверка гипотез подтверждает или опровергает предположения, сделанные на этапе планирования, и помогает определить дальнейшие направления работы.

Действия студента: Проверьте выдвинутые гипотезы, сравнив полученные результаты с ожидаемыми.

Оценка достоверности результатов

Связь с профессиональной деятельностью: Достоверность результатов гарантирует, что принятые решения основаны на надежных данных и не подвержены случайным ошибкам.

Действия студента: Оцените достоверность полученных результатов, используя методы проверки надежности и валидности.

Структура выпускной квалификационной работы

Связь с профессиональной деятельностью: Структурированное и логичное изложение материала облегчает восприятие информации и повышает доверие к результатам исследования.

Действия студента: Разработайте структуру ВКР, включающую введение, основную часть, заключение и список использованной литературы.

Правила оформления текста ВКР

Связь с профессиональной деятельностью: Соблюдение правил оформления документов и отчетов является важным аспектом профессиональной культуры и демонстрирует уровень профессионализма.

Действия студента: Ознакомьтесь с требованиями к оформлению ВКР и следуйте им при подготовке текста.

Написание введения и заключения

Связь с профессиональной деятельностью: Введение и заключение играют ключевую роль в восприятии работы читателем, поэтому они должны быть написаны ясно и убедительно.

Действия студента: Напишите введение, которое знакомит читателя с темой исследования, и заключение, подводящее итоги и делающие выводы.

Представление теоретической части

Связь с профессиональной деятельностью: Теоретическая часть работы должна содержать обоснование и объяснение применяемых методов и подходов, что важно для понимания контекста исследования.

Действия студента: Подготовьте теоретическую часть ВКР, включив обзор литературы, обсуждение методологических вопросов и обоснование выбранного подхода.

Описание методики и результатов исследования

Связь с профессиональной деятельностью: Подробное описание методики и результатов исследования позволяет другим специалистам воспроизвести ваши эксперименты и оценить их достоверность.

Действия студента: Опишите использованную методику и полученные результаты, предоставляя детальную информацию о каждом этапе исследования.

Оформление списка литературы и приложений

Связь с профессиональной деятельностью: Список литературы и приложения обеспечивают полноту и прозрачность исследования, позволяя читателю ознакомиться с первоисточниками и дополнительными материалами.

Действия студента: Составьте список использованной литературы и оформите приложения, содержащие дополнительные материалы и документы.

Подготовка иллюстративного материала

Связь с профессиональной деятельностью: Иллюстрации, схемы и графики облегчают восприятие информации и делают работу более наглядной и понятной.

Действия студента: Подготовьте иллюстративный материал, такой как фотографии, схемы, графики и диаграммы, которые помогут лучше понять результаты исследования.

Редактирование и корректировка текста

Связь с профессиональной деятельностью: Качественное редактирование и корректировка текста необходимы для устранения ошибок и недочетов, что улучшает общее впечатление от работы.

Действия студента: Проведите тщательное редактирование и корректировку текста ВКР, обращая внимание на грамматику, орфографию и стилистику.

Подготовка к защите ВКР

Связь с профессиональной деятельностью: Подготовка к публичным выступлениям и презентациям важна для успешного представления проектов и идей перед коллегами и заказчиками.

Действия студента: Подготовьтесь к защите ВКР, отработав речь, ответы на возможные вопросы и презентацию.

Составление доклада

Связь с профессиональной деятельностью: Доклады и презентации являются неотъемлемой частью профессиональной коммуникации, особенно при представлении проектов и предложений.

Действия студента: Составьте доклад, содержащий основные положения вашего исследования и выводы.

Разработка презентации

Связь с профессиональной деятельностью: Презентации помогают наглядно представить результаты работы и привлечь внимание аудитории.

Действия студента: Разработайте презентацию, включающую слайды с ключевыми моментами исследования и иллюстрациями.

Рекомендации по выступлению на защите

Связь с профессиональной деятельностью: Уверенное выступление и грамотная подача материала способствуют успешному завершению проекта и укреплению профессионального авторитета.

Действия студента: Отработайте технику выступления, уделяя внимание дикции, жестикуляции и контакту с аудиторией.

Ответы на вопросы членов комиссии

Связь с профессиональной деятельностью: Умение отвечать на вопросы и аргументировано защищать свои позиции важно для взаимодействия с клиентами и партнерами.

Действия студента: Подготовьтесь к возможным вопросам, продумав ответы и аргументы в поддержку ваших выводов.

Психологическая подготовка к защите

Связь с профессиональной деятельностью: Управление стрессом и уверенность в себе необходимы для успешного прохождения любых профессиональных испытаний.

Действия студента: Проведите психологическую подготовку к защите, используя техники релаксации и саморегуляции.

Возможные ошибки и способы их предотвращения

Связь с профессиональной деятельностью: Предотвращение ошибок и своевременное исправление недочетов повышают шансы на успех в любой профессиональной деятельности.

Действия студента: Проанализируйте возможные ошибки и подготовьте меры по их предотвращению или устранению.

Последующие шаги после защиты ВКР

Связь с профессиональной деятельностью: Планирование дальнейших шагов после завершения проекта помогает продолжить профессиональное развитие и улучшить карьеру.

Действия студента: Определите последующие шаги после защиты ВКР, такие как публикация результатов, участие в конференциях или продолжение обучения.

Публикация результатов исследования

Связь с профессиональной деятельностью: Публикация результатов исследования способствует распространению новых знаний и укрепляет профессиональный авторитет.

Действия студента: Подготовьте статью или доклад для публикации в специализированном журнале или на конференции.

Участие в научных конференциях

Связь с профессиональной деятельностью: Участие в конференциях расширяет кругозор и позволяет установить контакты с другими специалистами в области.

Действия студента: Подайте заявку на участие в научной конференции, подготовьте доклад и презентацию.

Получение грантов и стипендий

Связь с профессиональной деятельностью: Гранты и стипендии предоставляют финансовую поддержку для продолжения исследований и профессионального роста.

Действия студента: Найдите подходящие грантовые программы и подайте заявки на получение финансирования.

Продолжение научной карьеры

Связь с профессиональной деятельностью: Продолжение научной карьеры открывает возможности для дальнейшего профессионального развития и самореализации.

Действия студента: Рассмотрите варианты продолжения образования, участия в научных проектах и сотрудничества с исследовательскими организациями.

Перспективы применения результатов исследования

Связь с профессиональной деятельностью: Результаты исследования могут найти применение в реальных проектах и способствовать улучшению существующих практик.

Действия студента: Определите потенциальные области применения результатов вашего исследования и предложите пути их внедрения.

Социальная значимость проведенного исследования

Связь с профессиональной деятельностью: Социальная значимость исследования подчеркивает его вклад в общественное благо и привлекает внимание общественности.

Действия студента: Оцените социальную значимость проведенного исследования и подчеркните её в заключительной части ВКР.

Вклад в научную область

Связь с профессиональной деятельностью: Вклад в научную область способствует развитию отрасли и повышению престижа специалиста.

Действия студента: Определите, каким образом ваше исследование вносит вклад в развитие научной области, и отразите это в заключении ВКР.

Этические аспекты публикации и распространения результатов

Связь с профессиональной деятельностью: Соблюдение этических норм при публикации и распространении результатов исследования поддерживает репутацию специалиста и способствует доверию со стороны коллег.

Действия студента: Ознакомьтесь с этическими нормами в области публикаций и соблюдайте их при распространении результатов вашего исследования.

АВТОНОМНАЯ НЕКОММЕРЧЕСКАЯ ОРГАНИЗАЦИЯ ВЫСШЕГО ОБРАЗОВАНИЯ
«ВЫСШАЯ ШКОЛА СЦЕНИЧЕСКИХ ИСКУССТВ»

Факультет ТЕАТРОВЕДЕНИЯ И ТЕАТРАЛЬНЫХ ТЕХНОЛОГИЙ

УТВЕРЖДАЮ

Ректор Райкин К.А.

«02» июня 2025 г.

РАБОЧАЯ ПРОГРАММА ДИСЦИПЛИНЫ *(МОДУЛЯ)*

МУЛЬТИМЕДИЙНЫЕ ТЕХНОЛОГИИ

Основная профессиональная образовательная программа
высшего образования – программа бакалавриата по направлению подготовки
52.03.04 ТЕХНОЛОГИЯ ХУДОЖЕСТВЕННОГО ОФОРМЛЕНИЯ СПЕКТАКЛЯ

Направленность (профиль):
СЦЕНИЧЕСКОЕ ОФОРМЛЕНИЕ СПЕКТАКЛЯ
(ХУДОЖНИК-ТЕХНОЛОГ СЦЕНЫ)

Квалификация выпускника
БАКАЛАВР

Москва
2025

Содержание

1. Цель и задачи освоения дисциплины (модуля)

2. Перечень планируемых результатов обучения по дисциплине (модулю), соотнесенных с индикаторами достижения компетенций, обеспечивающие достижение результатов освоения образовательной программы.

3. Место дисциплины в структуре образовательной программы

4. Объем дисциплины (модуля) в зачетных единицах с указанием количества академических часов, выделенных на контактную работу обучающихся с преподавателем (по видам учебных занятий) и на самостоятельную работу обучающихся

5. Содержание дисциплины (модуля), структурированное по темам, разделам с указанием количества академических часов и видов учебных занятий

5.1. Содержание разделов, тем дисциплины (модуля)

5.2. Содержание семинарских/практических занятий

5.3. Самостоятельная работа обучающихся по освоению дисциплины (модуля)

6. Учебно-методическое и информационное обеспечение дисциплины

6.1. Электронный образовательный ресурс

6.2. Перечень основной и дополнительной литературы, необходимой для освоения дисциплины

6.3. Перечень ресурсов информационно-телекоммуникационной сети «Интернет», используемых при освоении дисциплины

7. Описание материально-технической базы, необходимой для осуществления образовательного процесса по дисциплине

7.1. Перечень программного обеспечения

7.2. Материально-техническое обеспечение

8. ФОНД ОЦЕНОЧНЫХ СРЕДСТВ ДЛЯ ПРОВЕДЕНИЯ ПРОМЕЖУТОЧНОЙ АТТЕСТАЦИИ И ТЕКУЩЕГО КОНТРОЛЯ УСПЕВАЕМОСТИ ПО ДИСЦИПЛИНЕ (МОДУЛЮ)

8.1. Текущий контроль успеваемости

8.2. Промежуточная аттестация

9. МЕТОДИЧЕСКИЕ МАТЕРИАЛЫ

Рабочая программа дисциплины:
«Мультимедийные технологии»

Рабочая программа дисциплины разработана в соответствии с требованиями Федерального государственного образовательного стандарта высшего образования – бакалавриат по направлению подготовки 52.03.04 Технология художественного оформления спектакля, утвержденным приказом Министерства образования и науки Российской Федерации от 16.11.2017 г. № 1123.

Организация-разработчик: АНО «Высшая школа сценических искусств»

1. Цель и задачи освоения дисциплины (модуля)

Цель дисциплины: обучение принципам мультимедиа технологий и графики.

Задачи дисциплины: формирование знаний об основных средствах создания элементов мультимедиа и устройствах хранения информации; изучение инструментов для работы со звуком, графикой и видео; обучение навыкам создания анимации с элементами программного кода; изучение этапов подготовки, создания и реализации мультимедиа продуктов; подготовка графической информации на основе общих принципов оформления визуальной информации (цвета, пропорции).

2. Перечень планируемых результатов обучения по дисциплине (модулю), соотнесенных с индикаторами достижения компетенций, обеспечивающие достижение результатов освоения образовательной программы.

Компетенция	Индикатор достижения компетенции (ИД)	Планируемый результат обучения по дисциплине, соотнесенный с ИД
ОПК-3 Способен понимать принципы работы современных информационных технологий и использовать их для решения задач профессиональной деятельности	**ОПК-3.1** Знает основные принципы работы современных информационных технологий и возможности их использования для решения задач профессиональной деятельности **ОПК-3.2** Умеет анализировать принципы работы современных информационных технологий для поиска, отбора и обработки информации в профессиональной деятельности **ОПК-3.3** Использует современные информационные технологии для решения задач профессиональной деятельности.	**Знать:** особенности поиска информации в области искусства и принципы работы современных информационных технологий, в том числе в информационных системах сети Интернет. **Уметь:** осуществлять поиск, сбор, хранение, обработку, представление, распространение и систематизацию информации с применением современных информационных технологий; **Владеть:** навыками применения современных информационных технологий для решения задач профессиональной деятельности
ПК-3 Способен к разработке самостоятельно и/или с привлечением специалистов (консультантов) комплекса документации технического проекта сценического воплощения замысла художника-постановщика	**ПК-3.1.** Использует знания всех составляющих комплекса документации технического воплощения и реализации проекта спектакля (представления, концерта) и их особенности в соответствующей области профессиональной деятельности. **ПК-3.2.** Способен работать с проектной и рабочей технической и технологической документацией в профессиональной области. **ПК-3.3.** Использует различные компьютерные программы для создания документации, получения, хранения, переработки информации в профессиональной области.	**Знать:** основные виды и требования к технической документации для постановочных проектов; методику разработки технической документации: чертежей, эскизов, планов, спецификаций, смет и др.; технические характеристики и возможности современного сценического оборудования, материалов и конструкций; нормативные требования, стандарты и регламенты по безопасной эксплуатации сценической техники **Уметь:** разрабатывать полный комплект технической документации для реализации сценографического замысла; выполнять сложные технические чертежи, схемы, спецификации на основе эскизов художника-постановщика; согласовывать технические решения с проектно-конструкторскими, монтажными и эксплуатационными службами; рассчитывать необходимые ресурсы, материалы, бюджет для технической реализации проекта **Владеть:** навыками работы с профессиональным программным обеспечением для разработки технической документации; методами моделирования и виртуальной визуализации технических

		решений и сценографических объектов; опытом взаимодействия с техническими службами и подрядными организациями по реализации постановочных проектов; способностью к оперативному внесению изменений и корректировке технической документации

3. Место дисциплины в структуре образовательной программы

Дисциплина *(модуль)* «Мультимедийные технологии» относится к части, формируемой участниками образовательных отношений, Блока 1 «Дисциплины (модули)» образовательной программы.

4. Объем дисциплины (модуля) в зачетных единицах с указанием количества академических часов, выделенных на контактную работу обучающихся с преподавателем (по видам учебных занятий) и на самостоятельную работу обучающихся

Вид учебной работы		Трудоемкость					
		зач. ед.	ак. час.	по семестрам, час.			
				5	6	7	8
Общая трудоемкость по учебному плану		**2**	**72**			*72*	
Лабораторная работа			16			16	
Практические занятия (Пр)			16			16	
Контроль самостоятельной работы (КСР)							
Самостоятельная работа (СРС)			36			36	
Консультация							
Промежуточная аттестации	Экзамен						
	Зачет/зачет с оценкой		4			4	

5. Содержание дисциплины (модуля), структурированное по темам, разделам с указанием количества академических часов и видов учебных занятий

№ п/п	Наименование раздела, темы	Количество академических часов – всего	из них					Формируемые компетенции
			Лабораторные	Практические	Контроль СРС	Самостоятельная работа	Консультации	
1	Раздел 1. Основы мультимедиа и их применение в театральных постановках	32	8	8		18		ОПК-3; ПК-3
2	Раздел 2. Практические аспекты использования мультимедиа в театральной практике	32	8	8		18		ОПК-3; ПК-3
Подготовка к зачету/экзамену		**4**				**4**		ОПК-3; ПК-3
Итого объём часов дисциплины		**72**	**16**	**16**		**40**		

5.1. Содержание разделов, тем дисциплины (модуля)

Раздел 1: Основы мультимедиа и их применение в театральных постановках

Этот раздел посвящен базовым понятиям мультимедиа, принципам работы с различными видами медиа и их интеграции в театральную среду. Студенты изучают технические аспекты создания мультимедийного контента, а также методы его использования в оформлении спектаклей.

Введение в мультимедийные технологии: Определение мультимедиа, история развития, современные тенденции. Роль мультимедиа в театре.

Цифровые носители информации: Виды цифровых носителей, форматы данных, принципы хранения и передачи информации.

Основы компьютерной графики: Растровая и векторная графика, программы для работы с графикой, основы анимации.

Звуковые технологии: Аудиоформаты, звукозапись, обработка звука, использование звукового сопровождения в спектаклях.

Видео и анимация: Видеоформаты, видеомонтаж, создание анимационных роликов, интеграция видео в сценическое пространство.

Интерактивные технологии: Сенсоры, датчики, системы управления интерактивными элементами, примеры применения в театре.

Проекционные технологии: Проекторы, экраны, виды проекции, работа с проекционными поверхностями.

Световые эффекты и освещение: Использование света в мультимедийном контексте, программирование световых эффектов, взаимодействие со звуком и видео.

Раздел 2: Практические аспекты использования мультимедиа в театральной практике

Второй раздел направлен на практическое освоение методов и инструментов мультимедийных технологий в рамках театрального искусства. Студенты учатся создавать и интегрировать мультимедийный контент в реальные постановки, а также разрабатывать концепции мультимедийных решений для различных типов спектаклей.

Концептуальное проектирование мультимедийного спектакля: Разработка идеи, сценарный план, выбор технических средств.

Создание мультимедийного сценария: Сценарные формы, структура мультимедийного сюжета, синхронизация с другими элементами постановки.

Работа с композиторами и художниками: Взаимодействие с творческими командами, обсуждение и реализация художественных замыслов.

Технические аспекты реализации проекта: Подбор оборудования, настройка систем, тестирование мультимедийных элементов.

Практика работы с видеопроекцией: Создание видеоматериалов, монтаж, проецирование на различные поверхности.

Использование интерактивных инсталляций: Примеры успешных проектов, разработка собственных интерактивных решений.

Мультимедийные спецэффекты: Применение современных технологий для создания иллюзий и спецэффектов на сцене.

Анализ и оценка результатов: Оценка эффективности мультимедийных решений, обратная связь от зрителей, перспективы развития.

5.2. Содержание практических занятий

Раздел 1: Основы мультимедиа и их применение в театральных постановках

Введение в мультимедийные технологии:

Как мультимедийные технологии изменили подход к созданию театральных постановок?

Какие преимущества и недостатки использования мультимедиа вы видите в театре?

Цифровые носители информации:

Какие форматы данных наиболее популярны в мультимедийных проектах? Почему?

Как выбрать подходящий цифровой носитель для конкретного проекта?

Основы компьютерной графики:

В чем разница между растровой и векторной графикой? Когда лучше использовать каждую из них?

Как компьютерная графика может улучшить визуальный ряд спектакля?

Звуковые технологии:

Как правильно подобрать аудиоформат для записи и воспроизведения звука в театре?

Какие техники обработки звука могут использоваться для создания уникальных звуковых эффектов?

Видео и анимация:

Какие видеоформаты предпочтительны для театральных постановок? Почему?

Как создать анимационный ролик, который гармонично впишется в общую концепцию спектакля?

Интерактивные технологии:

Какие типы сенсоров и датчиков могут быть использованы в театральных постановках?

Приведите примеры успешного использования интерактивных технологий в театре.

Проекционные технологии:

Какие факторы следует учитывать при выборе проектора и экрана для театральной постановки?

Как работать с нестандартными проекционными поверхностями?

Световые эффекты и освещение:

Как свет может взаимодействовать с видео и звуком в мультимедийной постановке?

Какие современные технологии освещения используются в театре?

Раздел 2: Практические аспекты использования мультимедиа в театральной практике

Концептуальное проектирование мультимедийного спектакля:

Как разработать уникальную идею для мультимедийного спектакля?

Какие технические средства необходимо учесть на этапе концептуального проектирования?

Создание мультимедийного сценария:

Как структурировать мультимедийный сюжет таким образом, чтобы он был понятен зрителю?

Какие трудности возникают при синхронизации мультимедийных элементов с другими аспектами постановки?

Работа с композиторами и художниками:

Как организовать эффективное взаимодействие с творческой командой?

Какие подходы помогают достичь взаимопонимания между техническими специалистами и художниками?

Технические аспекты реализации проекта:

Какие критерии следует учитывать при подборе оборудования для мультимедийного проекта?

Как провести успешное тестирование всех мультимедийных элементов перед премьерой?

Практика работы с видеопроекцией:

Какие приемы монтажа видео помогут усилить эмоциональное воздействие на зрителя?

Как добиться качественного проецирования на сложные поверхности?

Использование интерактивных инсталляций:

Какие возможности открывают интерактивные инсталляции в театре?

Можете привести пример успешной интерактивной инсталляции и объяснить ее влияние на восприятие спектакля?

Мультимедийные спецэффекты:

Какие современные технологии позволяют создавать реалистичные спецэффекты на сцене?

Как мультимедийные спецэффекты могут изменить восприятие традиционного театра?

Анализ и оценка результатов:

Какие критерии оценки эффективности мультимедийных решений вы бы предложили?

Какую роль играет обратная связь от зрителей в процессе совершенствования мультимедийных проектов?

Примерная тематика практических работ

Задание 1: Подготовьте презентацию о роли мультимедиа в современном театре. Включите в нее примеры известных театральных постановок, где активно использовались мультимедийные технологии.

Решение: Презентация должна содержать информацию о том, как мультимедиа помогает создавать уникальные визуальные и звуковые эффекты, усиливает эмоциональное воздействие на зрителя, позволяет экспериментировать с пространством сцены и т.д.

Задание 2: Нарисуйте простую сцену в двух вариантах: в растровых редакторах и в векторных редакторах. Сравните результаты.

Решение: Результаты будут отличаться по качеству масштабируемости. Векторная графика будет выглядеть четкой при любом увеличении, тогда как растровая графика потеряет резкость при увеличении.

Задание 3: Создайте короткую анимационную последовательность (например, движение персонажа) с помощью программного обеспечения для анимации.

Решение: Для выполнения этого задания студенты должны использовать ключевые кадры для создания движения, добавить эффекты и переходы. Результат должен представлять собой плавную анимацию продолжительностью около 10 секунд.

Задание 4: Разработайте концепт интерактивного элемента для театральной постановки. Опишите, какие сенсоры и датчики будут использоваться, и как зритель сможет взаимодействовать с этим элементом.

Решение: Концепт может включать, например, сенсорные панели, реагирующие на прикосновения зрителей, или проектор с датчиками движения, создающий интерактивные проекции на сцене. Важно описать, как это взаимодействие повлияет на ход спектакля и создаст уникальный опыт для зрителей.

Задание 5: Рассчитайте необходимое разрешение проектора и размер экрана для театральной сцены определенного размера. Учтите расстояние до зрителей и угол обзора.

Решение: Необходимо использовать формулы для расчета разрешения проектора и размера экрана исходя из расстояния до зрителей и угла обзора. Например, для сцены шириной 20 метров и расстоянием до зрителей 30 метров потребуется проектор с разрешением минимум 1920x1080 пикселей и экран размером примерно 10x5 метров.

Задание 6: Создайте схему освещения для короткой сцены, включающую несколько источников света и световые эффекты. Используйте программное обеспечение для моделирования освещения.

Решение: Схема должна включать основные источники света (например, прожекторы, LED-панели), а также световые эффекты (например, стробоскопы, дым-машины).

Задание 7: Разработайте концепцию мультимедийного сюжета на основе известного литературного произведения. Определите, какие мультимедийные элементы будут использованы и как они будут интегрированы в постановку.

Решение: Концепция должна включать описание сюжета, персонажей, декораций и мультимедийных элементов (видео, аудио, световые эффекты). Например, для пьесы Шекспира «Ромео и Джульетта» можно использовать видеопроекции для создания атмосферы Вероны, интерактивные элементы для взаимодействия зрителей с персонажами, и световые эффекты для подчеркивания драматических моментов.

Задание 8: Составьте список необходимого оборудования и программного обеспечения для реализации предложенной концепции мультимедийного спектакля.

Решение: Список должен включать проекторы, компьютеры, звуковые системы, осветительное оборудование, программное обеспечение для видеомонтажа, анимации и управления светом. Например, для видеопроекций потребуются мощные проекторы, экраны, компьютеры с установленным ПО для видеомонтажа, а для управления светом – консоли и соответствующее ПО.

5.3. Самостоятельная работа обучающихся по освоению дисциплины (модуля)

Раздел (тема) дисциплин, его содержание	Вид, содержание самостоятельной работы
Раздел 1. Основы мультимедиа и их применение в театральных постановках	Подготовка к семинарскому занятию, устному опросу; Изучение дополнительной литературы (работа с учебной литературой, методическими материалами по теме) Поиск информации с использованием сети Интернет. Выполнение заданий на ПК Выполнение практических заданий
Раздел 2. Практические аспекты использования мультимедиа в театральной практике	Подготовка к семинарскому занятию, устному опросу; Изучение дополнительной литературы (работа с учебной литературой, методическими материалами по теме) Поиск информации с использованием сети Интернет. Выполнение заданий на ПК Выполнение практических заданий

6. Учебно-методическое и информационное обеспечение дисциплины

6.1. Электронный образовательный ресурс

1.	Электронная библиотечная система «Университетская Библиотека Онлайн»	http://www.biblioclub.ru/

6.2. Перечень основной и дополнительной литературы, необходимой для освоения дисциплины

Основная литература:

1. Ли, М. Г. Мультимедийные технологии : учебно-методический комплекс / М. Г. Ли ; авт.-сост. М. Г. Ли ; Министерство культуры Российской Федерации, Кемеровский государственный университет культуры и искусств, Институт информационных и библиотечных технологий [и др.]. – Кемерово : Кемеровский государственный университет культуры и искусств (КемГУКИ), 2014. – Часть 2. Мультимедиа в презентационной деятельности. – 63 с. : табл. – Режим доступа: по подписке. – URL: https://biblioclub.ru/index.php?page=book&id=275374 (дата обращения: 15.10.2024). – Текст : электронный.
2. Мишова, В. В. Мультимедийные технологии : практикум : [16+] / В. В. Мишова. – Кемерово : Кемеровский государственный институт культуры (КемГИК), 2017. – 80 с. : ил. – Режим доступа: по подписке. – URL: https://biblioclub.ru/index.php?page=book&id=472682 (дата обращения: 15.10.2024). – Библиогр.: с. 78. – ISBN 978-5-8154-0374-1. – Текст : электронный.
3. Зинурова, Р. И. Мультимедийные технологии в образовании : учебное пособие : [16+] / Р. И. Зинурова ; Казанский национальный исследовательский технологический институт. – Казань : Казанский национальный исследовательский технологический университет (КНИТУ), 2019. – 104 с. : ил. – Режим доступа: по подписке. – URL: https://biblioclub.ru/index.php?page=book&id=683849 (дата обращения: 15.10.2024). – Библиогр.: с. 57-58. – ISBN 978-5-7882-2767-2. – Текст : электронный.
4. Майстренко, Н. В. Мультимедийные технологии в информационных системах : учебное пособие / Н. В. Майстренко, А. В. Майстренко ; Тамбовский государственный технический университет. – Тамбов : Тамбовский

государственный технический университет (ТГТУ), 2015. – 82 с. : ил., схем. – Режим доступа: по подписке. – URL: https://biblioclub.ru/index.php?page=book&id=444959 (дата обращения: 15.10.2024). – Библиогр. в кн. – ISBN 978-5-8265-1478-8. – Текст : электронный.

Дополнительная литература:

1. Катунин, Г. П. Использование программы Proshow Producer для создания мультимедийных презентаций : учебное пособие : [16+] / Г. П. Катунин. – Новосибирск : Сибирский государственный университет телекоммуникаций и информатики, 2016. – 151 с. : ил. – Режим доступа: по подписке. – URL: https://biblioclub.ru/index.php?page=book&id=694681 (дата обращения: 24.11.2023). – Библиогр.: с. 139. – Текст : электронный.
2. Гафурова, Н. В. Педагогическое применение мультимедиа средств : учебное пособие / Н. В. Гафурова, Е. Ю. Чурилова ; Сибирский федеральный университет. – 2-е изд., перераб. и доп. – Красноярск : Сибирский федеральный университет (СФУ), 2015. – 204 с. : табл., ил. – Режим доступа: по подписке. – URL: https://biblioclub.ru/index.php?page=book&id=435678 (дата обращения: 24.11.2023). – Библиогр.: с. 184-185. – ISBN 978-5-7638-3281-5. – Текст : электронный.

6.3. Перечень ресурсов информационно-телекоммуникационной сети «Интернет», используемых при освоении дисциплины

1.	Российская Государственная библиотека. Электронный каталог	http://www.rsl.ru/index.php?f=97
2.	Альдебаран.	http://aldebaran.ru/
3.	Библиотека Гумер.	https://www.gumer.info/
4.	Библиотека научной и студенческой информации	http://bibliofond.ru
5.	Научная педагогическая электронная библиотека	http://elib.gnpbu.ru/
6.	Научная электронная библиотека eLIBRARY.RU	http://e-library.ru
7.	Научная электронная библиотека КиберЛенинка	http://cyberleninka.ru
8.	Национальная электронная библиотека	http://нэб.рф
9.	Некоммерческая электронная библиотека «ImWerden»: искусство, театр, кино и музыка	http://imwerden.de/
10.	Портал культурного наследия России	http://www.culture.ru
11.	Российская государственная библиотека искусств	http://liart.ru/ru/
12.	Электронная библиотека учебников	http://studentam.net/
13.	Библиотека Максима Мошкова	http://lib.ru/
14.	Классика.ру	https://klassika.ru/
15.	Русская виртуальная библиотека	https://rvb.ru/
16.	Библиотека изобразительных искусств	http://www.artlib.ru/
17.	Электронные публикации Института русской литературы (Пушкинского Дома) РАН	http://lib.pushkinskijdom.ru/
18.	Журнальный зал	https://magazines.gorky.media/
19.	Энциклопедии Кирилла и Мефодия	http://www.megabook.ru

7. Описание материально-технической базы, необходимой для осуществления образовательного процесса по дисциплине

7.1. Перечень программного обеспечения

1.	Лицензионное программное обеспечение	**nanoCAD** – право на использование программы для ЭВМ Платформа nanoCAD 24.0 (основной модуль), сетевая - 14 рабочих мест Модули: 3D (14 доп. мест), Механика (14 доп. мест), Растр (14 доп. мест), СПДС (14 доп. мест), Топоплан (14 доп. мест) – образовательная Лицензия № NC240P-******; **nanoCAD** – право на использование программы для ЭВМ Платформа nanoCAD 24.0 (основной модуль), локальная - 5 рабочих мест Модули: 3D (5 доп. мест), Механика (5 доп. мест), Растр (5 доп. мест), СПДС (5 доп. мест), Топоплан (5 доп. мест) – образовательная Лицензия № NC240P-******; **GstarCAD 2025** с пакетом обновлений SP2 – сетевая лицензия

		на 14 ПК № A901-E907-6D01-0A00-****-****-****-****; **GstarCAD 2025** с пакетом обновлений SP2 – сетевая лицензия на 9 ПК № 5E01-E907-6D01-0A00 -****-****-****-****; **Мовавика Максимум 25:** Мовавика Видео, Мовавика Запись экрана, Мовавика Конвертер, Мовавика Фото, Мовавика Слайд-шоу, Мовавика Эффекты. – Лицензия-ключ 125689-02689-*****-*****-*****-*****-*****; **Capture 2024 for Windows** – лицензия для учебных заведений (https://www.capture.se/Buy/Licensing); **NANO Антивирус Pro** – лицензия (https://www.nanoav.ru); Windows XP, Microsoft windows 8, Microsoft office 2013;
2.	Свободно распространяемое программное обеспечение	OpenOffice: Writer, Calc, Impress, Draw, Base, Math, **MA 3D Software 3.9.61.3** (https://www.malighting.com/downloads/)
3.	Свободно распространяемое программное обеспечение отечественного производства	Яндекс.Браузер (https://browser.yandex.ru/), Dicter (https://www.dicter.ru/), Windows Player (https://windowsplayer.ru/), WindowsRar (https://windowsrar.ru/), PDFMaster (https://pdfmaster.ru/), ASTRA LINUX SPECIAL EDITION (https://astralinux.ru/products/astra-linux-special-edition/), LibreOffice (https://ru.libreoffice.org/), Okular (https://okular.kde.org/ru/download/), Редактор изображений Gimp (https://www.gimp.org/)

7.2. Материально-техническое обеспечение

№ п\п	Наименование помещений	Назначение помещений	Оснащенность (оборудование) помещений
1.	Учебная аудитория для проведения учебных занятий № 415	Учебная аудитория для проведения занятий лекционного и (или) семинарского типа и (или) групповые консультации, и (или) индивидуальную работу обучающихся (в том числе индивидуальные консультации), проведения практик, текущего контроля и промежуточной аттестации	– Рабочее место преподавателя: ПК-Моноблок Lenovo с доступом к сети Интернет и обеспечением доступа в электронную информационно-образовательную среду Института. – Интерактивная доска (Panasonic UB-T880W с проектором Panasonic PT-CW240). – Мебель учебная (столы, стулья).
2.	Помещение для самостоятельной работы	Помещение для самостоятельной работы обучающихся	Читальный зал: – Посадочных мест: 15 – Рабочее место обучающегося: 15 шт. ПК Моноблок Lenovo с доступом к сети Интернет и в ЭИОС Вуза. – ЖК телевизор «Panasonic 42». – Учебная мебель (столы, стулья)

8. ФОНД ОЦЕНОЧНЫХ СРЕДСТВ ДЛЯ ПРОВЕДЕНИЯ ПРОМЕЖУТОЧНОЙ АТТЕСТАЦИИ И ТЕКУЩЕГО КОНТРОЛЯ УСПЕВАЕМОСТИ ПО ДИСЦИПЛИНЕ (МОДУЛЮ)

8.1. Текущий контроль успеваемости

Показателями оценивания результатов текущего контроля успеваемости обучающихся по дисциплине является:

активность обучающегося в рамках аудиторных учебных занятий: на лекционных и семинарских (практических) занятиях – уровень знаний, умений и навыков, продемонстрированных обучающимся;

результаты самостоятельной работы: письменные работы (доклады, статьи и другие публикации, эссе и т.п.), творческие работы и объекты и др;

посещаемость учебных занятий по дисциплинам (модулям), практикам;
другие значимые результаты работы обучающегося.

Текущий контроль успеваемости по дисциплине (модулю) проводится в ходе семинарских (практических) занятий методами устного или письменного опроса (работ), в процессе выступлений обучающихся.

Критерии оценки и оценочные материалы для проведения текущего контроля успеваемости:

Устный опрос

Устный опрос проводится по пройденным темам курса в ходе практических занятий.

Шкала оценивания	Критерии выставления оценок
«Отлично»	1) полное раскрытие вопроса; 2)указание точных названий и определений; 3) правильная формулировка понятий и категорий; 4) самостоятельность ответа, умение вводить и использовать собственные классификации и квалификации, анализировать и делать собственные выводы по рассматриваемой теме; 5) использование дополнительной литературы и иных материалов и др.
«Хорошо»	1) недостаточно полное, по мнению преподавателя, раскрытие темы; 2) несущественные ошибки в определении понятий, категорий и т.п., кардинально не меняющих суть изложения; 3) использование устаревшей учебной литературы и других источников
«Удовлетворительно»	1) отражение лишь общего направления изложения лекционного материала и материала современных учебников; 2) наличие достаточного количества несущественных или одной-двух существенных ошибок в определении понятий и категорий и т. п.; 3) использование устаревшей учебной литературы и других источников; 4) неспособность осветить проблематику учебной дисциплины и др.
«Неудовлетворительно»	1) нераскрытые темы; 2) большое количество существенных ошибок; 3) отсутствие умений и навыков, обозначенных выше в качестве критериев выставления положительных оценок др.

Практическая работа

Практическая работа по основным разделам дисциплины выполняется в ходе семинарских/практических занятий.

Шкала оценивания	Критерии выставления оценок
«Отлично»	При выполнении практических заданий студент правильно решает поставленную преподавателем задачу, добивается грамотного композиционного решения. Содержание работы полностью соответствует теме работы. Работа имеет творческий характер, исполнена на высоком уровне исполнительского мастерства. Работа представлена в установленный преподавателем срок
«Хорошо»	При выполнении практических заданий правильно решает поставленную задачу. Содержание работы в достаточной степени соответствует теме. Работа выполнена самостоятельно. Исполнительская культура на достаточно хорошем уровне. Работа представлена в полном объеме и в установленный срок.
«Удовлетворительно»	При выполнении практических заданий студент правильно решает поставленную преподавателем задачу при низкой исполнительской культуре. Работа представлена не своевременно.
«Неудовлетворительно»	При выполнении практических заданий студент допускает грубые ошибки, показывает полное непонимание темы. Содержание работы не соответствует теме. Работа выполнена в неполном объеме. Исполнительская культура низкая

Практическая работа должна соответствовать общим требованиям:

1. *Соответствие требованиям задания:* Работа должна полностью соответствовать поставленным задачам, отраженным в задании к практической работе.
2. *Понимание замысла художника-постановщика:* Необходимо умение анализировать художественную концепцию спектакля и выявлять ключевые элементы, требующие технического воплощения.
3. *Комплексная разработка технической документации:* Документация должна быть разработана в соответствии с действующими нормами и стандартами.
4. *Использование специализированного программного обеспечения:* Работа должна демонстрировать уверенное владение специализированным программным обеспечением для создания технической документации (например, CAD-программы, программы для создания световых планов, программы для расчета нагрузок и т.п.). Документация должна быть выполнена с использованием программных инструментов и соответствовать требованиям, предъявляемым к технической документации.
5. *Техническое оформление:* Работа должна быть оформлена в соответствии с установленными требованиями (шрифт, поля, нумерация страниц и т.д.). Необходимо соблюдать правила оформления технической документации (чертежи, схемы, спецификации).

Дополнительные критерии оценки:
- Понимание замысла художника-постановщика.
- Полнота и качество разработанной технической документации.
- Обоснованность технических решений.
- Использование специализированного программного обеспечения.
- Качество технического оформления.
- Самостоятельность выполнения.
- Соблюдение сроков.

Доклад

Доклады по основным разделам дисциплины заслушиваются в ходе практических занятий.

Шкала оценивания	Критерии выставления оценок
Отлично	Соответствие целям и задачам дисциплины, актуальность темы и рассматриваемых проблем, соответствие содержания заявленной теме, заявленная тема полностью раскрыта, рассмотрение дискуссионных вопросов по проблеме, сопоставлены различные точки зрения по рассматриваемому вопросу, научность языка изложения, логичность и последовательность в изложении материала, количество исследованной литературы, в том числе новейших источников по проблеме, четкость выводов,
Хорошо	Соответствие целям и задачам дисциплины, актуальность темы и рассматриваемых проблем, соответствие содержания заявленной теме, научность языка изложения, заявленная тема раскрыта недостаточно полно, отсутствуют новейшие литературные источники по проблеме,
Удовлетворительно	Соответствие целям и задачам дисциплины, содержание работы не в полной мере соответствует заявленной теме, заявленная тема раскрыта недостаточно полно, использовано небольшое количество научных источников, нарушена логичность и последовательность в изложении материала
Неудовлетворительно	Работа не соответствует целям и задачам дисциплины, содержание работы не соответствует заявленной теме, содержание работы изложено не научным стилем

Примерные темы докладов по основным разделам дисциплины

1.История развития мультимедийных технологий.
2.Основные компоненты мультимедийных систем.
3.Виды мультимедийных данных: текст, графика, аудио, видео.
4.Форматы файлов для мультимедийных данных.

5.Компрессия данных в мультимедийных технологиях.
6.Методы кодирования и декодирования мультимедийных данных.
7.Программное обеспечение для создания и редактирования мультимедийного контента.
8.Аппаратное обеспечение для мультимедийных систем.
9.Виртуальная реальность и её применение в мультимедийных технологиях.
10.Дополненная реальность: возможности и ограничения.
11.Интерактивные мультимедийные системы.
12.Мобильные мультимедийные приложения.
13.Веб-технологии и мультимедиа.
14.Социальные сети и мультимедийные технологии.
15.Мультимедийные презентации: инструменты и методики.
16.Визуализация данных в мультимедийных приложениях.
17.Мультимедийные образовательные ресурсы.
18.Мультимедийные рекламные кампании.
19.Мультимедийные выставки и музеи.
20.Мультимедийные игры и развлечения.
21.Мультимедийные проекты в искусстве.
22.Мультимедийные технологии в киноиндустрии.
23.Мультимедийные технологии в телевидении.
24.Мультимедийные технологии в журналистике.
25.Мультимедийные технологии в архитектуре и дизайне.
26.Мультимедийные технологии в науке и исследованиях.
27.Мультимедийные технологии в управлении проектами.
28.Мультимедийные технологии в маркетинге и рекламе.
29.Мультимедийные технологии в образовании.
30.Мультимедийные технологии в культуре и искусстве.
31.Будущее мультимедийных технологий: тренды и прогнозы.
32.Применение виртуальной реальности в театральных постановках. Эта тема исследует возможности использования VR-технологий для создания уникальных сценических решений и погружения зрителей в атмосферу спектакля.
33.Дополненная реальность в театральных декорациях. Рассматриваются способы интеграции AR-элементов в сценографию, что позволяет добавлять цифровые объекты и эффекты непосредственно на сцене.
34.Мультимедийные проекции в театральных постановках. Изучение возможностей использования видеопроекций для создания сложных визуальных эффектов, трансформации пространства сцены и усиления драматургического воздействия.
35.Интеграция интерактивных мультимедийных элементов в сценическое пространство. Тема фокусируется на использовании интерактивных устройств и систем, которые позволяют зрителям участвовать в действии на сцене через мультимедийные интерфейсы.
36.Разработка мультимедийных костюмов и реквизита. Исследуются возможности создания костюмов и реквизита с встроенными мультимедийными элементами, такими как светодиодные ленты, дисплеи и другие электронные устройства.
37.Использование дронов в театральных постановках. Рассмотрение применения беспилотников для съемки и трансляции видеоматериала, а также для создания специальных эффектов на сцене.
38.Мультимедийные системы управления сценическими эффектами. Описание современных систем автоматизации, позволяющих управлять сложными мультимедийными компонентами сцены, такими как свет, звук, видео и механика.
39.Цифровизация театральных архивов и документации. Исследование процессов оцифровки и сохранения театральных материалов, включая сценарии, чертежи, фотографии и видеозаписи, для последующего использования в мультимедийных проектах.
40.Создание мультимедийных спектаклей для онлайн-трансляций. Изучаются особенности подготовки и проведения театральных представлений, предназначенных для просмотра в интернете, с акцентом на мультимедийные технологии.
41.Обеспечение безопасности при использовании мультимедийных технологий на сцене. Рассматриваются меры предосторожности и стандарты безопасности при работе с высокотехнологичным оборудованием, таким как лазеры, пиротехника и др.

8.2. Промежуточная аттестация

Промежуточная аттестация *Зачет/Зачет с оценкой/Экзамен* может проводиться в устной и/или письменной форме, в форме выполнения практических заданий.

Описание показателей оценивания формируемых компетенций

Компетенция	Индикатор достижения компетенции (ИД)	Планируемый результат обучения по дисциплине, соотнесенный с ИД
ОПК-3 Способен понимать принципы работы современных информационных технологий и использовать их для решения задач профессиональной деятельности	**ОПК-3.1** Знает основные принципы работы современных информационных технологий и возможности их использования для решения задач профессиональной деятельности **ОПК-3.2** Умеет анализировать принципы работы современных информационных технологий для поиска, отбора и обработки информации в профессиональной деятельности **ОПК-3.3** Использует современные информационные технологии для решения задач профессиональной деятельности.	**Знать:** особенности поиска информации в области искусства и принципы работы современных информационных технологий, в том числе в информационных системах сети Интернет. **Уметь:** осуществлять поиск, сбор, хранение, обработку, представление, распространение и систематизацию информации с применением современных информационных технологий; **Владеть:** навыками применения современных информационных технологий для решения задач профессиональной деятельности
ПК-3 Способен к разработке самостоятельно и/или с привлечением специалистов (консультантов) комплекса документации технического проекта сценического воплощения замысла художника-постановщика	**ПК-3.1.** Использует знания всех составляющих комплекса документации технического воплощения и реализации проекта спектакля (представления, концерта) и их особенности в соответствующей области профессиональной деятельности. **ПК-3.2.** Способен работать с проектной и рабочей технической и технологической документацией в профессиональной области. **ПК-3.3.** Использует различные компьютерные программы для создания документации, получения, хранения, переработки информации в профессиональной области.	**Знать:** основные виды и требования к технической документации для постановочных проектов; методику разработки технической документации: чертежей, эскизов, планов, спецификаций, смет и др.; технические характеристики и возможности современного сценического оборудования, материалов и конструкций; нормативные требования, стандарты и регламенты по безопасной эксплуатации сценической техники **Уметь:** разрабатывать полный комплект технической документации для реализации сценографического замысла; выполнять сложные технические чертежи, схемы, спецификации на основе эскизов художника-постановщика; согласовывать технические решения с проектно-конструкторскими, монтажными и эксплуатационными службами; рассчитывать необходимые ресурсы, материалы, бюджет для технической реализации проекта **Владеть:** навыками работы с профессиональным программным обеспечением для разработки технической документации; методами моделирования и виртуальной визуализации технических решений и сценографических объектов; опытом взаимодействия с техническими службами и подрядными организациями по реализации постановочных проектов; способностью к оперативному внесению изменений и корректировке технической документации

Шкала оценивания результатов промежуточной аттестации и критерии выставления оценок

Оценивание результатов промежуточной аттестации по дисциплине определяется шкалой оценивания: «отлично», «хорошо», «удовлетворительно», «неудовлетворительно», «зачтено», «не зачтено».

1. Устная форма: устный ответ на вопросы в форме собеседования по основным темам дисциплины.

Шкала оценивания	Критерии выставления оценок
Отлично/зачтено	Оценка «отлично» выставляется студенту, если он глубоко и прочно усвоил программный материал, исчерпывающе, последовательно, четко и логически стройно его излагает, умеет тесно увязывать теорию с практикой, свободно справляется с задачами, вопросами и другими видами применения знаний, причем не затрудняется с ответом при видоизменении заданий, использует в ответе материал разнообразных литературных источников, владеет разносторонними навыками и приемами выполнения практических задач
Хорошо/зачтено	Оценка «хорошо» выставляется студенту, если он твердо знает материал, грамотно и по существу излагает его, не допускает существенных неточностей в ответе на вопрос, правильно применяет теоретические положения при решении практических вопросов и задач, владеет необходимыми навыками и приемами их выполнения
Удовлетворительно/зачтено	Оценка «удовлетворительно» выставляется студенту, если он имеет знания только основного материала, но не усвоил его деталей, допускает неточности, недостаточно правильные формулировки, нарушения логической последовательности в изложении программного материала, испытывает затруднения при выполнении практических работ
Неудовлетворительно/ не зачтено	Оценка «неудовлетворительно» выставляется студенту, который не знает значительной части программного материала, допускает существенные ошибки, неуверенно, с большими затруднениями выполняет практические работы

2. Практическая работа – выполнение творческих заданий. Оценка по практической работе в рамках текущего семестра выставляется на основании итоговой оценки, формируемой по результатам выполнения и успешной сдачи всех практических работ, предусмотренных курсом. Данная оценка является комплексной и отражает последовательную деятельность обучающегося на протяжении всего семестра, демонстрируя уровень освоения теоретического материала и способность к практическому применению полученных знаний и навыков. Успешное выполнение каждой практической работы рассматривается как необходимое условие для получения зачета/зачета с оценкой/ экзамена и подтверждает соответствие компетенциям, установленным для данной дисциплины.

Шкала оценивания	Критерии выставления оценок
«Отлично»	При выполнении практических заданий студент правильно решает поставленную преподавателем задачу, добивается грамотного композиционного решения. Работа исполнена на высоком уровне исполнительского мастерства.
«Хорошо»	При выполнении практических заданий правильно решает поставленную задачу. Содержание работы в достаточной степени соответствует теме. Работа выполнена самостоятельно. Исполнительская культура на достаточно хорошем уровне.
«Удовлетворительно»	При выполнении практических заданий студент правильно решает поставленную преподавателем задачу при низкой исполнительской культуре.
«Неудовлетворительно»	При выполнении практических заданий студент допускает грубые ошибки, показывает полное непонимание темы. Содержание работы не соответствует теме. Работа выполнена в неполном объеме. Исполнительская культура низкая.

3. Письменная форма: выполнение тестовых заданий. Тестовые задания выполняются в течение 45 минут и состоят из 20-30 вопросов разных типов. Преподаватель готовит несколько вариантов тестовых заданий.

Шкала оценивания	Критерии выставления оценок
Отлично/зачтено	85 – 100 %
Хорошо/зачтено	75 – 84 %
Удовлетворительно/зачтено	65 – 74 %
Неудовлетворительно/ не зачтено	0 – 64 %

ОЦЕНОЧНЫЕ МАТЕРИАЛЫ
(типовые контрольные задания и иные материалы) для проведения промежуточной аттестации и оценки сформированности компетенций по дисциплине (модулю)

Примерный перечень вопросов/заданий для проведения промежуточной аттестации

Задание 1. *Прочитайте текст задания и выбери правильный ответ.*

Что такое мультимедиа?

1. Совокупность технологий работы с аудио и видео
2. Совокупность технологий работы с текстовыми документами
3. Совокупность технологий работы с графическими изображениями
4. Совокупность технологий работы с различными видами данных (текст, графика, анимация, звук, видео)

Ответ: 4. Совокупность технологий работы с различными видами данных (текст, графика, анимация, звук, видео)

Задание 13. *Прочитайте текст задания и выбери правильный ответ.*

Что такое разрешение экрана?

1. Размер файла
2. Количество пикселей по горизонтали и вертикали
3. Яркость экрана
4. Контрастность экрана

Ответ: 2. Количество пикселей по горизонтали и вертикали

Задание 15. *Прочитайте текст задания и выбери правильный ответ.*

Что такое растровое изображение?

1. Изображение, состоящее из математических формул
2. Изображение, состоящее из пикселей
3. Только черно-белое изображение
4. Текстовое описание изображения

Ответ: 2. Изображение, состоящее из пикселей

Задание 34. *Прочитайте текст задания и выбери правильный ответ.*

Как называются специальные эффекты, применяемые к изображениям и видео?

1. Фильтры
2. Кодеки
3. Пресеты
4. Слои

Ответ: 1. Фильтры

Задание 35. *Прочитайте текст задания и выбери правильный ответ.*

Что обозначает аббревиатура RGB?

1. Красный, Зеленый, Синий
2. Разрешение Графического Блока
3. Растровый Графический Бит
4. Резервный Генератор Буферизации

Ответ: 1. Красный, Зеленый, Синий

Задание 36. *Прочитайте текст задания и выбери правильный ответ.*

Какое разрешение считается стандартным для Full HD видео?

1. 1920x1080 пикселей
2. 1280x720 пикселей
3. 640x480 пикселей
4. 1024x768 пикселей

Ответ: 1. 1920x1080 пикселей

Задание 37. *Прочитайте текст задания и выбери правильный ответ.*

Что означает термин "разрешение"?

1. Размер изображения в пикселях
2. Количество цветов в палитре
3. Скорость передачи данных
4. Уровень детализации изображения

Ответ: 1. Размер изображения в пикселях

9. МЕТОДИЧЕСКИЕ МАТЕРИАЛЫ

9.1. Методические рекомендации для подготовки к практическому (семинарскому) занятию

Семинарское занятие является традиционной и распространенной формой организации самостоятельной работы студентов при изучении дисциплин.

Самостоятельная подготовка к семинару направлена:

на развитие способности к чтению научной и иной литературы;

на поиск дополнительной информации, позволяющей глубже разобраться в некоторых вопросах;

на выделение при работе с разными источниками необходимой информации, которая требуется для полного ответа на вопросы плана семинарского занятия;

на выработку умения правильно выписывать высказывания авторов из имеющихся источников информации, оформлять их по библиографическим нормам;

на развитие умения осуществлять анализ выбранных источников информации;

на подготовку собственного выступления по обсуждаемым вопросам;

на формирование навыка оперативного реагирования на разные мнения, которые могут возникать при обсуждении тех или иных научных проблем.

Чтобы наиболее рационально и полно использовать все возможности семинара как вида занятия, для подготовки к нему необходимо:

внимательно прочитать конспект лекции по данной тематике;

ознакомиться с соответствующим разделом учебника;

проработать дополнительную литературу и источники;

решить задачи и выполнить другие письменные задания.

При подготовке к семинару:

проанализируйте тему семинара, подумайте о цели и основных проблемах, вынесенных на обсуждение;

внимательно прочитайте материал, данный преподавателем по этой теме на лекции;

изучите рекомендованную литературу, делая при этом конспекты прочитанного или выписки, которые понадобятся при обсуждении на семинаре;

постарайтесь сформулировать свое мнение по каждому вопросу и аргументирование его обосновать;

запишите возникшие во время самостоятельной работы с учебниками и научной литературой вопросы, чтобы затем на семинаре получить на них ответы.

В процессе работы на семинаре:

внимательно слушайте выступления других участников семинара, старайтесь соотнести, сопоставить их высказывания со своим мнением;

активно участвуйте в обсуждении рассматриваемых вопросов, не бойтесь высказывать свое мнение, но старайтесь, чтобы оно было подкреплено убедительными доводами;

если вы не согласны с чьим-то мнением, смело критикуйте его, но помните, что критика должна быть обоснованной и конструктивной, т. е. нести в себе какое-то конкретное предложение в качестве альтернативы;

после семинара кратко сформулируйте окончательный правильный ответ на вопросы, которые были рассмотрены.

Семинар помогает студентам глубоко овладеть предметом, способствует развитию у них умения самостоятельно работать с учебной литературой и первоисточниками, освоению ими методов научной работы и приобретению навыков научной аргументации, научного мышления.

Памятка «Правила запоминания»

Чтобы разобраться в материале, в процессе чтения или слушания необходимо проводить активную мыслительную обработку материала. В этом случае запоминание будет результатом этой активной работы над материалом и без специальных усилий, направленных на запоминание, не потребуется.

Правила запоминания:

Сосредоточься, нацелься на запоминание.

Старайся понять основной смысл излагаемого материала, иначе будет действовать механическая память, которая менее продуктивна, чем логическая.

Удели особое внимание структуре материала, уясни, чем вызвана такая последовательность его изложения.

Найди смысловые опорные пункты в материале, составь план, соотнеси эти пункты с планом.

Отдели основополагающий материал от иллюстративного, который запоминать не нужно.

Уясни, что ты уже знал и что узнал нового, и сравни новое с тем, что ты знал раньше.

Произнеси несколько раз новые слова, даты.

Проговори вслух формулировки выводов, законов.

Воспроизведи весь материал по плану, стараясь мысленно вообразить прочитанное.

9.2. Методические рекомендации по изучению дополнительной литературы (работа с учебной литературой, методическими материалами по теме)

Важной составляющей учебного процесса в вузе является работа с учебной и методической литературой. Самостоятельная работа студента с учебником позволяет

осуществлять подготовку ко всем видам занятий: семинарским, практическим, тестированию, зачетам, экзаменам, вести научно-исследовательскую деятельность. В последние годы можно заметить тот факт, что студенты в вузе при подготовке к занятиям стали все меньше пользоваться учебниками, составлять конспекты. Причин тому множество, но в том числе и элементарное неумение пользоваться учебной литературой.

Учебник – основной и ведущий вид учебной литературы, в нем систематизировано, в сжатом виде излагается основной учебный материал на доступном студенту языке. Однако как пользоваться учебником студентов не учат. Зачастую вузы ограничиваются лишь несколькими методическими рекомендациями: «Читать внимательно, вдумчиво, вести конспект и т.д.». Однако, чтобы материал был усвоен, его мало прочесть, его необходимо понять.

В процессе работы с учебной и научной литературой студент может:

делать записи по ходу чтения в виде простого или развернутого плана (создавать перечень основных вопросов, рассмотренных в источнике);

составлять тезисы (цитирование наиболее важных мест статьи или монографии, короткое изложение основных мыслей автора);

готовить аннотации (краткое обобщение основных вопросов работы);

создавать конспекты (развернутые тезисы, которые).

Выбрав нужный источник, следует найти интересующий раздел по оглавлению или алфавитному указателю, а также одноименный раздел конспекта лекций или учебного пособия. В случае возникших затруднений в понимании учебного материала следует обратиться к другим источникам, где изложение может оказаться более доступным.

Приемы работы с текстом:

1. Проверка по вопросам учебника (устная и письменная);
2. Постановка вопросов к тексту;
3. Взаимная проверка по вопросам в парах;
4. Подробный или краткий пересказ;
5. Пересказ с опорой на план, ключевые слова, на иллюстрации или сочетание этих элементов (опорный конспект)
6. Составление конспекта в виде:
   - Плана
   - Схем
   - Таблиц
   - Тезисов
7. Комментирование
8. Иллюстрации к тексту
9. Пересказ в парах с опорой на конспект (планы, выписки и схемы);
10. Устное и письменное аннотирование с опорой на конспект;
11. Устное и письменное реферирование (констатирующее и критическое);
12. Устное и письменное рецензирование;
13. Выступления на семинарах;
14. Подготовка учебных докладов и обзорных рефератов (по нескольким источникам);
15. Групповая дискуссия и т.д.

Постановка вопросов к тексту. Этот прием является основным в процессе уяснения содержания, ведет к всестороннему пониманию учебного текста. Понимание текста складывается из понимания отдельных слов, предложений, логической структуры всего текста, его основной идеи и смысла, а также подтекста и общего замысла автора.

Поэтому вопросы могут возникать к разным аспектам текста: к непонятным словам и предложениям, к непонятным логическим связям между предложениями и абзацами текста, к связям содержания читаемого текста с другими текстами на эту тему. Этот прием учит не пропускать ни одного непонятного места в тексте, тут же формулировать вопрос и искать на него ответ.

Составления плана. План есть перечисление всех текстовых субъектов (т.е. тем текста).

Для того чтобы составить план, надо последовательно задавать себе в процессе чтения вопрос "о чем здесь говорится?", вычленять с помощью этого вопроса субъекты высказывания и записывать их в виде пунктов плана.

План может быть простой из нескольких пунктов или развернутый, состоящий из пунктов и подпунктов.

План может быть выполнен в двух формах:

1) в тезисной форме.

2) в форме номинативных (назывных) предложений. Пункты плана совпадают с информативными центрами абзацев.

Составление схемы. Схема — это графическое изображение логических связей между основными текстовыми субъектами. Средствами графического изображения являются геометрические фигуры (прямоугольники и др.) и их соединения (линии, стрелки), а также символические изображения и рисунки предметов. Схема отличается от плана наличием связей между элементами. Связи придают картине целостность и наглядность.

Тезирование (выписки основных суждений). Процесс тезирования состоит в формулировании основных тезисов (положений, утверждений, выводов) изучаемого текста. Тезисы могут быть составлены целиком из авторских высказываний (суждений), и тогда они пишутся в кавычках в виде прямых цитат. Если же тезисы формулируются самим читателем, тогда они излагаются в виде реферативного текста с помощью использования глаголов. Например: автор анализирует, отмечает, сравнивает, доказывает, объясняет и т.п.

Составление таблицы. Этот прием используется для обобщения и систематизации учебной информации, извлеченной из некоторого раздела.

Сокращения в конспектах.

При конспектировании допускается сокращенная запись слов. Но нельзя сокращать слова как попало. Недописанные слова и фразы через какое- то время теряют смысл, забываются, их значение может исказиться.

Для сокращения записи необходимо помнить несколько правил:

В письменной речи наибольшее количество информации приходится на первые буквы слов, поэтому при сокращении прилагательных и причастий можно сохранять 3-4 буквы и окончания. Например: положительный – полж-ный.

Окончания слов в русском языке играют большую роль, поэтому нельзя сокращать те окончания, которые обозначают признаки предметных отношений.

Можно при записи пропускать гласные, поскольку в русском языке смысловая нагрузка ложится на согласные, а гласные выполняют формообразующую функцию. Например: журналист – жрнлст.

Термины, новые слова и понятия записывать полностью. Например: Спектральным анализом наз-ют мет-д исслд-ния химсчк-го сост-ва раз-ных вещ-в по их спектрам испск-ия и поглщ-ия.

Использовать общепринятые сокращения слов и аббревиатур. Например: абсолютный – абс., автономный – авт.

Использовать знаки, получившие название кванторов, которые применяют в конспектах для сокращенной записи. Отработать свою, понятную через любое время систему сокращений.

ПАМЯТКА СТУДЕНТУ

работа с учебной литературой

При чтении не пропускайте ни одного слова, которое Вам непонятно.

Если перестали понимать смысл текста, то вернитесь назад до того места, где начали затрудняться. Причиной непонимания бывают, как правило, иностранные слова, термины. В таком случае обращайтесь к словарям.

Составление терминологического словаря, работа над основными понятиями также поможет в освоении материала.

Научитесь самостоятельно приобретать знания, работать с книгой, со средствами получения и обработки информации.

Научитесь пользоваться словарями, делать выписки, составлять текстовые таблицы, графики, логические схемы.

Особое внимание обратите на развитие интеллектуальных умений и навыков, умение самостоятельно выявлять причины событий, составлять сводные таблицы.

Научитесь анализировать, сравнивать, обобщать, доказывать на основе нескольких источников.

Научитесь вычленять главное, проблему, выдвигать гипотезу.

Добейтесь чтения со скоростью не менее 150 слов в минуту, при этом сразу выделяйте главное и таким образом кратко конспектируйте.

Изучаемый материал надо воспринимать не мозаично (тогда всё главное), а целостно, то есть вести логическую проработку материала по ходу чтения и при этом составлять логические цепочки (схемы).

Больше работайте с карандашом в руке, делайте записи, схемы и т.д. Это способствует лучшему усвоению, запоминанию.

ПРАВИЛА САМОСТОЯТЕЛЬНОЙ РАБОТЫ С УЧЕБНОЙ ЛИТЕРАТУРОЙ

Составить перечень книг, с которыми Вам следует познакомиться; «не старайтесь запомнить всё, что вам в ближайшее время не понадобится, – запомните только, где это можно отыскать».

Сам такой перечень должен быть систематизированным (что необходимо для семинаров, что для экзаменов, что пригодится для написания курсовых и дипломных работ, а что Вас интересует за рамками официальной учебной деятельности, то есть что может расширить Вашу общую культуру...).

Обязательно выписывать все выходные данные по каждой книге (при написании курсовых и дипломных работ это позволит очень сэкономить время).

Разобраться для себя, какие книги (или какие главы книг) следует прочитать более внимательно, а какие – просто просмотреть.

Естественно, все прочитанные книги, учебники и статьи следует конспектировать, но это не означает, что надо конспектировать «все подряд»: можно выписывать кратко основные идеи автора и иногда приводить наиболее яркие и показательные цитаты (с указанием страниц).

Если Вы раньше мало работали с научной литературой, то следует выработать в себе способность «воспринимать» сложные тексты; для этого лучший приём – научиться «читать медленно», когда Вам понятно каждое прочитанное слово (а если слово незнакомое, то либо с помощью словаря, либо с помощью преподавателя обязательно его узнать), и это может занять немалое время (у кого-то – до нескольких недель и даже месяцев); опыт показывает, что после этого студент каким-то «чудом» начинает буквально заглатывать книги и чуть ли не видеть «сквозь обложку», стоящая это работа или нет...

Чтение научного текста является частью познавательной деятельности. Её цель – извлечение из текста необходимой информации. От того на сколько осознанна читающим собственная внутренняя установка при обращении к печатному слову (найти нужные сведения, усвоить информацию полностью или частично, критически проанализировать материал и т.п.) во многом зависит эффективность осуществляемого действия.

9.3. Методические рекомендации по написанию Доклада

Доклад-сообщение – это устное выступление на заданную тему. Время доклада 5-7 минут.

Цели доклада-сообщения: Научиться убедительно и кратко излагать свои мысли в устной форме. (Эффективно продавать свой интеллектуальный продукт). Донести информацию до слушателя, установить контакт с аудиторией и получить обратную связь.

План и содержание доклада-сообщения. Важно при подготовке доклада учитывать три его фазы: мотивацию, убеждение, побуждение. В первой фазе доклада рекомендуется использовать: риторические вопросы; актуальные события; оптический или акустический эффект; неожиданное для слушателей начало доклада.

Как правило, используется один из перечисленных приёмов. Главная цель фазы открытия (мотивации) – привлечь внимание слушателей к докладчику, поэтому длительность её минимальна.

При написании доклада по заданной теме обучающийся составляет план, подбирает основные источники. В процессе работы с источниками систематизирует полученные сведения, делает выводы и обобщения.

Ядром хорошего доклада является информация. Она должна быть новой и понятной. Важно в процессе доклада не только сообщить информацию, но и убедить слушателей в правильности своей точки зрения.

Доклад – продукт самостоятельной работы студента, представляющий собой публичное выступление по представлению полученных результатов решения определенной учебно-практической, учебно-исследовательской или научной темы. Средство контроля, важное для формирования универсальных компетенций обучающегося, при развитии навыков самостоятельного творческого мышления и изложения собственных умозаключений на основе изученного или прочитанного материала.

Изложение доклада как целостного авторского текста определяет критерии его оценки: новизна текста; обоснованность выбора источника; степень раскрытия сущности вопроса; соблюдение требований к докладу, соблюдение регламента времени.

АВТОНОМНАЯ НЕКОММЕРЧЕСКАЯ ОРГАНИЗАЦИЯ ВЫСШЕГО ОБРАЗОВАНИЯ
«ВЫСШАЯ ШКОЛА СЦЕНИЧЕСКИХ ИСКУССТВ»

Факультет ТЕАТРОВЕДЕНИЯ И ТЕАТРАЛЬНЫХ ТЕХНОЛОГИЙ

УТВЕРЖДАЮ

Ректор Райкин К.А.

«02» июня 2025 г.

РАБОЧАЯ ПРОГРАММА ДИСЦИПЛИНЫ *(МОДУЛЯ)*

ТЕХНИЧЕСКОЕ ОФОРМЛЕНИЕ СПЕКТАКЛЕЙ И ШОУ

Основная профессиональная образовательная программа
высшего образования – программа бакалавриата по направлению подготовки
52.03.04 ТЕХНОЛОГИЯ ХУДОЖЕСТВЕННОГО ОФОРМЛЕНИЯ СПЕКТАКЛЯ

Направленность (профиль):
СЦЕНИЧЕСКОЕ ОФОРМЛЕНИЕ СПЕКТАКЛЯ
(ХУДОЖНИК-ТЕХНОЛОГ СЦЕНЫ)

Квалификация выпускника
БАКАЛАВР

Москва
2025

Содержание

1. Цель и задачи освоения дисциплины (модуля)

2. Перечень планируемых результатов обучения по дисциплине (модулю), соотнесенных с индикаторами достижения компетенций, обеспечивающие достижение результатов освоения образовательной программы.

3. Место дисциплины в структуре образовательной программы

4. Объем дисциплины (модуля) в зачетных единицах с указанием количества академических часов, выделенных на контактную работу обучающихся с преподавателем (по видам учебных занятий) и на самостоятельную работу обучающихся

5. Содержание дисциплины (модуля), структурированное по темам, разделам с указанием количества академических часов и видов учебных занятий

5.1. Содержание разделов, тем дисциплины (модуля)

5.2. Содержание семинарских/практических занятий

5.3. Самостоятельная работа обучающихся по освоению дисциплины (модуля)

6. Учебно-методическое и информационное обеспечение дисциплины

6.1. Электронный образовательный ресурс

6.2. Перечень основной и дополнительной литературы, необходимой для освоения дисциплины

6.3. Перечень ресурсов информационно-телекоммуникационной сети «Интернет», используемых при освоении дисциплины

7. Описание материально-технической базы, необходимой для осуществления образовательного процесса по дисциплине

7.1. Перечень программного обеспечения

7.2. Материально-техническое обеспечение

8. ФОНД ОЦЕНОЧНЫХ СРЕДСТВ ДЛЯ ПРОВЕДЕНИЯ ПРОМЕЖУТОЧНОЙ АТТЕСТАЦИИ И ТЕКУЩЕГО КОНТРОЛЯ УСПЕВАЕМОСТИ ПО ДИСЦИПЛИНЕ (МОДУЛЮ)

8.1. Текущий контроль успеваемости

8.2. Промежуточная аттестация

9. МЕТОДИЧЕСКИЕ МАТЕРИАЛЫ

Рабочая программа дисциплины:
«Техническое оформление спектаклей и шоу»

Рабочая программа дисциплины разработана в соответствии с требованиями Федерального государственного образовательного стандарта высшего образования – бакалавриат по направлению подготовки 52.03.04 Технология художественного оформления спектакля, утвержденным приказом Министерства образования и науки Российской Федерации от 16.11.2017 г. № 1123.

Организация-разработчик: АНО «Высшая школа сценических искусств»

1. Цель и задачи освоения дисциплины (модуля)

Цель дисциплины: стимуляция креативного подхода к решению задач, связанных с созданием уникальных сценических образов и атмосфер.

Задачи дисциплины: способствовать развитию творческого мышления и способности к интеграции художественных и технических элементов в процессе создания спектакля; ознакомление с основными понятиями и терминами, связанными с техническим оформлением; анализ классических и современных подходов к созданию сценических образов; ознакомление с техническими средствами и программными продуктами, используемыми в процессе подготовки и реализации театральных постановок и шоу-программ; формирование понимания того, как различные элементы технического оформления (свет, звук, декорации, костюмы и т.д.) взаимодействуют друг с другом для достижения единого художественного результата

2. Перечень планируемых результатов обучения по дисциплине (модулю), соотнесенных с индикаторами достижения компетенций, обеспечивающие достижение результатов освоения образовательной программы.

Компетенция	Индикатор достижения компетенции (ИД)	Планируемый результат обучения по дисциплине, соотнесенный с ИД
ОПК-3 Способен понимать принципы работы современных информационных технологий и использовать их для решения задач профессиональной деятельности	**ОПК-3.1** Знает основные принципы работы современных информационных технологий и возможности их использования для решения задач профессиональной деятельности **ОПК-3.2** Умеет анализировать принципы работы современных информационных технологий для поиска, отбора и обработки информации в профессиональной деятельности **ОПК-3.3** Использует современные информационные технологии для решения задач профессиональной деятельности.	**Знать:** особенности поиска информации в области искусства и принципы работы современных информационных технологий, в том числе в информационных системах сети Интернет. **Уметь:** осуществлять поиск, сбор, хранение, обработку, представление, распространение и систематизацию информации с применением современных информационных технологий; **Владеть:** навыками применения современных информационных технологий для решения задач профессиональной деятельности
ПК-3 Способен к разработке самостоятельно и/или с привлечением специалистов (консультантов) комплекса документации технического проекта сценического воплощения замысла художника-постановщика	**ПК-3.1.** Использует знания всех составляющих комплекса документации технического воплощения и реализации проекта спектакля (представления, концерта) и их особенности в соответствующей области профессиональной деятельности. **ПК-3.2.** Способен работать с проектной и рабочей технической и технологической документацией в профессиональной области. **ПК-3.3.** Использует различные компьютерные программы для создания документации, получения, хранения, переработки информации в профессиональной области.	**Знать:** основные виды и требования к технической документации для постановочных проектов; методику разработки технической документации: чертежей, эскизов, планов, спецификаций, смет и др.; технические характеристики и возможности современного сценического оборудования, материалов и конструкций; нормативные требования, стандарты и регламенты по безопасной эксплуатации сценической техники **Уметь:** разрабатывать полный комплект технической документации для реализации сценографического замысла; выполнять сложные технические чертежи, схемы, спецификации на основе эскизов художника-постановщика; согласовывать технические решения с проектно-конструкторскими, монтажными и эксплуатационными службами; рассчитывать необходимые ресурсы, материалы, бюджет для технической реализации проекта **Владеть:** навыками работы с профессиональным программным

		обеспечением для разработки технической документации; методами моделирования и виртуальной визуализации технических решений и сценографических объектов; опытом взаимодействия с техническими службами и подрядными организациями по реализации постановочных проектов; способностью к оперативному внесению изменений и корректировке технической документации

3. Место дисциплины в структуре образовательной программы

Дисциплина *(модуль)* «Техническое оформление спектаклей и шоу» относится к части, формируемой участниками образовательных отношений, Блока 1 «Дисциплины (модули)» образовательной программы.

4. Объем дисциплины (модуля) в зачетных единицах с указанием количества академических часов, выделенных на контактную работу обучающихся с преподавателем (по видам учебных занятий) и на самостоятельную работу обучающихся

Вид учебной работы		Трудоемкость					
		зач. ед.	ак. час.	по семестрам, час.			
				5	6	7	8
Общая трудоемкость по учебному плану		**2**	**72**			*72*	
Лабораторная работа			16			16	
Практические занятия (Пр)			16			16	
Контроль самостоятельной работы (КСР)							
Самостоятельная работа (СРС)			36			36	
Консультация							
Промежуточная аттестации	Экзамен						
	Зачет/зачет с оценкой		4			4	

5. Содержание дисциплины (модуля), структурированное по темам, разделам с указанием количества академических часов и видов учебных занятий

№ п/п	Наименование раздела, темы	Количество академических часов – всего	из них					Формируемые компетенции
			Лабораторные	Практические	Контроль СРС	Самостоятельная работа	Консультации	
1	Тема 1. Световое оформление спектаклей и шоу	9	2	2		5		ОПК-3; ПК-3
2	Тема 2. Звуковое оформление спектаклей и шоу	9	2	2		5		ОПК-3; ПК-3
3	Тема 3. Механические эффекты и спецтехника	9	2	2		5		ОПК-3; ПК-3
4	Тема 4. Использование мультимедиа и видеопроекторов	9	2	2		5		ОПК-3; ПК-3
5	Тема 5. Компьютерное моделирование и анимация	8	2	2		4		ОПК-3; ПК-3
6	Тема 6. Интерактивные технологии в театре и шоу	8	2	2		4		ОПК-3; ПК-3
7	Тема 7. Энергоэффективность и экологичность в техническом оформлении	8	2	2		4		ОПК-3; ПК-3

8	Тема 8. Инновации и будущее технического оформления	8	2	2		4		ОПК-3; ПК-3
Подготовка к зачету/экзамену		**4**				**4**		ОПК-3; ПК-3
Итого объём часов дисциплины		**72**	**16**	**16**		**40**		

5.1. Содержание разделов, тем дисциплины (модуля)

Тема 1. Световое оформление спектаклей и шоу
Типы освещения: фронтальное, боковое, верхнее, контровое.
Цветовая палитра света и её влияние на восприятие сцены.
Спецэффекты с использованием света: дым, лазеры, гобо-проекции.

Тема 2. Звуковое оформление спектаклей и шоу
Звукорежиссура: работа со звуковыми эффектами и музыкальным сопровождением.
Аудиозапись и монтаж звукового материала.
Применение пространственного звучания и объемного звука.

Тема 3. Механические эффекты и спецтехника
Подъемники, вращающиеся платформы, движущиеся элементы декорации.
Пиротехника и фейерверки: правила использования и безопасность.
Специальные устройства для создания иллюзий и трюков.

Тема 4. Использование мультимедиа и видеопроекторов
Интеграция видеоизображений в спектакль: проекционные экраны, LED-экраны.
Синтез визуальных эффектов и живого действия.
Программное обеспечение для управления видеоматериалами.

Тема 5. Компьютерное моделирование и анимация
Создание виртуальной среды для репетиций и предпросмотра.
Использование компьютерной графики и анимации в спектаклях.
Взаимодействие актеров с цифровыми объектами.

Тема 6. Интерактивные технологии в театре и шоу
Сенсорные экраны и интерактивные поверхности.
Реакция зрителей на происходящее через мобильные приложения.
Голография и дополненная реальность.

Тема 7. Энергоэффективность и экологичность в техническом оформлении
Современные энергосберегающие технологии.
Экологические материалы и методы утилизации отходов.
Минимизация углеродного следа при проведении мероприятий.

Тема 8. Инновации и будущее технического оформления
Прогнозы развития технологий в сфере театра и шоу.
Возможности искусственного интеллекта и машинного обучения.
Перспективы внедрения новых материалов и методов.

5.2. Содержание практических занятий

Тема 1. Световое оформление спектаклей и шоу
1.Как выбор цветовой гаммы влияет на эмоциональную атмосферу спектакля?
2.Какие существуют современные тренды в использовании световых спецэффектов?
3.Как можно комбинировать различные виды освещения для достижения максимального эффекта?

Тема 2. Звуковое оформление спектаклей и шоу

1.Как звукорежиссер может усилить драматизм или комизм сцены с помощью музыкального сопровождения?

2.Какие инструменты и программы используются для обработки и микширования звука?

3.Как обеспечить равномерное распределение звука в большом зале?

Тема 3. Механические эффекты и спецтехника

1.Какие меры безопасности необходимо соблюдать при использовании пиротехники и других специальных эффектов?

2.Как механическая техника помогает создавать уникальные сценографические решения?

3.Какие примеры успешного использования механических эффектов вы можете привести?

Тема 4. Использование мультимедиа и видеопроекторов

1.Как выбрать подходящий формат видеопроекции для конкретного спектакля?

2.Какие преимущества дает использование LED-экранов по сравнению с традиционными проекторами?

3.Как интегрировать видеоизображение так, чтобы оно гармонично сочеталось с живым действием?

Тема 5. Компьютерное моделирование и анимация

1.В чем заключается преимущество компьютерного моделирования перед традиционным макетированием?

2.Как компьютерная графика и анимация могут изменить восприятие зрителя?

3.Какие программы наиболее популярны среди профессионалов для создания виртуальных сред?

Тема 6. Интерактивные технологии в театре и шоу

1.Как интерактивные элементы могут вовлечь зрителя в процесс представления?

2.Какие сложности возникают при внедрении сенсорных экранов и других интерактивных устройств?

3.Приведите примеры успешных интеграций интерактивных технологий в спектакли.

Тема 7. Энергоэффективность и экологичность в техническом оформлении

1.Почему важно учитывать энергоэффективность при организации мероприятий?

2.Какие экологически чистые материалы и технологии уже применяются в индустрии?

3.Как минимизировать воздействие на окружающую среду при проведении масштабных событий?

Тема 8. Инновации и будущее технического оформления

1.Какие новые технологии могут кардинально изменить подход к созданию спектаклей и шоу?

2.Как искусственный интеллект и машинное обучение могут повлиять на развитие индустрии?

3.Что, по вашему мнению, будет следующим большим прорывом в области технического оформления?

5.3. Самостоятельная работа обучающихся по освоению дисциплины (модуля)

Раздел (тема) дисциплин, его содержание	Вид, содержание самостоятельной работы
Тема 1. Световое оформление спектаклей и шоу	Подготовка к семинарскому занятию, устному опросу; Изучение дополнительной литературы (работа с учебной литературой, методическими материалами по теме) Поиск информации с использованием сети Интернет.
Тема 2. Звуковое оформление спектаклей и шоу	Подготовка к семинарскому занятию, устному опросу; Изучение дополнительной литературы (работа с учебной

	литературой, методическими материалами по теме) Поиск информации с использованием сети Интернет.
Тема 3. Механические эффекты и спецтехника	Подготовка к семинарскому занятию, устному опросу; Изучение дополнительной литературы (работа с учебной литературой, методическими материалами по теме) Поиск информации с использованием сети Интернет.
Тема 4. Использование мультимедиа и видеопроекторов	Подготовка к семинарскому занятию, устному опросу; Изучение дополнительной литературы (работа с учебной литературой, методическими материалами по теме) Поиск информации с использованием сети Интернет.
Тема 5. Компьютерное моделирование и анимация	Подготовка к семинарскому занятию, устному опросу; Изучение дополнительной литературы (работа с учебной литературой, методическими материалами по теме) Поиск информации с использованием сети Интернет.
Тема 6. Интерактивные технологии в театре и шоу	Подготовка к семинарскому занятию, устному опросу; Изучение дополнительной литературы (работа с учебной литературой, методическими материалами по теме) Поиск информации с использованием сети Интернет.
Тема 7. Энергоэффективность и экологичность в техническом оформлении	Подготовка к семинарскому занятию, устному опросу; Изучение дополнительной литературы (работа с учебной литературой, методическими материалами по теме) Поиск информации с использованием сети Интернет.
Тема 8. Инновации и будущее технического оформления	Подготовка к семинарскому занятию, устному опросу; Изучение дополнительной литературы (работа с учебной литературой, методическими материалами по теме) Поиск информации с использованием сети Интернет.

6. Учебно-методическое и информационное обеспечение дисциплины

6.1. Электронный образовательный ресурс

1.	Электронная библиотечная система «Университетская Библиотека Онлайн»	http://www.biblioclub.ru/

6.2. Перечень основной и дополнительной литературы, необходимой для освоения дисциплины

Основная литература:

1. Ненюк, В. В. Разработка системы управления освещением по DMX-протоколу / В. В. Ненюк; Комсомольский-на-Амуре государственный университет. – Комсомольск-на-Амуре : б.и., 2019. – 50 с. : ил., табл. – Режим доступа: по подписке. – URL: https://biblioclub.ru/index.php?page=book&id=597677 (дата обращения: 22.10.2024). – Текст : электронный.
2. Полупроводниковая светотехника = Solid-State Lighting / изд. ООО «Медиа КиТ» ; гл. ред. С. Никифоров ; учред. ЗАО «Медиа Группа Файнстрит». – Санкт-Петербург : Медиа КиТ, 2014. – № 6(32). – 68 с. : ил. – Режим доступа: по подписке. – URL: https://biblioclub.ru/index.php?page=book&id=321616. – ISSN 2079-9462. – Текст : электронный.
3. Ли, Н. И. Основы светотехники : учебное пособие / Н. И. Ли, Э. А. Резванова, Ю. Г. Оранский ; Министерство образования и науки Российской Федерации, Казанский национальный исследовательский технологический университет. – Казань : Казанский национальный исследовательский технологический университет (КНИТУ), 2016. – 84 с. : табл., граф., ил. – Режим доступа: по подписке. – URL: https://biblioclub.ru/index.php?page=book&id=561101 (дата обращения: 24.09.2025). – Библиогр. в кн. – ISBN 978-5-7882-1969-1. – Текст : электронный.
4. Исмагилов, Д.Г. Театральное освещение : учебное пособие / Д.Г. Исмагилов, Е.П. Древалева. – 2 изд., испр. и доп. – Москва : ЗАО «ДОКА центр», 2014. – 456 с. – Текст : непосредственный.
5. Павлович, С. Н. Электромонтаж осветительного и силового оборудования : учебное пособие : [12+] / С. Н. Павлович. – 2-е изд., стер. – Минск : РИПО, 2017. –

424 с. : ил., схем. – Режим доступа: по подписке. – URL: https://biblioclub.ru/index.php?page=book&id=487935 (дата обращения: 24.09.2025). – Библиогр. в кн. – ISBN 978-985-503-685-3. – Текст : электронный.
6. Дробов, А. В. Электрическое освещение : учебное пособие : [12+] / А. В. Дробов. – Минск : РИПО, 2017. – 220 с. : схем., табл. – Режим доступа: по подписке. – URL: https://biblioclub.ru/index.php?page=book&id=487910 (дата обращения: 24.09.2025). – Библиогр.: с. 180-181. – ISBN 978-985-503-726-3. – Текст : электронный.
7. Полупроводниковая светотехника = Solid-State Lighting / изд. ООО «Медиа КиТ» ; гл. ред. С. Никифоров ; учред. ЗАО «Медиа Группа Файнстрит». – Санкт-Петербург : Медиа КиТ, 2019. – № 6. – 68 с. : ил. – Режим доступа: по подписке. – URL: https://biblioclub.ru/index.php?page=book&id=574977. – ISSN 2079-9462. – Текст : электронный.

Дополнительная литература:

1. Клюев, С. А. Освещение производственных помещений : практическое пособие / С. А. Клюев. – Москва : Энергия, 1979. – 152 с. : ил. – (Библиотека светотехника ; выпуск 3). – Режим доступа: по подписке. – URL: https://biblioclub.ru/index.php?page=book&id=612723 (дата обращения: 24.09.2025). – Текст : электронный.
2. Мироненков, В. В. Газосветные установки : практическое пособие / В. В. Мироненков, Н. Л. Петрова. – Ленинград : Энергия, 1979. – 112 с. : ил., табл., схем., граф. – (Библиотека светотехника ; выпуск 4). – Режим доступа: по подписке. – URL: https://biblioclub.ru/index.php?page=book&id=600054 (дата обращения: 24.09.2025). – Библиогр. в кн. – Текст : электронный.
3. Лихачев, В. Л. Электротехника. Справочник / В. Л. Лихачев. – Москва : СОЛОН-ПРЕСС, 2010. – Том 1. – 553 с. – (Ремонт ; выпуск 55). – Режим доступа: по подписке. – URL: https://biblioclub.ru/index.php?page=book&id=117574 (дата обращения: 24.09.2025). – ISBN 5-93455-120-5. – Текст : электронный.
4. Пикман, И. Я. Электрическое освещение взрывоопасных и пожароопасных помещений : практическое пособие / И. Я. Пикман. – Москва : Энергия, 1978. – 97 с. : схем. – (Библиотека светотехника ; выпуск 2). – Режим доступа: по подписке. – URL: https://biblioclub.ru/index.php?page=book&id=569870 (дата обращения: 24.09.2025). – Текст : электронный.
5. Килпатрик, Д. Свет и освещение / Д. Килпатрик ; пер. с англ. – Москва : Мир, 1988. – 223 с. : ил. – Текст : непосредственный.
6. Рожнятовский, В. М. Рукотворенный свет : световые эффекты как самостоятельный элемент декорации восточнохристианского храма / В. М. Рожнятовский. – Санкт-Петербург : Европейский университет в Санкт-Петербурге, 2012. – 512 с. : ил. – Режим доступа: по подписке. – URL: https://biblioclub.ru/index.php?page=book&id=363430 (дата обращения: 24.09.2025). – Библиогр.: с. 424-445. – ISBN 978-5-94380-119-8. – Текст : электронный
7. Беляев, С.В. Акустика помещений / С.В. Беляев. – Москва : ЛКИ, 2013. – 136 с. – Текст : непосредственный**.**
8. Журова, Г.А. Методическое пособие по паспортизации спектаклей / Г.А. Журова. – 2-е изд., доп. – Москва : ВШСИ, 2018. – 36 с. – Текст : непосредственный**.**
9. Базанов, В. В. Технология сцены / В.В. Базанов. **—** Москва : Импульс-свет, 2005. **—** 408 с. : ил. - Текст : непосредственный.
10. Исмагилов, Д.Г. Театральное освещение : учебное пособие / Д.Г. Исмагилов, Е.П. Древалева. – 2 изд., испр. и доп. – Москва : ЗАО «ДОКА центр», 2014. – 456 с. – Текст : непосредственный.
11. Динов, В.Г. Звуковая картина. Записки о звукорежиссуре : учебное пособие / В.Г. Динов. – 3-е изд., стер. – Санкт-Петербург : Лань ; ПЛАНЕТА МУЗЫКИ, 2012. – 488 с. : ил. – Текст : непосредственный

6.3. Перечень ресурсов информационно-телекоммуникационной сети «Интернет», используемых при освоении дисциплины

1.	Российская Государственная библиотека. Электронный каталог	http://www.rsl.ru/index.php?f=97
2.	Альдебаран.	http://aldebaran.ru/
3.	Библиотека Гумер.	https://www.gumer.info/
4.	Библиотека научной и студенческой информации	http://bibliofond.ru
5.	Научная педагогическая электронная библиотека	http://elib.gnpbu.ru/
6.	Научная электронная библиотека eLIBRARY.RU	http://e-library.ru
7.	Научная электронная библиотека КиберЛенинка	http://cyberleninka.ru
8.	Национальная электронная библиотека	http://нэб.рф
9.	Некоммерческая электронная библиотека «ImWerden»: искусство, театр, кино и музыка	http://imwerden.de/
10.	Портал культурного наследия России	http://www.culture.ru
11.	Российская государственная библиотека искусств	http://liart.ru/ru/
12.	Электронная библиотека учебников	http://studentam.net/
13.	Библиотека Максима Мошкова	http://lib.ru/
14.	Классика.ру	https://klassika.ru/
15.	Русская виртуальная библиотека	https://rvb.ru/
16.	Библиотека изобразительных искусств	http://www.artlib.ru/
17.	Электронные публикации Института русской литературы (Пушкинского Дома) РАН	http://lib.pushkinskijdom.ru/
18.	Журнальный зал	https://magazines.gorky.media/
19.	Энциклопедии Кирилла и Мефодия	http://www.megabook.ru

7. Описание материально-технической базы, необходимой для осуществления образовательного процесса по дисциплине

7.1. Перечень программного обеспечения

1.	Лицензионное программное обеспечение	**nanoCAD** – право на использование программы для ЭВМ Платформа nanoCAD 24.0 (основной модуль), сетевая - 14 рабочих мест Модули: 3D (14 доп. мест), Механика (14 доп. мест), Растр (14 доп. мест), СПДС (14 доп. мест), Топоплан (14 доп. мест) – образовательная Лицензия № NC240P-******; **nanoCAD** – право на использование программы для ЭВМ Платформа nanoCAD 24.0 (основной модуль), локальная - 5 рабочих мест Модули: 3D (5 доп. мест), Механика (5 доп. мест), Растр (5 доп. мест), СПДС (5 доп. мест), Топоплан (5 доп. мест) – образовательная Лицензия № NC240P-******; **GstarCAD 2025** с пакетом обновлений SP2 – сетевая лицензия на 14 ПК № A901-E907-6D01-0A00-****-****-****-****; **GstarCAD 2025** с пакетом обновлений SP2 – сетевая лицензия на 9 ПК № 5E01-E907-6D01-0A00 -****-****-****-****; **Мовавика Максимум 25:** Мовавика Видео, Мовавика Запись экрана, Мовавика Конвертер, Мовавика Фото, Мовавика Слайд-шоу, Мовавика Эффекты. – Лицензия-ключ 125689-02689-*****-*****-*****-*****-*****; **Capture 2024 for Windows** – лицензия для учебных заведений (https://www.capture.se/Buy/Licensing); **NANO Антивирус Pro** – лицензия (https://www.nanoav.ru); Windows XP, Microsoft windows 8, Microsoft office 2013;
2.	Свободно распространяемое программное обеспечение	OpenOffice: Writer, Calc, Impress, Draw, Base, Math, **MA 3D Software 3.9.61.3** (https://www.malighting.com/downloads/)
3.	Свободно распространяемое программное обеспечение отечественного производства	Яндекс.Браузер (https://browser.yandex.ru/), Dicter (https://www.dicter.ru/), Windows Player (https://windowsplayer.ru/), WindowsRar (https://windowsrar.ru/), PDFMaster (https://pdfmaster.ru/), ASTRA LINUX SPECIAL EDITION (https://astralinux.ru/products/astra-linux-special-edition/), LibreOffice (https://ru.libreoffice.org/), Okular (https://okular.kde.org/ru/download/), Редактор изображений Gimp (https://www.gimp.org/)

7.2. Материально-техническое обеспечение

№ п\п	Наименование помещений	Назначение помещений	Оснащенность (оборудование) помещений
1.	Учебная аудитория для проведения учебных занятий № 415	Учебная аудитория для проведения занятий лекционного и (или) семинарского типа и (или) групповые консультации, и (или) индивидуальную работу обучающихся (в том числе индивидуальные консультации), проведения практик, текущего контроля и промежуточной аттестации	– Рабочее место преподавателя: ПК-Моноблок Lenovo с доступом к сети Интернет и обеспечением доступа в электронную информационно-образовательную среду Института. – Интерактивная доска (Panasonic UB-T880W с проектором Panasonic PT-CW240). – Мебель учебная (столы, стулья).
2.	Помещение для самостоятельной работы	Помещение для самостоятельной работы обучающихся	Читальный зал: – Посадочных мест: 15 – Рабочее место обучающегося: 15 шт. ПК Моноблок Lenovo с доступом к сети Интернет и в ЭИОС Вуза. – ЖК телевизор «Panasonic 42». – Учебная мебель (столы, стулья)

8. ФОНД ОЦЕНОЧНЫХ СРЕДСТВ ДЛЯ ПРОВЕДЕНИЯ ПРОМЕЖУТОЧНОЙ АТТЕСТАЦИИ И ТЕКУЩЕГО КОНТРОЛЯ УСПЕВАЕМОСТИ ПО ДИСЦИПЛИНЕ (МОДУЛЮ)

8.1. Текущий контроль успеваемости

Показателями оценивания результатов текущего контроля успеваемости обучающихся по дисциплине является:

активность обучающегося в рамках аудиторных учебных занятий: на лекционных и семинарских (практических) занятиях – уровень знаний, умений и навыков, продемонстрированных обучающимся;

результаты самостоятельной работы: письменные работы (доклады, статьи и другие публикации, эссе и т.п.), творческие работы и объекты и др;

посещаемость учебных занятий по дисциплинам (модулям), практикам;

другие значимые результаты работы обучающегося.

Текущий контроль успеваемости по дисциплине (модулю) проводится в ходе семинарских (практических) занятий методами устного или письменного опроса (работ), в процессе выступлений обучающихся.

Критерии оценки и оценочные материалы для проведения текущего контроля успеваемости:

Устный опрос

Устный опрос проводится по пройденным темам курса в ходе семинарских занятий.

Шкала оценивания	Критерии выставления оценок
«Отлично»	1) полное раскрытие вопроса; 2)указание точных названий и определений; 3) правильная формулировка понятий и категорий; 4) самостоятельность ответа, умение вводить и использовать собственные классификации и квалификации, анализировать и делать собственные выводы по рассматриваемой теме; 5) использование дополнительной литературы и иных материалов и др.

«Хорошо»	1) недостаточно полное, по мнению преподавателя, раскрытие темы; 2) несущественные ошибки в определении понятий, категорий и т.п., кардинально не меняющих суть изложения; 3) использование устаревшей учебной литературы и других источников
«Удовлетворительно»	1) отражение лишь общего направления изложения лекционного материала и материала современных учебников; 2) наличие достаточного количества несущественных или одной-двух существенных ошибок в определении понятий и категорий и т. п.; 3) использование устаревшей учебной литературы и других источников; 4) неспособность осветить проблематику учебной дисциплины и др.
«Неудовлетворительно»	1) нераскрытые темы; 2) большое количество существенных ошибок; 3) отсутствие умений и навыков, обозначенных выше в качестве критериев выставления положительных оценок др.

Доклад

Доклады по основным разделам дисциплины заслушиваются в ходе семинарских/практических занятий.

Шкала оценивания	Критерии выставления оценок
Отлично	Соответствие целям и задачам дисциплины, актуальность темы и рассматриваемых проблем, соответствие содержания заявленной теме, заявленная тема полностью раскрыта, рассмотрение дискуссионных вопросов по проблеме, сопоставлены различные точки зрения по рассматриваемому вопросу, научность языка изложения, логичность и последовательность в изложении материала, количество исследованной литературы, в том числе новейших источников по проблеме, четкость выводов,
Хорошо	Соответствие целям и задачам дисциплины, актуальность темы и рассматриваемых проблем, соответствие содержания заявленной теме, научность языка изложения, заявленная тема раскрыта недостаточно полно, отсутствуют новейшие литературные источники по проблеме,
Удовлетворительно	Соответствие целям и задачам дисциплины, содержание работы не в полной мере соответствует заявленной теме, заявленная тема раскрыта недостаточно полно, использовано небольшое количество научных источников, нарушена логичность и последовательность в изложении материала
Неудовлетворительно	Работа не соответствует целям и задачам дисциплины, содержание работы не соответствует заявленной теме, содержание работы изложено не научным стилем

Примерные темы докладов по основным разделам дисциплины

1.История развития светового дизайна в театре
2.Цветовая психология в свете: как цвета влияют на эмоции зрителей
3.Спецэффекты с использованием дыма и лазеров: создание атмосферы на сцене
4.Звукорежиссура в современном театре: роль музыки и шумов в создании настроения
5.Объемный звук: как он меняет восприятие спектакля
6.Применение пиротехники в театральных постановках: безопасность и эстетика
7.Механические эффекты в классическом и современном театре
8.Использование видеопроекторов в сочетании с живыми актерами
9.LED-экраны в театральной практике: возможности и ограничения
10.Компьютерное моделирование сцены: преимущества и недостатки
11.Анимация в театре: синтез реальности и виртуальности
12.Интерактивные технологии в театральном искусстве: вовлечение зрителя
13.Сенсорные экраны и их применение в современных спектаклях
14.Экологическая ответственность в техническом оформлении спектаклей
15.Энергосбережение в театральной индустрии: современные подходы
16.Искусственный интеллект в театре: новые горизонты
17.Машинное обучение и его потенциал в театральной технике

18.Дополненная реальность в театральных постановках: примеры и перспективы
19.Голограммы в театре: прошлое, настоящее и будущее
20.Нанотехнологии в сценическом оборудовании: возможности и вызовы
21.Умные материалы в театральной технике: гибкость и функциональность
22.Роботы на сцене: как они меняют представление о театре
23.Виртуальная реальность в театральных экспериментах
24.Бионические конструкции в сценографии: природа и технология
25.Эко-дизайн в театральном пространстве: устойчивые практики
26.Возобновляемые источники энергии в театральной инфраструктуре
27.Цифровые двойники в театральной подготовке: точность и экономия ресурсов
28.3D-печать в создании декораций: ускорение процесса и снижение затрат
29.Интернет вещей в театральной автоматизации: управление сценическими системами
30.Кибербезопасность в театральной среде: защита данных и инфраструктуры
31.Метавселенные и театр: новый уровень взаимодействия
32.Мобильные приложения для театральных представлений: удобство и вовлеченность
33.Голосовые ассистенты в управлении сценической техникой
34.Автоматизация процессов в театральной постановке: оптимизация труда
35.Перспективы развития технических средств в театре будущего

8.2. Промежуточная аттестация

Промежуточная аттестация *Зачет/Зачет с оценкой/Экзамен* может проводиться в устной и/или письменной форме, в форме выполнения практических заданий.

Описание показателей оценивания формируемых компетенций

Компетенция	Индикатор достижения компетенции (ИД)	Планируемый результат обучения по дисциплине, соотнесенный с ИД
ОПК-3 Способен понимать принципы работы современных информационных технологий и использовать их для решения задач профессиональной деятельности	**ОПК-3.1** Знает основные принципы работы современных информационных технологий и возможности их использования для решения задач профессиональной деятельности **ОПК-3.2** Умеет анализировать принципы работы современных информационных технологий для поиска, отбора и обработки информации в профессиональной деятельности **ОПК-3.3** Использует современные информационные технологии для решения задач профессиональной деятельности.	**Знать:** особенности поиска информации в области искусства и принципы работы современных информационных технологий, в том числе в информационных системах сети Интернет. **Уметь:** осуществлять поиск, сбор, хранение, обработку, представление, распространение и систематизацию информации с применением современных информационных технологий; **Владеть:** навыками применения современных информационных технологий для решения задач профессиональной деятельности
ПК-3 Способен к разработке самостоятельно и/или с привлечением специалистов (консультантов) комплекса документации технического проекта сценического	**ПК-3.1.** Использует знания всех составляющих комплекса документации технического воплощения и реализации проекта спектакля (представления, концерта) и их особенности в соответствующей области профессиональной деятельности. **ПК-3.2.** Способен работать с проектной и рабочей технической и технологической документацией в	**Знать:** основные виды и требования к технической документации для постановочных проектов; методику разработки технической документации: чертежей, эскизов, планов, спецификаций, смет и др.; технические характеристики и возможности современного сценического оборудования, материалов и конструкций; нормативные требования, стандарты и регламенты по безопасной эксплуатации сценической техники **Уметь:** разрабатывать полный комплект технической документации для реализации

воплощения замысла художника-постановщика	профессиональной области. **ПК-3.3.** Использует различные компьютерные программы для создания документации, получения, хранения, переработки информации в профессиональной области.	сценографического замысла; выполнять сложные технические чертежи, схемы, спецификации на основе эскизов художника-постановщика; согласовывать технические решения с проектно-конструкторскими, монтажными и эксплуатационными службами; рассчитывать необходимые ресурсы, материалы, бюджет для технической реализации проекта **Владеть:** навыками работы с профессиональным программным обеспечением для разработки технической документации; методами моделирования и виртуальной визуализации технических решений и сценографических объектов; опытом взаимодействия с техническими службами и подрядными организациями по реализации постановочных проектов; способностью к оперативному внесению изменений и корректировке технической документации

Шкала оценивания результатов промежуточной аттестации и критерии выставления оценок

Оценивание результатов промежуточной аттестации по дисциплине определяется шкалой оценивания: «отлично», «хорошо», «удовлетворительно», «неудовлетворительно», «зачтено», «не зачтено».

1. Устная форма: устный ответ на вопросы в форме собеседования по основным темам дисциплины.

Шкала оценивания	Критерии выставления оценок
Отлично/зачтено	Оценка «отлично» выставляется студенту, если он глубоко и прочно усвоил программный материал, исчерпывающе, последовательно, четко и логически стройно его излагает, умеет тесно увязывать теорию с практикой, свободно справляется с задачами, вопросами и другими видами применения знаний, причем не затрудняется с ответом при видоизменении заданий, использует в ответе материал разнообразных литературных источников, владеет разносторонними навыками и приемами выполнения практических задач
Хорошо/зачтено	Оценка «хорошо» выставляется студенту, если он твердо знает материал, грамотно и по существу излагает его, не допускает существенных неточностей в ответе на вопрос, правильно применяет теоретические положения при решении практических вопросов и задач, владеет необходимыми навыками и приемами их выполнения
Удовлетворительно/зачтено	Оценка «удовлетворительно» выставляется студенту, если он имеет знания только основного материала, но не усвоил его деталей, допускает неточности, недостаточно правильные формулировки, нарушения логической последовательности в изложении программного материала, испытывает затруднения при выполнении практических работ
Неудовлетворительно/ не зачтено	Оценка «неудовлетворительно» выставляется студенту, который не знает значительной части программного материала, допускает существенные ошибки, неуверенно, с большими затруднениями выполняет практические работы

2. Письменная форма: выполнение тестовых заданий. Тестовые задания выполняются в течение 45 минут и состоят из 20-30 вопросов разных типов. Преподаватель готовит несколько вариантов тестовых заданий.

Шкала оценивания	Критерии выставления оценок
Отлично/зачтено	85 – 100 %
Хорошо/зачтено	75 – 84 %

Удовлетворительно/зачтено	65 – 74 %
Неудовлетворительно/ не зачтено	0 – 64 %

ОЦЕНОЧНЫЕ МАТЕРИАЛЫ
(типовые контрольные задания и иные материалы)
для проведения промежуточной аттестации
и оценки сформированности компетенций по дисциплине (модулю)

Примерный перечень вопросов/заданий для проведения промежуточной аттестации

Задание 1. *Прочитайте текст задания, выберите правильный ответ*

1. Что такое техническое оформление спектакля?
a) Процесс создания декораций и костюмов
b) Создание визуальной среды для передачи замысла режиссера
c) Работа над музыкальным сопровождением
d) Разработка сценария

2. Какие элементы входят в состав технического оформления спектакля?
a) Декорации, костюмы, свет, звук
b) Сценарий, режиссура, актерская игра
c) Музыка, хореография, драматургия
d) Реквизит, бутафория, пиротехника

3. Какова роль художника-постановщика в техническом оформлении спектакля?
a) Он отвечает за выбор актеров
b) Он разрабатывает концепцию визуального образа спектакля
c) Он занимается монтажом видеоэффектов
d) Он пишет сценарий

4. В чем заключается принцип единства художественного решения спектакля?
a) Все элементы оформления должны соответствовать замыслу режиссера
b) Все элементы оформления должны быть выполнены в одном стиле
c) Все элементы оформления должны быть одинаковыми по цвету
d) Все элементы оформления должны быть изготовлены из одного материала

5. Что такое макет сцены?
a) Модель сцены, выполненная в уменьшенном масштабе
b) План расстановки мебели на сцене
c) Список реквизита для спектакля
d) Программа репетиций

6. Какие виды освещения используются в театральных постановках?
a) Фронтальное, боковое, верхнее
b) Естественное, искусственное, комбинированное
c) Прямое, рассеянное, отраженное
d) Цветное, черно-белое, ультрафиолетовое

7. Что такое мизансцена?
a) Расположение актеров и предметов на сцене в определенный момент времени
b) Музыкальная композиция, сопровождающая спектакль
c) Система управления светом и звуком
d) Режиссерский план постановки

Задание 4. *Прочитайте текст задания и запишите развернутый обоснованный ответ.*

Вопрос: Опишите процесс настройки сценического освещения.

Ответ: Настройка включает выбор источников света, их размещение, настройку интенсивности и цвета.

Задание 7. *Прочитайте текст задания и запишите развернутый обоснованный ответ.*

Вопрос: Какие аспекты необходимо учитывать при выборе оборудования для шоу?

Ответ: Проектирование сцены, типы используемого оборудования, количество профессионалов, бюджет.

9. МЕТОДИЧЕСКИЕ МАТЕРИАЛЫ

9.1. Методические рекомендации для подготовки к практическому (семинарскому) занятию

Семинарское занятие является традиционной и распространенной формой организации самостоятельной работы студентов при изучении дисциплин.

Самостоятельная подготовка к семинару направлена:

на развитие способности к чтению научной и иной литературы;

на поиск дополнительной информации, позволяющей глубже разобраться в некоторых вопросах;

на выделение при работе с разными источниками необходимой информации, которая требуется для полного ответа на вопросы плана семинарского занятия;

на выработку умения правильно выписывать высказывания авторов из имеющихся источников информации, оформлять их по библиографическим нормам;

на развитие умения осуществлять анализ выбранных источников информации;

на подготовку собственного выступления по обсуждаемым вопросам;

на формирование навыка оперативного реагирования на разные мнения, которые могут возникать при обсуждении тех или иных научных проблем.

Чтобы наиболее рационально и полно использовать все возможности семинара как вида занятия, для подготовки к нему необходимо:

внимательно прочитать конспект лекции по данной тематике;

ознакомиться с соответствующим разделом учебника;

проработать дополнительную литературу и источники;

решить задачи и выполнить другие письменные задания.

При подготовке к семинару:

проанализируйте тему семинара, подумайте о цели и основных проблемах, вынесенных на обсуждение;

внимательно прочитайте материал, данный преподавателем по этой теме на лекции;

изучите рекомендованную литературу, делая при этом конспекты прочитанного или выписки, которые понадобятся при обсуждении на семинаре;

постарайтесь сформулировать свое мнение по каждому вопросу и аргументирование его обосновать;

запишите возникшие во время самостоятельной работы с учебниками и научной литературой вопросы, чтобы затем на семинаре получить на них ответы.

В процессе работы на семинаре:

внимательно слушайте выступления других участников семинара, старайтесь соотнести, сопоставить их высказывания со своим мнением;

активно участвуйте в обсуждении рассматриваемых вопросов, не бойтесь высказывать свое мнение, но старайтесь, чтобы оно было подкреплено убедительными доводами;

если вы не согласны с чьим-то мнением, смело критикуйте его, но помните, что критика должна быть обоснованной и конструктивной, т. е. нести в себе какое-то конкретное предложение в качестве альтернативы;

после семинара кратко сформулируйте окончательный правильный ответ на вопросы, которые были рассмотрены.

Семинар помогает студентам глубоко овладеть предметом, способствует развитию у них умения самостоятельно работать с учебной литературой и первоисточниками, освоению ими методов научной работы и приобретению навыков научной аргументации, научного мышления.

Памятка «Правила запоминания»

Чтобы разобраться в материале, в процессе чтения или слушания необходимо проводить активную мыслительную обработку материала. В этом случае запоминание будет результатом этой активной работы над материалом и без специальных усилий, направленных на запоминание, не потребуется.

Правила запоминания:

Сосредоточься, нацельсь на запоминание.

Старайся понять основной смысл излагаемого материала, иначе будет действовать механическая память, которая менее продуктивна, чем логическая.

Удели особое внимание структуре материала, уясни, чем вызвана такая последовательность его изложения.

Найди смысловые опорные пункты в материале, составь план, соотнеси эти пункты с планом.

Отдели основополагающий материал от иллюстративного, который запоминать не нужно.

Уясни, что ты уже знал и что узнал нового, и сравни новое с тем, что ты знал раньше.

Произнеси несколько раз новые слова, даты.

Проговори вслух формулировки выводов, законов.

Воспроизведи весь материал по плану, стараясь мысленно вообразить прочитанное.

9.2. Методические рекомендации по изучению дополнительной литературы (работа с учебной литературой, методическими материалами по теме)

Важной составляющей учебного процесса в вузе является работа с учебной и методической литературой. Самостоятельная работа студента с учебником позволяет осуществлять подготовку ко всем видам занятий: семинарским, практическим, тестированию, зачетам, экзаменам, вести научно-исследовательскую деятельность. В последние годы можно заметить тот факт, что студенты в вузе при подготовке к занятиям стали все меньше пользоваться учебниками, составлять конспекты. Причин тому множество, но в том числе и элементарное неумение пользоваться учебной литературой.

Учебник – основной и ведущий вид учебной литературы, в нем систематизировано, в сжатом виде излагается основной учебный материал на доступном студенту языке. Однако как пользоваться учебником студентов не учат. Зачастую вузы ограничиваются лишь несколькими методическими рекомендациями: «Читать внимательно, вдумчиво, вести конспект и т.д.». Однако, чтобы материал был усвоен, его мало прочесть, его необходимо понять.

В процессе работы с учебной и научной литературой студент может:

делать записи по ходу чтения в виде простого или развернутого плана (создавать перечень основных вопросов, рассмотренных в источнике);

составлять тезисы (цитирование наиболее важных мест статьи или монографии, короткое изложение основных мыслей автора);

готовить аннотации (краткое обобщение основных вопросов работы);

создавать конспекты (развернутые тезисы, которые).

Выбрав нужный источник, следует найти интересующий раздел по оглавлению или алфавитному указателю, а также одноименный раздел конспекта лекций или учебного пособия. В случае возникших затруднений в понимании учебного материала следует обратиться к другим источникам, где изложение может оказаться более доступным.

Приемы работы с текстом:

1. Проверка по вопросам учебника (устная и письменная);
2. Постановка вопросов к тексту;
3. Взаимная проверка по вопросам в парах;
4. Подробный или краткий пересказ;
5. Пересказ с опорой на план, ключевые слова, на иллюстрации или сочетание этих элементов (опорный конспект)
6. Составление конспекта в виде:
   - Плана
   - Схем
   - Таблиц
   - Тезисов
7. Комментирование
8. Иллюстрации к тексту
9. Пересказ в парах с опорой на конспект (планы, выписки и схемы);
10. Устное и письменное аннотирование с опорой на конспект;
11. Устное и письменное реферирование (констатирующее и критическое);

12. Устное и письменное рецензирование;

13. Выступления на семинарах;

14. Подготовка учебных докладов и обзорных рефератов (по нескольким источникам);

15. Групповая дискуссия и т.д.

Постановка вопросов к тексту. Этот прием является основным в процессе уяснения содержания, ведет к всестороннему пониманию учебного текста. Понимание текста складывается из понимания отдельных слов, предложений, логической структуры всего текста, его основной идеи и смысла, а также подтекста и общего замысла автора.

Поэтому вопросы могут возникать к разным аспектам текста: к непонятным словам и предложениям, к непонятным логическим связям между предложениями и абзацами текста, к связям содержания читаемого текста с другими текстами на эту тему. Этот прием учит не пропускать ни одного непонятного места в тексте, тут же формулировать вопрос и искать на него ответ.

Составления плана. План есть перечисление всех текстовых субъектов (т.е. тем текста).

Для того чтобы составить план, надо последовательно задавать себе в процессе чтения вопрос "о чем здесь говорится?", вычленять с помощью этого вопроса субъекты высказывания и записывать их в виде пунктов плана.

План может быть простой из нескольких пунктов или развернутый, состоящий из пунктов и подпунктов.

План может быть выполнен в двух формах:

1) в тезисной форме.

2) в форме номинативных (назывных) предложений. Пункты плана совпадают с информативными центрами абзацев.

Составление схемы. Схема — это графическое изображение логических связей между основными текстовыми субъектами. Средствами графического изображения являются геометрические фигуры (прямоугольники и др.) и их соединения (линии, стрелки), а также символические изображения и рисунки предметов. Схема отличается от плана наличием связей между элементами. Связи придают картине целостность и наглядность.

Тезирование (выписки основных суждений). Процесс тезирования состоит в формулировании основных тезисов (положений, утверждений, выводов) изучаемого текста. Тезисы могут быть составлены целиком из авторских высказываний (суждений), и тогда они пишутся в кавычках в виде прямых цитат. Если же тезисы формулируются самим читателем, тогда они излагаются в виде реферативного текста с помощью использования глаголов. Например: автор анализирует, отмечает, сравнивает, доказывает, объясняет и т.п.

Составление таблицы. Этот прием используется для обобщения и систематизации учебной информации, извлеченной из некоторого раздела.

Сокращения в конспектах.

При конспектировании допускается сокращенная запись слов. Но нельзя сокращать слова как попало. Недописанные слова и фразы через какое- то время теряют смысл, забываются, их значение может исказиться.

Для сокращения записи необходимо помнить несколько правил:

В письменной речи наибольшее количество информации приходится на первые буквы слов, поэтому при сокращении прилагательных и причастий можно сохранять 3-4 буквы и окончания. Например: положительный – полж-ный.

Окончания слов в русском языке играют большую роль, поэтому нельзя сокращать те окончания, которые обозначают признаки предметных отношений.

Можно при записи пропускать гласные, поскольку в русском языке смысловая нагрузка ложится на согласные, а гласные выполняют формообразующую функцию. Например: журналист – жрнлст.

Термины, новые слова и понятия записывать полностью. Например: Спектральным анализом наз-ют мет-д исслд-ния химсчк-го сост-ва раз-ных вещ-в по их спектрам испск-ия и поглщ-ия.

Использовать общепринятые сокращения слов и аббревиатур. Например: абсолютный – абс., автономный – авт.

Использовать знаки, получившие название кванторов, которые применяют в конспектах для сокращенной записи. Отработать свою, понятную через любое время систему сокращений.

ПАМЯТКА СТУДЕНТУ

работа с учебной литературой

При чтении не пропускайте ни одного слова, которое Вам непонятно.

Если перестали понимать смысл текста, то вернитесь назад до того места, где начали затрудняться. Причиной непонимания бывают, как правило, иностранные слова, термины. В таком случае обращайтесь к словарям.

Составление терминологического словаря, работа над основными понятиями также поможет в освоении материала.

Научитесь самостоятельно приобретать знания, работать с книгой, со средствами получения и обработки информации.

Научитесь пользоваться словарями, делать выписки, составлять текстовые таблицы, графики, логические схемы.

Особое внимание обратите на развитие интеллектуальных умений и навыков, умение самостоятельно выявлять причины событий, составлять сводные таблицы.

Научитесь анализировать, сравнивать, обобщать, доказывать на основе нескольких источников.

Научитесь вычленять главное, проблему, выдвигать гипотезу.

Добейтесь чтения со скоростью не менее 150 слов в минуту, при этом сразу выделяйте главное и таким образом кратко конспектируйте.

Изучаемый материал надо воспринимать не мозаично (тогда всё главное), а целостно, то есть вести логическую проработку материала по ходу чтения и при этом составлять логические цепочки (схемы).

Больше работайте с карандашом в руке, делайте записи, схемы и т.д. Это способствует лучшему усвоению, запоминанию.

ПРАВИЛА САМОСТОЯТЕЛЬНОЙ РАБОТЫ С УЧЕБНОЙ ЛИТЕРАТУРОЙ

Составить перечень книг, с которыми Вам следует познакомиться; «не старайтесь запомнить всё, что вам в ближайшее время не понадобится, – запомните только, где это можно отыскать».

Сам такой перечень должен быть систематизированным (что необходимо для семинаров, что для экзаменов, что пригодится для написания курсовых и дипломных работ, а что Вас интересует за рамками официальной учебной деятельности, то есть что может расширить Вашу общую культуру...).

Обязательно выписывать все выходные данные по каждой книге (при написании курсовых и дипломных работ это позволит очень сэкономить время).

Разобраться для себя, какие книги (или какие главы книг) следует прочитать более внимательно, а какие – просто просмотреть.

Естественно, все прочитанные книги, учебники и статьи следует конспектировать, но это не означает, что надо конспектировать «все подряд»: можно выписывать кратко основные идеи автора и иногда приводить наиболее яркие и показательные цитаты (с указанием страниц).

Если Вы раньше мало работали с научной литературой, то следует выработать в себе способность «воспринимать» сложные тексты; для этого лучший приём – научиться «читать медленно», когда Вам понятно каждое прочитанное слово (а если слово незнакомое, то либо с помощью словаря, либо с помощью преподавателя обязательно его узнать), и это может занять немалое время (у кого-то – до нескольких недель и даже месяцев); опыт показывает, что после этого студент каким-то «чудом» начинает буквально заглатывать книги и чуть ли не видеть «сквозь обложку», стоящая это работа или нет...

Чтение научного текста является частью познавательной деятельности. Её цель – извлечение из текста необходимой информации. От того на сколько осознанна читающим собственная внутренняя установка при обращении к печатному слову (найти нужные сведения, усвоить информацию полностью или частично, критически проанализировать материал и т.п.) во многом зависит эффективность осуществляемого действия.

9.3. Методические рекомендации по написанию Доклада

Доклад-сообщение – это устное выступление на заданную тему. Время доклада 5-7 минут.

Цели доклада-сообщения: Научиться убедительно и кратко излагать свои мысли в устной форме. (Эффективно продавать свой интеллектуальный продукт). Донести информацию до слушателя, установить контакт с аудиторией и получить обратную связь.

План и содержание доклада-сообщения. Важно при подготовке доклада учитывать три его фазы: мотивацию, убеждение, побуждение. В первой фазе доклада рекомендуется использовать: риторические вопросы; актуальные события; оптический или акустический эффект; неожиданное для слушателей начало доклада.

Как правило, используется один из перечисленных приёмов. Главная цель фазы открытия (мотивации) – привлечь внимание слушателей к докладчику, поэтому длительность её минимальна.

При написании доклада по заданной теме обучающийся составляет план, подбирает основные источники. В процессе работы с источниками систематизирует полученные сведения, делает выводы и обобщения.

Ядром хорошего доклада является информация. Она должна быть новой и понятной. Важно в процессе доклада не только сообщить информацию, но и убедить слушателей в правильности своей точки зрения.

Доклад – продукт самостоятельной работы студента, представляющий собой публичное выступление по представлению полученных результатов решения определенной учебно-практической, учебно-исследовательской или научной темы. Средство контроля, важное для формирования универсальных компетенций обучающегося, при развитии навыков самостоятельного творческого мышления и изложения собственных умозаключений на основе изученного или прочитанного материала.

Изложение доклада как целостного авторского текста определяет критерии его оценки: новизна текста; обоснованность выбора источника; степень раскрытия сущности вопроса; соблюдение требований к докладу, соблюдение регламента времени.

АВТОНОМНАЯ НЕКОММЕРЧЕСКАЯ ОРГАНИЗАЦИЯ ВЫСШЕГО ОБРАЗОВАНИЯ
«ВЫСШАЯ ШКОЛА СЦЕНИЧЕСКИХ ИСКУССТВ»

Факультет ТЕАТРОВЕДЕНИЯ И ТЕАТРАЛЬНЫХ ТЕХНОЛОГИЙ

УТВЕРЖДАЮ

Ректор Райкин К.А.

«02» июня 2025 г.

РАБОЧАЯ ПРОГРАММА ДИСЦИПЛИНЫ *(МОДУЛЯ)*

ОСНОВЫ КОМПЬЮТЕРНОГО ПРОЕКТИРОВАНИЯ ДЕКОРАЦИЙ

Основная профессиональная образовательная программа
высшего образования – программа бакалавриата по направлению подготовки
52.03.04 ТЕХНОЛОГИЯ ХУДОЖЕСТВЕННОГО ОФОРМЛЕНИЯ СПЕКТАКЛЯ

Направленность (профиль):
СЦЕНИЧЕСКОЕ ОФОРМЛЕНИЕ СПЕКТАКЛЯ
(ХУДОЖНИК-ТЕХНОЛОГ СЦЕНЫ)

Квалификация выпускника
БАКАЛАВР

Москва
2025

Содержание

1. Цель и задачи освоения дисциплины (модуля)

2. Перечень планируемых результатов обучения по дисциплине (модулю), соотнесенных с индикаторами достижения компетенций, обеспечивающие достижение результатов освоения образовательной программы.

3. Место дисциплины в структуре образовательной программы

4. Объем дисциплины (модуля) в зачетных единицах с указанием количества академических часов, выделенных на контактную работу обучающихся с преподавателем (по видам учебных занятий) и на самостоятельную работу обучающихся

5. Содержание дисциплины (модуля), структурированное по темам, разделам с указанием количества академических часов и видов учебных занятий

5.1. Содержание разделов, тем дисциплины (модуля)

5.2. Содержание семинарских/практических занятий

5.3. Самостоятельная работа обучающихся по освоению дисциплины (модуля)

6. Учебно-методическое и информационное обеспечение дисциплины

6.1. Электронный образовательный ресурс

6.2. Перечень основной и дополнительной литературы, необходимой для освоения дисциплины

6.3. Перечень ресурсов информационно-телекоммуникационной сети «Интернет», используемых при освоении дисциплины

7. Описание материально-технической базы, необходимой для осуществления образовательного процесса по дисциплине

7.1. Перечень программного обеспечения

7.2. Материально-техническое обеспечение

8. ФОНД ОЦЕНОЧНЫХ СРЕДСТВ ДЛЯ ПРОВЕДЕНИЯ ПРОМЕЖУТОЧНОЙ АТТЕСТАЦИИ И ТЕКУЩЕГО КОНТРОЛЯ УСПЕВАЕМОСТИ ПО ДИСЦИПЛИНЕ (МОДУЛЮ)

8.1. Текущий контроль успеваемости

8.2. Промежуточная аттестация

9. МЕТОДИЧЕСКИЕ МАТЕРИАЛЫ

Рабочая программа дисциплины:
«Основы компьютерного проектирования декораций»

Рабочая программа дисциплины разработана в соответствии с требованиями Федерального государственного образовательного стандарта высшего образования – бакалавриат по направлению подготовки 52.03.04 Технология художественного оформления спектакля, утвержденным приказом Министерства образования и науки Российской Федерации от 16.11.2017 г. № 1123.

Организация-разработчик: АНО «Высшая школа сценических искусств»

1. Цель и задачи освоения дисциплины (модуля)

Цель освоения дисциплины является изучение основных принципов построения виртуальных моделей театральных декораций с использованием персонального компьютера; изучение основополагающих методов компьютерного расчета театральных конструкций, возможностей и библиотеки конечных элементов современных программных комплексов.

Задачи освоения дисциплины: грамотно использовать возможности персонального компьютера с целью успешного формирования и создания расчетных схем декораций, театральных конструкций, а также различных элементов, относящихся к художественно-постановочному сценографическому комплексу современного театра; овладеть практическими навыками построения виртуальных моделей мягких и жестких декораций, различных театральных конструкций и их элементов с использованием профессионального программно-аппаратного цифрового обеспечения.

2. Перечень планируемых результатов обучения по дисциплине (модулю), соотнесенных с индикаторами достижения компетенций, обеспечивающие достижение результатов освоения образовательной программы.

Компетенция	Индикатор достижения компетенции (ИД)	Планируемый результат обучения по дисциплине, соотнесенный с ИД
ПК-3 Способен к разработке самостоятельно и/или с привлечением специалистов (консультантов) комплекса документации технического проекта сценического воплощения замысла художника-постановщика	**ПК-3.1.** Использует знания всех составляющих комплекса документации технического воплощения и реализации проекта спектакля (представления, концерта) и их особенности в соответствующей области профессиональной деятельности. **ПК-3.2.** Способен работать с проектной и рабочей технической и технологической документацией в профессиональной области. **ПК-3.3.** Использует различные компьютерные программы для создания документации, получения, хранения, переработки информации в профессиональной области.	**Знать:** основные виды и требования к технической документации для постановочных проектов; методику разработки технической документации: чертежей, эскизов, планов, спецификаций, смет и др.; технические характеристики и возможности современного сценического оборудования, материалов и конструкций; нормативные требования, стандарты и регламенты по безопасной эксплуатации сценической техники **Уметь:** разрабатывать полный комплект технической документации для реализации сценографического замысла; выполнять сложные технические чертежи, схемы, спецификации на основе эскизов художника-постановщика; согласовывать технические решения с проектно-конструкторскими, монтажными и эксплуатационными службами; рассчитывать необходимые ресурсы, материалы, бюджет для технической реализации проекта **Владеть:** навыками работы с профессиональным программным обеспечением для разработки технической документации; методами моделирования и виртуальной визуализации технических решений и сценографических объектов; опытом взаимодействия с техническими службами и подрядными организациями по реализации постановочных проектов; способностью к оперативному внесению изменений и корректировке технической документации

3. Место дисциплины в структуре образовательной программы

Дисциплина *(модуль)* «Основы компьютерного проектирования декораций» относится к части, формируемой участниками образовательных отношений, Блока 1 «Дисциплины (модули)» образовательной программы.

4. Объем дисциплины (модуля) в зачетных единицах с указанием количества академических часов, выделенных на контактную работу обучающихся с преподавателем (по видам учебных занятий) и на самостоятельную работу обучающихся

Вид учебной работы		Трудоемкость					
		зач. ед.	ак. час.	по семестрам, час.			
				5	6	7	8
Общая трудоемкость по учебному плану		**2**	**72**	*72*			
Лекции (Л)							
Практические занятия (Пр)			36	32			
Контроль самостоятельной работы (КСР)							
Самостоятельная работа (СРС)			32	36			
Консультация							
Промежуточная аттестации	Экзамен						
	Зачет/зачет с оценкой		4	4			

5. Содержание дисциплины (модуля), структурированное по темам, разделам с указанием количества академических часов и видов учебных занятий

№ п/п	Наименование раздела, темы	Количество академических часов – всего	из них					Формируемые компетенции
			Лекции	Практические	Контроль СРС	Самостоятельная работа	Консультации	
1	Тема 1. Основы цифрового моделирования декораций	6		2		4		ПК-3
2	Тема 2. Создание сложных архитектурных элементов	8		4		4		ПК-3
3	Тема 3. Работа с текстурами и материалами	8		4		4		ПК-3
4	Тема 4. Освещение и визуализация сцены	8		4		4		ПК-3
5	Тема 5. Анимация и динамика в декоре	8		4		4		ПК-3
6	Тема 6. Интеграция мультимедиа в сцену	8		4		4		ПК-3
7	Тема 7. Оптимизация производительности и памяти	8		4		4		ПК-3
8	Тема 8. Совместная работа и управление версиями	8		4		4		ПК-3
9	Тема 9. Документирование и передача проекта	6		2		4		ПК-3
Подготовка к зачету/экзамену		**4**				**4**		ПК-3
Итого объём часов дисциплины		**72**		**32**		**40**		

5.1. Содержание разделов, тем дисциплины (модуля)

Тема 1. Основы цифрового моделирования декораций

Введение в основы трёхмерного моделирования.
Изучение основных инструментов и техник для создания базовых геометрических фигур.
Применение простых операций редактирования модели.

Тема 2. Создание сложных архитектурных элементов

Моделирование колонн, арок, балконов и других архитектурных деталей.
Использование булевых операций и логических группировок.
Работа с кривыми и поверхностями.

Тема 3. Работа с текстурами и материалами

Создание и применение текстур.
Настройка материалов для реалистичного отображения поверхностей.
Использование карт нормалей и отражений.

Тема 4. Освещение и визуализация сцены

Установка источников света и настройка их параметров.
Оптимизация освещения для достижения нужного эффекта.
Рендеринг сцены с учётом всех настроек.

Тема 5. Анимация и динамика в декоре

Создание анимационных эффектов для подвижных частей декораций.
Симуляция физических взаимодействий между объектами.
Реализация интерактивных элементов.

Тема 6. Интеграция мультимедиа в сцену

Внедрение видео и аудио контента в декор.
Синхронизация мультимедийных элементов с другими аспектами постановки.
Управление мультимедийными потоками в реальном времени.

Тема 7. Оптимизация производительности и памяти

Методы уменьшения нагрузки на систему при работе с большими моделями.
Оптимизация полигональной сетки и текстур.
Использование прокси-объектов и уровней детализации.

Тема 8. Совместная работа и управление версиями

Организация совместной работы над проектом в команде.
Версионный контроль и управление изменениями.
Интеграция с системами управления проектами.

Тема 9. Документирование и передача проекта

Создание технической документации для реализации проекта.
Передача файлов и данных производственным командам.
Поддержка и обновление проекта после завершения.

5.2. Содержание практических занятий

Тема 1. Основы цифрового моделирования декораций

1. Какие основные этапы включает процесс 3D-моделирования?
2. Какую роль играют полигоны, вершины и рёбра в создании 3D-модели?
3. Какие преимущества и недостатки у различных программ для 3D-моделирования?
4. Какие базовые операции необходимы для создания простейших объектов?
5. Как выбрать подходящую программу для конкретного проекта?

Тема 2. Создание сложных архитектурных элементов

1. Какие архитектурные элементы чаще всего используются в театральных декорациях?
2. Как применять булевые операции для создания сложных форм?
3. Как организовать структуру модели для упрощения дальнейшей работы?
4. В чём заключается разница между NURBS-кривыми и сплайнами?
5. Какие сложности могут возникнуть при моделировании сложных архитектурных конструкций?

Тема 3. Работа с текстурами и материалами

1. Какие типы текстур наиболее часто используются в театральных декорациях?
2. Как правильно настроить материалы для достижения реалистичного отображения поверхностей?
3. Что такое UV-развёртка и зачем она нужна?
4. Какие программы лучше всего подходят для создания текстур?
5. Как избежать ошибок при наложении текстур на модель?

Тема 4. Освещение и визуализация сцены

1. Какие источники света следует использовать для создания определённой атмосферы на сцене?
2. Как сбалансировать световые потоки для акцентирования важных элементов декора?
3. Какой метод рендеринга лучше подходит для театральных декораций?
4. Какие параметры рендера влияют на качество финального изображения?
5. Какие фильтры и эффекты можно использовать для постобработки изображения?

Тема 5. Анимация и динамика в декоре

1. Какие виды анимации применяются в театральных декорациях?
2. Как использовать симуляторы физики для создания динамических эффектов?
3. Как создать связи между объектами для синхронизации их движений?
4. Какие интерактивные элементы можно добавить в декорацию?
5. Какие трудности возникают при создании анимированных сцен?

Тема 6. Интеграция мультимедиа в сцену

1. Как интегрировать видеоматериалы и аудиодорожки в сцену?
2. Какие способы синхронизации мультимедийных элементов существуют?
3. Как управлять мультимедийными потоками в реальном времени?
4. Какие технические требования необходимо учитывать при интеграции мультимедиа?
5. Какие примеры успешного использования мультимедиа в театральных постановках вы знаете?

Тема 7. Оптимизация производительности и памяти

1. Почему важно оптимизировать производительность и память при работе с 3D-моделью?
2. Какие методы позволяют уменьшить количество полигонов без потери качества модели?
3. В каких случаях целесообразно использовать прокси-объекты?
4. Как снизить размер файла, сохраняя при этом высокое качество модели?
5. Какие инструменты помогают автоматизировать процесс оптимизации?

Тема 8. Совместная работа и управление версиями

1. Как организовать эффективную работу команды над проектом?
2. Зачем нужен версионный контроль и какие системы контроля версий вы знаете?
3. Как обмениваться данными между участниками команды?
4. Какие проблемы могут возникнуть при совместной работе над проектом и как их решить?
5. Какие преимущества даёт использование облачных сервисов для хранения и обмена данными?

Тема 9. Документирование и передача проекта

1. Какие документы обычно входят в состав технической документации проекта?
2. Как подготовить пакет файлов для передачи производственным командам?
3. Какие требования необходимо учесть при передаче проекта?
4. Как обеспечить поддержку и обновление проекта после его завершения?
5. Какие ошибки чаще всего допускаются при документировании и передаче проекта?

Примерная тематика практических работ

Задание 1: Создайте простую 3D-модель куба с отверстием посередине, используя одну из программ для 3D-моделирования.

Способы решения:

Запустите выбранную программу для 3D-моделирования.

Начните с создания стандартного куба, который уже присутствует в рабочей среде.

Добавьте второй куб меньшего размера внутри первого.

Используйте булевую операцию вычитания, чтобы удалить внутренний куб из внешнего, оставив отверстие.

Примените сглаживание к краям отверстия для придания более естественного вида.

Ожидаемый результат: Модель куба с аккуратным отверстием посередине.

Критерии оценки:

Правильность применения булевой операции (вычитание).
Качество сглаживания краев отверстия.
Соответствие размеров внутреннего и внешнего кубов заданию.

Задание 2: Смоделируйте колонну с капителью и базой, используя различные инструменты моделирования.
Способы решения:
Начните с создания цилиндра для основной части колонны.
Для базы создайте другой цилиндр большего диаметра и разместите его под основной частью.
Для капители добавьте третий цилиндр меньшего диаметра сверху основной части.
Используйте булевы операции для объединения всех частей в единую модель.
Добавьте декоративные элементы, такие как каннелюры на основную часть колонны и орнамент на капитель.
Ожидаемый результат: Детализированная модель колонны с капителью и базой.
Критерии оценки:
Правильное использование булевых операций для соединения частей колонны.
Наличие декоративных элементов (каннелюр, орнаментов).
Пропорциональность и эстетичность модели.

Задание 3: Примените текстуру мрамора к модели колонны, созданной в предыдущем задании.
Способы решения:
Найдите или создайте текстуру мрамора.
Импортируйте текстуру в программу для 3D-моделирования.
Настройте материал, применяя текстуру к модели колонны.
Проверьте правильность наложения текстуры, используя UV-развёртку.
Отрегулируйте параметры материала для достижения реалистичного результата.
Ожидаемый результат: Колонна с текстурой мрамора, выглядящая реалистично.
Критерии оценки:
Качество наложенной текстуры (корректность UV-развёртывания).
Реалистичность материала (блеск, отражение и т.п.).
Отсутствие артефактов и искажений текстуры.

Задание 4: Создайте сцену с колоннадой, состоящей из нескольких колонн, и настройте освещение для вечернего времени суток.
Способы решения:
Разместите несколько колонн, созданных в предыдущих заданиях, в сцене.
Добавьте источники света, имитирующие закатное солнце и лунный свет.
Настройте интенсивность и цвет источников света для создания атмосферного освещения.
Установите камеры для просмотра сцены с разных ракурсов.
Выполните рендеринг сцены, выбрав подходящий метод рендеринга.
Ожидаемый результат: Красивая сцена с колоннадой, освещённая так, чтобы передать атмосферу вечернего времени суток.
Критерии оценки:
Атмосферность освещения (соответствие вечернему времени суток).
Баланс световых потоков (нет слишком ярких или тёмных участков).
Качество рендеринга (детализация, отсутствие шумов).

Задание 5: Анимируйте открывающуюся дверь в стене, используя механизмы взаимодействия объектов.
Способы решения:
Создайте стену с дверным проёмом и саму дверь.
Настройте связь между стеной и дверью, добавив шарнир или другую подходящую механику.
Создайте ключевые кадры для анимации открытия двери.
Убедитесь, что дверь открывается плавно и естественно.
Добавьте дополнительные элементы, такие как звук открывающейся двери или тени, для усиления реализма.
Ожидаемый результат: Анимированная сцена с открывающейся дверью.
Критерии оценки:
Плавность и естественность анимации.
Правильная настройка механизмов взаимодействия объектов.

Дополнительные эффекты (звук, тени), усиливающие реализм.

5.3. Самостоятельная работа обучающихся по освоению дисциплины (модуля)

Раздел (тема) дисциплин, его содержание	Вид, содержание самостоятельной работы
Тема 1. Основы цифрового моделирования декораций	Подготовка к семинарскому занятию, устному опросу; Изучение дополнительной литературы (работа с учебной литературой, методическими материалами по теме) Поиск информации с использованием сети Интернет. Выполнение заданий на ПК Выполнение практических заданий
Тема 2. Создание сложных архитектурных элементов	Подготовка к семинарскому занятию, устному опросу; Изучение дополнительной литературы (работа с учебной литературой, методическими материалами по теме) Поиск информации с использованием сети Интернет. Выполнение заданий на ПК Выполнение практических заданий
Тема 3. Работа с текстурами и материалами	Подготовка к семинарскому занятию, устному опросу; Изучение дополнительной литературы (работа с учебной литературой, методическими материалами по теме) Поиск информации с использованием сети Интернет. Выполнение заданий на ПК Выполнение практических заданий
Тема 4. Освещение и визуализация сцены	Подготовка к семинарскому занятию, устному опросу; Изучение дополнительной литературы (работа с учебной литературой, методическими материалами по теме) Поиск информации с использованием сети Интернет. Выполнение заданий на ПК Выполнение практических заданий
Тема 5. Анимация и динамика в декоре	Подготовка к семинарскому занятию, устному опросу; Изучение дополнительной литературы (работа с учебной литературой, методическими материалами по теме) Поиск информации с использованием сети Интернет. Выполнение заданий на ПК Выполнение практических заданий
Тема 6. Интеграция мультимедиа в сцену	Подготовка к семинарскому занятию, устному опросу; Изучение дополнительной литературы (работа с учебной литературой, методическими материалами по теме) Поиск информации с использованием сети Интернет. Выполнение заданий на ПК Выполнение практических заданий
Тема 7. Оптимизация производительности и памяти	Подготовка к семинарскому занятию, устному опросу; Изучение дополнительной литературы (работа с учебной литературой, методическими материалами по теме) Поиск информации с использованием сети Интернет. Выполнение заданий на ПК Выполнение практических заданий
Тема 8. Совместная работа и управление версиями	Подготовка к семинарскому занятию, устному опросу; Изучение дополнительной литературы (работа с учебной литературой, методическими материалами по теме) Поиск информации с использованием сети Интернет. Выполнение заданий на ПК Выполнение практических заданий
Тема 9. Документирование и передача проекта	Подготовка к семинарскому занятию, устному опросу; Изучение дополнительной литературы (работа с учебной литературой, методическими материалами по теме) Поиск информации с использованием сети Интернет. Выполнение заданий на ПК Выполнение практических заданий

6. Учебно-методическое и информационное обеспечение дисциплины

6.1. Электронный образовательный ресурс

1.	Электронная библиотечная система «Университетская Библиотека Онлайн»	http://www.biblioclub.ru/

6.2. Перечень основной и дополнительной литературы, необходимой для освоения дисциплины

Основная литература:

1. Воронова, И. В. Проектирование : учебное наглядное пособие по направлению подготовки 54.03.02 «Декоративно-прикладное искусство и народные промыслы» : [16+] / И. В. Воронова ; Кемеровский государственный институт культуры. – Кемерово : Кемеровский государственный институт культуры (КемГИК), 2020. – 168 с. : ил. – Режим доступа: по подписке. – URL: https://biblioclub.ru/index.php?page=book&id=696779 (дата обращения: 15.10.2024). – ISBN 978-5-8154-0516-5. – Текст : электронный.
2. Анульев, С. И. Сценическое пространство и выразительные средства режиссуры : учебное пособие / С. И. Анульев. – Кемерово : Кемеровский государственный университет культуры и искусств (КемГУКИ), 2010. – 106 с. – Режим доступа: по подписке. – URL: https://biblioclub.ru/index.php?page=book&id=227685 (дата обращения: 15.10.2024). – ISBN 978-5-8154-0181-5. – Текст : электронный.
3. Схиртладзе, А. Г. Проектирование единого информационного пространства виртуальных предприятий : учебник : [16+] / А. Г. Схиртладзе, А. В. Скворцов, Д. А. Чмырь. – Изд. 2-е, стер. – Москва ; Берлин : Директ-Медиа, 2017. – 617 с. : ил., схем., табл. – Режим доступа: по подписке. – URL: https://biblioclub.ru/index.php?page=book&id=469047 (дата обращения: 15.10.2024). – Библиогр.: с. 606. – ISBN 978-5-4475-8634-8. – DOI 10.23681/469047. – Текст : электронный.
4. Нагаева, И. А. Основы web-дизайна. Методика проектирования : учебное пособие : [12+] / И. А. Нагаева, И. А. Кузнецов, А. Б. Фролов. – Москва ; Берлин : Директ-Медиа, 2021. – 236 с. : ил. – Режим доступа: по подписке. – URL: https://biblioclub.ru/index.php?page=book&id=602208 (дата обращения: 15.10.2024). – Библиогр. в кн. – ISBN 978-5-4499-1957-1. – Текст : электронный.

Дополнительная литература:

1. Беликова, С. А. Основы HTML и CSS: проектирование и дизайн веб-сайтов : учебное пособие по курсу «Web-разработка» : [16+] / С. А. Беликова, А. Н. Беликов ; Южный федеральный университет. – Ростов-на-Дону ; Таганрог : Южный федеральный университет, 2020. – 176 с. : ил. – Режим доступа: по подписке. – URL: https://biblioclub.ru/index.php?page=book&id=598663 (дата обращения: 15.10.2024). – Библиогр. в кн. – ISBN 978-5-9275-3435-7. – Текст : электронный..

6.3. Перечень ресурсов информационно-телекоммуникационной сети «Интернет», используемых при освоении дисциплины

1.	Российская Государственная библиотека. Электронный каталог	http://www.rsl.ru/index.php?f=97
2.	Альдебаран.	http://aldebaran.ru/
3.	Библиотека Гумер.	https://www.gumer.info/
4.	Библиотека научной и студенческой информации	http://bibliofond.ru

5.	Научная педагогическая электронная библиотека	http://elib.gnpbu.ru/
6.	Научная электронная библиотека eLIBRARY.RU	http://e-library.ru
7.	Научная электронная библиотека КиберЛенинка	http://cyberleninka.ru
8.	Национальная электронная библиотека	http://нэб.рф
9.	Некоммерческая электронная библиотека «ImWerden»: искусство, театр, кино и музыка	http://imwerden.de/
10.	Портал культурного наследия России	http://www.culture.ru
11.	Российская государственная библиотека искусств	http://liart.ru/ru/
12.	Электронная библиотека учебников	http://studentam.net/
13.	Библиотека Максима Мошкова	http://lib.ru/
14.	Классика.ру	https://klassika.ru/
15.	Русская виртуальная библиотека	https://rvb.ru/
16.	Библиотека изобразительных искусств	http://www.artlib.ru/
17.	Электронные публикации Института русской литературы (Пушкинского Дома) РАН	http://lib.pushkinskijdom.ru/
18.	Журнальный зал	https://magazines.gorky.media/
19.	Энциклопедии Кирилла и Мефодия	http://www.megabook.ru

7. Описание материально-технической базы, необходимой для осуществления образовательного процесса по дисциплине

7.1. Перечень программного обеспечения

1.	Лицензионное программное обеспечение	**nanoCAD** – право на использование программы для ЭВМ Платформа nanoCAD 24.0 (основной модуль), сетевая - 14 рабочих мест Модули: 3D (14 доп. мест), Механика (14 доп. мест), Растр (14 доп. мест), СПДС (14 доп. мест), Топоплан (14 доп. мест) – образовательная Лицензия № NC240P-******; **nanoCAD** – право на использование программы для ЭВМ Платформа nanoCAD 24.0 (основной модуль), локальная - 5 рабочих мест Модули: 3D (5 доп. мест), Механика (5 доп. мест), Растр (5 доп. мест), СПДС (5 доп. мест), Топоплан (5 доп. мест) – образовательная Лицензия № NC240P-******; **GstarCAD 2025** с пакетом обновлений SP2 – сетевая лицензия на 14 ПК № A901-E907-6D01-0A00-****-****-****-****; **GstarCAD 2025** с пакетом обновлений SP2 – сетевая лицензия на 9 ПК № 5E01-E907-6D01-0A00 -****-****-****-****; **Мовавика Максимум 25:** Мовавика Видео, Мовавика Запись экрана, Мовавика Конвертер, Мовавика Фото, Мовавика Слайд-шоу, Мовавика Эффекты. – Лицензия-ключ 125689-02689-*****-*****-*****-*****-*****; **Capture 2024 for Windows** – лицензия для учебных заведений (https://www.capture.se/Buy/Licensing); **NANO Антивирус Pro** – лицензия (https://www.nanoav.ru); Windows XP, Microsoft windows 8, Microsoft office 2013;
2.	Свободно распространяемое программное обеспечение	OpenOffice: Writer, Calc, Impress, Draw, Base, Math, **MA 3D Software 3.9.61.3** (https://www.malighting.com/downloads/)
3.	Свободно распространяемое программное обеспечение отечественного производства	Яндекс.Браузер (https://browser.yandex.ru/), Dicter (https://www.dicter.ru/), Windows Player (https://windowsplayer.ru/), WindowsRar (https://windowsrar.ru/), PDFMaster (https://pdfmaster.ru/), ASTRA LINUX SPECIAL EDITION (https://astralinux.ru/products/astra-linux-special-edition/), LibreOffice (https://ru.libreoffice.org/), Okular (https://okular.kde.org/ru/download/), Редактор изображений Gimp (https://www.gimp.org/)

7.2. Материально-техническое обеспечение

№ п\п	Наименование помещений	Назначение помещений	Оснащенность (оборудование) помещений
1.	Учебная аудитория для проведения учебных	Учебная аудитория для проведения занятий	– Рабочее место преподавателя: ПК-Моноблок Lenovo с доступом к сети

	занятий № 415	лекционного и (или) семинарского типа и (или) групповые консультации, и (или) индивидуальную работу обучающихся (в том числе индивидуальные консультации), проведения практик, текущего контроля и промежуточной аттестации	Интернет и обеспечением доступа в электронную информационно-образовательную среду Института. – Интерактивная доска (Panasonic UB-T880W с проектором Panasonic PT-CW240). – Мебель учебная (столы, стулья).
2.	Помещение для самостоятельной работы	Помещение для самостоятельной работы обучающихся	Читальный зал: – Посадочных мест: 15 – Рабочее место обучающегося: 15 шт. ПК Моноблок Lenovo с доступом к сети Интернет и в ЭИОС Вуза. – ЖК телевизор «Panasonic 42». – Учебная мебель (столы, стулья)

8. ФОНД ОЦЕНОЧНЫХ СРЕДСТВ ДЛЯ ПРОВЕДЕНИЯ ПРОМЕЖУТОЧНОЙ АТТЕСТАЦИИ И ТЕКУЩЕГО КОНТРОЛЯ УСПЕВАЕМОСТИ ПО ДИСЦИПЛИНЕ (МОДУЛЮ)

8.1. Текущий контроль успеваемости

Показателями оценивания результатов текущего контроля успеваемости обучающихся по дисциплине является:

активность обучающегося в рамках аудиторных учебных занятий: на лекционных и семинарских (практических) занятиях – уровень знаний, умений и навыков, продемонстрированных обучающимся;

результаты самостоятельной работы: письменные работы (доклады, статьи и другие публикации, эссе и т.п.), творческие работы и объекты и др;

посещаемость учебных занятий по дисциплинам (модулям), практикам;

другие значимые результаты работы обучающегося.

Текущий контроль успеваемости по дисциплине (модулю) проводится в ходе семинарских (практических) занятий методами устного или письменного опроса (работ), в процессе выступлений обучающихся.

Критерии оценки и оценочные материалы для проведения текущего контроля успеваемости:

Устный опрос

Устный опрос проводится по пройденным темам курса в ходе семинарских занятий.

Шкала оценивания	Критерии выставления оценок
«Отлично»	1) полное раскрытие вопроса; 2)указание точных названий и определений; 3) правильная формулировка понятий и категорий; 4) самостоятельность ответа, умение вводить и использовать собственные классификации и квалификации, анализировать и делать собственные выводы по рассматриваемой теме; 5) использование дополнительной литературы и иных материалов и др.
«Хорошо»	1) недостаточно полное, по мнению преподавателя, раскрытие темы; 2) несущественные ошибки в определении понятий, категорий и т.п., кардинально не меняющих суть изложения; 3) использование устаревшей учебной литературы и других источников
«Удовлетворительно»	1) отражение лишь общего направления изложения лекционного материала и материала современных учебников;

	2) наличие достаточного количества несущественных или одной-двух существенных ошибок в определении понятий и категорий и т. п.; 3) использование устаревшей учебной литературы и других источников; 4) неспособность осветить проблематику учебной дисциплины и др.
«Неудовлетворительно»	1) нераскрытые темы; 2) большое количество существенных ошибок; 3) отсутствие умений и навыков, обозначенных выше в качестве критериев выставления положительных оценок др.

Практическая работа

Практическая работа по основным разделам дисциплины выполняется в ходе семинарских/практических занятий.

Шкала оценивания	Критерии выставления оценок
«Отлично»	При выполнении практических заданий студент правильно решает поставленную преподавателем задачу, добивается грамотного композиционного решения. Содержание работы полностью соответствует теме работы. Работа имеет творческий характер, исполнена на высоком уровне исполнительского мастерства. Работа представлена в установленный преподавателем срок
«Хорошо»	При выполнении практических заданий правильно решает поставленную задачу. Содержание работы в достаточной степени соответствует теме. Работа выполнена самостоятельно. Исполнительская культура на достаточно хорошем уровне. Работа представлена в полном объеме и в установленный срок.
«Удовлетворительно»	При выполнении практических заданий студент правильно решает поставленную преподавателем задачу при низкой исполнительской культуре. Работа представлена не своевременно.
«Неудовлетворительно»	При выполнении практических заданий студент допускает грубые ошибки, показывает полное непонимание темы. Содержание работы не соответствует теме. Работа выполнена в неполном объеме. Исполнительская культура низкая

Практическая работа должна соответствовать общим требованиям:

1. *Соответствие требованиям задания:* Работа должна полностью соответствовать поставленным задачам, отраженным в задании к практической работе.
2. *Понимание замысла художника-постановщика:* Необходимо умение анализировать художественную концепцию спектакля и выявлять ключевые элементы, требующие технического воплощения.
3. *Комплексная разработка технической документации:* Документация должна быть разработана в соответствии с действующими нормами и стандартами.
4. *Использование специализированного программного обеспечения:* Работа должна демонстрировать уверенное владение специализированным программным обеспечением для создания технической документации (например, CAD-программы, программы для создания световых планов, программы для расчета нагрузок и т.п.). Документация должна быть выполнена с использованием программных инструментов и соответствовать требованиям, предъявляемым к технической документации.
5. *Техническое оформление:* Работа должна быть оформлена в соответствии с установленными требованиями (шрифт, поля, нумерация страниц и т.д.). Необходимо соблюдать правила оформления технической документации (чертежи, схемы, спецификации).

Дополнительные критерии оценки:
- Понимание замысла художника-постановщика.
- Полнота и качество разработанной технической документации.
- Обоснованность технических решений.
- Использование специализированного программного обеспечения.
- Качество технического оформления.
- Самостоятельность выполнения.

• Соблюдение сроков.

Доклад

Доклады по основным разделам дисциплины заслушиваются в ходе семинарских/практических занятий.

Шкала оценивания	Критерии выставления оценок
Отлично	Соответствие целям и задачам дисциплины, актуальность темы и рассматриваемых проблем, соответствие содержания заявленной теме, заявленная тема полностью раскрыта, рассмотрение дискуссионных вопросов по проблеме, сопоставлены различные точки зрения по рассматриваемому вопросу, научность языка изложения, логичность и последовательность в изложении материала, количество исследованной литературы, в том числе новейших источников по проблеме, четкость выводов,
Хорошо	Соответствие целям и задачам дисциплины, актуальность темы и рассматриваемых проблем, соответствие содержания заявленной теме, научность языка изложения, заявленная тема раскрыта недостаточно полно, отсутствуют новейшие литературные источники по проблеме,
Удовлетворительно	Соответствие целям и задачам дисциплины, содержание работы не в полной мере соответствует заявленной теме, заявленная тема раскрыта недостаточно полно, использовано небольшое количество научных источников, нарушена логичность и последовательность в изложении материала
Неудовлетворительно	Работа не соответствует целям и задачам дисциплины, содержание работы не соответствует заявленной теме, содержание работы изложено не научным стилем

Примерные темы докладов по основным разделам дисциплины

1.История развития компьютерной графики и ее влияние на театральное искусство
2.Современные тенденции в цифровом проектировании декораций
3.Применение 3D-печати в создании театральных декораций
4.VR/AR-технологии в театральных постановках: возможности и ограничения
5.Коллаборация художника-декоратора и инженера-технолога в процессе проектирования
6.Особенности работы с виртуальными сценами в театральных постановках
7.Компьютерное моделирование и его роль в подготовке к постановке спектакля
8.Цифровые текстуры и материалы: создание и применение в театральных декорациях
9.Использование анимационных эффектов в театральных постановках
10.Проектирование интерактивных элементов в театральных декорациях
11.Роль освещения в компьютерном проектировании декораций
12.Специфические особенности проектирования декораций для музыкальных спектаклей
13.Автоматизация процесса создания театральных декораций с помощью программного обеспечения
14.Эргономика и безопасность при проектировании театральных декораций
15.Экологические аспекты в проектировании театральных декораций
16.Психологическое воздействие цвета и формы в театральных декорациях
17.Анализ и адаптация классических произведений искусства для современного театрального контекста
18.Инновационные подходы к использованию мультимедийных технологий в театральных постановках
19.Проблематика выбора программного обеспечения для компьютерного проектирования декораций
20.Влияние компьютерных игр на развитие театральных технологий
21.Этнические мотивы в современном театральном искусстве и их реализация с помощью компьютерных технологий
22.Социальные сети и интернет-ресурсы как источник вдохновения для художников-декораторов
23.Фантастические миры в театре: создание нереальных пространств с помощью компьютера

24.Театр будущего: прогнозы и перспективы развития компьютерных технологий в театральном искусстве

25.Международный опыт в использовании компьютерных технологий в театральных постановках

26.Нестандартные подходы к созданию театральных декораций с использованием цифровых инструментов

27.Историко-культурные аспекты в проектировании театральных декораций

28.Звуковое оформление спектакля и его взаимосвязь с компьютерным проектированием декораций

29.Правовые аспекты использования цифровых технологий в театральных постановках

30.Образование и профессиональная подготовка специалистов в области компьютерного проектирования декораций

31.Технические аспекты интеграции мультимедийных элементов в театральные декорации

32.Традиционное и инновационное в театральных технологиях: поиск баланса

33.Креативные подходы к решению технических проблем в театральных постановках

34.Экономические аспекты внедрения компьютерных технологий в театральное производство

35.Будущее театра: как компьютерные технологии изменят театральное искусство в ближайшие десятилетия?

8.2. Промежуточная аттестация

Промежуточная аттестация *Зачет/Зачет с оценкой/Экзамен* может проводиться в устной и/или письменной форме, в форме выполнения практических заданий.

Описание показателей оценивания формируемых компетенций

Компетенция	Индикатор достижения компетенции (ИД)	Планируемый результат обучения по дисциплине, соотнесенный с ИД
ПК-3 Способен к разработке самостоятельно и/или с привлечением специалистов (консультантов) комплекса документации технического проекта сценического воплощения замысла художника-постановщика	**ПК-3.1.** Использует знания всех составляющих комплекса документации технического воплощения и реализации проекта спектакля (представления, концерта) и их особенности в соответствующей области профессиональной деятельности. **ПК-3.2.** Способен работать с проектной и рабочей технической и технологической документацией в профессиональной области. **ПК-3.3.** Использует различные компьютерные программы для создания документации, получения, хранения, переработки информации в профессиональной области.	**Знать:** основные виды и требования к технической документации для постановочных проектов; методику разработки технической документации: чертежей, эскизов, планов, спецификаций, смет и др.; технические характеристики и возможности современного сценического оборудования, материалов и конструкций; нормативные требования, стандарты и регламенты по безопасной эксплуатации сценической техники **Уметь:** разрабатывать полный комплект технической документации для реализации сценографического замысла; выполнять сложные технические чертежи, схемы, спецификации на основе эскизов художника-постановщика; согласовывать технические решения с проектно-конструкторскими, монтажными и эксплуатационными службами; рассчитывать необходимые ресурсы, материалы, бюджет для технической реализации проекта **Владеть:** навыками работы с профессиональным программным обеспечением для разработки технической документации; методами моделирования и виртуальной визуализации технических решений и сценографических объектов; опытом взаимодействия с техническими службами и подрядными организациями по реализации постановочных проектов; способностью к оперативному внесению изменений и корректировке технической документации

Шкала оценивания результатов промежуточной аттестации и критерии выставления оценок

Оценивание результатов промежуточной аттестации по дисциплине определяется шкалой оценивания: «отлично», «хорошо», «удовлетворительно», «неудовлетворительно», «зачтено», «не зачтено».

1. Устная форма: устный ответ на вопросы в форме собеседования по основным темам дисциплины.

Шкала оценивания	Критерии выставления оценок
Отлично/зачтено	Оценка «отлично» выставляется студенту, если он глубоко и прочно усвоил программный материал, исчерпывающе, последовательно, четко и логически стройно его излагает, умеет тесно увязывать теорию с практикой, свободно справляется с задачами, вопросами и другими видами применения знаний, причем не затрудняется с ответом при видоизменении заданий, использует в ответе материал разнообразных литературных источников, владеет разносторонними навыками и приемами выполнения практических задач
Хорошо/зачтено	Оценка «хорошо» выставляется студенту, если он твердо знает материал, грамотно и по существу излагает его, не допускает существенных неточностей в ответе на вопрос, правильно применяет теоретические положения при решении практических вопросов и задач, владеет необходимыми навыками и приемами их выполнения
Удовлетворительно/зачтено	Оценка «удовлетворительно» выставляется студенту, если он имеет знания только основного материала, но не усвоил его деталей, допускает неточности, недостаточно правильные формулировки, нарушения логической последовательности в изложении программного материала, испытывает затруднения при выполнении практических работ
Неудовлетворительно/ не зачтено	Оценка «неудовлетворительно» выставляется студенту, который не знает значительной части программного материала, допускает существенные ошибки, неуверенно, с большими затруднениями выполняет практические работы

2. Практическая работа – выполнение творческих заданий. Оценка по практической работе в рамках текущего семестра выставляется на основании итоговой оценки, формируемой по результатам выполнения и успешной сдачи всех практических работ, предусмотренных курсом. Данная оценка является комплексной и отражает последовательную деятельность обучающегося на протяжении всего семестра, демонстрируя уровень освоения теоретического материала и способность к практическому применению полученных знаний и навыков. Успешное выполнение каждой практической работы рассматривается как необходимое условие для получения зачета/зачета с оценкой/ экзамена и подтверждает соответствие компетенциям, установленным для данной дисциплины.

Шкала оценивания	Критерии выставления оценок
«Отлично»	При выполнении практических заданий студент правильно решает поставленную преподавателем задачу, добивается грамотного композиционного решения. Работа исполнена на высоком уровне исполнительского мастерства.
«Хорошо»	При выполнении практических заданий правильно решает поставленную задачу. Содержание работы в достаточной степени соответствует теме. Работа выполнена самостоятельно. Исполнительская культура на достаточно хорошем уровне.
«Удовлетворительно»	При выполнении практических заданий студент правильно решает поставленную преподавателем задачу при низкой исполнительской культуре.
«Неудовлетворительно»	При выполнении практических заданий студент допускает грубые ошибки, показывает полное непонимание темы. Содержание работы не соответствует теме. Работа выполнена в неполном объеме.

	Исполнительская культура низкая.

3. Письменная форма: выполнение тестовых заданий. Тестовые задания выполняются в течение 45 минут и состоят из 20-30 вопросов разных типов. Преподаватель готовит несколько вариантов тестовых заданий.

Шкала оценивания	Критерии выставления оценок
Отлично/зачтено	85 – 100 %
Хорошо/зачтено	75 – 84 %
Удовлетворительно/зачтено	65 – 74 %
Неудовлетворительно/ не зачтено	0 – 64 %

ОЦЕНОЧНЫЕ МАТЕРИАЛЫ
(типовые контрольные задания и иные материалы) для проведения промежуточной аттестации и оценки сформированности компетенций по дисциплине (модулю)

Примерный перечень вопросов/заданий для проведения промежуточной аттестации

Задание 1. *Прочитайте текст задания, выберите правильный ответ*

1. Что такое *виртуальная сцена*?
a) Это физическая модель сцены, созданная из подручных материалов.
b) Это цифровая копия реальной сцены, используемая для визуализации проекта.
c) Это набор чертежей и схем, выполненных вручную.
d) Это пространство для репетиций актеров перед спектаклем.

3. Какой элемент декорации называется **кулисы**?
a) Верхняя часть сцены, закрывающая ее от зрителей сверху.
b) Боковая часть сцены, скрывающая актерские выходы.
c) Передний край сцены, отделяющий зрительный зал.
d) Нижняя часть сцены, где располагаются осветительные приборы.

4. Как называется процесс создания цифровых моделей объектов с использованием компьютерных технологий?
a) Моделирование
b) Рендеринг
c) Анимация
d) Композиция

5. Что означает термин *рендеринг* в контексте компьютерной графики?
a) Процесс обработки видеоизображений.
b) Создание анимации.
c) Процесс преобразования трехмерной цифровой модели в двухмерное изображение.
d) Редактирование текста.

16. Что такое **архитектурная визуализация** в контексте театра?
a) Создание виртуальной копии здания театра.
b) Разработка макета сцены с учетом архитектурных особенностей помещения.
c) Проектирование интерьера зрительного зала.
d) Визуальный анализ акустики помещения.

Задание 2. *Прочитайте текст задания и запишите развернутый обоснованный ответ.*

Вопрос: Опишите основные этапы процесса рендеринга в контексте театральной постановки.

Ответ: Основные этапы рендеринга включают подготовку трёхмерной модели сцены, настройку источников света, выбор материалов и текстур, установку камеры и параметров рендеринга, запуск процесса рендеринга и постобработку полученного изображения.

Задание 3. *Прочитайте текст задания и запишите развернутый обоснованный ответ.*

Вопрос: Назовите три основных типа освещения, используемых в театральных постановках, и кратко опишите каждый из них.

Ответ: Три основных типа освещения:
1.Фронтальное освещение: направлено на актёров спереди, обеспечивает равномерное освещение лица и тела.
2.Контровое освещение: направляется сзади, создаёт эффект объёма и выделяет силуэты.
3.Подсветка снизу: направлена снизу вверх, часто используется для создания драматических эффектов и выделения отдельных деталей.

9. МЕТОДИЧЕСКИЕ МАТЕРИАЛЫ

9.1. Методические рекомендации для подготовки к практическому (семинарскому) занятию

Семинарское занятие является традиционной и распространенной формой организации самостоятельной работы студентов при изучении дисциплин.

Самостоятельная подготовка к семинару направлена:

на развитие способности к чтению научной и иной литературы;

на поиск дополнительной информации, позволяющей глубже разобраться в некоторых вопросах;

на выделение при работе с разными источниками необходимой информации, которая требуется для полного ответа на вопросы плана семинарского занятия;

на выработку умения правильно выписывать высказывания авторов из имеющихся источников информации, оформлять их по библиографическим нормам;

на развитие умения осуществлять анализ выбранных источников информации;

на подготовку собственного выступления по обсуждаемым вопросам;

на формирование навыка оперативного реагирования на разные мнения, которые могут возникать при обсуждении тех или иных научных проблем.

Чтобы наиболее рационально и полно использовать все возможности семинара как вида занятия, для подготовки к нему необходимо:

внимательно прочитать конспект лекции по данной тематике;

ознакомиться с соответствующим разделом учебника;

проработать дополнительную литературу и источники;

решить задачи и выполнить другие письменные задания.

При подготовке к семинару:

проанализируйте тему семинара, подумайте о цели и основных проблемах, вынесенных на обсуждение;

внимательно прочитайте материал, данный преподавателем по этой теме на лекции;

изучите рекомендованную литературу, делая при этом конспекты прочитанного или выписки, которые понадобятся при обсуждении на семинаре;

постарайтесь сформулировать свое мнение по каждому вопросу и аргументирование его обосновать;

запишите возникшие во время самостоятельной работы с учебниками и научной литературой вопросы, чтобы затем на семинаре получить на них ответы.

В процессе работы на семинаре:

внимательно слушайте выступления других участников семинара, старайтесь соотнести, сопоставить их высказывания со своим мнением;

активно участвуйте в обсуждении рассматриваемых вопросов, не бойтесь высказывать свое мнение, но старайтесь, чтобы оно было подкреплено убедительными доводами;

если вы не согласны с чьим-то мнением, смело критикуйте его, но помните, что критика должна быть обоснованной и конструктивной, т. е. нести в себе какое-то конкретное предложение в качестве альтернативы;

после семинара кратко сформулируйте окончательный правильный ответ на вопросы, которые были рассмотрены.

Семинар помогает студентам глубоко овладеть предметом, способствует развитию у них умения самостоятельно работать с учебной литературой и первоисточниками, освоению ими методов научной работы и приобретению навыков научной аргументации, научного мышления.

Памятка «Правила запоминания»

Чтобы разобраться в материале, в процессе чтения или слушания необходимо проводить активную мыслительную обработку материала. В этом случае запоминание будет результатом этой активной работы над материалом и без специальных усилий, направленных на запоминание, не потребуется.

Правила запоминания:

Сосредоточься, нацелься на запоминание.

Старайся понять основной смысл излагаемого материала, иначе будет действовать механическая память, которая менее продуктивна, чем логическая.

Удели особое внимание структуре материала, уясни, чем вызвана такая последовательность его изложения.

Найди смысловые опорные пункты в материале, составь план, соотнеси эти пункты с планом.

Отдели основополагающий материал от иллюстративного, который запоминать не нужно.

Уясни, что ты уже знал и что узнал нового, и сравни новое с тем, что ты знал раньше.

Произнеси несколько раз новые слова, даты.

Проговори вслух формулировки выводов, законов.

Воспроизведи весь материал по плану, стараясь мысленно вообразить прочитанное.

9.2. Методические рекомендации по изучению дополнительной литературы (работа с учебной литературой, методическими материалами по теме)

Важной составляющей учебного процесса в вузе является работа с учебной и методической литературой. Самостоятельная работа студента с учебником позволяет осуществлять подготовку ко всем видам занятий: семинарским, практическим, тестированию, зачетам, экзаменам, вести научно-исследовательскую деятельность. В последние годы можно заметить тот факт, что студенты в вузе при подготовке к занятиям стали все меньше пользоваться учебниками, составлять конспекты. Причин тому множество, но в том числе и элементарное неумение пользоваться учебной литературой.

Учебник – основной и ведущий вид учебной литературы, в нем систематизировано, в сжатом виде излагается основной учебный материал на доступном студенту языке. Однако как пользоваться учебником студентов не учат. Зачастую вузы ограничиваются лишь несколькими методическими рекомендациями: «Читать внимательно, вдумчиво, вести конспект и т.д.». Однако, чтобы материал был усвоен, его мало прочесть, его необходимо понять.

В процессе работы с учебной и научной литературой студент может:

делать записи по ходу чтения в виде простого или развернутого плана (создавать перечень основных вопросов, рассмотренных в источнике);

составлять тезисы (цитирование наиболее важных мест статьи или монографии, короткое изложение основных мыслей автора);

готовить аннотации (краткое обобщение основных вопросов работы);

создавать конспекты (развернутые тезисы, которые).

Выбрав нужный источник, следует найти интересующий раздел по оглавлению или алфавитному указателю, а также одноименный раздел конспекта лекций или учебного пособия. В случае возникших затруднений в понимании учебного материала следует обратиться к другим источникам, где изложение может оказаться более доступным.

Приемы работы с текстом:

1. Проверка по вопросам учебника (устная и письменная);
2. Постановка вопросов к тексту;
3. Взаимная проверка по вопросам в парах;
4. Подробный или краткий пересказ;
5. Пересказ с опорой на план, ключевые слова, на иллюстрации или сочетание этих элементов (опорный конспект)
6. Составление конспекта в виде:
   - Плана
   - Схем
   - Таблиц

Тезисов

7. Комментирование
8. Иллюстрации к тексту
9. Пересказ в парах с опорой на конспект (планы, выписки и схемы);
10. Устное и письменное аннотирование с опорой на конспект;
11. Устное и письменное реферирование (констатирующее и критическое);
12. Устное и письменное рецензирование;
13. Выступления на семинарах;
14. Подготовка учебных докладов и обзорных рефератов (по нескольким источникам);
15. Групповая дискуссия и т.д.

Постановка вопросов к тексту. Этот прием является основным в процессе уяснения содержания, ведет к всестороннему пониманию учебного текста. Понимание текста складывается из понимания отдельных слов, предложений, логической структуры всего текста, его основной идеи и смысла, а также подтекста и общего замысла автора.

Поэтому вопросы могут возникать к разным аспектам текста: к непонятным словам и предложениям, к непонятным логическим связям между предложениями и абзацами текста, к связям содержания читаемого текста с другими текстами на эту тему. Этот прием учит не пропускать ни одного непонятного места в тексте, тут же формулировать вопрос и искать на него ответ.

Составления плана. План есть перечисление всех текстовых субъектов (т.е. тем текста).

Для того чтобы составить план, надо последовательно задавать себе в процессе чтения вопрос "о чем здесь говорится?", вычленять с помощью этого вопроса субъекты высказывания и записывать их в виде пунктов плана.

План может быть простой из нескольких пунктов или развернутый, состоящий из пунктов и подпунктов.

План может быть выполнен в двух формах:

1) в тезисной форме.

2) в форме номинативных (назывных) предложений. Пункты плана совпадают с информативными центрами абзацев.

Составление схемы. Схема — это графическое изображение логических связей между основными текстовыми субъектами. Средствами графического изображения являются геометрические фигуры (прямоугольники и др.) и их соединения (линии, стрелки), а также символические изображения и рисунки предметов. Схема отличается от плана наличием связей между элементами. Связи придают картине целостность и наглядность.

Тезирование (выписки основных суждений). Процесс тезирования состоит в формулировании основных тезисов (положений, утверждений, выводов) изучаемого текста. Тезисы могут быть составлены целиком из авторских высказываний (суждений), и тогда они пишутся в кавычках в виде прямых цитат. Если же тезисы формулируются самим читателем, тогда они излагаются в виде реферативного текста с помощью использования глаголов. Например: автор анализирует, отмечает, сравнивает, доказывает, объясняет и т.п.

Составление таблицы. Этот прием используется для обобщения и систематизации учебной информации, извлеченной из некоторого раздела.

Сокращения в конспектах.

При конспектировании допускается сокращенная запись слов. Но нельзя сокращать слова как попало. Недописанные слова и фразы через какое- то время теряют смысл, забываются, их значение может исказиться.

Для сокращения записи необходимо помнить несколько правил:

В письменной речи наибольшее количество информации приходится на первые буквы слов, поэтому при сокращении прилагательных и причастий можно сохранять 3-4 буквы и окончания. Например: положительный – полж-ный.

Окончания слов в русском языке играют большую роль, поэтому нельзя сокращать те окончания, которые обозначают признаки предметных отношений.

Можно при записи пропускать гласные, поскольку в русском языке смысловая нагрузка ложится на согласные, а гласные выполняют формообразующую функцию. Например: журналист – жрнлст.

Термины, новые слова и понятия записывать полностью. Например: Спектральным анализом наз-ют мет-д исслд-ния химсчк-го сост-ва раз-ных вещ-в по их спектрам испск-ия и поглщ-ия.

Использовать общепринятые сокращения слов и аббревиатур. Например: абсолютный – абс., автономный – авт.

Использовать знаки, получившие название кванторов, которые применяют в конспектах для сокращенной записи. Отработать свою, понятную через любое время систему сокращений.

ПАМЯТКА СТУДЕНТУ

работа с учебной литературой

При чтении не пропускайте ни одного слова, которое Вам непонятно.

Если перестали понимать смысл текста, то вернитесь назад до того места, где начали затрудняться. Причиной непонимания бывают, как правило, иностранные слова, термины. В таком случае обращайтесь к словарям.

Составление терминологического словаря, работа над основными понятиями также поможет в освоении материала.

Научитесь самостоятельно приобретать знания, работать с книгой, со средствами получения и обработки информации.

Научитесь пользоваться словарями, делать выписки, составлять текстовые таблицы, графики, логические схемы.

Особое внимание обратите на развитие интеллектуальных умений и навыков, умение самостоятельно выявлять причины событий, составлять сводные таблицы.

Научитесь анализировать, сравнивать, обобщать, доказывать на основе нескольких источников.

Научитесь вычленять главное, проблему, выдвигать гипотезу.

Добейтесь чтения со скоростью не менее 150 слов в минуту, при этом сразу выделяйте главное и таким образом кратко конспектируйте.

Изучаемый материал надо воспринимать не мозаично (тогда всё главное), а целостно, то есть вести логическую проработку материала по ходу чтения и при этом составлять логические цепочки (схемы).

Больше работайте с карандашом в руке, делайте записи, схемы и т.д. Это способствует лучшему усвоению, запоминанию.

ПРАВИЛА САМОСТОЯТЕЛЬНОЙ РАБОТЫ С УЧЕБНОЙ ЛИТЕРАТУРОЙ

Составить перечень книг, с которыми Вам следует познакомиться; «не старайтесь запомнить всё, что вам в ближайшее время не понадобится, – запомните только, где это можно отыскать».

Сам такой перечень должен быть систематизированным (что необходимо для семинаров, что для экзаменов, что пригодится для написания курсовых и дипломных работ, а что Вас интересует за рамками официальной учебной деятельности, то есть что может расширить Вашу общую культуру...).

Обязательно выписывать все выходные данные по каждой книге (при написании курсовых и дипломных работ это позволит очень сэкономить время).

Разобраться для себя, какие книги (или какие главы книг) следует прочитать более внимательно, а какие – просто просмотреть.

Естественно, все прочитанные книги, учебники и статьи следует конспектировать, но это не означает, что надо конспектировать «все подряд»: можно выписывать кратко основные идеи автора и иногда приводить наиболее яркие и показательные цитаты (с указанием страниц).

Если Вы раньше мало работали с научной литературой, то следует выработать в себе способность «воспринимать» сложные тексты; для этого лучший приём – научиться «читать медленно», когда Вам понятно каждое прочитанное слово (а если слово незнакомое, то либо с помощью словаря, либо с помощью преподавателя обязательно его узнать), и это может занять немалое время (у кого-то – до нескольких недель и даже месяцев); опыт показывает, что после этого студент каким-то «чудом» начинает буквально заглатывать книги и чуть ли не видеть «сквозь обложку», стоящая это работа или нет...

Чтение научного текста является частью познавательной деятельности. Её цель – извлечение из текста необходимой информации. От того на сколько осознанна читающим собственная внутренняя установка при обращении к печатному слову (найти нужные сведения, усвоить информацию полностью или частично, критически проанализировать материал и т.п.) во многом зависит эффективность осуществляемого действия.

9.3. Методические рекомендации по написанию Доклада

Доклад-сообщение – это устное выступление на заданную тему. Время доклада 5-7 минут.

Цели доклада-сообщения: Научиться убедительно и кратко излагать свои мысли в устной форме. (Эффективно продавать свой интеллектуальный продукт). Донести информацию до слушателя, установить контакт с аудиторией и получить обратную связь.

План и содержание доклада-сообщения. Важно при подготовке доклада учитывать три его фазы: мотивацию, убеждение, побуждение. В первой фазе доклада рекомендуется использовать: риторические вопросы; актуальные события; оптический или акустический эффект; неожиданное для слушателей начало доклада.

Как правило, используется один из перечисленных приёмов. Главная цель фазы открытия (мотивации) – привлечь внимание слушателей к докладчику, поэтому длительность её минимальна.

При написании доклада по заданной теме обучающийся составляет план, подбирает основные источники. В процессе работы с источниками систематизирует полученные сведения, делает выводы и обобщения.

Ядром хорошего доклада является информация. Она должна быть новой и понятной. Важно в процессе доклада не только сообщить информацию, но и убедить слушателей в правильности своей точки зрения.

Доклад – продукт самостоятельной работы студента, представляющий собой публичное выступление по представлению полученных результатов решения определенной учебно-практической, учебно-исследовательской или научной темы. Средство контроля, важное для формирования универсальных компетенций обучающегося, при развитии навыков самостоятельного творческого мышления и изложения собственных умозаключений на основе изученного или прочитанного материала.

Изложение доклада как целостного авторского текста определяет критерии его оценки: новизна текста; обоснованность выбора источника; степень раскрытия сущности вопроса; соблюдение требований к докладу, соблюдение регламента времени.

АВТОНОМНАЯ НЕКОММЕРЧЕСКАЯ ОРГАНИЗАЦИЯ ВЫСШЕГО ОБРАЗОВАНИЯ
«ВЫСШАЯ ШКОЛА СЦЕНИЧЕСКИХ ИСКУССТВ»

Факультет ТЕАТРОВЕДЕНИЯ И ТЕАТРАЛЬНЫХ ТЕХНОЛОГИЙ

УТВЕРЖДАЮ

Ректор Райкин К.А.

«02» июня 2025 г.

РАБОЧАЯ ПРОГРАММА ДИСЦИПЛИНЫ *(МОДУЛЯ)*

СИСТЕМЫ АВТОМАТИЗИРОВАННОГО ПРОЕКТИРОВАНИЯ И РАСЧЕТА СЦЕНИЧЕСКОГО ОФОРМЛЕНИЯ

Основная профессиональная образовательная программа
высшего образования – программа бакалавриата по направлению подготовки
52.03.04 ТЕХНОЛОГИЯ ХУДОЖЕСТВЕННОГО ОФОРМЛЕНИЯ СПЕКТАКЛЯ

Направленность (профиль):
СЦЕНИЧЕСКОЕ ОФОРМЛЕНИЕ СПЕКТАКЛЯ
(ХУДОЖНИК-ТЕХНОЛОГ СЦЕНЫ)

Квалификация выпускника
БАКАЛАВР

Москва
2025

Содержание

1. Цель и задачи освоения дисциплины (модуля)

2. Перечень планируемых результатов обучения по дисциплине (модулю), соотнесенных с индикаторами достижения компетенций, обеспечивающие достижение результатов освоения образовательной программы.

3. Место дисциплины в структуре образовательной программы

4. Объем дисциплины (модуля) в зачетных единицах с указанием количества академических часов, выделенных на контактную работу обучающихся с преподавателем (по видам учебных занятий) и на самостоятельную работу обучающихся

5. Содержание дисциплины (модуля), структурированное по темам, разделам с указанием количества академических часов и видов учебных занятий

5.1. Содержание разделов, тем дисциплины (модуля)

5.2. Содержание семинарских/практических занятий

5.3. Самостоятельная работа обучающихся по освоению дисциплины (модуля)

6. Учебно-методическое и информационное обеспечение дисциплины

6.1. Электронный образовательный ресурс

6.2. Перечень основной и дополнительной литературы, необходимой для освоения дисциплины

6.3. Перечень ресурсов информационно-телекоммуникационной сети «Интернет», используемых при освоении дисциплины

7. Описание материально-технической базы, необходимой для осуществления образовательного процесса по дисциплине

7.1. Перечень программного обеспечения

7.2. Материально-техническое обеспечение

8. ФОНД ОЦЕНОЧНЫХ СРЕДСТВ ДЛЯ ПРОВЕДЕНИЯ ПРОМЕЖУТОЧНОЙ АТТЕСТАЦИИ И ТЕКУЩЕГО КОНТРОЛЯ УСПЕВАЕМОСТИ ПО ДИСЦИПЛИНЕ (МОДУЛЮ)

8.1. Текущий контроль успеваемости

8.2. Промежуточная аттестация

9. МЕТОДИЧЕСКИЕ МАТЕРИАЛЫ

Рабочая программа дисциплины:
«Системы автоматизированного проектирования и расчета сценического оформления»

Рабочая программа дисциплины разработана в соответствии с требованиями Федерального государственного образовательного стандарта высшего образования – бакалавриат по направлению подготовки 52.03.04 Технология художественного оформления спектакля, утвержденным приказом Министерства образования и науки Российской Федерации от 16.11.2017 г. № 1123.

Организация-разработчик: АНО «Высшая школа сценических искусств»

1. Цель и задачи освоения дисциплины (модуля)

Цель освоения дисциплины является ознакомить с комплексом средств автоматизированного проектирования, с базовыми возможностями современного программного обеспечения, предназначенного для автоматизации проектирования, а также с использованием комплекса средств автоматизированного проектирования в практической деятельности технолога сцены.

Задачи освоения дисциплины: овладеть знаниями в области системы автоматизированного проектирования и ее составляющих; ознакомить с принципами функционирования, возможностями и практическим применением программных систем сценической графики, расчетов сценического оформления, автоматизации подготовки и управления производства при проектировании изделий театрального производства; знать теорию и практику моделирования трехмерной объемной конструкции, оформления чертежей и текстовой документации, систему управления данными об изделии, понятие цифрового макета.

2. Перечень планируемых результатов обучения по дисциплине (модулю), соотнесенных с индикаторами достижения компетенций, обеспечивающие достижение результатов освоения образовательной программы.

Компетенция	Индикатор достижения компетенции (ИД)	Планируемый результат обучения по дисциплине, соотнесенный с ИД
ПК-3 Способен к разработке самостоятельно и/или с привлечением специалистов (консультантов) комплекса документации технического проекта сценического воплощения замысла художника-постановщика	**ПК-3.1.** Использует знания всех составляющих комплекса документации технического воплощения и реализации проекта спектакля (представления, концерта) и их особенности в соответствующей области профессиональной деятельности. **ПК-3.2.** Способен работать с проектной и рабочей технической и технологической документацией в профессиональной области. **ПК-3.3.** Использует различные компьютерные программы для создания документации, получения, хранения, переработки информации в профессиональной области.	**Знать:** основные виды и требования к технической документации для постановочных проектов; методику разработки технической документации: чертежей, эскизов, планов, спецификаций, смет и др.; технические характеристики и возможности современного сценического оборудования, материалов и конструкций; нормативные требования, стандарты и регламенты по безопасной эксплуатации сценической техники **Уметь:** разрабатывать полный комплект технической документации для реализации сценографического замысла; выполнять сложные технические чертежи, схемы, спецификации на основе эскизов художника-постановщика; согласовывать технические решения с проектно-конструкторскими, монтажными и эксплуатационными службами; рассчитывать необходимые ресурсы, материалы, бюджет для технической реализации проекта **Владеть:** навыками работы с профессиональным программным обеспечением для разработки технической документации; методами моделирования и виртуальной визуализации технических решений и сценографических объектов; опытом взаимодействия с техническими службами и подрядными организациями по реализации постановочных проектов; способностью к оперативному внесению изменений и корректировке технической документации

3. Место дисциплины в структуре образовательной программы

Дисциплина *(модуль)* «Системы автоматизированного проектирования и расчета сценического оформления» относится к части, формируемой участниками образовательных отношений, Блока 1 «Дисциплины (модули)» образовательной программы.

4. Объем дисциплины (модуля) в зачетных единицах с указанием количества академических часов, выделенных на контактную работу обучающихся с преподавателем (по видам учебных занятий) и на самостоятельную работу обучающихся

Вид учебной работы		Трудоемкость					
		зач. ед.	ак. час.	по семестрам, час.			
				5	6	7	8
Общая трудоемкость по учебному плану		**2**	**72**	*72*			
Лекции (Л)							
Практические занятия (Пр)			36	32			
Контроль самостоятельной работы (КСР)							
Самостоятельная работа (СРС)			32	36			
Консультация							
Промежуточная аттестации	Экзамен						
	Зачет/зачет с оценкой		4	4			

5. Содержание дисциплины (модуля), структурированное по темам, разделам с указанием количества академических часов и видов учебных занятий

№ п/п	Наименование раздела, темы	Количество академических часов – всего	из них					Формируемые компетенции
			Лекции	Практические	Контроль СРС	Самостоятельная работа	Консультации	
1	Тема 1. История развития систем автоматизированного проектирования (САПР) в театральной индустрии	6		2		4		ПК-3
2	Тема 2. Основы компьютерного моделирования сценических конструкций	8		4		4		ПК-3
3	Тема 3. Методы расчета нагрузки и устойчивости сценического оборудования	8		4		4		ПК-3
4	Тема 4. Взаимодействие САПР с системами управления освещением и звуковым оборудованием	8		4		4		ПК-3
5	Тема 5. Применение виртуальной реальности в проектировании сценического пространства	8		4		4		ПК-3
6	Тема 6. Анализ ошибок и рисков в системах автоматизированного проектирования сценического оформления	8		4		4		ПК-3
7	Тема 7. Интеграция BIM-технологий в проектирование сценического оформления	8		4		4		ПК-3
8	Тема 8. Современные тенденции и инновации в САПР для театрального искусства	8		4		4		ПК-3
9	Тема 9. Этические вопросы использования автоматизированных систем в театральном искусстве	6		2		4		ПК-3
Подготовка к зачету/экзамену		**4**				**4**		ПК-3
Итого объём часов дисциплины		**72**		**32**		**40**		

5.1. Содержание разделов, тем дисциплины (модуля)

Тема 1. История развития систем автоматизированного проектирования (САПР) в театральной индустрии

Эволюция технических средств и программного обеспечения для проектирования сценического оформления.

Вклад пионеров САПР в развитие театральной техники и дизайна.

Тема 2. Основы компьютерного моделирования сценических конструкций

Теоретические принципы создания трехмерных моделей сценических элементов.

Алгоритмы и методы оптимизации процесса моделирования.

Тема 3. Методы расчета нагрузки и устойчивости сценического оборудования

Теоретические подходы к оценке механических характеристик сценических конструкций.

Применение математических моделей для анализа надежности и долговечности оборудования.

Тема 4. Взаимодействие САПР с системами управления освещением и звуковым оборудованием

Теоретические аспекты интеграции различных систем в единый технологический комплекс.

Проблемы синхронизации и координации действий различных подсистем.

Тема 5. Применение виртуальной реальности в проектировании сценического пространства

Теоретические основы использования VR-технологий для создания и тестирования сценических решений.

Преимущества и ограничения виртуальных сред в процессе проектирования.

Тема 6. Анализ ошибок и рисков в системах автоматизированного проектирования сценического оформления

Классификация типов ошибок и факторов риска, влияющих на качество проектирования.

Методы предотвращения и устранения ошибок на всех этапах проектирования.

Тема 7. Интеграция BIM-технологий в проектирование сценического оформления

Теоретические основы информационного моделирования зданий (BIM) и их применение в театральной архитектуре.

Возможности и перспективы использования BIM для комплексного проектирования сценических пространств.

Тема 8. Современные тенденции и инновации в САПР для театрального искусства

Обзор новых технологий и подходов в области автоматизированного проектирования сценического оформления.

Прогнозы развития САПР в ближайшие годы и их влияние на театральную практику.

Тема 9. Этические вопросы использования автоматизированных систем в театральном искусстве

Анализ влияния автоматизации на творческий процесс и взаимодействие актеров с техническими средствами.

Вопросы авторского права и интеллектуальной собственности в контексте использования САПР.

5.2. Содержание практических занятий

1. История развития систем автоматизированного проектирования (САПР) в театральной индустрии

1. Какие ключевые этапы прошли системы автоматизированного проектирования от первых попыток до современных решений?
2. Каким образом внедрение САПР изменило подход к проектированию сценического оформления?
3. Какие технические и программные средства использовались на ранних стадиях развития САПР? Чем они отличались от современных аналогов?
4. Какое влияние оказали пионеры САПР на развитие театральной техники и дизайна?
5. Какие вызовы стояли перед разработчиками САПР на начальных этапах и как они были преодолены?

2. Основы компьютерного моделирования сценических конструкций

1. Что такое трехмерное моделирование и какие преимущества оно дает при проектировании сценических элементов?
2. Какие алгоритмы и методы используются для оптимизации процесса моделирования сценических конструкций?
3. Каковы основные этапы создания трехмерной модели сценического элемента?
4. Какие программы наиболее популярны для компьютерного моделирования в театральной индустрии и почему?
5. Как влияет точность моделирования на конечный результат и насколько важно учитывать мельчайшие детали?

3. Методы расчета нагрузки и устойчивости сценического оборудования

1. Почему важно проводить расчеты нагрузки и устойчивости сценического оборудования?
2. Какие математические модели применяются для оценки механических характеристик сценических конструкций?
3. Какими методами можно определить надежность и долговечность сценического оборудования?
4. Какие факторы влияют на устойчивость сценических конструкций и как их учесть при расчете?
5. Какую роль играют стандарты и нормы в обеспечении безопасности сценического оборудования?

4. Взаимодействие САПР с системами управления освещением и звуковым оборудованием

1. Как происходит интеграция различных систем в единый технологический комплекс при проектировании сценического оформления?
2. Какие проблемы возникают при синхронизации и координации действий различных подсистем?
3. Каково значение автоматизации в управлении освещением и звуковым оборудованием?
4. Какие современные технологии позволяют улучшить взаимодействие между САПР и системами управления?
5. Какова перспектива дальнейшего развития интеграции САПР с другими системами в театральной индустрии?

5. Применение виртуальной реальности в проектировании сценического пространства

1. В чем заключаются основные преимущества использования виртуальной реальности в проектировании сценического пространства?
2. Какие ограничения существуют при работе с виртуальными средами в процессе проектирования?
3. Как виртуальная реальность помогает тестировать сценические решения до их реализации?
4. Какие примеры успешного применения VR-технологий уже есть в театральной практике?
5. Как может развиваться использование виртуальной реальности в будущем для улучшения процесса проектирования сценического пространства?

6. Анализ ошибок и рисков в системах автоматизированного проектирования сценического оформления

1. Какие типы ошибок чаще всего встречаются в процессе автоматизированного проектирования сценического оформления?
2. Какие факторы риска могут повлиять на качество проектирования и как их предотвратить?
3. Какие методы существуют для выявления и устранения ошибок на разных этапах проектирования?
4. Как обеспечить контроль качества на каждом этапе работы с САПР?
5. Какие меры можно предпринять для минимизации вероятности возникновения ошибок и рисков?

7. Интеграция BIM-технологий в проектирование сценического оформления

1. Что такое информационное моделирование зданий (BIM) и как оно применяется в театральной архитектуре?
2. Какие возможности предоставляет BIM для комплексного проектирования сценических пространств?
3. Какие трудности могут возникнуть при внедрении BIM-технологий в театральный дизайн?
4. Какие примеры успешного использования BIM в театральной практике уже известны?

5. Каковы перспективы дальнейшего развития BIM-технологий в театральной индустрии?

8. Современные тенденции и инновации в САПР для театрального искусства

1. Какие новые технологии и подходы появляются в области автоматизированного проектирования сценического оформления?
2. Как современные инновации влияют на качество и скорость проектирования сценических решений?
3. Какие прогнозы относительно развития САПР в ближайшие годы можно сделать?
4. Каким образом новые технологии могут изменить театральную практику?
5. Какие вызовы стоят перед разработчиками САПР сегодня и как они решаются?

9. Этические вопросы использования автоматизированных систем в театральном искусстве

1. Как автоматизация влияет на творческий процесс и взаимодействие актеров с техническими средствами?
2. Какие вопросы авторского права и интеллектуальной собственности возникают в контексте использования САПР?
3. Как балансируется необходимость технического совершенствования и сохранение художественной ценности театрального представления?
4. Какие этические аспекты следует учитывать при разработке и применении автоматизированных систем в театре?
5. Какова роль художника-постановщика в условиях все большей автоматизации процессов?

Примерная тематика практических работ

Задание 1.

Используя программу для трехмерного моделирования, создайте модель простой сценической конструкции, такой как сцена или декорация. Опишите процесс создания модели, включая выбор инструментов и методов оптимизации.

Способ решения:

1. Выберите программное обеспечение для трехмерного моделирования.
2. Начните с создания базовой геометрии, используя примитивы (кубы, сферы и т.п.).
3. Применяйте инструменты редактирования (выдавливание, скос и др.) для придания формы объектам.
4. Используйте модификаторы для добавления сложных деталей.
5. Добавьте текстуры и материалы для реалистичности.
6. Настройте освещение и камеру для финального рендера.
7. Сохраните готовую модель и экспортируйте ее в нужный формат.

Ожидаемый результат:

Готовая трехмерная модель сценической конструкции, представленная в виде файла или рендеров. Должны быть описаны шаги создания модели, используемые инструменты и методы оптимизации.

Критерии оценки:

- Соответствие созданной модели заданию.
- Уровень сложности и детализации модели.
- Правильность выбора инструментов и методов моделирования.
- Степень оптимизации процесса создания модели.
- Качество описания процесса и используемого инструментария.

Задание 2.

Проведите расчет нагрузки и устойчивости для простого сценического элемента, такого как платформа или подвесная конструкция. Используйте математические модели и методы для оценки механической надежности.

Способ решения:

1. Определите параметры сценического элемента (размеры, вес, материалы и т.д.).
2. Выберите подходящую математическую модель для расчета нагрузки и устойчивости.
3. Выполните необходимые вычисления, используя выбранную модель.
4. Проанализируйте полученные результаты и сделайте выводы о надежности конструкции.

5. Оформите отчет, содержащий исходные данные, методику расчета, результаты и выводы.

Ожидаемый результат:

Отчет, содержащий подробное описание проведенного расчета, включая исходные данные, использованную математическую модель, выполненные вычисления, результаты и выводы о надежности конструкции.

Критерии оценки:

- Правильность выбора математической модели.
- Точность выполненных вычислений.
- Глубина анализа полученных результатов.
- Ясность и логичность изложения материала в отчете.
- Соответствие отчета установленным требованиям.

Задание 3.

Разработайте схему интеграции САПР с системой управления освещением и звуковым оборудованием для конкретного театрального проекта. Опишите возможные проблемы синхронизации и координацию действий различных подсистем.

Способ решения:

1. Изучите требования к проекту и определите необходимые компоненты системы.
2. Разработайте общую концепцию интеграции, учитывая особенности каждой подсистемы.
3. Создайте блок-схему, показывающую взаимосвязь между компонентами системы.
4. Опишите возможные проблемы синхронизации и предложите пути их решения.
5. Составьте документ, содержащий описание разработанной схемы, проблем и предложений по их решению.

Ожидаемый результат:

Документ, содержащий схему интеграции САПР с системами управления освещением и звуковым оборудованием, а также описание возможных проблем синхронизации и путей их решения.

Критерии оценки:

- Полнота и корректность разработанной схемы интеграции.
- Адекватность предложенных решений для устранения проблем синхронизации.
- Ясность и логичность изложения материала.
- Соответствие документа установленным требованиям.

Задание 4.

Проанализируйте случай ошибки или сбоя в системе автоматизированного проектирования сценического оформления. Определите причины возникновения ошибки и предложите меры по предотвращению подобных ситуаций в будущем.

Способ решения:

1. Найдите или придумайте пример ошибки или сбоя в САПР.
2. Проведите анализ причин возникновения этой ошибки, используя методы диагностики и анализа рисков.
3. Предложите конкретные меры по устранению выявленных недостатков и предотвращению повторения подобной ситуации.
4. Составьте отчет, содержащий описание случая, анализ причин, предложения по улучшению и рекомендации по предотвращению ошибок.

Ожидаемый результат:

Отчет, содержащий анализ случая ошибки или сбоя в САПР, причины возникновения, предложения по устранению недостатков и рекомендации по предотвращению подобных ситуаций в будущем.

Критерии оценки:

- Глубина и полнота анализа причин возникновения ошибки.
- Качественность и обоснованность предложенных мер по устранению недостатков.
- Ясность и логичность изложения материала в отчете.
- Соответствие отчета установленным требованиям.

Задание 5.

Исследуйте текущие тренды и инновации в области САПР для театрального искусства. Подготовьте доклад, в котором проанализируете влияние этих новшеств на театральную практику и сделайте прогнозы относительно будущего развития САПР.

Способ решения:

1. Проведите исследование текущих тенденций и инноваций в области САПР для театрального искусства.
2. Соберите информацию о новых технологиях, программах и методах, появившихся за последние несколько лет.
3. Проанализируйте, как эти нововведения влияют на театральную практику.
4. Сделайте прогнозы относительно будущих направлений развития САПР в театральной индустрии.
5. Подготовьте доклад, включающий введение, основную часть с анализом текущих тенденций и прогнозов, и заключение.

Ожидаемый результат:

Доклад, содержащий анализ текущих тенденций и инноваций в САПР для театрального искусства, а также прогнозы относительно будущего развития этой области.

Критерии оценки:

- Полнота и актуальность собранной информации о текущих тенденциях и инновациях.
- Глубина анализа влияния новых технологий на театральную практику.
- Обоснованность сделанных прогнозов относительно будущего развития САПР.
- Ясность и логичность структуры доклада.
- Умение эффективно презентовать материал и отвечать на вопросы аудитории.

5.3. Самостоятельная работа обучающихся по освоению дисциплины (модуля)

Раздел (тема) дисциплин, его содержание	Вид, содержание самостоятельной работы
Тема 1. История развития систем автоматизированного проектирования (САПР) в театральной индустрии	Подготовка к семинарскому занятию, устному опросу; Изучение дополнительной литературы (работа с учебной литературой, методическими материалами по теме) Поиск информации с использованием сети Интернет.
Тема 2. Основы компьютерного моделирования сценических конструкций	Подготовка к семинарскому занятию, устному опросу; Изучение дополнительной литературы (работа с учебной литературой, методическими материалами по теме) Поиск информации с использованием сети Интернет.
Тема 3. Методы расчета нагрузки и устойчивости сценического оборудования	Подготовка к семинарскому занятию, устному опросу; Изучение дополнительной литературы (работа с учебной литературой, методическими материалами по теме) Поиск информации с использованием сети Интернет.
Тема 4. Взаимодействие САПР с системами управления освещением и звуковым оборудованием	Подготовка к семинарскому занятию, устному опросу; Изучение дополнительной литературы (работа с учебной литературой, методическими материалами по теме) Поиск информации с использованием сети Интернет.
Тема 5. Применение виртуальной реальности в проектировании сценического пространства	Подготовка к семинарскому занятию, устному опросу; Изучение дополнительной литературы (работа с учебной литературой, методическими материалами по теме) Поиск информации с использованием сети Интернет.
Тема 6. Анализ ошибок и рисков в системах автоматизированного проектирования сценического оформления	Подготовка к семинарскому занятию, устному опросу; Изучение дополнительной литературы (работа с учебной литературой, методическими материалами по теме) Поиск информации с использованием сети Интернет.
Тема 7. Интеграция BIM-технологий в проектирование сценического оформления	Подготовка к семинарскому занятию, устному опросу; Изучение дополнительной литературы (работа с учебной литературой, методическими материалами по теме) Поиск информации с использованием сети Интернет.
Тема 8. Современные тенденции и инновации в САПР для театрального искусства	Подготовка к семинарскому занятию, устному опросу; Изучение дополнительной литературы (работа с учебной литературой, методическими материалами по теме) Поиск информации с использованием сети Интернет.

Тема 9. Этические вопросы использования автоматизированных систем в театральном искусстве	Подготовка к семинарскому занятию, устному опросу; Изучение дополнительной литературы (работа с учебной литературой, методическими материалами по теме) Поиск информации с использованием сети Интернет.
Тема 1. История развития систем автоматизированного проектирования (САПР) в театральной индустрии	Подготовка к семинарскому занятию, устному опросу; Изучение дополнительной литературы (работа с учебной литературой, методическими материалами по теме) Поиск информации с использованием сети Интернет.

6. Учебно-методическое и информационное обеспечение дисциплины

6.1. Электронный образовательный ресурс

1.	Электронная библиотечная система «Университетская Библиотека Онлайн»	http://www.biblioclub.ru/

6.2. Перечень основной и дополнительной литературы, необходимой для освоения дисциплины

Основная литература:

1. Неверов, Е. Н. Основы автоматизированного проектирования : учебное пособие : [16+] / Е. Н. Неверов, И. А. Короткий, П. С. Коротких ; Кемеровский государственный университет. – Кемерово : Кемеровский государственный университет, 2022. – 108 с. : ил. – Режим доступа: по подписке. – URL: https://biblioclub.ru/index.php?page=book&id=700881 (дата обращения: 15.10.2024). – Библиогр. в кн. – ISBN 978-5-8353-2907-6. – Текст : электронный.
2. Агеев, О. В. Системы автоматизированного проектирования : учебное пособие / О. В. Агеев, Ю. А. Фатыхов ; Калининградский государственный технический университет. – Калининград : Калининградский государственный технический университет, 2014. – 148 с. : табл. – Режим доступа: по подписке. – URL: https://biblioclub.ru/index.php?page=book&id=696803 (дата обращения: 15.10.2024). – Библиогр. в кн. – Текст : электронный. .
3. Учаев, П. Н. Инженерная графика : учебник : [16+] / П. Н. Учаев, А. Г. Локтионов, К. П. Учаева ; под общ. ред. П. Н. Учаева. – Москва ; Вологда : Инфра-Инженерия, 2021. – 304 с. : ил., табл., схем. – Режим доступа: по подписке. – URL: https://biblioclub.ru/index.php?page=book&id=617477 (дата обращения: 20.11.2023). – Библиогр.: с. 293-294. – ISBN 978-5-9729-0655-0. – Текст : электронный.

Дополнительная литература:

1. Компьютерные технологии в проектировании : лабораторный практикум : учебное пособие : [16+] / Н. Л. Клейменова, А. Н. Пегина, О. П. Дворянинова, Л. И. Назина ; науч. ред. О. П. Дворянинова ; Воронежский государственный университет инженерных технологий. – Воронеж : Воронежский государственный университет инженерных технологий, 2022. – 97 с. : ил., табл. – Режим доступа: по подписке. – URL: https://biblioclub.ru/index.php?page=book&id=712761 (дата обращения: 15.10.2024). – Библиогр. в кн. – ISBN 978-5-00032-583-4. – Текст : электронный.
2. Пакулин, В. Н. Проектирование в AutoCAD : учебное пособие : [16+] / В. Н. Пакулин. – 2-е изд., испр. – Москва : Национальный Открытый Университет «ИНТУИТ», 2016. – 425 с. : ил. – Режим доступа: по подписке. – URL: https://biblioclub.ru/index.php?page=book&id=429117 (дата обращения: 15.10.2024). – Текст : электронный.

6.3. Перечень ресурсов информационно-телекоммуникационной сети «Интернет», используемых при освоении дисциплины

1.	Российская Государственная библиотека. Электронный каталог	http://www.rsl.ru/index.php?f=97
2.	Альдебаран.	http://aldebaran.ru/
3.	Библиотека Гумер.	https://www.gumer.info/
4.	Библиотека научной и студенческой информации	http://bibliofond.ru
5.	Научная педагогическая электронная библиотека	http://elib.gnpbu.ru/
6.	Научная электронная библиотека eLIBRARY.RU	http://e-library.ru
7.	Научная электронная библиотека КиберЛенинка	http://cyberleninka.ru
8.	Национальная электронная библиотека	http://нэб.рф
9.	Некоммерческая электронная библиотека «ImWerden»: искусство, театр, кино и музыка	http://imwerden.de/
10.	Портал культурного наследия России	http://www.culture.ru
11.	Российская государственная библиотека искусств	http://liart.ru/ru/
12.	Электронная библиотека учебников	http://studentam.net/
13.	Библиотека Максима Мошкова	http://lib.ru/
14.	Классика.ру	https://klassika.ru/
15.	Русская виртуальная библиотека	https://rvb.ru/
16.	Библиотека изобразительных искусств	http://www.artlib.ru/
17.	Электронные публикации Института русской литературы (Пушкинского Дома) РАН	http://lib.pushkinskijdom.ru/
18.	Журнальный зал	https://magazines.gorky.media/
19.	Энциклопедии Кирилла и Мефодия	http://www.megabook.ru

7. Описание материально-технической базы, необходимой для осуществления образовательного процесса по дисциплине

7.1. Перечень программного обеспечения

1.	Лицензионное программное обеспечение	**nanoCAD** – право на использование программы для ЭВМ Платформа nanoCAD 24.0 (основной модуль), сетевая - 14 рабочих мест Модули: 3D (14 доп. мест), Механика (14 доп. мест), Растр (14 доп. мест), СПДС (14 доп. мест), Топоплан (14 доп. мест) – образовательная Лицензия № NC240P-******; **nanoCAD** – право на использование программы для ЭВМ Платформа nanoCAD 24.0 (основной модуль), локальная - 5 рабочих мест Модули: 3D (5 доп. мест), Механика (5 доп. мест), Растр (5 доп. мест), СПДС (5 доп. мест), Топоплан (5 доп. мест) – образовательная Лицензия № NC240P-******; **GstarCAD 2025** с пакетом обновлений SP2 – сетевая лицензия на 14 ПК № A901-E907-6D01-0A00-****-****-****-****; **GstarCAD 2025** с пакетом обновлений SP2 – сетевая лицензия на 9 ПК № 5E01-E907-6D01-0A00 -****-****-****-****; **Мовавика Максимум 25:** Мовавика Видео, Мовавика Запись экрана, Мовавика Конвертер, Мовавика Фото, Мовавика Слайд-шоу, Мовавика Эффекты. – Лицензия-ключ 125689-02689-*****-*****-*****-*****-*****; **Capture 2024 for Windows** – лицензия для учебных заведений (https://www.capture.se/Buy/Licensing); **NANO Антивирус Pro** – лицензия (https://www.nanoav.ru); Windows XP, Microsoft windows 8, Microsoft office 2013;
2.	Свободно распространяемое программное обеспечение	OpenOffice: Writer, Calc, Impress, Draw, Base, Math, **MA 3D Software 3.9.61.3** (https://www.malighting.com/downloads/)
3.	Свободно распространяемое программное обеспечение отечественного производства	Яндекс.Браузер (https://browser.yandex.ru/), Dicter (https://www.dicter.ru/), Windows Player (https://windowsplayer.ru/), WindowsRar (https://windowsrar.ru/), PDFMaster (https://pdfmaster.ru/), ASTRA LINUX SPECIAL EDITION (https://astralinux.ru/products/astra-linux-special-edition/), LibreOffice (https://ru.libreoffice.org/), Okular

		(https://okular.kde.org/ru/download/), Редактор изображений Gimp (https://www.gimp.org/)

7.2. Материально-техническое обеспечение

№ п\п	Наименование помещений	Назначение помещений	Оснащенность (оборудование) помещений
1.	Учебная аудитория для проведения учебных занятий № 415	Учебная аудитория для проведения занятий лекционного и (или) семинарского типа и (или) групповые консультации, и (или) индивидуальную работу обучающихся (в том числе индивидуальные консультации), проведения практик, текущего контроля и промежуточной аттестации	– Рабочее место преподавателя: ПК-Моноблок Lenovo с доступом к сети Интернет и обеспечением доступа в электронную информационно-образовательную среду Института. – Интерактивная доска (Panasonic UB-T880W с проектором Panasonic PT-CW240). – Мебель учебная (столы, стулья).
2.	Помещение для самостоятельной работы	Помещение для самостоятельной работы обучающихся	Читальный зал: – Посадочных мест: 15 – Рабочее место обучающегося: 15 шт. ПК Моноблок Lenovo с доступом к сети Интернет и в ЭИОС Вуза. – ЖК телевизор «Panasonic 42». – Учебная мебель (столы, стулья)

8. ФОНД ОЦЕНОЧНЫХ СРЕДСТВ ДЛЯ ПРОВЕДЕНИЯ ПРОМЕЖУТОЧНОЙ АТТЕСТАЦИИ И ТЕКУЩЕГО КОНТРОЛЯ УСПЕВАЕМОСТИ ПО ДИСЦИПЛИНЕ (МОДУЛЮ)

8.1. Текущий контроль успеваемости

Показателями оценивания результатов текущего контроля успеваемости обучающихся по дисциплине является:

активность обучающегося в рамках аудиторных учебных занятий: на лекционных и семинарских (практических) занятиях – уровень знаний, умений и навыков, продемонстрированных обучающимся;

результаты самостоятельной работы: письменные работы (доклады, статьи и другие публикации, эссе и т.п.), творческие работы и объекты и др;

посещаемость учебных занятий по дисциплинам (модулям), практикам;

другие значимые результаты работы обучающегося.

Текущий контроль успеваемости по дисциплине (модулю) проводится в ходе семинарских (практических) занятий методами устного или письменного опроса (работ), в процессе выступлений обучающихся.

Критерии оценки и оценочные материалы для проведения текущего контроля успеваемости:

Устный опрос

Устный опрос проводится по пройденным темам курса в ходе семинарских занятий.

Шкала оценивания	Критерии выставления оценок
«Отлично»	1) полное раскрытие вопроса; 2)указание точных названий и определений; 3) правильная формулировка понятий и категорий; 4) самостоятельность ответа, умение вводить и использовать собственные классификации и квалификации, анализировать и делать собственные

	выводы по рассматриваемой теме; 5) использование дополнительной литературы и иных материалов и др.
«Хорошо»	1) недостаточно полное, по мнению преподавателя, раскрытие темы; 2) несущественные ошибки в определении понятий, категорий и т.п., кардинально не меняющих суть изложения; 3) использование устаревшей учебной литературы и других источников
«Удовлетворительно»	1) отражение лишь общего направления изложения лекционного материала и материала современных учебников; 2) наличие достаточного количества несущественных или одной-двух существенных ошибок в определении понятий и категорий и т. п.; 3) использование устаревшей учебной литературы и других источников; 4) неспособность осветить проблематику учебной дисциплины и др.
«Неудовлетворительно»	1) нераскрытые темы; 2) большое количество существенных ошибок; 3) отсутствие умений и навыков, обозначенных выше в качестве критериев выставления положительных оценок др.

Практическая работа

Практическая работа по основным разделам дисциплины выполняется в ходе семинарских/практических занятий.

Шкала оценивания	Критерии выставления оценок
«Отлично»	При выполнении практических заданий студент правильно решает поставленную преподавателем задачу, добивается грамотного композиционного решения. Содержание работы полностью соответствует теме работы. Работа имеет творческий характер, исполнена на высоком уровне исполнительского мастерства. Работа представлена в установленный преподавателем срок
«Хорошо»	При выполнении практических заданий правильно решает поставленную задачу. Содержание работы в достаточной степени соответствует теме. Работа выполнена самостоятельно. Исполнительская культура на достаточно хорошем уровне. Работа представлена в полном объеме и в установленный срок.
«Удовлетворительно»	При выполнении практических заданий студент правильно решает поставленную преподавателем задачу при низкой исполнительской культуре. Работа представлена не своевременно.
«Неудовлетворительно»	При выполнении практических заданий студент допускает грубые ошибки, показывает полное непонимание темы. Содержание работы не соответствует теме. Работа выполнена в неполном объеме. Исполнительская культура низкая

Практическая работа должна соответствовать общим требованиям:

1. *Соответствие требованиям задания:* Работа должна полностью соответствовать поставленным задачам, отраженным в задании к практической работе.
2. *Понимание замысла художника-постановщика:* Необходимо умение анализировать художественную концепцию спектакля и выявлять ключевые элементы, требующие технического воплощения.
3. *Комплексная разработка технической документации:* Документация должна быть разработана в соответствии с действующими нормами и стандартами.
4. *Использование специализированного программного обеспечения:* Работа должна демонстрировать уверенное владение специализированным программным обеспечением для создания технической документации (например, CAD-программы, программы для создания световых планов, программы для расчета нагрузок и т.п.). Документация должна быть выполнена с использованием программных инструментов и соответствовать требованиям, предъявляемым к технической документации.
5. *Техническое оформление:* Работа должна быть оформлена в соответствии с установленными требованиями (шрифт, поля, нумерация страниц и т.д.). Необходимо соблюдать правила оформления технической документации (чертежи, схемы, спецификации).

Дополнительные критерии оценки:
- Понимание замысла художника-постановщика.
- Полнота и качество разработанной технической документации.
- Обоснованность технических решений.
- Использование специализированного программного обеспечения.
- Качество технического оформления.
- Самостоятельность выполнения.
- Соблюдение сроков.

Доклад

Доклады по основным разделам дисциплины заслушиваются в ходе семинарских/практических занятий.

Шкала оценивания	Критерии выставления оценок
Отлично	Соответствие целям и задачам дисциплины, актуальность темы и рассматриваемых проблем, соответствие содержания заявленной теме, заявленная тема полностью раскрыта, рассмотрение дискуссионных вопросов по проблеме, сопоставлены различные точки зрения по рассматриваемому вопросу, научность языка изложения, логичность и последовательность в изложении материала, количество исследованной литературы, в том числе новейших источников по проблеме, четкость выводов,
Хорошо	Соответствие целям и задачам дисциплины, актуальность темы и рассматриваемых проблем, соответствие содержания заявленной теме, научность языка изложения, заявленная тема раскрыта недостаточно полно, отсутствуют новейшие литературные источники по проблеме,
Удовлетворительно	Соответствие целям и задачам дисциплины, содержание работы не в полной мере соответствует заявленной теме, заявленная тема раскрыта недостаточно полно, использовано небольшое количество научных источников, нарушена логичность и последовательность в изложении материала
Неудовлетворительно	Работа не соответствует целям и задачам дисциплины, содержание работы не соответствует заявленной теме, содержание работы изложено не научным стилем

Примерные темы докладов по основным разделам дисциплины

1.История развития САПР в театральной индустрии
2.Основные функции и возможности современных САПР для сценического оформления
3.Применение трехмерного моделирования в проектировании сценических конструкций
4.Расчеты нагрузки и устойчивости сценического оборудования с использованием САПР
5.Интеграция САПР с системами управления освещением и звуковым оборудованием
6.Использование виртуальной реальности в проектировании сценического пространства
7.Анализ ошибок и рисков в системах автоматизированного проектирования сценического оформления
8.Информационное моделирование зданий (BIM) в театральной архитектуре
9.Современные тенденции и инновации в САПР для театрального искусства
10.Этические вопросы использования автоматизированных систем в театральном искусстве
11.Сравнение различных программных пакетов для САПР в театральной практике
12.Оптимизация процесса проектирования сценических элементов с помощью САПР
13.Автоматизация расчета сценического освещения с использованием САПР
14.Разработка интерактивных мультимедийных решений для сценического оформления
15.Проектирование мобильных и трансформируемых сценических конструкций с применением САПР
16.Управление проектами в САПР: планирование и контроль выполнения задач
17.Внедрение аддитивных технологий (3D-печать) в создание сценических декораций
18.Программные комплексы для анализа напряжений и деформаций сценических конструкций
19.Создание анимированных эффектов и движений объектов в сценическом пространстве
20.Синхронизация данных и автоматизация процессов в САПР для театра

21.Практическое применение САПР в театральном производстве: реальные кейсы и проекты
22.VR/AR-технологии в проектировании и визуализации сценического оформления
23.Комплексные решения для театров: интеграция САПР с другими системами
24.Машинное обучение и искусственный интеллект в проектировании сценического оформления
25.Новые материалы и технологии для сценического оформления: возможности и ограничения
26.Анимационные эффекты и движения объектов в сценическом пространстве
27.Методы рендеринга и освещения в САПР для театральных проектов
28.Инструменты для работы с текстурами и материалами в САПР
29.Совместимость и интеграция различных систем САПР в театральной практике
30.Оценка прочности материалов и конструкций с использованием САПР
31.Координация работы команды дизайнеров и инженеров в проектах САПР
32.Применение фотореалистичного рендеринга в проектировании сценического оформления
33.Особенности проектирования сценического оборудования для уличных представлений
34.Специализированные программы для расчета акустики сценического пространства

8.2. Промежуточная аттестация

Промежуточная аттестация *Зачет/Зачет с оценкой/Экзамен* может проводиться в устной и/или письменной форме, в форме выполнения практических заданий.

Описание показателей оценивания формируемых компетенций

Компетенция	Индикатор достижения компетенции (ИД)	Планируемый результат обучения по дисциплине, соотнесенный с ИД
ПК-3 Способен к разработке самостоятельно и/или с привлечением специалистов (консультантов) комплекса документации технического проекта сценического воплощения замысла художника-постановщика	**ПК-3.1.** Использует знания всех составляющих комплекса документации технического воплощения и реализации проекта спектакля (представления, концерта) и их особенности в соответствующей области профессиональной деятельности. **ПК-3.2.** Способен работать с проектной и рабочей технической и технологической документацией в профессиональной области. **ПК-3.3.** Использует различные компьютерные программы для создания документации, получения, хранения, переработки информации в профессиональной области.	**Знать:** основные виды и требования к технической документации для постановочных проектов; методику разработки технической документации: чертежей, эскизов, планов, спецификаций, смет и др.; технические характеристики и возможности современного сценического оборудования, материалов и конструкций; нормативные требования, стандарты и регламенты по безопасной эксплуатации сценической техники **Уметь:** разрабатывать полный комплект технической документации для реализации сценографического замысла; выполнять сложные технические чертежи, схемы, спецификации на основе эскизов художника-постановщика; согласовывать технические решения с проектно-конструкторскими, монтажными и эксплуатационными службами; рассчитывать необходимые ресурсы, материалы, бюджет для технической реализации проекта **Владеть:** навыками работы с профессиональным программным обеспечением для разработки технической документации; методами моделирования и виртуальной визуализации технических решений и сценографических объектов; опытом взаимодействия с техническими службами и подрядными организациями по реализации постановочных проектов; способностью к оперативному внесению изменений и корректировке технической документации

Шкала оценивания результатов промежуточной аттестации и критерии выставления оценок

Оценивание результатов промежуточной аттестации по дисциплине определяется шкалой оценивания: «отлично», «хорошо», «удовлетворительно», «неудовлетворительно», «зачтено», «не зачтено».

1. Устная форма: устный ответ на вопросы в форме собеседования по основным темам дисциплины.

Шкала оценивания	Критерии выставления оценок
Отлично/зачтено	Оценка «отлично» выставляется студенту, если он глубоко и прочно усвоил программный материал, исчерпывающе, последовательно, четко и логически стройно его излагает, умеет тесно увязывать теорию с практикой, свободно справляется с задачами, вопросами и другими видами применения знаний, причем не затрудняется с ответом при видоизменении заданий, использует в ответе материал разнообразных литературных источников, владеет разносторонними навыками и приемами выполнения практических задач
Хорошо/зачтено	Оценка «хорошо» выставляется студенту, если он твердо знает материал, грамотно и по существу излагает его, не допускает существенных неточностей в ответе на вопрос, правильно применяет теоретические положения при решении практических вопросов и задач, владеет необходимыми навыками и приемами их выполнения
Удовлетворительно/зачтено	Оценка «удовлетворительно» выставляется студенту, если он имеет знания только основного материала, но не усвоил его деталей, допускает неточности, недостаточно правильные формулировки, нарушения логической последовательности в изложении программного материала, испытывает затруднения при выполнении практических работ
Неудовлетворительно/ не зачтено	Оценка «неудовлетворительно» выставляется студенту, который не знает значительной части программного материала, допускает существенные ошибки, неуверенно, с большими затруднениями выполняет практические работы

2. Практическая работа – выполнение творческих заданий. Оценка по практической работе в рамках текущего семестра выставляется на основании итоговой оценки, формируемой по результатам выполнения и успешной сдачи всех практических работ, предусмотренных курсом. Данная оценка является комплексной и отражает последовательную деятельность обучающегося на протяжении всего семестра, демонстрируя уровень освоения теоретического материала и способность к практическому применению полученных знаний и навыков. Успешное выполнение каждой практической работы рассматривается как необходимое условие для получения зачета/зачета с оценкой/ экзамена и подтверждает соответствие компетенциям, установленным для данной дисциплины.

Шкала оценивания	Критерии выставления оценок
«Отлично»	При выполнении практических заданий студент правильно решает поставленную преподавателем задачу, добивается грамотного композиционного решения. Работа исполнена на высоком уровне исполнительского мастерства.
«Хорошо»	При выполнении практических заданий правильно решает поставленную задачу. Содержание работы в достаточной степени соответствует теме. Работа выполнена самостоятельно. Исполнительская культура на достаточно хорошем уровне.
«Удовлетворительно»	При выполнении практических заданий студент правильно решает поставленную преподавателем задачу при низкой исполнительской культуре.
«Неудовлетворительно»	При выполнении практических заданий студент допускает грубые ошибки, показывает полное непонимание темы. Содержание работы не соответствует теме. Работа выполнена в неполном объеме. Исполнительская культура низкая.

3. Письменная форма: выполнение тестовых заданий. Тестовые задания выполняются в течение 45 минут и состоят из 20-30 вопросов разных типов. Преподаватель готовит несколько вариантов тестовых заданий.

Шкала оценивания	Критерии выставления оценок
Отлично/зачтено	85 – 100 %
Хорошо/зачтено	75 – 84 %
Удовлетворительно/зачтено	65 – 74 %
Неудовлетворительно/ не зачтено	0 – 64 %

ОЦЕНОЧНЫЕ МАТЕРИАЛЫ
(типовые контрольные задания и иные материалы) для проведения промежуточной аттестации и оценки сформированности компетенций по дисциплине (модулю)

Примерный перечень вопросов/заданий для проведения промежуточной аттестации

Задание 1. *Прочитайте текст задания, выберите правильный ответ*

1. Что такое CAD-система?
a) Система управления базами данных
b) Система автоматического контроля
c) Система автоматизированного проектирования
d) Система автоматической диагностики

7. Что такое параметрическое моделирование?
a) Метод моделирования, основанный на использовании фиксированных размеров объектов
b) Метод моделирования, позволяющий изменять параметры модели без изменения её геометрии
c) Метод моделирования, который позволяет автоматически создавать сложные формы на основе простых элементов
d) Метод моделирования, при котором все объекты создаются вручную

11. Что такое топологическая оптимизация?
a) Оптимизация структуры материала для уменьшения веса при сохранении прочности
b) Оптимизация процессов производства
c) Оптимизация освещенности сцены
d) Оптимизация затрат на материалы

16. Что такое CAM-системы?
a) Системы компьютерного зрения
b) Системы автоматизированного программирования станков с ЧПУ
c) Системы управления качеством продукции
d) Системы мониторинга производственных процессов

25. Какая технология используется для создания объемных изображений на сцене?
a) Лазеры
b) Проекционные экраны
c) Голограммы
d) Светодиодные панели

28. Какая основная функция систем автоматизированного проектирования (САПР)?
a) Управление звуком
b) Автоматизация проектирования и расчета
c) Реклама спектакля
d) Создание музыки

29. Что такое 2D-моделирование в контексте сценического оформления?
a) Создание трехмерных объектов
b) Построение плоских чертежей

c) Разработка цветовых схем
d) Работа с текстурами

Задание 2. *Прочитайте текст задания и запишите развернутый обоснованный ответ.*

Вопрос: Какую информацию следует учитывать при расчетах нагрузок на сценические конструкции?
Ответ: Вес декораций, динамические нагрузки, пропорции сцены и устойчивость материалов.

Задание 3. *Прочитайте текст задания и запишите развернутый обоснованный ответ.*

Вопрос: Что такое «расчет осветительного оборудования»?
Ответ: Процесс выбора и проектирования осветительных приборов с учетом их расположения, мощности и типа освещения.

Задание 5. *Прочитайте текст задания и запишите развернутый обоснованный ответ.*

Вопрос: Каковы основные этапы создания CAD-проекта?
Ответ: Сбор данных и требований, концептуальное проектирование, детальное проектирование, рендеринг и вывод документации.

Задание 7. *Прочитайте текст задания и запишите развернутый обоснованный ответ.*

Вопрос: Каковы основные правила безопасности при работе с CAD-документами на сцене?
Ответ: Проверка устойчивости конструкций, отсутствие острых углов, использование безопасных материалов и соблюдение норм по нагрузкам.

9. МЕТОДИЧЕСКИЕ МАТЕРИАЛЫ

9.1. Методические рекомендации для подготовки к практическому (семинарскому) занятию

Семинарское занятие является традиционной и распространенной формой организации самостоятельной работы студентов при изучении дисциплин.

Самостоятельная подготовка к семинару направлена:

на развитие способности к чтению научной и иной литературы;

на поиск дополнительной информации, позволяющей глубже разобраться в некоторых вопросах;

на выделение при работе с разными источниками необходимой информации, которая требуется для полного ответа на вопросы плана семинарского занятия;

на выработку умения правильно выписывать высказывания авторов из имеющихся источников информации, оформлять их по библиографическим нормам;

на развитие умения осуществлять анализ выбранных источников информации;

на подготовку собственного выступления по обсуждаемым вопросам;

на формирование навыка оперативного реагирования на разные мнения, которые могут возникать при обсуждении тех или иных научных проблем.

Чтобы наиболее рационально и полно использовать все возможности семинара как вида занятия, для подготовки к нему необходимо:

внимательно прочитать конспект лекции по данной тематике;

ознакомиться с соответствующим разделом учебника;

проработать дополнительную литературу и источники;

решить задачи и выполнить другие письменные задания.

При подготовке к семинару:

проанализируйте тему семинара, подумайте о цели и основных проблемах, вынесенных на обсуждение;

внимательно прочитайте материал, данный преподавателем по этой теме на лекции;

изучите рекомендованную литературу, делая при этом конспекты прочитанного или выписки, которые понадобятся при обсуждении на семинаре;

постарайтесь сформулировать свое мнение по каждому вопросу и аргументирование его обосновать;

запишите возникшие во время самостоятельной работы с учебниками и научной литературой вопросы, чтобы затем на семинаре получить на них ответы.

В процессе работы на семинаре:

внимательно слушайте выступления других участников семинара, старайтесь соотнести, сопоставить их высказывания со своим мнением;

активно участвуйте в обсуждении рассматриваемых вопросов, не бойтесь высказывать свое мнение, но старайтесь, чтобы оно было подкреплено убедительными доводами;

если вы не согласны с чьим-то мнением, смело критикуйте его, но помните, что критика должна быть обоснованной и конструктивной, т. е. нести в себе какое-то конкретное предложение в качестве альтернативы;

после семинара кратко сформулируйте окончательный правильный ответ на вопросы, которые были рассмотрены.

Семинар помогает студентам глубоко овладеть предметом, способствует развитию у них умения самостоятельно работать с учебной литературой и первоисточниками, освоению ими методов научной работы и приобретению навыков научной аргументации, научного мышления.

Памятка «Правила запоминания»

Чтобы разобраться в материале, в процессе чтения или слушания необходимо проводить активную мыслительную обработку материала. В этом случае запоминание будет результатом этой активной работы над материалом и без специальных усилий, направленных на запоминание, не потребуется.

Правила запоминания:

Сосредоточься, нацелься на запоминание.

Старайся понять основной смысл излагаемого материала, иначе будет действовать механическая память, которая менее продуктивна, чем логическая.

Удели особое внимание структуре материала, уясни, чем вызвана такая последовательность его изложения.

Найди смысловые опорные пункты в материале, составь план, соотнеси эти пункты с планом.

Отдели основополагающий материал от иллюстративного, который запоминать не нужно.

Уясни, что ты уже знал и что узнал нового, и сравни новое с тем, что ты знал раньше.

Произнеси несколько раз новые слова, даты.

Проговори вслух формулировки выводов, законов.

Воспроизведи весь материал по плану, стараясь мысленно вообразить прочитанное.

9.2. Методические рекомендации по изучению дополнительной литературы (работа с учебной литературой, методическими материалами по теме)

Важной составляющей учебного процесса в вузе является работа с учебной и методической литературой. Самостоятельная работа студента с учебником позволяет осуществлять подготовку ко всем видам занятий: семинарским, практическим, тестированию, зачетам, экзаменам, вести научно-исследовательскую деятельность. В последние годы можно заметить тот факт, что студенты в вузе при подготовке к занятиям стали все меньше пользоваться учебниками, составлять конспекты. Причин тому множество, но в том числе и элементарное неумение пользоваться учебной литературой.

Учебник – основной и ведущий вид учебной литературы, в нем систематизировано, в сжатом виде излагается основной учебный материал на доступном студенту языке. Однако как пользоваться учебником студентов не учат. Зачастую вузы ограничиваются лишь несколькими методическими рекомендациями: «Читать внимательно, вдумчиво, вести конспект и т.д.». Однако, чтобы материал был усвоен, его мало прочесть, его необходимо понять.

В процессе работы с учебной и научной литературой студент может:

делать записи по ходу чтения в виде простого или развернутого плана (создавать перечень основных вопросов, рассмотренных в источнике);

составлять тезисы (цитирование наиболее важных мест статьи или монографии, короткое изложение основных мыслей автора);

готовить аннотации (краткое обобщение основных вопросов работы);

создавать конспекты (развернутые тезисы, которые).

Выбрав нужный источник, следует найти интересующий раздел по оглавлению или алфавитному указателю, а также одноименный раздел конспекта лекций или учебного пособия. В случае возникших затруднений в понимании учебного материала следует обратиться к другим источникам, где изложение может оказаться более доступным.

Приемы работы с текстом:

1. Проверка по вопросам учебника (устная и письменная);
2. Постановка вопросов к тексту;
3. Взаимная проверка по вопросам в парах;
4. Подробный или краткий пересказ;
5. Пересказ с опорой на план, ключевые слова, на иллюстрации или сочетание этих элементов (опорный конспект)
6. Составление конспекта в виде:
   - Плана
   - Схем
   - Таблиц
   - Тезисов
7. Комментирование
8. Иллюстрации к тексту
9. Пересказ в парах с опорой на конспект (планы, выписки и схемы);
10. Устное и письменное аннотирование с опорой на конспект;
11. Устное и письменное реферирование (констатирующее и критическое);
12. Устное и письменное рецензирование;
13. Выступления на семинарах;
14. Подготовка учебных докладов и обзорных рефератов (по нескольким источникам);
15. Групповая дискуссия и т.д.

Постановка вопросов к тексту. Этот прием является основным в процессе уяснения содержания, ведет к всестороннему пониманию учебного текста. Понимание текста складывается из понимания отдельных слов, предложений, логической структуры всего текста, его основной идеи и смысла, а также подтекста и общего замысла автора.

Поэтому вопросы могут возникать к разным аспектам текста: к непонятным словам и предложениям, к непонятным логическим связям между предложениями и абзацами текста, к связям содержания читаемого текста с другими текстами на эту тему. Этот прием учит не пропускать ни одного непонятного места в тексте, тут же формулировать вопрос и искать на него ответ.

Составления плана. План есть перечисление всех текстовых субъектов (т.е. тем текста).

Для того чтобы составить план, надо последовательно задавать себе в процессе чтения вопрос "о чем здесь говорится?", вычленять с помощью этого вопроса субъекты высказывания и записывать их в виде пунктов плана.

План может быть простой из нескольких пунктов или развернутый, состоящий из пунктов и подпунктов.

План может быть выполнен в двух формах:

1) в тезисной форме.

2) в форме номинативных (назывных) предложений. Пункты плана совпадают с информативными центрами абзацев.

Составление схемы. Схема — это графическое изображение логических связей между основными текстовыми субъектами. Средствами графического изображения являются геометрические фигуры (прямоугольники и др.) и их соединения (линии, стрелки), а также символические изображения и рисунки предметов. Схема отличается от плана наличием связей между элементами. Связи придают картине целостность и наглядность.

Тезирование (выписки основных суждений). Процесс тезирования состоит в формулировании основных тезисов (положений, утверждений, выводов) изучаемого текста. Тезисы могут быть составлены целиком из авторских высказываний (суждений), и тогда они пишутся в кавычках в виде прямых цитат. Если же тезисы формулируются самим читателем, тогда они излагаются в виде реферативного текста с помощью использования глаголов. Например: автор анализирует, отмечает, сравнивает, доказывает, объясняет и т.п.

Составление таблицы. Этот прием используется для обобщения и систематизации учебной информации, извлеченной из некоторого раздела.

Сокращения в конспектах.

При конспектировании допускается сокращенная запись слов. Но нельзя сокращать слова как попало. Недописанные слова и фразы через какое- то время теряют смысл, забываются, их значение может исказиться.

Для сокращения записи необходимо помнить несколько правил:

В письменной речи наибольшее количество информации приходится на первые буквы слов, поэтому при сокращении прилагательных и причастий можно сохранять 3-4 буквы и окончания. Например: положительный – полж-ный.

Окончания слов в русском языке играют большую роль, поэтому нельзя сокращать те окончания, которые обозначают признаки предметных отношений.

Можно при записи пропускать гласные, поскольку в русском языке смысловая нагрузка ложится на согласные, а гласные выполняют формообразующую функцию. Например: журналист – жрнлст.

Термины, новые слова и понятия записывать полностью. Например: Спектральным анализом наз-ют мет-д исслд-ния химсчк-го сост-ва раз-ных вещ-в по их спектрам испск-ия и поглщ-ия.

Использовать общепринятые сокращения слов и аббревиатур. Например: абсолютный – абс., автономный – авт.

Использовать знаки, получившие название кванторов, которые применяют в конспектах для сокращенной записи. Отработать свою, понятную через любое время систему сокращений.

ПАМЯТКА СТУДЕНТУ

работа с учебной литературой

При чтении не пропускайте ни одного слова, которое Вам непонятно.

Если перестали понимать смысл текста, то вернитесь назад до того места, где начали затрудняться. Причиной непонимания бывают, как правило, иностранные слова, термины. В таком случае обращайтесь к словарям.

Составление терминологического словаря, работа над основными понятиями также поможет в освоении материала.

Научитесь самостоятельно приобретать знания, работать с книгой, со средствами получения и обработки информации.

Научитесь пользоваться словарями, делать выписки, составлять текстовые таблицы, графики, логические схемы.

Особое внимание обратите на развитие интеллектуальных умений и навыков, умение самостоятельно выявлять причины событий, составлять сводные таблицы.

Научитесь анализировать, сравнивать, обобщать, доказывать на основе нескольких источников.

Научитесь вычленять главное, проблему, выдвигать гипотезу.

Добейтесь чтения со скоростью не менее 150 слов в минуту, при этом сразу выделяйте главное и таким образом кратко конспектируйте.

Изучаемый материал надо воспринимать не мозаично (тогда всё главное), а целостно, то есть вести логическую проработку материала по ходу чтения и при этом составлять логические цепочки (схемы).

Больше работайте с карандашом в руке, делайте записи, схемы и т.д. Это способствует лучшему усвоению, запоминанию.

ПРАВИЛА САМОСТОЯТЕЛЬНОЙ РАБОТЫ С УЧЕБНОЙ ЛИТЕРАТУРОЙ

Составить перечень книг, с которыми Вам следует познакомиться; «не старайтесь запомнить всё, что вам в ближайшее время не понадобится, – запомните только, где это можно отыскать».

Сам такой перечень должен быть систематизированным (что необходимо для семинаров, что для экзаменов, что пригодится для написания курсовых и дипломных работ, а что Вас интересует за рамками официальной учебной деятельности, то есть что может расширить Вашу общую культуру...).

Обязательно выписывать все выходные данные по каждой книге (при написании курсовых и дипломных работ это позволит очень сэкономить время).

Разобраться для себя, какие книги (или какие главы книг) следует прочитать более внимательно, а какие – просто просмотреть.

Естественно, все прочитанные книги, учебники и статьи следует конспектировать, но это не означает, что надо конспектировать «все подряд»: можно выписывать кратко основные идеи автора и иногда приводить наиболее яркие и показательные цитаты (с указанием страниц).

Если Вы раньше мало работали с научной литературой, то следует выработать в себе способность «воспринимать» сложные тексты; для этого лучший приём – научиться «читать медленно», когда Вам понятно каждое прочитанное слово (а если слово незнакомое, то либо с помощью словаря, либо с помощью преподавателя обязательно его узнать), и это может занять немалое время (у кого-то – до нескольких недель и даже месяцев); опыт показывает, что после этого студент каким-то «чудом» начинает буквально заглатывать книги и чуть ли не видеть «сквозь обложку», стоящая это работа или нет...

Чтение научного текста является частью познавательной деятельности. Её цель – извлечение из текста необходимой информации. От того на сколько осознанна читающим собственная внутренняя установка при обращении к печатному слову (найти нужные сведения, усвоить информацию полностью или частично, критически проанализировать материал и т.п.) во многом зависит эффективность осуществляемого действия.

9.3. Методические рекомендации по написанию Доклада

Доклад-сообщение – это устное выступление на заданную тему. Время доклада 5-7 минут.

Цели доклада-сообщения: Научиться убедительно и кратко излагать свои мысли в устной форме. (Эффективно продавать свой интеллектуальный продукт). Донести информацию до слушателя, установить контакт с аудиторией и получить обратную связь.

План и содержание доклада-сообщения. Важно при подготовке доклада учитывать три его фазы: мотивацию, убеждение, побуждение. В первой фазе доклада рекомендуется использовать: риторические вопросы; актуальные события; оптический или акустический эффект; неожиданное для слушателей начало доклада.

Как правило, используется один из перечисленных приёмов. Главная цель фазы открытия (мотивации) – привлечь внимание слушателей к докладчику, поэтому длительность её минимальна.

При написании доклада по заданной теме обучающийся составляет план, подбирает основные источники. В процессе работы с источниками систематизирует полученные сведения, делает выводы и обобщения.

Ядром хорошего доклада является информация. Она должна быть новой и понятной. Важно в процессе доклада не только сообщить информацию, но и убедить слушателей в правильности своей точки зрения.

Доклад – продукт самостоятельной работы студента, представляющий собой публичное выступление по представлению полученных результатов решения определенной учебно-практической, учебно-исследовательской или научной темы. Средство контроля, важное для формирования универсальных компетенций обучающегося, при развитии навыков самостоятельного творческого мышления и изложения собственных умозаключений на основе изученного или прочитанного материала.

Изложение доклада как целостного авторского текста определяет критерии его оценки: новизна текста; обоснованность выбора источника; степень раскрытия сущности вопроса; соблюдение требований к докладу, соблюдение регламента времени.

АВТОНОМНАЯ НЕКОММЕРЧЕСКАЯ ОРГАНИЗАЦИЯ ВЫСШЕГО ОБРАЗОВАНИЯ
«ВЫСШАЯ ШКОЛА СЦЕНИЧЕСКИХ ИСКУССТВ»

Факультет ТЕАТРОВЕДЕНИЯ И ТЕАТРАЛЬНЫХ ТЕХНОЛОГИЙ

УТВЕРЖДАЮ

Ректор Райкин К.А.

«02» июня 2025 г.

РАБОЧАЯ ПРОГРАММА ДИСЦИПЛИНЫ *(МОДУЛЯ)*

ОСНОВЫ ПЕРСПЕКТИВЫ

Основная профессиональная образовательная программа
высшего образования – программа бакалавриата по направлению подготовки
52.03.04 ТЕХНОЛОГИЯ ХУДОЖЕСТВЕННОГО ОФОРМЛЕНИЯ СПЕКТАКЛЯ

Направленность (профиль):
СЦЕНИЧЕСКОЕ ОФОРМЛЕНИЕ СПЕКТАКЛЯ
(ХУДОЖНИК-ТЕХНОЛОГ СЦЕНЫ)

Квалификация выпускника
БАКАЛАВР

Москва
2025

Содержание

1. Цель и задачи освоения дисциплины (модуля)

2. Перечень планируемых результатов обучения по дисциплине (модулю), соотнесенных с индикаторами достижения компетенций, обеспечивающие достижение результатов освоения образовательной программы.

3. Место дисциплины в структуре образовательной программы

4. Объем дисциплины (модуля) в зачетных единицах с указанием количества академических часов, выделенных на контактную работу обучающихся с преподавателем (по видам учебных занятий) и на самостоятельную работу обучающихся

5. Содержание дисциплины (модуля), структурированное по темам, разделам с указанием количества академических часов и видов учебных занятий

5.1. Содержание разделов, тем дисциплины (модуля)

5.2. Содержание семинарских/практических занятий

5.3. Самостоятельная работа обучающихся по освоению дисциплины (модуля)

6. Учебно-методическое и информационное обеспечение дисциплины

6.1. Электронный образовательный ресурс

6.2. Перечень основной и дополнительной литературы, необходимой для освоения дисциплины

6.3. Перечень ресурсов информационно-телекоммуникационной сети «Интернет», используемых при освоении дисциплины

7. Описание материально-технической базы, необходимой для осуществления образовательного процесса по дисциплине

7.1. Перечень программного обеспечения

7.2. Материально-техническое обеспечение

8. ФОНД ОЦЕНОЧНЫХ СРЕДСТВ ДЛЯ ПРОВЕДЕНИЯ ПРОМЕЖУТОЧНОЙ АТТЕСТАЦИИ И ТЕКУЩЕГО КОНТРОЛЯ УСПЕВАЕМОСТИ ПО ДИСЦИПЛИНЕ (МОДУЛЮ)

8.1. Текущий контроль успеваемости

8.2. Промежуточная аттестация

9. МЕТОДИЧЕСКИЕ МАТЕРИАЛЫ

Рабочая программа дисциплины:
«Основы перспективы»

Рабочая программа дисциплины разработана в соответствии с требованиями Федерального государственного образовательного стандарта высшего образования – бакалавриат по направлению подготовки 52.03.04 Технология художественного оформления спектакля, утвержденным приказом Министерства образования и науки Российской Федерации от 16.11.2017 г. № 1123.

Организация-разработчик: АНО «Высшая школа сценических искусств»

1. Цель и задачи освоения дисциплины (модуля)

Цель освоения дисциплины: формирование знаний в области построения наглядных изображений методом центрального проецирования и умений применять разнообразные способы построения перспектив; приобретение навыков создания реалистичного рисунка, грамотного изображения сложных объектов и композиций задуманных произведений.

Задачи дисциплины: познакомить с принципами перспективного построения форм; научить применять основные законы перспективы, распределения света и тени; сформировать базовые знания и умения по теории и практике чтения и выполнения перспективных изображений; развить навыки и умения выполнения перспективных рисунков и чертежей проектируемых изделий, практики графических изображений.

2. Перечень планируемых результатов обучения по дисциплине (модулю), соотнесенных с индикаторами достижения компетенций, обеспечивающие достижение результатов освоения образовательной программы.

Компетенция	Индикатор достижения компетенции (ИД)	Планируемый результат обучения по дисциплине, соотнесенный с ИД
ПК-1 Способен к воплощению внешней художественной формы спектакля (концерта, представления) в соответствии с замыслом и авторским проектом художника-постановщика	**ПК-1.1** Знает теоретические основы сценографии, особенности творческого замысла художника-постановщика и технологии сценического оформления спектакля. **ПК-1.2** Умеет применять технические и технологические знания при реализации внешней художественной формы авторского проекта, в соответствующей области профессиональной деятельности **ПК-1.3** Владеет навыками совместной работы с художником-постановщиком во время создания сценического оборудования и проведения репетиций и спектаклей.	**Знать:** теоретические и практические основы и закономерности создания сценического оформления спектакля как целостной художественной среды; особенности творческого видения и авторского проекта художника-постановщика, его пластический, цветовой, световой и пространственный замысел; технологические возможности и средства сценического оформления (декорации, реквизит, костюмы, свет, видео и др.); принципы взаимодействия различных сценических элементов в создании художественной образности спектакля **Уметь:** интерпретировать и глубоко осмысливать творческий замысел художника-постановщика; разрабатывать концепцию сценографического решения, соответствующую авторскому проекту; воплощать сценографические элементы в материальном воплощении, обеспечивая целостность художественной формы; осуществлять творческое взаимодействие с режиссером, художником-постановщиком и другими специалистами **Владеть:** навыками применения различных технологических и художественно-выразительных средств сценографии; способностью к пространственному, колористическому и световому оформлению сценической среды; опытом создания целостного сценографического решения, отвечающего художественному замыслу спектакля; методами организации и координации работы сценографической группы

3. Место дисциплины в структуре образовательной программы

Дисциплина *(модуль)* «Основы перспективы» относится к относится к циклу ФТД (факультативные дисциплины) образовательной программы.

4. Объем дисциплины (модуля) в зачетных единицах с указанием количества академических часов, выделенных на контактную работу обучающихся с преподавателем (по видам учебных занятий) и на самостоятельную работу обучающихся

Вид учебной работы		Трудоемкость					
		зач. ед.	ак. час.	по семестрам, час.			
				1	2	3	4
Общая трудоемкость по учебному плану		**2**	**72**	***72***			
Лекции (Л)			16	16			
Практические занятия (Пр)			16	16			
Контроль самостоятельной работы (КСР)							
Самостоятельная работа (СРС)			36	36			
Консультация							
Промежуточная аттестации	Экзамен						
	Зачет/зачет с оценкой		4	4			

5. Содержание дисциплины (модуля), структурированное по темам, разделам с указанием количества академических часов и видов учебных занятий

№ п/п	Наименование раздела, темы	Количество академических часов – всего	из них					Формируемые компетенции
			Лекции	Практические	Контроль СРС	Самостоятельная работа	Консультации	
1	Тема 1. Введение в предмет перспективы	3	1	1		1		ПК-1
2	Тема 2. Линейная перспектива	13	3	3		7		ПК-1
3	Тема 3. Воздушная перспектива	13	3	3		7		ПК-1
4	Тема 4. Обратная перспектива	13	3	3		7		ПК-1
5	Тема 5. Тональная перспектива	13	3	3		7		ПК-1
6	Тема 6. Перспектива в художественном оформлении	13	3	3		7		ПК-1
Подготовка к зачету/экзамену		**4**				**4**		ПК-1
Итого объём часов дисциплины		**72**	**16**	**16**		**40**		

5.1. Содержание разделов, тем дисциплины (модуля)

Тема 1. Введение в предмет перспективы

Краткая характеристика:

Предмет перспективы изучает способы передачи трехмерного пространства на двухмерной плоскости. Это важный элемент художественного творчества, который позволяет создавать иллюзию глубины и объема на плоских поверхностях.

Содержание:

История возникновения и развитие перспективы.

Основные понятия и термины: точка зрения, линия горизонта, точки схода, ракурс.

Значение перспективы в искусстве и архитектуре.

Тема 2. Линейная перспектива

Краткая характеристика:

Линейная перспектива – это способ представления объектов на плоскости таким образом, чтобы они казались удаленными друг от друга в пространстве. Этот метод основывается на использовании линий, которые сходятся в одной точке на горизонте.

Содержание:

Принципы линейной перспективы: параллельные линии, точка схода, линия горизонта.

Практическое занятие: построение простейших геометрических фигур в перспективе.

Применение линейной перспективы в рисунке и живописи.

Тема 3. Воздушная перспектива

Краткая характеристика:

Воздушная перспектива учитывает изменение цвета, контраста и четкости объектов в зависимости от расстояния до наблюдателя. Она помогает создать ощущение глубины и атмосферы в изображениях.

Содержание:

Основные законы воздушной перспективы: уменьшение насыщенности цветов, смягчение контуров, увеличение туманности.

Примеры использования воздушной перспективы в произведениях искусства.

Тема 4. Обратная перспектива

Краткая характеристика:

Обратная перспектива – это техника, которая используется в иконописи и средневековом искусстве. В отличие от обычной перспективы, она создает впечатление, что объекты приближаются к зрителю, а не удаляются.

Содержание:

Особенности обратной перспективы: отсутствие точки схода, искажение пропорций.

Исторические примеры использования обратной перспективы.

Тема 5. Тональная перспектива

Краткая характеристика:

Тональная перспектива основана на изменении тона и освещенности объектов в зависимости от их положения в пространстве. Эта техника помогает передать объем и глубину на плоском изображении.

Содержание:

Законы тонирования в перспективе: затемнение дальних планов, усиление света на ближних объектах.

Методы создания тонированных рисунков.

Тема 6. Перспектива в художественном оформлении

Краткая характеристика:

Понимание роли перспективы в создании художественного оформления спектаклей.

Содержание:

Разбор применения перспективы в сценографии, её значение для восприятия пространства на сцене, практические примеры.

5.2. Содержание семинарских/практических занятий

Формат А3.

1. Построение фронтальной перспективы прямоугольной призмы (2х3х4). Поднять призму от плоскости Н на 1м, и отодвинуть от плоскости К на 1,5м. Высота горизонта 1,5м.
2. Построение косоугольной перспективы прямоугольной призмы (2х3х4). Поднять призму от плоскости Н на 1м, и отодвинуть от плоскости К на 1,5м. Высота горизонта 1,5м.
3. Построение теней одного предмета от точечного источника света.
4. Построение архитектурного элемента (арка, лестница и т.д) в перспективе.
5. Построение перспективной сетки с объектами на ней.

Критерии оценки:

Точность построения, заданный формат, чистота работы, завершённость.

5.3. Самостоятельная работа обучающихся по освоению дисциплины (модуля)

Раздел (тема) дисциплин, его содержание	Вид, содержание самостоятельной работы
Тема 1. Введение в предмет перспективы	Подготовка к семинарскому занятию, устному опросу; Изучение дополнительной литературы (работа с учебной литературой, методическими материалами по теме)

	Поиск информации с использованием сети Интернет. Выполнение практических заданий
Тема 2. Линейная перспектива	Подготовка к семинарскому занятию, устному опросу; Изучение дополнительной литературы (работа с учебной литературой, методическими материалами по теме) Поиск информации с использованием сети Интернет. Выполнение практических заданий
Тема 3. Воздушная перспектива	Подготовка к семинарскому занятию, устному опросу; Изучение дополнительной литературы (работа с учебной литературой, методическими материалами по теме) Поиск информации с использованием сети Интернет. Выполнение практических заданий
Тема 4. Обратная перспектива	Подготовка к семинарскому занятию, устному опросу; Изучение дополнительной литературы (работа с учебной литературой, методическими материалами по теме) Поиск информации с использованием сети Интернет. Выполнение практических заданий
Тема 5. Тональная перспектива	Подготовка к семинарскому занятию, устному опросу; Изучение дополнительной литературы (работа с учебной литературой, методическими материалами по теме) Поиск информации с использованием сети Интернет. Выполнение практических заданий
Тема 6. Перспектива в художественном оформлении	Подготовка к семинарскому занятию, устному опросу; Изучение дополнительной литературы (работа с учебной литературой, методическими материалами по теме) Поиск информации с использованием сети Интернет. Выполнение практических заданий

6. Учебно-методическое и информационное обеспечение дисциплины

6.1. Электронный образовательный ресурс

1.	Электронная библиотечная система «Университетская Библиотека Онлайн»	http://www.biblioclub.ru/

6.2. Перечень основной и дополнительной литературы, необходимой для освоения дисциплины

Основная литература

1. Иванцивская, Н. Г. Перспектива : теория и виртуальная реальность : учебное пособие / Н. Г. Иванцивская ; Новосибирский государственный технический университет. – Новосибирск : Новосибирский государственный технический университет, 2010. – 197 с. : ил.,табл., схем. – Режим доступа: по подписке. – URL: https://biblioclub.ru/index.php?page=book&id=228608 (дата обращения: 16.10.2024). – ISBN 978-5-7782-1328-9. – Текст : электронный.
2. Барышников, А. П. Перспектива : учебное пособие / А. П. Барышников. – 4-е изд., испр., доп. – Москва : Государственное издательство «Искусство», 1955. – 198 с. – Режим доступа: по подписке. – URL: https://biblioclub.ru/index.php?page=book&id=224508 (дата обращения: 16.10.2024). – ISBN 978-5-4458-5911-6. – Текст : электронный.

Дополнительная литература

1. Мирхасанов, Р. Ф. Начертательная геометрия, перспектива и рисунок : учебное пособие : [12+] / Р. Ф. Мирхасанов, Я. Д. Ульянова. – Москва : Директ-Медиа, 2023. – 204 с. : ил. – Режим доступа: по подписке. – URL: https://biblioclub.ru/index.php?page=book&id=697804 (дата

обращения: 16.10.2024). – ISBN 978-5-4499-3362-1. – DOI 10.23681/697804. – Текст : электронный.
2. Справчикова, Н. А. Построение и реконструкция перспективы : учебное пособие / Н. А. Справчикова. – Самара : Самарский государственный архитектурно-строительный университет, 2012. – 80 с. – Режим доступа: по подписке. – URL: https://biblioclub.ru/index.php?page=book&id=143640 (дата обращения: 16.10.2024). – ISBN 978-5-9585-0309-4. – Текст : электронный.

6.3. Перечень ресурсов информационно-телекоммуникационной сети «Интернет», используемых при освоении дисциплины

1.	Российская Государственная библиотека. Электронный каталог	http://www.rsl.ru/index.php?f=97
2.	Альдебаран.	http://aldebaran.ru/
3.	Библиотека Гумер.	https://www.gumer.info/
4.	Библиотека научной и студенческой информации	http://bibliofond.ru
5.	Научная педагогическая электронная библиотека	http://elib.gnpbu.ru/
6.	Научная электронная библиотека eLIBRARY.RU	http://e-library.ru
7.	Научная электронная библиотека КиберЛенинка	http://cyberleninka.ru
8.	Национальная электронная библиотека	http://нэб.рф
9.	Некоммерческая электронная библиотека «ImWerden»: искусство, театр, кино и музыка	http://imwerden.de/
10.	Портал культурного наследия России	http://www.culture.ru
11.	Российская государственная библиотека искусств	http://liart.ru/ru/
12.	Электронная библиотека учебников	http://studentam.net/
13.	Библиотека Максима Мошкова	http://lib.ru/
14.	Классика.ру	https://klassika.ru/
15.	Русская виртуальная библиотека	https://rvb.ru/
16.	Библиотека изобразительных искусств	http://www.artlib.ru/
17.	Электронные публикации Института русской литературы (Пушкинского Дома) РАН	http://lib.pushkinskijdom.ru/
18.	Журнальный зал	https://magazines.gorky.media/
19.	Энциклопедии Кирилла и Мефодия	http://www.megabook.ru

7. Описание материально-технической базы, необходимой для осуществления образовательного процесса по дисциплине

7.1. Перечень программного обеспечения

1.	Лицензионное программное обеспечение	операционная система Windows XP, Microsoft windows 8, Microsoft office 2013
2.	Свободно распространяемое программное обеспечение	OpenOffice: Writer, Calc, Impress, Draw, Base, Math
3.	Свободно распространяемое программное обеспечение отечественного производства	Яндекс.Браузер (https://browser.yandex.ru/), Dicter (https://www.dicter.ru/), Windows Player (https://windowsplayer.ru/), WindowsRar (https://windowsrar.ru/), PDFMaster (https://pdfmaster.ru/), ASTRA LINUX SPECIAL EDITION (https://astralinux.ru/products/astra-linux-special-edition/), LibreOffice (https://ru.libreoffice.org/), Okular (https://okular.kde.org/ru/download/), Редактор изображений Gimp (https://www.gimp.org/)

7.2. Материально-техническое обеспечение

№ п\п	Наименование помещений	Назначение помещений	Оснащенность (оборудование) помещений
1.	Учебная аудитория для проведения учебных занятий	Учебная аудитория для проведения проведения практик,	– Рабочее место преподавателя: ПК-Моноблок Lenovo с доступом к сети Интернет и обеспечением доступа в

	№ 508	практической подготовки, текущего контроля и промежуточной аттестации	электронную информационно-образовательную среду Института. – Рабочие места для студентов и преподавателя. – мольберт - 10 шт; – шкаф для муляжей и модулей; – наглядный фонд (натурный фонд из предметов быта для натюрмортов; гипсовые пособия – геометрические фигуры, вазы и тд); – репродукции с картин художников; – расходные материалы; – наборы демонстрационного оборудования и учебно-наглядных пособий, обеспечивающие тематические иллюстрации; – Флипчарт-1 шт;
2.	Помещение для самостоятельной работы	Помещение для самостоятельной работы обучающихся	Читальный зал: – Посадочных мест: 15 – Рабочее место обучающегося: 15 шт. ПК Моноблок Lenovo с доступом к сети Интернет и в ЭИОС Вуза. – ЖК телевизор «Panasonic 42». – Учебная мебель (столы, стулья)

8. ФОНД ОЦЕНОЧНЫХ СРЕДСТВ ДЛЯ ПРОВЕДЕНИЯ ПРОМЕЖУТОЧНОЙ АТТЕСТАЦИИ И ТЕКУЩЕГО КОНТРОЛЯ УСПЕВАЕМОСТИ ПО ДИСЦИПЛИНЕ (МОДУЛЮ)

8.1. Текущий контроль успеваемости

Показателями оценивания результатов текущего контроля успеваемости обучающихся по дисциплине является:

активность обучающегося в рамках аудиторных учебных занятий: на лекционных и семинарских (практических) занятиях – уровень знаний, умений и навыков, продемонстрированных обучающимся;

результаты самостоятельной работы: письменные работы (доклады, статьи и другие публикации, эссе и т.п.), творческие работы и объекты и др;

посещаемость учебных занятий по дисциплинам (модулям), практикам;

другие значимые результаты работы обучающегося.

Текущий контроль успеваемости по дисциплине (модулю) проводится в ходе семинарских (практических) занятий методами устного или письменного опроса (работ), в процессе выступлений обучающихся.

Критерии оценки и оценочные материалы для проведения текущего контроля успеваемости:

Устный опрос

Устный опрос проводится по пройденным темам курса в ходе семинарских занятий.

Шкала оценивания	Критерии выставления оценок
«Отлично»	1) полное раскрытие вопроса; 2)указание точных названий и определений; 3) правильная формулировка понятий и категорий; 4) самостоятельность ответа, умение вводить и использовать собственные классификации и квалификации, анализировать и делать собственные выводы по рассматриваемой теме; 5) использование дополнительной литературы и иных материалов и др.

«Хорошо»	1) недостаточно полное, по мнению преподавателя, раскрытие темы; 2) несущественные ошибки в определении понятий, категорий и т.п., кардинально не меняющих суть изложения; 3) использование устаревшей учебной литературы и других источников
«Удовлетворительно»	1) отражение лишь общего направления изложения лекционного материала и материала современных учебников; 2) наличие достаточного количества несущественных или одной-двух существенных ошибок в определении понятий и категорий и т. п.; 3) использование устаревшей учебной литературы и других источников; 4) неспособность осветить проблематику учебной дисциплины и др.
«Неудовлетворительно»	1) нераскрытые темы; 2) большое количество существенных ошибок; 3) отсутствие умений и навыков, обозначенных выше в качестве критериев выставления положительных оценок др.

Практическая работа

Практическая работа по основным разделам дисциплины выполняется в ходе семинарских/практических занятий.

Шкала оценивания	Критерии выставления оценок
«Отлично»	При выполнении практических заданий студент правильно решает поставленную преподавателем задачу, добивается грамотного композиционного решения. Содержание работы полностью соответствует теме работы. Работа имеет творческий характер, исполнена на высоком уровне исполнительского мастерства. Работа представлена в установленный преподавателем срок
«Хорошо»	При выполнении практических заданий правильно решает поставленную задачу. Содержание работы в достаточной степени соответствует теме. Работа выполнена самостоятельно. Исполнительская культура на достаточно хорошем уровне. Работа представлена в полном объеме и в установленный срок.
«Удовлетворительно»	При выполнении практических заданий студент правильно решает поставленную преподавателем задачу при низкой исполнительской культуре. Работа представлена не своевременно.
«Неудовлетворительно»	При выполнении практических заданий студент допускает грубые ошибки, показывает полное непонимание темы. Содержание работы не соответствует теме. Работа выполнена в неполном объеме. Исполнительская культура низкая

Доклад

Доклады по основным разделам дисциплины заслушиваются в ходе семинарских/практических занятий.

Шкала оценивания	Критерии выставления оценок
Отлично	Соответствие целям и задачам дисциплины, актуальность темы и рассматриваемых проблем, соответствие содержания заявленной теме, заявленная тема полностью раскрыта, рассмотрение дискуссионных вопросов по проблеме, сопоставлены различные точки зрения по рассматриваемому вопросу, научность языка изложения, логичность и последовательность в изложении материала, количество исследованной литературы, в том числе новейших источников по проблеме, четкость выводов,
Хорошо	Соответствие целям и задачам дисциплины, актуальность темы и рассматриваемых проблем, соответствие содержания заявленной теме, научность языка изложения, заявленная тема раскрыта недостаточно полно, отсутствуют новейшие литературные источники по проблеме,
Удовлетворительно	Соответствие целям и задачам дисциплины, содержание работы не в полной мере соответствует заявленной теме, заявленная тема раскрыта недостаточно полно, использовано небольшое количество научных

	источников, нарушена логичность и последовательность в изложении материала
Неудовлетворительно	Работа не соответствует целям и задачам дисциплины, содержание работы не соответствует заявленной теме, содержание работы изложено не научным стилем

Примерные темы докладов по основным разделам дисциплины

1.Перспектива в сценографии: история и современные тенденции
2.Техника построения линейной перспективы для театральных декораций
3.Воздушная перспектива в театральном освещении: создание иллюзии глубины
4.Обратная перспектива в оформлении исторических постановок
5.Тональная перспектива в создании атмосферных эффектов на сцене
6.Архитектурная перспектива в проектировании театральных конструкций
7.Ландшафтная перспектива в оформлении open-air спектаклей
8.Перспектива в дизайне интерьера театральных залов
9.Компьютерная графика в создании виртуальных декораций
10.Использование перспективы в мультимедийных проекциях на сцене
11.Перспектива в костюмированном дизайне: создание иллюзии объема
12.Фотореалистичная перспектива в рекламных материалах спектакля
13.Мастерство художников-перспективистов в театральной практике
14.Иконописная перспектива в религиозных постановках
15.Городская среда и перспектива в уличных театрах
16.Научная иллюстрация и перспектива в образовательных спектаклях
17.Реклама и маркетинг театральных постановок: роль перспективы
18.Книга как источник вдохновения для театральных оформлений
19.Модный дизайн и перспектива в постановках на тему моды
20.Витражное искусство и перспектива в оформлении оконных проемов сцены
21.Керамическое искусство и перспектива в создании декоративных элементов
22.Текстильный дизайн и перспектива в драпировках и тканях сцены
23.Фрески и перспектива в оформлении стен и потолков театральных залов
24.Мозаичное искусство и перспектива в украшении пола сцены
25.Скульптурная перспектива в создании объемных декораций
26.Графика и гравюра в афишах и плакатах театральных постановок
27.Акварельная живопись и перспектива в эскизах декораций
28.Пастельная техника и перспектива в создании мягких переходов на сцене
29.Цифровая живопись и перспектива в интерактивных инсталляциях
30.Перспектива в кукольных театрах: создание миниатюрных миров
31.Перспектива в цирковых шоу: оформление арены и воздушных номеров
32.Перспектива в оперных постановках: масштаб и величие декораций
33.Перспектива в балетных спектаклях: гармония движений и пространства
34.Перспектива в музыкальных спектаклях: синхронизация звука и визуала
35.Перспектива в экспериментальном театре: разрушение традиционных границ

8.2. Промежуточная аттестация

Промежуточная аттестация *Зачет/Зачет с оценкой/Экзамен* может проводиться в устной или письменной форме.

Описание показателей оценивания формируемых компетенций

Компетенция	Индикатор достижения компетенции (ИД)	Планируемый результат обучения по дисциплине, соотнесенный с ИД
ПК-1 Способен к воплощению внешней художественной формы спектакля (концерта, представления) в	**ПК-1.1** Знает теоретические основы сценографии, особенности творческого замысла художника-постановщика и технологии сценического оформления спектакля.	**Знать:** теоретические и практические основы и закономерности создания сценического оформления спектакля как целостной художественной среды; особенности творческого видения и авторского проекта художника-постановщика, его пластический, цветовой, световой и пространственный

соответствии с замыслом и авторским проектом художника-постановщика	**ПК-1.2** Умеет применять технические и технологические знания при реализации внешней художественной формы авторского проекта, в соответствующей области профессиональной деятельности **ПК-1.3** Владеет навыками совместной работы с художником-постановщиком во время создания сценического оборудования и проведения репетиций и спектаклей.	замысел; технологические возможности и средства сценического оформления (декорации, реквизит, костюмы, свет, видео и др.); принципы взаимодействия различных сценических элементов в создании художественной образности спектакля **Уметь:** интерпретировать и глубоко осмысливать творческий замысел художника-постановщика; разрабатывать концепцию сценографического решения, соответствующую авторскому проекту; воплощать сценографические элементы в материальном воплощении, обеспечивая целостность художественной формы; осуществлять творческое взаимодействие с режиссером, художником-постановщиком и другими специалистами **Владеть:** навыками применения различных технологических и художественно-выразительных средств сценографии; способностью к пространственному, колористическому и световому оформлению сценической среды; опытом создания целостного сценографического решения, отвечающего художественному замыслу спектакля; методами организации и координации работы сценографической группы

Шкала оценивания результатов промежуточной аттестации и критерии выставления оценок

Оценивание результатов промежуточной аттестации по дисциплине определяется шкалой оценивания: «отлично», «хорошо», «удовлетворительно», «неудовлетворительно», «зачтено», «не зачтено».

1. Устная форма: устный ответ на вопросы в форме собеседования по основным темам дисциплины.

Шкала оценивания	Критерии выставления оценок
Отлично/зачтено	Оценка «отлично» выставляется студенту, если он глубоко и прочно усвоил программный материал, исчерпывающе, последовательно, четко и логически стройно его излагает, умеет тесно увязывать теорию с практикой, свободно справляется с задачами, вопросами и другими видами применения знаний, причем не затрудняется с ответом при видоизменении заданий, использует в ответе материал разнообразных литературных источников, владеет разносторонними навыками и приемами выполнения практических задач
Хорошо/зачтено	Оценка «хорошо» выставляется студенту, если он твердо знает материал, грамотно и по существу излагает его, не допускает существенных неточностей в ответе на вопрос, правильно применяет теоретические положения при решении практических вопросов и задач, владеет необходимыми навыками и приемами их выполнения
Удовлетворительно/зачтено	Оценка «удовлетворительно» выставляется студенту, если он имеет знания только основного материала, но не усвоил его деталей, допускает неточности, недостаточно правильные формулировки, нарушения логической последовательности в изложении программного материала, испытывает затруднения при выполнении практических работ
Неудовлетворительно/ не зачтено	Оценка «неудовлетворительно» выставляется студенту, который не знает значительной части программного материала, допускает существенные ошибки, неуверенно, с большими затруднениями выполняет практические работы

2. Практическая работа. Оценка по практической работе в рамках текущего семестра выставляется на основании итоговой оценки, формируемой по результатам выполнения и успешной сдачи всех практических работ, предусмотренных курсом. Данная оценка является комплексной и отражает последовательную деятельность обучающегося на протяжении всего семестра, демонстрируя уровень освоения теоретического материала и способность к практическому применению полученных знаний и навыков. Успешное выполнение каждой практической работы рассматривается как необходимое условие для получения зачета/зачета с оценкой/ экзамена и подтверждает соответствие компетенциям, установленным для данной дисциплины.

Шкала оценивания	Критерии выставления оценок
«Отлично»	При выполнении практических заданий студент правильно решает поставленную преподавателем задачу, добивается грамотного композиционного решения. Работа исполнена на высоком уровне исполнительского мастерства.
«Хорошо»	При выполнении практических заданий правильно решает поставленную задачу. Содержание работы в достаточной степени соответствует теме. Работа выполнена самостоятельно. Исполнительская культура на достаточно хорошем уровне.
«Удовлетворительно»	При выполнении практических заданий студент правильно решает поставленную преподавателем задачу при низкой исполнительской культуре.
«Неудовлетворительно»	При выполнении практических заданий студент допускает грубые ошибки, показывает полное непонимание темы. Содержание работы не соответствует теме. Работа выполнена в неполном объеме. Исполнительская культура низкая.

3. Письменная форма: выполнение тестовых заданий. Тестовые задания выполняются в течение 45 минут и состоят из 20-30 вопросов разных типов. Преподаватель готовит несколько вариантов тестовых заданий.

Шкала оценивания	Критерии выставления оценок
Отлично/зачтено	85 – 100 %
Хорошо/зачтено	75 – 84 %
Удовлетворительно/зачтено	65 – 74 %
Неудовлетворительно/ не зачтено	0 – 64 %

ОЦЕНОЧНЫЕ МАТЕРИАЛЫ
(типовые контрольные задания и иные материалы) для проведения промежуточной аттестации и оценки сформированности компетенций по дисциплине (модулю)

Примерный перечень вопросов/заданий для проведения промежуточной аттестации

Задание 1. *Прочитайте текст задания и установите последовательность.*

Прочитайте текст и установите правильную последовательность действий при построении фронтального изображения простых геометрических тел:

1. Определение масштаба глубины и высот
2. Размещение точки схода
3. Задать линию горизонта
4. Построение геометрической формы по заданным параметрам

Запишите соответствующую последовательность цифр слева направо

3	**2**	**1**	**4**

Задание 5. *Прочитайте текст задания и установите соответствие.*

Установите соответствие между терминами и их определениями.

К каждой позиции, данной в левом столбце, подберите соответствующую позицию из правого столбца:

	ТЕРМИНЫ		**ОПРЕДЕЛЕНИЯ**
А	Предметная плоскость	1	точка, на высоте которой находятся глаза рисующего.
Б	Точка схода	2	точка на горизонте, в которой сходятся параллельные линии, уходящие вдаль
В	Точка зрения	3	воображаемая плоскость, расположенная перпендикулярно лучу зрения.
Г	Картинная плоскость	4	Воображаемая плоскость, разделяющая передний и задний планы изображения
		5	Точка, в которой сходятся линии горизонта
		6	горизонтальная плоскость, на которой располагаются предметы

Запишите выбранные цифры под соответствующими буквами

А	**Б**	**В**	**Г**
6	**2**	**1**	**3**

Задание 9. *Прочитайте текст задания, выберите правильный ответ и запишите аргументы, обосновывающие правильность ответа*

Вопрос: Почему в воздушно перспективе изменяется тон?

1. Из-за изменения расстояния между объектами
2. Из-за ослабления контраста в зависимости от дальности
3. Из-за изменения угла зрения
4. Из-за изменений в освещении

Ответ: 2. Из-за ослабления контраста в зависимости от дальности

Обоснование: В воздушной перспективе тон изменяется из-за ослабления контраста по мере удаления объекта от зрителя. Атмосферные частицы, такие как пыль и водяные пары, рассеивают свет, что приводит к потере яркости и насыщенности цветов у объектов, находящихся на дальнем плане.

Задание 13. *Прочитайте текст задания и запишите развернутый обоснованный ответ*

Вопрос: Чем отличается построение перспективы теней точечного источника света от солнечного?

Ответ: при точечном источнике света лучи исходят из одной точки, следовательно лучи от источника света будут не параллельны и тень увеличивается по мере удаления от основания объекта. У солнечного света лучи являются параллельными, так как свет распределяется более равномерно.

9. МЕТОДИЧЕСКИЕ МАТЕРИАЛЫ

9.1. Методические рекомендации для подготовки к практическому (семинарскому) занятию

Семинарское занятие является традиционной и распространенной формой организации самостоятельной работы студентов при изучении дисциплин.

Самостоятельная подготовка к семинару направлена:

на развитие способности к чтению научной и иной литературы;

на поиск дополнительной информации, позволяющей глубже разобраться в некоторых вопросах;

на выделение при работе с разными источниками необходимой информации, которая требуется для полного ответа на вопросы плана семинарского занятия;

на выработку умения правильно выписывать высказывания авторов из имеющихся источников информации, оформлять их по библиографическим нормам;

на развитие умения осуществлять анализ выбранных источников информации;

на подготовку собственного выступления по обсуждаемым вопросам;

на формирование навыка оперативного реагирования на разные мнения, которые могут возникать при обсуждении тех или иных научных проблем.

Чтобы наиболее рационально и полно использовать все возможности семинара как вида занятия, для подготовки к нему необходимо:

внимательно прочитать конспект лекции по данной тематике;

ознакомиться с соответствующим разделом учебника;

проработать дополнительную литературу и источники;

решить задачи и выполнить другие письменные задания.

При подготовке к семинару:

проанализируйте тему семинара, подумайте о цели и основных проблемах, вынесенных на обсуждение;

внимательно прочитайте материал, данный преподавателем по этой теме на лекции;

изучите рекомендованную литературу, делая при этом конспекты прочитанного или выписки, которые понадобятся при обсуждении на семинаре;

постарайтесь сформулировать свое мнение по каждому вопросу и аргументирование его обосновать;

запишите возникшие во время самостоятельной работы с учебниками и научной литературой вопросы, чтобы затем на семинаре получить на них ответы.

В процессе работы на семинаре:

внимательно слушайте выступления других участников семинара, старайтесь соотнести, сопоставить их высказывания со своим мнением;

активно участвуйте в обсуждении рассматриваемых вопросов, не бойтесь высказывать свое мнение, но старайтесь, чтобы оно было подкреплено убедительными доводами;

если вы не согласны с чьим-то мнением, смело критикуйте его, но помните, что критика должна быть обоснованной и конструктивной, т. е. нести в себе какое-то конкретное предложение в качестве альтернативы;

после семинара кратко сформулируйте окончательный правильный ответ на вопросы, которые были рассмотрены.

Семинар помогает студентам глубоко овладеть предметом, способствует развитию у них умения самостоятельно работать с учебной литературой и первоисточниками, освоению ими методов научной работы и приобретению навыков научной аргументации, научного мышления.

Памятка «Правила запоминания»

Чтобы разобраться в материале, в процессе чтения или слушания необходимо проводить активную мыслительную обработку материала. В этом случае запоминание будет результатом этой активной работы над материалом и без специальных усилий, направленных на запоминание, не потребуется.

Правила запоминания:

Сосредоточься, нацелься на запоминание.

Старайся понять основной смысл излагаемого материала, иначе будет действовать механическая память, которая менее продуктивна, чем логическая.

Удели особое внимание структуре материала, уясни, чем вызвана такая последовательность его изложения.

Найди смысловые опорные пункты в материале, составь план, соотнеси эти пункты с планом.

Отдели основополагающий материал от иллюстративного, который запоминать не нужно.

Уясни, что ты уже знал и что узнал нового, и сравни новое с тем, что ты знал раньше.

Произнеси несколько раз новые слова, даты.

Проговори вслух формулировки выводов, законов.

Воспроизведи весь материал по плану, стараясь мысленно вообразить прочитанное.

9.2. Методические рекомендации по изучению дополнительной литературы (работа с учебной литературой, методическими материалами по теме)

Важной составляющей учебного процесса в вузе является работа с учебной и методической литературой. Самостоятельная работа студента с учебником позволяет осуществлять подготовку ко всем видам занятий: семинарским, практическим, тестированию, зачетам, экзаменам, вести научно-исследовательскую деятельность. В последние годы можно заметить тот факт, что студенты в вузе при подготовке к занятиям стали все меньше пользоваться учебниками, составлять конспекты. Причин тому множество, но в том числе и элементарное неумение пользоваться учебной литературой.

Учебник – основной и ведущий вид учебной литературы, в нем систематизировано, в сжатом виде излагается основной учебный материал на доступном студенту языке. Однако как пользоваться учебником студентов не учат. Зачастую вузы ограничиваются лишь несколькими методическими рекомендациями: «Читать внимательно, вдумчиво, вести конспект и т.д.». Однако, чтобы материал был усвоен, его мало прочесть, его необходимо понять.

В процессе работы с учебной и научной литературой студент может:

делать записи по ходу чтения в виде простого или развернутого плана (создавать перечень основных вопросов, рассмотренных в источнике);

составлять тезисы (цитирование наиболее важных мест статьи или монографии, короткое изложение основных мыслей автора);

готовить аннотации (краткое обобщение основных вопросов работы);

создавать конспекты (развернутые тезисы, которые).

Выбрав нужный источник, следует найти интересующий раздел по оглавлению или алфавитному указателю, а также одноименный раздел конспекта лекций или учебного пособия. В случае возникших затруднений в понимании учебного материала следует обратиться к другим источникам, где изложение может оказаться более доступным.

Приемы работы с текстом:

1. Проверка по вопросам учебника (устная и письменная);
2. Постановка вопросов к тексту;
3. Взаимная проверка по вопросам в парах;
4. Подробный или краткий пересказ;
5. Пересказ с опорой на план, ключевые слова, на иллюстрации или сочетание этих элементов (опорный конспект)
6. Составление конспекта в виде:
   - Плана
   - Схем
   - Таблиц
   - Тезисов
7. Комментирование
8. Иллюстрации к тексту
9. Пересказ в парах с опорой на конспект (планы, выписки и схемы);
10. Устное и письменное аннотирование с опорой на конспект;
11. Устное и письменное реферирование (констатирующее и критическое);
12. Устное и письменное рецензирование;
13. Выступления на семинарах;
14. Подготовка учебных докладов и обзорных рефератов (по нескольким источникам);
15. Групповая дискуссия и т.д.

Постановка вопросов к тексту. Этот прием является основным в процессе уяснения содержания, ведет к всестороннему пониманию учебного текста. Понимание текста складывается из понимания отдельных слов, предложений, логической структуры всего текста, его основной идеи и смысла, а также подтекста и общего замысла автора.

Поэтому вопросы могут возникать к разным аспектам текста: к непонятным словам и предложениям, к непонятным логическим связям между предложениями и абзацами текста, к связям содержания читаемого текста с другими текстами на эту тему. Этот прием учит не пропускать ни одного непонятного места в тексте, тут же формулировать вопрос и искать на него ответ.

Составления плана. План есть перечисление всех текстовых субъектов (т.е. тем текста).

Для того чтобы составить план, надо последовательно задавать себе в процессе чтения вопрос "о чем здесь говорится?", вычленять с помощью этого вопроса субъекты высказывания и записывать их в виде пунктов плана.

План может быть простой из нескольких пунктов или развернутый, состоящий из пунктов и подпунктов.

План может быть выполнен в двух формах:

1) в тезисной форме.

2) в форме номинативных (назывных) предложений. Пункты плана совпадают с информативными центрами абзацев.

Составление схемы. Схема — это графическое изображение логических связей между основными текстовыми субъектами. Средствами графического изображения являются геометрические фигуры (прямоугольники и др.) и их соединения (линии, стрелки), а также символические изображения и рисунки предметов. Схема отличается от плана наличием связей между элементами. Связи придают картине целостность и наглядность.

Тезирование (выписки основных суждений). Процесс тезирования состоит в формулировании основных тезисов (положений, утверждений, выводов) изучаемого текста. Тезисы могут быть составлены целиком из авторских высказываний (суждений), и тогда они пишутся в кавычках в виде прямых цитат. Если же тезисы формулируются самим читателем, тогда они излагаются в виде реферативного текста с помощью использования глаголов. Например: автор анализирует, отмечает, сравнивает, доказывает, объясняет и т.п.

Составление таблицы. Этот прием используется для обобщения и систематизации учебной информации, извлеченной из некоторого раздела.

Сокращения в конспектах.

При конспектировании допускается сокращенная запись слов. Но нельзя сокращать слова как попало. Недописанные слова и фразы через какое- то время теряют смысл, забываются, их значение может исказиться.

Для сокращения записи необходимо помнить несколько правил:

В письменной речи наибольшее количество информации приходится на первые буквы слов, поэтому при сокращении прилагательных и причастий можно сохранять 3-4 буквы и окончания. Например: положительный – полж-ный.

Окончания слов в русском языке играют большую роль, поэтому нельзя сокращать те окончания, которые обозначают признаки предметных отношений.

Можно при записи пропускать гласные, поскольку в русском языке смысловая нагрузка ложится на согласные, а гласные выполняют формообразующую функцию. Например: журналист – жрнлст.

Термины, новые слова и понятия записывать полностью. Например: Спектральным анализом наз-ют мет-д исслд-ния химсчк-го сост-ва раз-ных вещ-в по их спектрам испск-ия и поглщ-ия.

Использовать общепринятые сокращения слов и аббревиатур. Например: абсолютный – абс., автономный – авт.

Использовать знаки, получившие название кванторов, которые применяют в конспектах для сокращенной записи. Отработать свою, понятную через любое время систему сокращений.

ПАМЯТКА СТУДЕНТУ

работа с учебной литературой

При чтении не пропускайте ни одного слова, которое Вам непонятно.

Если перестали понимать смысл текста, то вернитесь назад до того места, где начали затрудняться. Причиной непонимания бывают, как правило, иностранные слова, термины. В таком случае обращайтесь к словарям.

Составление терминологического словаря, работа над основными понятиями также поможет в освоении материала.

Научитесь самостоятельно приобретать знания, работать с книгой, со средствами получения и обработки информации.

Научитесь пользоваться словарями, делать выписки, составлять текстовые таблицы, графики, логические схемы.

Особое внимание обратите на развитие интеллектуальных умений и навыков, умение самостоятельно выявлять причины событий, составлять сводные таблицы.

Научитесь анализировать, сравнивать, обобщать, доказывать на основе нескольких источников.

Научитесь вычленять главное, проблему, выдвигать гипотезу.

Добейтесь чтения со скоростью не менее 150 слов в минуту, при этом сразу выделяйте главное и таким образом кратко конспектируйте.

Изучаемый материал надо воспринимать не мозаично (тогда всё главное), а целостно, то есть вести логическую проработку материала по ходу чтения и при этом составлять логические цепочки (схемы).

Больше работайте с карандашом в руке, делайте записи, схемы и т.д. Это способствует лучшему усвоению, запоминанию.

ПРАВИЛА САМОСТОЯТЕЛЬНОЙ РАБОТЫ С УЧЕБНОЙ ЛИТЕРАТУРОЙ

Составить перечень книг, с которыми Вам следует познакомиться; «не старайтесь запомнить всё, что вам в ближайшее время не понадобится, – запомните только, где это можно отыскать».

Сам такой перечень должен быть систематизированным (что необходимо для семинаров, что для экзаменов, что пригодится для написания курсовых и дипломных работ, а что Вас интересует за рамками официальной учебной деятельности, то есть что может расширить Вашу общую культуру...).

Обязательно выписывать все выходные данные по каждой книге (при написании курсовых и дипломных работ это позволит очень сэкономить время).

Разобраться для себя, какие книги (или какие главы книг) следует прочитать более внимательно, а какие – просто просмотреть.

Естественно, все прочитанные книги, учебники и статьи следует конспектировать, но это не означает, что надо конспектировать «все подряд»: можно выписывать кратко основные идеи автора и иногда приводить наиболее яркие и показательные цитаты (с указанием страниц).

Если Вы раньше мало работали с научной литературой, то следует выработать в себе способность «воспринимать» сложные тексты; для этого лучший приём – научиться «читать медленно», когда Вам понятно каждое прочитанное слово (а если слово незнакомое, то либо с помощью словаря, либо с помощью преподавателя обязательно его узнать), и это может занять немалое время (у кого-то – до нескольких недель и даже месяцев); опыт показывает, что после этого студент каким-то «чудом» начинает буквально заглатывать книги и чуть ли не видеть «сквозь обложку», стоящая это работа или нет...

Чтение научного текста является частью познавательной деятельности. Её цель – извлечение из текста необходимой информации. От того на сколько осознанна читающим собственная внутренняя установка при обращении к печатному слову (найти нужные сведения, усвоить информацию полностью или частично, критически проанализировать материал и т.п.) во многом зависит эффективность осуществляемого действия.

9.3. Методические рекомендации по написанию Доклада

Доклад-сообщение – это устное выступление на заданную тему. Время доклада 5-7 минут.

Цели доклада-сообщения: Научиться убедительно и кратко излагать свои мысли в устной форме. (Эффективно продавать свой интеллектуальный продукт). Донести информацию до слушателя, установить контакт с аудиторией и получить обратную связь.

План и содержание доклада-сообщения. Важно при подготовке доклада учитывать три его фазы: мотивацию, убеждение, побуждение. В первой фазе доклада рекомендуется использовать: риторические вопросы; актуальные события; оптический или акустический эффект; неожиданное для слушателей начало доклада.

Как правило, используется один из перечисленных приёмов. Главная цель фазы открытия (мотивации) – привлечь внимание слушателей к докладчику, поэтому длительность её минимальна.

При написании доклада по заданной теме обучающийся составляет план, подбирает основные источники. В процессе работы с источниками систематизирует полученные сведения, делает выводы и обобщения.

Ядром хорошего доклада является информация. Она должна быть новой и понятной. Важно в процессе доклада не только сообщить информацию, но и убедить слушателей в правильности своей точки зрения.

Доклад – продукт самостоятельной работы студента, представляющий собой публичное выступление по представлению полученных результатов решения определенной учебно-практической, учебно-исследовательской или научной темы. Средство контроля, важное для формирования универсальных компетенций обучающегося, при развитии навыков самостоятельного творческого мышления и изложения собственных умозаключений на основе изученного или прочитанного материала.

Изложение доклада как целостного авторского текста определяет критерии его оценки: новизна текста; обоснованность выбора источника; степень раскрытия сущности вопроса; соблюдение требований к докладу, соблюдение регламента времени.

9.4. Методические рекомендации по выполнению рисунка

Перед выполнением заданий следует приготовить карандаш и потренироваться на черновике в выполнении штриховки в разных направлениях. Для работы следует использовать карандаш ТМ, М и 2М. Его длина должна быть не меньше 10-12см. Заточку карандаш должен иметь в виде конуса: деревянная часть снята на 20-25мм, длина грифеля – 6-8мм.

Упражнение 1. Проведение прямых. Первый этап этого упражнения состоит в том, чтобы научиться проводить прямые линии горизонтального направления. Их следует выполнять слева направо, затем в обратном направлении через одинаковые расстояния между ними, длина отрезков на глаз, примерно100-120мм. Далее подобный порядок изображения прямых линий надо повторять в вертикальном и наклонных направлениях.

Упражнение 2. Проведение отрезков прямых линий через заданные конечные точки.

Упражняясь в этом, попутно вырабатывают верные и свободные движения руки. Прежде чем вести линию через заданные точки, сначала рукой делают несколько движений по прямой, постепенно опуская карандаш к бумаге и, наконец, легко касаясь ее. Практикуясь таким образом, можно выработать точность и уверенность при рисовании заданных прямых.

Упражнение 3. Далее следует упражнение в делении отрезков прямых на равные части: сначала на две, четыре и восемь, затем на три, шесть, пять, семь. Эти упражнения надо выполнять вначале на горизонтальных, потом на вертикальных и наклонных линиях, которые сложнее.

Упражнение 4. Сначала выполните разметку на бумаге, выбрав формат по горизонтали. Для этого произвольно выберите размеры квадрата и двух кругов, в которых надо выполнить штриховку.

Разделите квадрат осевыми линиями на 4 равные части.

Верхнюю левую часть заполните вертикальной штриховкой.

Верхнюю правую часть заполните горизонтальной штриховкой.

Левую нижнюю – наклонной штриховкой влево.

Правую нижнюю – наклонной штриховкой вправо.

Упражнение 5. Первый круг разделите на четыре равные части. Выполните в каждой четверти штриховку дугообразного направления, параллельно дуге круга.

Повторите это же задание во втором круге, но изменяя силу тона: В первой левой верхней четверти тон - слабый, во второй четверти тон на порядок темнее, чем в первой, в третьей четверти – темнее, чем во второй, в четвертой – темнее, чем в третьей.

При выполнении штриховки карандаш нужно держать так, чтобы движения руки не были стеснены. В начале работы его нужно держать подальше от отточенной части. Это даст возможность делать быстрые и длинные штрихи, необходимые в начальной стадии выполнения рисунка. По мере работы над рисунком к моменту окончания и уточнения формы изображаемых предметов карандаш в руке передвигают так, чтобы его отточенная часть была ближе к пальцам. Так вырабатывается твердость руки для проведения точных штрихов и проработки мелких деталей.

Выполняя разметку (компоновку квадрата и кругов на бумаге), следует придерживаться следующего: квадрат расположите вверху посередине листа, а два круга внизу рядом друг с другом, ближе к середине листа. Их изображения по величине должны быть не слишком мелкими, но и не слишком крупные. При выполнении задания вначале равномерно расположенные штрихи нужно наносить не спеша, затем после закрепления навыка штрихи можно выполнять быстрее. При рисовании обязательно следует обратить внимание на двоякий характер выполнения штрихов.

Штрихи – это относительно короткие линии, выполненные быстро рукой (след пера или карандаша)

Прямые и криволинейные штрихи могут иметь акцент, т.е. нажим карандаша, что создает разнообразную тональность: сильнее, ярче, темнее или слабее, бледнее. Тональность вы выбираете произвольно.

Обратите внимание на то, что если штрихи класть ближе друг к другу, то они сливаются в мягко затушеванное пятно. Когда штрихи имеют между собой небольшие

просветы, и их сила нажима больше, то создается иллюзия выступания вперед, пятно смотрится резче, контрастнее.

Штриховое пятно - это такое средство графики, которое получается пересекающимися штрихами разного направления.

Следует помнить, что штрих и штриховое пятно являются средствами передачи тональных отношений рисунка и светотени (объема предмета).

Теоретическая часть.

Искусство рисунка, как и любое другое, имеет свой образный язык. К основным художественно-выразительным средствам рисунка относятся: линия, штрих, пятно, светотень, тон. С помощью этих средств художники передают свое восприятии мира, делятся со зрителем тем, как они осмыслили и оценили увиденное.

Линия – это главное выразительное средство рисунка. Линия художника отличается от чертежной. Ее эмоциональная палитра разнообразна: она может быть тонкой, изысканной и жесткой, колючей, угловатой, может быть решительной, смелой, порывистой и неуверенной, робкой.

Линия также может иметь пространственный характер: она то усиливается, то ослабевает или совсем исчезает, а потом снова появляется и звучит во всю силу карандаша. Такие линии встречаются в рисунках великих мастеров эпохи Возрождения: Микеланджело, Рафаэля, Леонардо да Винчи. Применение различных по характеру линий дает художнику возможность решать пластические и пространственные задачи.

Таким образом, можно выделить следующие виды линий:

тонкая безнажимная*,

толстая жесткая однообразные*,

пространственная*.

*Тонкая линия применяется в начале работы в качестве вспомогательной поисковой линии для размещения изображения на листе бумаги, наброска общего контура, обозначения пропорций и др.

*Толстая линия с сильным нажимом применяется в черчении. Такая линия не способствует передаче глубины пространства и по этой причине при изображении объёмных предметов часто отвергается.

* Пространственная линия – это линия различного нажима способствует передаче пространства, объёма и освещенности объектов.

Характер линий в значительной степени зависит от материала и инструментов. Поверхность бумаги и ее плотность в сочетании с твердостью графита, угля и других средств влияют на выразительность линий рисунка. Карандаш, уголь, сангина дают более воздушную и мягкую линию; перо, фломастер, кисть – более жесткую. Для проведения легких линий карандаш берут ближе к его неотточенной части, а для проработки и уточнения рисунка – ближе к заточенной части. Во время работы карандашом мизинец может служить опорой для кисти руки.

АВТОНОМНАЯ НЕКОММЕРЧЕСКАЯ ОРГАНИЗАЦИЯ ВЫСШЕГО ОБРАЗОВАНИЯ
«ВЫСШАЯ ШКОЛА СЦЕНИЧЕСКИХ ИСКУССТВ»

Факультет ТЕАТРОВЕДЕНИЯ И ТЕАТРАЛЬНЫХ ТЕХНОЛОГИЙ

УТВЕРЖДАЮ

Ректор Райкин К.А.

«02» июня 2025 г.

РАБОЧАЯ ПРОГРАММА ДИСЦИПЛИНЫ *(МОДУЛЯ)*

ИНФОРМАЦИОННЫЕ ТЕХНОЛОГИИ В ПРОФЕССИОНАЛЬНОЙ ДЕЯТЕЛЬНОСТИ

Основная профессиональная образовательная программа
высшего образования – программа бакалавриата по направлению подготовки
52.03.04 ТЕХНОЛОГИЯ ХУДОЖЕСТВЕННОГО ОФОРМЛЕНИЯ СПЕКТАКЛЯ

Направленность (профиль):
СЦЕНИЧЕСКОЕ ОФОРМЛЕНИЕ СПЕКТАКЛЯ
(ХУДОЖНИК-ТЕХНОЛОГ СЦЕНЫ)

Квалификация выпускника
БАКАЛАВР

Москва
2025

Содержание

1. Цель и задачи освоения дисциплины (модуля)

2. Перечень планируемых результатов обучения по дисциплине (модулю), соотнесенных с индикаторами достижения компетенций, обеспечивающие достижение результатов освоения образовательной программы.

3. Место дисциплины в структуре образовательной программы

4. Объем дисциплины (модуля) в зачетных единицах с указанием количества академических часов, выделенных на контактную работу обучающихся с преподавателем (по видам учебных занятий) и на самостоятельную работу обучающихся

5. Содержание дисциплины (модуля), структурированное по темам, разделам с указанием количества академических часов и видов учебных занятий

5.1. Содержание разделов, тем дисциплины (модуля)

5.2. Содержание семинарских/практических занятий

5.3. Самостоятельная работа обучающихся по освоению дисциплины (модуля)

6. Учебно-методическое и информационное обеспечение дисциплины

6.1. Электронный образовательный ресурс

6.2. Перечень основной и дополнительной литературы, необходимой для освоения дисциплины

6.3. Перечень ресурсов информационно-телекоммуникационной сети «Интернет», используемых при освоении дисциплины

7. Описание материально-технической базы, необходимой для осуществления образовательного процесса по дисциплине

7.1. Перечень программного обеспечения

7.2. Материально-техническое обеспечение

8. ФОНД ОЦЕНОЧНЫХ СРЕДСТВ ДЛЯ ПРОВЕДЕНИЯ ПРОМЕЖУТОЧНОЙ АТТЕСТАЦИИ И ТЕКУЩЕГО КОНТРОЛЯ УСПЕВАЕМОСТИ ПО ДИСЦИПЛИНЕ (МОДУЛЮ)

8.1. Текущий контроль успеваемости

8.2. Промежуточная аттестация

9. МЕТОДИЧЕСКИЕ МАТЕРИАЛЫ

Рабочая программа дисциплины:
«Информационные технологии в профессиональной деятельности»

Рабочая программа дисциплины разработана в соответствии с требованиями Федерального государственного образовательного стандарта высшего образования – бакалавриат по направлению подготовки 52.03.04 Технология художественного оформления спектакля, утвержденным приказом Министерства образования и науки Российской Федерации от 16.11.2017 г. № 1123.

Организация-разработчик: АНО «Высшая школа сценических искусств»

1. Цель и задачи освоения дисциплины (модуля)

Цель освоения дисциплины является формирование информационной культуры в области современных информационных и коммуникационных технологий; формирование практических навыков работы с прикладными программными продуктами в области профессиональной деятельности; ориентация на творческое и профессиональное использование современных достижений компьютерных технологий в обучении, будущей профессиональной деятельности, в процессе самообразования и повышения квалификации; создание представлений о легитимности и корректности использования ресурсов глобальной компьютерной сети в научной и творческой деятельности.

Задачи освоения дисциплины: дать базовые знания о роли компьютерных технологий в культуре, науке и современном образовании, рассмотреть основополагающие принципы создания, хранения, переработки и передачи информации, проанализировать роль информации в сфере искусства, в театральных исследованиях, в практике театрального дела, ознакомить с методами использования новейших достижений компьютерной техники и технологии в науке о театре, театральной практики.

2. Перечень планируемых результатов обучения по дисциплине (модулю), соотнесенных с индикаторами достижения компетенций, обеспечивающие достижение результатов освоения образовательной программы.

Компетенция	Индикатор достижения компетенции (ИД)	Планируемый результат обучения по дисциплине, соотнесенный с ИД
ОПК-3 Способен понимать принципы работы современных информационных технологий и использовать их для решения задач профессиональной деятельности	**ОПК-3.1** Знает основные принципы работы современных информационных технологий и возможности их использования для решения задач профессиональной деятельности **ОПК-3.2** Умеет анализировать принципы работы современных информационных технологий для поиска, отбора и обработки информации в профессиональной деятельности **ОПК-3.3** Использует современные информационные технологии для решения задач профессиональной деятельности.	**Знать:** особенности поиска информации в области искусства и принципы работы современных информационных технологий, в том числе в информационных системах сети Интернет. **Уметь:** осуществлять поиск, сбор, хранение, обработку, представление, распространение и систематизацию информации с применением современных информационных технологий; **Владеть:** навыками применения современных информационных технологий для решения задач профессиональной деятельности
ПК-3 Способен к разработке самостоятельно и/или с привлечением специалистов (консультантов) комплекса документации технического проекта сценического воплощения замысла художника-постановщика	**ПК-3.1.** Использует знания всех составляющих комплекса документации технического воплощения и реализации проекта спектакля (представления, концерта) и их особенности в соответствующей области профессиональной деятельности. **ПК-3.2.** Способен работать с проектной и рабочей технической и технологической документацией в профессиональной области. **ПК-3.3.** Использует различные компьютерные программы для создания документации, получения, хранения, переработки информации в профессиональной области.	**Знать:** основные виды и требования к технической документации для постановочных проектов; методику разработки технической документации: чертежей, эскизов, планов, спецификаций, смет и др.; технические характеристики и возможности современного сценического оборудования, материалов и конструкций; нормативные требования, стандарты и регламенты по безопасной эксплуатации сценической техники **Уметь:** разрабатывать полный комплект технической документации для реализации сценографического замысла; выполнять сложные технические чертежи, схемы, спецификации на основе эскизов художника-постановщика; согласовывать технические решения с проектно-конструкторскими, монтажными и эксплуатационными службами; рассчитывать необходимые

		ресурсы, материалы, бюджет для технической реализации проекта **Владеть:** навыками работы с профессиональным программным обеспечением для разработки технической документации; методами моделирования и виртуальной визуализации технических решений и сценографических объектов; опытом взаимодействия с техническими службами и подрядными организациями по реализации постановочных проектов; способностью к оперативному внесению изменений и корректировке технической документации

3. Место дисциплины в структуре образовательной программы

Дисциплина *(модуль)* «Информационные технологии в профессиональной деятельности» относится к относится к циклу ФТД (факультативные дисциплины) образовательной программы.

4. Объем дисциплины (модуля) в зачетных единицах с указанием количества академических часов, выделенных на контактную работу обучающихся с преподавателем (по видам учебных занятий) и на самостоятельную работу обучающихся

Вид учебной работы		**Трудоемкость**					
		зач. ед.	**ак. час.**	**по семестрам, час.**			
				1	**2**	**3**	**4**
Общая трудоемкость по учебному плану		**2**	**72**		***72***		
Лекции (Л)			18		18		
Практические занятия (Пр)			18		18		
Контроль самостоятельной работы (КСР)							
Самостоятельная работа (СРС)			32		32		
Консультация							
Промежуточная аттестации	Экзамен						
	Зачет/зачет с оценкой		4		4		

5. Содержание дисциплины (модуля), структурированное по темам, разделам с указанием количества академических часов и видов учебных занятий

№ п/п	Наименование раздела, темы	Количество академических часов – всего	из них					Формируемые компетенции
			Лекции	Практические	Контроль СРС	Самостоятельная работа	Консультации	
1	Тема 1. Информационно-телекоммуникационные технологии в театральной деятельности.	4	2	2		2		ОПК-3; ПК-3
2	Тема 2 Интернет в театральном менеджменте. Театральный маркетинг	4	1	1		2		ОПК-3; ПК-3
3	Тема 3. Технические средства реализации информационных процессов	4	1	1		2		ОПК-3; ПК-3
4	Тема 4. Программные средства реализации информационных процессов	4	1	1		2		ОПК-3; ПК-3
5	Тема 5. Технологии создания и	6	1	1		2		ОПК-3; ПК-3

	обработки текстовых документов							
6	Тема 6. Принципы функционирования электронных таблиц	8	2	2		2		ОПК-3; ПК-3
7	Тема 7. Проектирование компьютерных презентаций.	8	2	2		4		ОПК-3; ПК-3
8	Тема 8. Основы построения компьютерных сетей	6	2	2		4		ОПК-3; ПК-3
9	Тема 9. Основы защиты информации	8	2	2		4		ОПК-3; ПК-3
10	Тема 10. Использование СУБД MS Access для решения практических задач	8	2	2		4		ОПК-3; ПК-3
11	Тема 11. Справочные правовые системы	8	2	2		4		ОПК-3; ПК-3
Подготовка к зачету/экзамену		**4**				**4**		ОПК-3; ПК-3
Итого объём часов дисциплины		**72**	**18**	**18**		**36**		

5.1. Содержание разделов, тем дисциплины (модуля)

Тема 1. Информационно-телекоммуникационные технологии в театральной деятельности.

Основные этапы использования информационных технологий в театральной деятельности в России (рубеж XX- XXI вв.) Интернет-технологии в театре. Автоматизированные программные комплексы для обеспечения театральной деятельности. Сайты театральных организаций. Продажа билетов, актерская биржа. Новые технологии театрального искусства. Постановочный процесс как взаимодействие театральной условности и виртуальной реальности. Использование информационных технологий при создании постановок спектаклей (проекции, 3-D) моделирование и т.д

Тема 2 Интернет в театральном менеджменте. Театральный маркетинг

Театральный маркетинг как стратегия формирования имиджа региона. Специфика маркетинга в сфере театрального искусства. Независимый театр и технологии привлечения зрителей. Методология эффективного общения с компьютером, маркетинговые возможности, потенциал театральной рекламы в Интернете через сайты и web-страниц

Тема 3. Технические средства реализации информационных процессов

Основы устройства персонального компьютера: принципы построения компьютера, аппаратная реализация компьютера.

Назначение и характеристики внутренних устройств компьютера.

Назначение и взаимодействие устройств памяти компьютера. Организация хранения данных во внешней памяти компьютера.

Назначение и характеристики внешних устройств компьютера.

Тема 4. Программные средства реализации информационных процессов

Назначение моделей и цели моделирования. Виды моделей. Информационные модели. Модели решения функциональных и вычислительных задач.

Программные продукты и их основные характеристики: Классификация программных продуктов; Функции операционных систем персональных компьютеров; Краткая характеристика операционной системы MS Windows.

Стандартные приложения MS Windows: стандартные прикладные программы; основы внедрения и связывания объектов.

Тема 5. Технологии создания и обработки текстовых документов

Информационные технологии обработки текстовых данных. Назначение и функциональные возможности программ обработки текстов. Документ и его состав. Основные и дополнительные объекты документа. Процедуры обработки текста. Особенности работы с документами большого объема. Особенности создания текстовых документов.

Тема 6. Принципы функционирования электронных таблиц

Назначение и принципы работы электронных таблиц. Электронные таблицы как

информационные объекты. Объекты электронных таблиц (ячейки и их массивы) и их свойства. Способы идентификации объектов таблиц: адресация (относительная и абсолютная), имена.

Основные способы представления математических зависимостей между данными. Формулы и функции. Использование формул и функций для решения практических задач.

Способы анализа данных в электронных таблицах. Графическое представление данных. Анализ «что-если?». Списки и их использование для анализа табличных данных. Сортировка, фильтры, сводные таблицы.

Тема 7. Проектирование компьютерных презентаций.

Формирование слайдов с мультимедиа-объектами. Управление сменой слайдов. Эффекты анимации и управление ими.

Тема 8. Основы построения компьютерных сетей

Назначение и классификация компьютерных сетей. Формы взаимодействия абонентов компьютерных сетей. Модель взаимодействия открытых систем.

Технические, технологические и организационные основы построения глобальной сети ИНТЕРНЕТ. Адресация в ИНТЕРНЕТ, основные службы ИНТЕРНЕТ. Основы построения компьютерных сети Института (Moodyll, портфоллио и т.д.)

Тема 9. Основы защиты информации

Информация как объект защиты. Правовые основы информационной безопасности в Российской Федерации. Понятие безопасности информационных систем. Угрозы безопасности информационных систем. Основные меры противодействия угрозам безопасности информационных систем. Антивирусная защита информационных систем.

Тема 10. Использование СУБД MS Access для решения практических задач

Реляционная модель данных. Понятие отношения и его нормальные формы. Связи между отношениями. Представление данных в отношениях (типы и форматы данных).

Назначение, состав и функциональные возможности СУБД MS Access. Назначение и характеристики объектов MS Access. Средства обработки и анализа данных в MS Access.

Тема 11. Справочные правовые системы

Театральные информационно-справочные системы. Специализированное программное обеспечение.

Назначение и функциональные возможности справочно-правовых систем. Структура и состав СПС. Методы поиска информации в СПС. Справочно-правовые системы «Консультант Плюс», «Гарант»: интерфейс, особенности и технологии реализации основных функций.

5.2. Содержание практических занятий

Примерная тематика практических работ

1. Сравнительная характеристика сайтов театральной организации.

2.Создать папку. Скопировать в нее файл текстового документа. Текст, содержащийся в одном из фрагментов преобразовать в двухколонный. Ввести заголовки: общий заголовок всего текста и отдельных его фрагментов. Разбить текст на страницы так, чтобы на каждой странице оказался один озаглавленный фрагмент. В конце документа сформировать оглавление. Результаты сохранить.

3.Создать папку. Скопировать в нее файл текстового документа. Ознакомиться с текстом. Присвоить названия таблицам. Создать фрагмент «***4. Дополнение***», в который включить список таблиц и формулу с использованием Microsoft Equation.На отдельной странице создать фрагмент «***5. Приложение***», в который перенести текст, содержащийся в одном из фрагментов документа. Результаты сохранить.

4. Создать папку. Скопировать в нее файл текстового документа. Создать титульный лист, предшествующий тексту файла. На нем разместить общий заголовок документа, созданный в Word Art: «***Возможности текстового процессора MS WORD***» и подзаголовок «Работа студента

1-го курса *фамилия*». Оформить текст одного из фрагментов как трехколонный. Оформить начало другого фрагмента буквицей**.** Создать закладки в начале нескольких фрагментов. Создать указатель, для специальных терминов, содержащихся в тексте. Результаты сохранить.

5. Создать папку. Скопировать в нее файл текстового документа. Создать новый стиль ***style1***, в котором увеличены размер шрифта и расстояние между абзацами, выравнивание текста осуществляется по правой границе. Применить полученный стиль к двум первым абзацам. Создать сноски, поясняющие специальные термины, содержащиеся в тексте. Несколько абзацев оформить как нумерованный список. Создать колонтитулы: верхний - на четных страницах с названием файла, на нечетных – с указанием текущей даты, нижний колонтитул – номер страницы. Результаты сохранить

6. Создать папку. Создать новый документ. Скопировать в него таблицу из файла текстового документа. В таблице выполнить вычисления. По данным таблицы построить, а) гистограмму, позволяющие сравнить размер и динамику изменения величины табличных данных и б) круговую диаграмму, отражающую долю каждого элемента данных в их общем объеме. Результаты сохранить.

7. Создать папку. Создать письмо с информацией о сроках и месте проведения дня открытых дверей факультета для рассылки руководителям трех школ района. Воспользоваться механизмом слияния для включения в текст письма реквизитов: Номера школы в адресной части письма, обращения, имени и отчества адресата – в его основной части. Для оформления письма использовать графические средства ТП MS WORD. Бланк письма, источник данных и документ слияния сохранить в созданной папке.

8. Создать папку. Скопировать в нее файл текстового документа. Найти в тексте фрагмент для использования инструмента *Нумерованный список.* Применить его к этому фрагменту. Заключить этот фрагмент текста в рамку, ввести заливку. Включить в текст документа два любых рисунка. При оформлении рисунков использовать различные способы обтекания и их размещения по отношению к тексту. Результаты сохранить.

9. Создать папку. Скопировать в нее файл, содержащий образец стандартного документа в графическом формате. По данному образцу создать шаблон. На базе шаблона новый документ, заполненный данными. Сохранить его в созданной папке.

10. Скопировать файл, содержащий данные о сотрудниках организации, в личную папку**.** Вычислить размер налога на доходы физических лиц (13%) и сумму "К выдаче" для всех сотрудников. Используя логические функции, сформировать столбец, содержащий пометку о выделении надбавки тем сотрудникам, чей оклад меньше среднего на 100р. На отдельном рабочем листе сформировать таблицу со списком этих сотрудников. Результаты работы сохранить.

11. Скопировать файл, содержащий данные о сотрудниках организации, в личную папку**.** Построить круговую диаграмму, отображающую число сотрудников в каждом подразделении и гистограмму, позволяющую сравнить средний оклад сотрудников в каждом подразделении. Результаты работы сохранить.

12. Скопировать файл, содержащий данные о сотрудниках организации, в личную папку**.** Решить задачу: в связи с сокращением штатов необходимо уволить сотрудников: женщин старше 50 лет и мужчин старше 55 лет, назначив им равные выходные выплаты. На эти выплаты планируется затратить 60000 руб. Используя логические функции, сформировать столбец таблицы с выплатами увольняемым сотрудникам. Сформировать таблицу, содержащую количество увольняемых мужчин и женщин по отделам. Результаты работы сохранить.

13. Скопировать файл, содержащий данные о сотрудниках организации, в личную папку**.** Решить задачу: к празднику руководство организации решило премировать женщин старше 50 лет, планируя потратить на это 100000 руб. Какой размер премии получит каждая женщина? Используя логические функции, сформировать столбец таблицы с разовыми выплатами, предусмотрев возможность автоматического пересчета этого столбца при изменении суммарного размера премии. Таблицу оформить. Результаты работы сохранить.

14. Скопировать файл, содержащий данные о сотрудниках организации, в личную папку**.** Решить задачу: Руководство фирмы планирует отправить на курсы повышения квалификации сотрудников со средним или средним специальным образованием и стажем работы менее 3-х лет. Для этой цели организация выделяет 300000 руб. Определить среднее значение возможных выплат на обучение одного сотрудника. На отдельном рабочем листе сформировать таблицу со сведениями об этих сотрудниках. Результаты работы сохранить.

15. Скопировать файл, содержащий данные о сотрудниках организации, в личную папку**.** Создать сводные таблицы, содержащие итоговые суммы "К выдаче" и окладов по каждому отделу. Создать гистограмму, отображающую итоговые суммы "К выдаче" по отделам. Продемонстрировать возможности программы MS Excel по оформлению графика. Результаты работы сохранить.

16. Используя табличный процессор Excel, построить графики функций $Y_1=X-3X-100$ и $Y_2=5X^4-X^3-200$ на интервале [-3,3] с шагом h=0,5. Определить точные координаты пересечения функций методом подбора параметра. Продемонстрировать возможности оформления графика. Результаты работы сохранить в личной папке.

17. Разработать алгоритм решения задачи и построить график функции:

$$y = \begin{cases} \sqrt[3]{1+x^2} & \text{если } x<=0 \\ x+1{,}28 & \text{в противном случае} \end{cases}$$

Для решения использовать логическую функцию ***ЕСЛИ***. При оформлении решения задачи использовать графические средства MS Excel. Результаты работы сохранить в личной папке.

18. С помощью тематического классификатора осуществить выбор документов раздела «Социальная защита, пенсии, компенсации» и подраздела «Негосударственные пенсионные фонды» - «Нормативные акты федеральных органов». Определить количество выбранных документов.

19. В выбранном списке осуществить просмотр Федерального закона «О негосударственных пенсионных фондах».

Произвести переход по ссылке к одному из документов.

Вернуться к Федеральному закону, получить справку о документе.

Осуществить выбор документов по теме «Беженцы и переселенцы»/ «Размер пособия».

Отсортировать полученный список по дате издания. Сохранить список.

20. Изучить правила исчисления налога с имущества, переходящего в порядке дарения. Определить тип, название, дату принятия, номер документа, определяющего эти правила. Отбор информации осуществлять с помощью контекстного поиска.

С использованием текстового редактора WORD создать текстовый документ, содержащий правила исчисления налога с имущества, переходящего в порядке дарения, и информацию о найденном документе.

21. Осуществить выбор документов по тематике «Пенсии по возрасту»/ «Минимальный размер пенсии». Определить список документов, обосновывающих этот размер.

Найти документы, принятые Правительством Российской Федерации в период с 2022 по 2023 гг. Для выполнения задания использовать поиск по реквизитам.

22. С использованием средств текстового редактора WORD составить ответ на запрос женщины о размере пособий на детей в возрасте до полутора лет. Включить в текст ответа тип, название, дату принятия, номер законодательного акта, определяющего размер пособия, а также текст статьи, содержащей законодательные нормы.

Найти и отметить закладкой документ, определяющий право на учебный отпуск студентов заочной формы обучения.

5.3. Самостоятельная работа обучающихся по освоению дисциплины (модуля)

Раздел (тема) дисциплин, его содержание	Вид, содержание самостоятельной работы
Технологии создания и обработки текстовых документов	Создание деловых документов в MS Word
Технологии создания и обработки текстовых документов	Оформление текстовых документов, содержащих таблицы
Информационно-телекоммуникационные технологии в театральной деятельности	Создание документов, но основе шаблонов. Создание шаблонов и форм.
Технологии создания и обработки текстовых документов Проектирование компьютерных презентаций	Создание комплексных документов в текстовом редакторе.
Технологии создания и обработки текстовых документов	Организационные диаграммы в документе MS Word
Принципы функционирования электронных таблиц	Организация расчетов в табличном процессоре MS Excel
Принципы функционирования электронных таблиц	Связи между файлами и консолидация данных в MS Excel
Принципы функционирования электронных таблиц	Экономические расчеты в MS Excel
Программные средства реализации информационных процессов	Комплексное использование приложений Microsoft Office для создания документов
Использование СУБД MS Access для решения практических задач	Создание таблиц базы данных с использованием конструктора и мастера таблиц в СУБД MS Access
Использование СУБД MS Access для решения практических задач	Закрепление приобретенных навыков по созданию таблиц и форм в СУБД MS Access
Справочные правовые системы	Организация поиска нормативных документов по реквизитам документа в СПС «Консультант Плюс»
Справочные правовые системы	Работа со списком и текстом найденных документов. Справочная информация. Работа с папками в СПС «Консультант Плюс»
Технические средства реализации информационных процессов	Электронная почта. Почтовая программа MS Outlook Express
Технические средства реализации информационных процессов	Настройка браузера MS Internet Explorer
Основы защиты информации	Организация безопасной работы с компьютерной техникой

6. Учебно-методическое и информационное обеспечение дисциплины

6.1. Электронный образовательный ресурс

1.	Электронная библиотечная система «Университетская Библиотека Онлайн»	http://www.biblioclub.ru/

6.2. Перечень основной и дополнительной литературы, необходимой для освоения дисциплины

Основная литература:

1. Калугян, К. Х. Информационные технологии: учебное пособие : [16+] / К. Х. Калугян ; Ростовский государственный экономический университет (РИНХ). – Ростов-на-Дону : Издательско-полиграфический комплекс РГЭУ (РИНХ), 2020. – 84 с. : ил., табл., схем., граф. – Режим доступа: по подписке. – URL: https://biblioclub.ru/index.php?page=book&id=614954 (дата обращения: 23.08.2024). – Библиогр.: с. 72-75. – ISBN 978-5-7972-2751-9. – Текст : электронный.
2. Крахин, А. В. Информационные технологии и системы в управленческой деятельности : учебное пособие : [16+] / А. В. Крахин. – Москва : ФЛИНТА, 2020. – 256 с. : ил., табл. – Режим доступа: по подписке. – URL: https://biblioclub.ru/index.php?page=book&id=607279 (дата обращения: 23.08.2024). – ISBN 978-5-9765-4392-8. – Текст : электронный.

3. Кашапов, М. М. Инновационные образовательные технологии : учебник : [16+] / М. М. Кашапов, Ю. В. Пошехонова, А. С. Кашапов. – Москва : Директ-Медиа, 2022. – 264 с. : табл. – Режим доступа: по подписке. – URL: https://biblioclub.ru/index.php?page=book&id=683664 (дата обращения: 23.08.2024). – Библиогр.: с. 238-248. – ISBN 978-5-4499-2490-2. – Текст : электронный.
4. Информационный менеджмент : учебное пособие / Т. Н. Агапова, А. О. Васильев, К. В. Васильева [и др.] ; под науч. ред. Н. Д. Эриашвили, Ф. Г. Мышко ; под общ. ред. С. Г. Симагиной, И. М. Рассолова. – 3-е изд., перераб. и доп. – Москва : Юнити-Дана, 2023. – 280 с. : табл., схем. – Режим доступа: по подписке. – URL: https://biblioclub.ru/index.php?page=book&id=712633 (дата обращения: 23.08.2024). – Библиогр. в кн. – ISBN 978-5-238-03763-9. – Текст : электронный.
5. Гендина, Н. И. Информационная культура личности: технология продуктивной интеллектуальной работы с информацией в условиях интернет-среды : учебное пособие для студентов вузов культуры : [16+] / Н. И. Гендина, Е. В. Косолапова, Л. Н. Рябцева ; науч. ред. Н. И. Гендина ; отв. ред. сер. И. Л. Скипор ; Кемеровский государственный институт культуры. – Кемерово : Кемеровский государственный институт культуры (КемГИК), 2020. – Том 1. – 357 с. : ил – (КемГИК – подготовке кадров сферы культуры и искусства). – Режим доступа: по подписке. – URL: https://biblioclub.ru/index.php?page=book&id=696605 (дата обращения: 23.08.2024). – ISBN 978-5-8154-0519-6 (Т. 1). – ISBN 978-5-8154-0518-9. – Текст : электронный.
6. Гендина, Н. И. Информационная культура личности: технология продуктивной интеллектуальной работы с информацией в условиях интернет-среды : учебное пособие для студентов вузов культуры : [16+] / Н. И. Гендина, Е. В. Косолапова, Л. Н. Рябцева ; науч. ред. Н. И. Гендина ; отв. ред. сер. И. Л. Скипор ; Кемеровский государственный институт культуры. – Кемерово : Кемеровский государственный институт культуры (КемГИК), 2020. – Том 2. – 309 с. : ил – (КемГИК – подготовке кадров сферы культуры и искусства). – Режим доступа: по подписке. – URL: https://biblioclub.ru/index.php?page=book&id=696606 (дата обращения: 23.08.2024). – ISBN 978-5-8154-0520-2 (Т. 2). – ISBN 978-5-8154-0518-9. – Текст : электронный.

Дополнительная литература:

1. Цифровая экономика : учебник / авт.-сост. Л. А. Каргина, А. А. Вовк, С. Л. Лебедева, О. Е. Михненко [и др.]. – Москва : Прометей, 2020. – 223 с. : схем., табл., ил. – Режим доступа: по подписке. – URL: https://biblioclub.ru/index.php?page=book&id=612054 (дата обращения: 23.08.2024). – Библиогр. в кн. – ISBN 978-5-907244-78-8. – Текст : электронный
2. Оверби, Х. Цифровая экономика : как информационно-коммуникационные технологии влияют на рынки, бизнес и инновации : учебник / Х. Оверби, Я. А. Одестад ; под науч. ред. М. И. Левина ; пер. с англ. И. М. Агеевой ; пер. на англ. Н. В. Шиловой ; Российская академия народного хозяйства и государственной службы при Президенте Российской Федерации. – Москва : Дело, 2022. – 288 с. : ил. – (Академическая книга). – Режим доступа: по подписке. – URL: https://biblioclub.ru/index.php?page=book&id=698627 (дата обращения: 23.08.2024). – Библиогр.: с. 239-244. – ISBN 978-5-85006-391-7. – Текст : электронный.
3. Гасумова, С. Е. Информационные технологии в социальной сфере : учебное пособие / С. Е. Гасумова. – 6-е изд., стер. – Москва : Дашков и К°, 2020. – 311 с. : ил. – (Учебные издания для бакалавров). – Режим доступа: по подписке. – URL: https://biblioclub.ru/index.php?page=book&id=573204 (дата обращения: 23.08.2024). – Библиогр.: с. 259-263. – ISBN 978-5-394-03642-2. – Текст : электронный.

6.3. Перечень ресурсов информационно-телекоммуникационной сети «Интернет», используемых при освоении дисциплины

1.	Российская Государственная библиотека. Электронный каталог	http://www.rsl.ru/index.php?f=97
2.	Альдебаран.	http://aldebaran.ru/
3.	Библиотека Гумер.	https://www.gumer.info/
4.	Библиотека научной и студенческой информации	http://bibliofond.ru
5.	Научная педагогическая электронная библиотека	http://elib.gnpbu.ru/
6.	Научная электронная библиотека eLIBRARY.RU	http://e-library.ru
7.	Научная электронная библиотека КиберЛенинка	http://cyberleninka.ru

8.	Национальная электронная библиотека	http://нэб.рф
9.	Некоммерческая электронная библиотека «ImWerden»: искусство, театр, кино и музыка	http://imwerden.de/
10.	Портал культурного наследия России	http://www.culture.ru
11.	Российская государственная библиотека искусств	http://liart.ru/ru/
12.	Электронная библиотека учебников	http://studentam.net/
13.	Библиотека Максима Мошкова	http://lib.ru/
14.	Классика.ру	https://klassika.ru/
15.	Русская виртуальная библиотека	https://rvb.ru/
16.	Библиотека изобразительных искусств	http://www.artlib.ru/
17.	Электронные публикации Института русской литературы (Пушкинского Дома) РАН	http://lib.pushkinskijdom.ru/
18.	Журнальный зал	https://magazines.gorky.media/
19.	Энциклопедии Кирилла и Мефодия	http://www.megabook.ru

7. Описание материально-технической базы, необходимой для осуществления образовательного процесса по дисциплине

7.1. Перечень программного обеспечения

1.	Лицензионное программное обеспечение	**nanoCAD** – право на использование программы для ЭВМ Платформа nanoCAD 24.0 (основной модуль), сетевая - 14 рабочих мест Модули: 3D (14 доп. мест), Механика (14 доп. мест), Растр (14 доп. мест), СПДС (14 доп. мест), Топоплан (14 доп. мест) – образовательная Лицензия № NC240P-******; **nanoCAD** – право на использование программы для ЭВМ Платформа nanoCAD 24.0 (основной модуль), локальная - 5 рабочих мест Модули: 3D (5 доп. мест), Механика (5 доп. мест), Растр (5 доп. мест), СПДС (5 доп. мест), Топоплан (5 доп. мест) – образовательная Лицензия № NC240P-******; **GstarCAD 2025** с пакетом обновлений SP2 – сетевая лицензия на 14 ПК № A901-E907-6D01-0A00-****-****-****-****; **GstarCAD 2025** с пакетом обновлений SP2 – сетевая лицензия на 9 ПК № 5E01-E907-6D01-0A00 -****-****-****-****; **Мовавика Максимум 25:** Мовавика Видео, Мовавика Запись экрана, Мовавика Конвертер, Мовавика Фото, Мовавика Слайд-шоу, Мовавика Эффекты. – Лицензия-ключ 125689-02689-*****-*****-*****-*****-*****; Windows XP, Microsoft windows 8, Microsoft office 2013;
2.	Свободно распространяемое программное обеспечение	OpenOffice: Writer, Calc, Impress, Draw, Base, Math
3.	Свободно распространяемое программное обеспечение отечественного производства	Яндекс.Браузер (https://browser.yandex.ru/), Dicter (https://www.dicter.ru/), Windows Player (https://windowsplayer.ru/), WindowsRar (https://windowsrar.ru/), PDFMaster (https://pdfmaster.ru/), ASTRA LINUX SPECIAL EDITION (https://astralinux.ru/products/astra-linux-special-edition/), LibreOffice (https://ru.libreoffice.org/), Okular (https://okular.kde.org/ru/download/), Редактор изображений Gimp (https://www.gimp.org/)

7.2. Материально-техническое обеспечение

1.	Лицензионное программное обеспечение	**nanoCAD** – право на использование программы для ЭВМ Платформа nanoCAD 24.0 (основной модуль), сетевая - 14 рабочих мест Модули: 3D (14 доп. мест), Механика (14 доп. мест), Растр (14 доп. мест), СПДС (14 доп. мест), Топоплан (14 доп. мест) – образовательная Лицензия № NC240P-******; **nanoCAD** – право на использование программы для ЭВМ Платформа nanoCAD 24.0 (основной модуль), локальная - 5 рабочих мест Модули: 3D (5 доп. мест), Механика (5 доп. мест), Растр (5 доп. мест), СПДС (5 доп. мест), Топоплан (5 доп. мест) – образовательная Лицензия № NC240P-******; **GstarCAD 2025** с пакетом обновлений SP2 – сетевая лицензия

		на 14 ПК № A901-E907-6D01-0A00-****-****-****-****; **GstarCAD 2025** с пакетом обновлений SP2 – сетевая лицензия на 9 ПК № 5E01-E907-6D01-0A00 -****-****-****-****; **Мовавика Максимум 25:** Мовавика Видео, Мовавика Запись экрана, Мовавика Конвертер, Мовавика Фото, Мовавика Слайд-шоу, Мовавика Эффекты. – Лицензия-ключ 125689-02689-*****-*****-*****-*****-*****; **Capture 2024 for Windows** – лицензия для учебных заведений (https://www.capture.se/Buy/Licensing); **NANO Антивирус Pro** – лицензия (https://www.nanoav.ru); Windows XP, Microsoft windows 8, Microsoft office 2013;
2.	Свободно распространяемое программное обеспечение	OpenOffice: Writer, Calc, Impress, Draw, Base, Math, **MA 3D Software 3.9.61.3** (https://www.malighting.com/downloads/)
3.	Свободно распространяемое программное обеспечение отечественного производства	Яндекс.Браузер (https://browser.yandex.ru/), Dicter (https://www.dicter.ru/), Windows Player (https://windowsplayer.ru/), WindowsRar (https://windowsrar.ru/), PDFMaster (https://pdfmaster.ru/), ASTRA LINUX SPECIAL EDITION (https://astralinux.ru/products/astra-linux-special-edition/), LibreOffice (https://ru.libreoffice.org/), Okular (https://okular.kde.org/ru/download/), Редактор изображений Gimp (https://www.gimp.org/)

8. ФОНД ОЦЕНОЧНЫХ СРЕДСТВ ДЛЯ ПРОВЕДЕНИЯ ПРОМЕЖУТОЧНОЙ АТТЕСТАЦИИ И ТЕКУЩЕГО КОНТРОЛЯ УСПЕВАЕМОСТИ ПО ДИСЦИПЛИНЕ (МОДУЛЮ)

8.1. Текущий контроль успеваемости

Показателями оценивания результатов текущего контроля успеваемости обучающихся по дисциплине является:

активность обучающегося в рамках аудиторных учебных занятий: на лекционных и семинарских (практических) занятиях – уровень знаний, умений и навыков, продемонстрированных обучающимся;

результаты самостоятельной работы: письменные работы (доклады, статьи и другие публикации, эссе и т.п.), творческие работы и объекты и др;

посещаемость учебных занятий по дисциплинам (модулям), практикам;

другие значимые результаты работы обучающегося.

Текущий контроль успеваемости по дисциплине (модулю) проводится в ходе семинарских (практических) занятий методами устного или письменного опроса (работ), в процессе выступлений обучающихся.

Критерии оценки и оценочные материалы для проведения текущего контроля успеваемости:

Устный опрос

Устный опрос проводится по пройденным темам курса в ходе семинарских занятий.

Шкала оценивания	Критерии выставления оценок
«Отлично»	1) полное раскрытие вопроса; 2)указание точных названий и определений; 3) правильная формулировка понятий и категорий; 4) самостоятельность ответа, умение вводить и использовать собственные классификации и квалификации, анализировать и делать собственные выводы по рассматриваемой теме; 5) использование дополнительной литературы и иных материалов и др.
«Хорошо»	1) недостаточно полное, по мнению преподавателя, раскрытие темы; 2) несущественные ошибки в определении понятий, категорий и т.п., кардинально не меняющих суть изложения;

	3) использование устаревшей учебной литературы и других источников
«Удовлетворительно»	1) отражение лишь общего направления изложения лекционного материала и материала современных учебников; 2) наличие достаточного количества несущественных или одной-двух существенных ошибок в определении понятий и категорий и т. п.; 3) использование устаревшей учебной литературы и других источников; 4) неспособность осветить проблематику учебной дисциплины и др.
«Неудовлетворительно»	1) нераскрытые темы; 2) большое количество существенных ошибок; 3) отсутствие умений и навыков, обозначенных выше в качестве критериев выставления положительных оценок др.

Практическая работа

Практическая работа по основным разделам дисциплины выполняется в ходе семинарских/практических занятий.

Шкала оценивания	Критерии выставления оценок
«Отлично»	При выполнении практических заданий студент правильно решает поставленную преподавателем задачу, добивается грамотного композиционного решения. Содержание работы полностью соответствует теме работы. Работа имеет творческий характер, исполнена на высоком уровне исполнительского мастерства. Работа представлена в установленный преподавателем срок
«Хорошо»	При выполнении практических заданий правильно решает поставленную задачу. Содержание работы в достаточной степени соответствует теме. Работа выполнена самостоятельно. Исполнительская культура на достаточно хорошем уровне. Работа представлена в полном объеме и в установленный срок.
«Удовлетворительно»	При выполнении практических заданий студент правильно решает поставленную преподавателем задачу при низкой исполнительской культуре. Работа представлена не своевременно.
«Неудовлетворительно»	При выполнении практических заданий студент допускает грубые ошибки, показывает полное непонимание темы. Содержание работы не соответствует теме. Работа выполнена в неполном объеме. Исполнительская культура низкая

Доклад

Доклады по основным разделам дисциплины заслушиваются в ходе семинарских/практических занятий.

Шкала оценивания	Критерии выставления оценок
Отлично	Соответствие целям и задачам дисциплины, актуальность темы и рассматриваемых проблем, соответствие содержания заявленной теме, заявленная тема полностью раскрыта, рассмотрение дискуссионных вопросов по проблеме, сопоставлены различные точки зрения по рассматриваемому вопросу, научность языка изложения, логичность и последовательность в изложении материала, количество исследованной литературы, в том числе новейших источников по проблеме, четкость выводов,
Хорошо	Соответствие целям и задачам дисциплины, актуальность темы и рассматриваемых проблем, соответствие содержания заявленной теме, научность языка изложения, заявленная тема раскрыта недостаточно полно, отсутствуют новейшие литературные источники по проблеме,
Удовлетворительно	Соответствие целям и задачам дисциплины, содержание работы не в полной мере соответствует заявленной теме, заявленная тема раскрыта недостаточно полно, использовано небольшое количество научных источников, нарушена логичность и последовательность в изложении материала
Неудовлетворительно	Работа не соответствует целям и задачам дисциплины, содержание

	работы не соответствует заявленной теме, содержание работы изложено не научным стилем

Примерные темы докладов по основным разделам дисциплины

1.Облачные технологии и их применение в профессиональной деятельности
2.Искусственный интеллект и машинное обучение в профессиональной деятельности
3.Кибербезопасность: современные угрозы и методы защиты
4.Большие данные (Big Data) и аналитика в различных отраслях
5.Интернет вещей (IoT) и его влияние на профессиональную среду
6.Автоматизация бизнес-процессов с использованием информационных технологий
7.Электронная коммерция: тенденции и перспективы развития
8.Социальные сети и их роль в маркетинге и PR
9.Мобильные приложения: разработка и использование в профессиональной сфере
10.Виртуальная реальность и дополненная реальность в образовании и обучении
11.Блокчейн-технологии: принципы работы и возможности применения
12.Технологии обработки естественного языка (NLP) в профессиональной деятельности
13.Роботизация процессов и её влияние на рынок труда
14.Использование CRM-систем для управления взаимоотношениями с клиентами
15.Разработка программного обеспечения: подходы и методики
16.Open Source и его значение для профессионального сообщества
17.Защита интеллектуальной собственности в цифровую эпоху
18.Этика и правовые аспекты использования информационных технологий
19.Цифровая трансформация театра: вызовы и возможности
20.Носимые устройства и их интеграция в профессиональные процессы
21.Геоинформационные системы (GIS) и их применение в различных сферах
22.Умные города: информационные технологии в городском управлении
23.Удалённая работа и цифровые инструменты для командной работы
24.Технология 5G и её потенциал для профессиональных приложений
25.Анализ данных и прогнозирование в профессиональной деятельности
26.Компьютерное зрение и его применение в промышленности
27.Инновации в здравоохранении: телемедицина и электронные медицинские записи
28.Интерактивные технологии в образовании: e-learning и MOOCs
29.Дизайн пользовательского интерфейса (UI/UX) и его значимость для ИТ-продуктов
30.Управление проектами с использованием современных ИТ-инструментов
31.Агрегаторы данных и их роль в принятии управленческих решений
32.Будущее информационных технологий: тренды и прогнозы

8.2. Промежуточная аттестация

Промежуточная аттестация *Зачет/Зачет с оценкой/Экзамен* может проводиться в устной или письменной форме.

Описание показателей оценивания формируемых компетенций

Компетенция	Индикатор достижения компетенции (ИД)	Планируемый результат обучения по дисциплине, соотнесенный с ИД
ОПК-3 Способен понимать принципы работы современных информационных технологий и использовать их для решения задач профессиональной деятельности	**ОПК-3.1** Знает основные принципы работы современных информационных технологий и возможности их использования для решения задач профессиональной деятельности **ОПК-3.2** Умеет анализировать принципы работы современных информационных технологий для поиска, отбора и обработки информации в профессиональной деятельности **ОПК-3.3** Использует	**Знать:** особенности поиска информации в области искусства и принципы работы современных информационных технологий, в том числе в информационных системах сети Интернет. **Уметь:** осуществлять поиск, сбор, хранение, обработку, представление, распространение и систематизацию информации с применением современных информационных технологий; **Владеть:** навыками применения современных информационных технологий для решения задач профессиональной деятельности

	современные информационные технологии для решения задач профессиональной деятельности.	
ПК-3 Способен к разработке самостоятельно и/или с привлечением специалистов (консультантов) комплекса документации технического проекта сценического воплощения замысла художника-постановщика	**ПК-3.1.** Использует знания всех составляющих комплекса документации технического воплощения и реализации проекта спектакля (представления, концерта) и их особенности в соответствующей области профессиональной деятельности. **ПК-3.2.** Способен работать с проектной и рабочей технической и технологической документацией в профессиональной области. **ПК-3.3.** Использует различные компьютерные программы для создания документации, получения, хранения, переработки информации в профессиональной области.	**Знать:** основные виды и требования к технической документации для постановочных проектов; методику разработки технической документации: чертежей, эскизов, планов, спецификаций, смет и др.; технические характеристики и возможности современного сценического оборудования, материалов и конструкций; нормативные требования, стандарты и регламенты по безопасной эксплуатации сценической техники **Уметь:** разрабатывать полный комплект технической документации для реализации сценографического замысла; выполнять сложные технические чертежи, схемы, спецификации на основе эскизов художника-постановщика; согласовывать технические решения с проектно-конструкторскими, монтажными и эксплуатационными службами; рассчитывать необходимые ресурсы, материалы, бюджет для технической реализации проекта **Владеть:** навыками работы с профессиональным программным обеспечением для разработки технической документации; методами моделирования и виртуальной визуализации технических решений и сценографических объектов; опытом взаимодействия с техническими службами и подрядными организациями по реализации постановочных проектов; способностью к оперативному внесению изменений и корректировке технической документации

Шкала оценивания результатов промежуточной аттестации и критерии выставления оценок

Оценивание результатов промежуточной аттестации по дисциплине определяется шкалой оценивания: «отлично», «хорошо», «удовлетворительно», «неудовлетворительно», «зачтено», «не зачтено».

1. Устная форма: устный ответ на вопросы в форме собеседования по основным темам дисциплины.

Шкала оценивания	Критерии выставления оценок
Отлично/зачтено	Оценка «отлично» выставляется студенту, если он глубоко и прочно усвоил программный материал, исчерпывающе, последовательно, четко и логически стройно его излагает, умеет тесно увязывать теорию с практикой, свободно справляется с задачами, вопросами и другими видами применения знаний, причем не затрудняется с ответом при видоизменении заданий, использует в ответе материал разнообразных литературных источников, владеет разносторонними навыками и приемами выполнения практических задач
Хорошо/зачтено	Оценка «хорошо» выставляется студенту, если он твердо знает материал, грамотно и по существу излагает его, не допускает существенных неточностей в ответе на вопрос, правильно применяет теоретические положения при решении практических вопросов и задач, владеет необходимыми навыками и приемами их выполнения
Удовлетворительно/зачтено	Оценка «удовлетворительно» выставляется студенту, если он имеет

	знания только основного материала, но не усвоил его деталей, допускает неточности, недостаточно правильные формулировки, нарушения логической последовательности в изложении программного материала, испытывает затруднения при выполнении практических работ
Неудовлетворительно/ не зачтено	Оценка «неудовлетворительно» выставляется студенту, который не знает значительной части программного материала, допускает существенные ошибки, неуверенно, с большими затруднениями выполняет практические работы

2. Практическая работа – выполнение творческих заданий. Оценка по практической работе в рамках текущего семестра выставляется на основании итоговой оценки, формируемой по результатам выполнения и успешной сдачи всех практических работ, предусмотренных курсом. Данная оценка является комплексной и отражает последовательную деятельность обучающегося на протяжении всего семестра, демонстрируя уровень освоения теоретического материала и способность к практическому применению полученных знаний и навыков. Успешное выполнение каждой практической работы рассматривается как необходимое условие для получения зачета/зачета с оценкой/ экзамена и подтверждает соответствие компетенциям, установленным для данной дисциплины.

Шкала оценивания	Критерии выставления оценок
«Отлично»	При выполнении практических заданий студент правильно решает поставленную преподавателем задачу, добивается грамотного композиционного решения. Работа исполнена на высоком уровне исполнительского мастерства.
«Хорошо»	При выполнении практических заданий правильно решает поставленную задачу. Содержание работы в достаточной степени соответствует теме. Работа выполнена самостоятельно. Исполнительская культура на достаточно хорошем уровне.
«Удовлетворительно»	При выполнении практических заданий студент правильно решает поставленную преподавателем задачу при низкой исполнительской культуре.
«Неудовлетворительно»	При выполнении практических заданий студент допускает грубые ошибки, показывает полное непонимание темы. Содержание работы не соответствует теме. Работа выполнена в неполном объеме. Исполнительская культура низкая.

3. Письменная форма: выполнение тестовых заданий. Тестовые задания выполняются в течение 45 минут и состоят из 20-30 вопросов разных типов. Преподаватель готовит несколько вариантов тестовых заданий.

Шкала оценивания	Критерии выставления оценок
Отлично/зачтено	85 – 100 %
Хорошо/зачтено	75 – 84 %
Удовлетворительно/зачтено	65 – 74 %
Неудовлетворительно/ не зачтено	0 – 64 %

ОЦЕНОЧНЫЕ МАТЕРИАЛЫ
(типовые контрольные задания и иные материалы)
для проведения промежуточной аттестации
и оценки сформированности компетенций по дисциплине (модулю)

Примерный перечень вопросов/заданий для проведения промежуточной аттестации

1. *Информационные технологии в проф/деятельности предназначены для:*
1. *для сбора, хранения, выдачи и передачи информации
2. постоянного хранения информации;
3. Производить расчеты и вычисления;
4. Использовать в делопроизводстве.

2. *Носители информации используемые в проф/деятельности:*
1.* карта памяти, жесткий магнитный диск, лазерный диск
2. дискета;
3. винчестер;
4. Оперативная память

3. Основные этапы обработки в ИТ информации:
1. *устройства ввода, обработка, вывод информации
2. исходная информация, конечная информация;
3. обработка и выход информации;
4. ввод информации.

4. *Технические средства информационных технологий:*
1. *ЭВМ, принтер, мультимедийные средства
2. принтер, мышь, сканер;
3. монитор, системный блок;
4. клавиатура.

5. *Программные средства информационных технологий:*
1. драйвера;
2. *системные программы, прикладные программные средства
3. программы;
4. утилиты

6. *Необходимость изучения дисциплины ИТ в своей проф/деятельности*
1. просто иметь представление;
2. *знать и уметь использовать полученные знания в профессиональной деятельности
3. сферы применения;
4. применять телекоммуникационные средства.

7. *Как классифицируются сети в информационных технологиях?*
1. *локальная, глобальная и региональная
2. глобальная и региональная;
3. региональная и локальная.
4. специальная

8. *Способы защиты информации в информационных технологиях?*
1. информационные программы;
2. *технические, законодательные и программные средства
3. внесистемные программы;
4. ничто из перечисленного.

9. *Способы передачи информации в сетях?*
1. *интернет, электронная почта, спец/поисковые программы
2. почтовая программа;
3. интернет;
4. все что перечислено

10. *Сферы применения ИТ в профессиональной деятельности:*
1. *все сферах проф/деятельности
2. подготовка продукции;
3. поиск решений;
4. телеконференции.

11. *Прикладные программе средства информационных технологий:*
1. *офисный пакет прикладных программ;
2. мастер публикаций;
3. база данных;
4. все что перечислено.

12. *Средства мультимедиа применяемые в информационных технологиях:*
1. *интерактивная доска, ЭВМ и программа мастер презентаций;
2. проектор;
3. программа и ЭВМ;
4. ЭВМ и звуковые колонки.

13. Печатающее устройство в ИТ это?
1. дигитайзер;
2. *принтер;
3. стриммер;
4. плоттер.

14. *Название устройств для хранения информации в ИТ?*
1. гибкий диск;
2. *флеш карта, лазерный диск, жесткий диск;
3. память;
4. регистр.

14. *Область памяти где хранится временно удаленный элемент?*
1. *буфер;
2. пиктограмма;
3. пиксель;
4. распечатка.

16. Информационные технологии это-
1. система программных средств;
2. комплекс технических средств;
3. *система методов сбора, накопления, хранения, поиска и обработки информации;
4. ничто из перечисленного.

9. МЕТОДИЧЕСКИЕ МАТЕРИАЛЫ

9.1. Методические рекомендации для подготовки к практическому (семинарскому) занятию

Семинарское занятие является традиционной и распространенной формой организации самостоятельной работы студентов при изучении дисциплин.

Самостоятельная подготовка к семинару направлена:

на развитие способности к чтению научной и иной литературы;

на поиск дополнительной информации, позволяющей глубже разобраться в некоторых вопросах;

на выделение при работе с разными источниками необходимой информации, которая требуется для полного ответа на вопросы плана семинарского занятия;

на выработку умения правильно выписывать высказывания авторов из имеющихся источников информации, оформлять их по библиографическим нормам;

на развитие умения осуществлять анализ выбранных источников информации;

на подготовку собственного выступления по обсуждаемым вопросам;

на формирование навыка оперативного реагирования на разные мнения, которые могут возникать при обсуждении тех или иных научных проблем.

Чтобы наиболее рационально и полно использовать все возможности семинара как вида занятия, для подготовки к нему необходимо:

внимательно прочитать конспект лекции по данной тематике;

ознакомиться с соответствующим разделом учебника;

проработать дополнительную литературу и источники;

решить задачи и выполнить другие письменные задания.

При подготовке к семинару:

проанализируйте тему семинара, подумайте о цели и основных проблемах, вынесенных на обсуждение;

внимательно прочитайте материал, данный преподавателем по этой теме на лекции;

изучите рекомендованную литературу, делая при этом конспекты прочитанного или выписки, которые понадобятся при обсуждении на семинаре;

постарайтесь сформулировать свое мнение по каждому вопросу и аргументирование его обосновать;

запишите возникшие во время самостоятельной работы с учебниками и научной литературой вопросы, чтобы затем на семинаре получить на них ответы.

В процессе работы на семинаре:

внимательно слушайте выступления других участников семинара, старайтесь соотнести, сопоставить их высказывания со своим мнением;

активно участвуйте в обсуждении рассматриваемых вопросов, не бойтесь высказывать свое мнение, но старайтесь, чтобы оно было подкреплено убедительными доводами;

если вы не согласны с чьим-то мнением, смело критикуйте его, но помните, что критика должна быть обоснованной и конструктивной, т. е. нести в себе какое-то конкретное предложение в качестве альтернативы;

после семинара кратко сформулируйте окончательный правильный ответ на вопросы, которые были рассмотрены.

Семинар помогает студентам глубоко овладеть предметом, способствует развитию у них умения самостоятельно работать с учебной литературой и первоисточниками, освоению ими методов научной работы и приобретению навыков научной аргументации, научного мышления.

Памятка «Правила запоминания»

Чтобы разобраться в материале, в процессе чтения или слушания необходимо проводить активную мыслительную обработку материала. В этом случае запоминание будет результатом этой активной работы над материалом и без специальных усилий, направленных на запоминание, не потребуется.

Правила запоминания:

Сосредоточься, нацелься на запоминание.

Старайся понять основной смысл излагаемого материала, иначе будет действовать механическая память, которая менее продуктивна, чем логическая.

Удели особое внимание структуре материала, уясни, чем вызвана такая последовательность его изложения.

Найди смысловые опорные пункты в материале, составь план, соотнеси эти пункты с планом.

Отдели основополагающий материал от иллюстративного, который запоминать не нужно.

Уясни, что ты уже знал и что узнал нового, и сравни новое с тем, что ты знал раньше.

Произнеси несколько раз новые слова, даты.

Проговори вслух формулировки выводов, законов.

Воспроизведи весь материал по плану, стараясь мысленно вообразить прочитанное.

9.2. Методические рекомендации по изучению дополнительной литературы (работа с учебной литературой, методическими материалами по теме)

Важной составляющей учебного процесса в вузе является работа с учебной и методической литературой. Самостоятельная работа студента с учебником позволяет осуществлять подготовку ко всем видам занятий: семинарским, практическим, тестированию, зачетам, экзаменам, вести научно-исследовательскую деятельность. В последние годы можно заметить тот факт, что студенты в вузе при подготовке к занятиям стали все меньше пользоваться учебниками, составлять конспекты. Причин тому множество, но в том числе и элементарное неумение пользоваться учебной литературой.

Учебник – основной и ведущий вид учебной литературы, в нем систематизировано, в сжатом виде излагается основной учебный материал на доступном студенту языке. Однако как пользоваться учебником студентов не учат. Зачастую вузы ограничиваются лишь несколькими методическими рекомендациями: «Читать внимательно, вдумчиво, вести конспект и т.д.». Однако, чтобы материал был усвоен, его мало прочесть, его необходимо понять.

В процессе работы с учебной и научной литературой студент может:

делать записи по ходу чтения в виде простого или развернутого плана (создавать перечень основных вопросов, рассмотренных в источнике);

составлять тезисы (цитирование наиболее важных мест статьи или монографии, короткое изложение основных мыслей автора);

готовить аннотации (краткое обобщение основных вопросов работы);

создавать конспекты (развернутые тезисы, которые).

Выбрав нужный источник, следует найти интересующий раздел по оглавлению или алфавитному указателю, а также одноименный раздел конспекта лекций или учебного пособия. В случае возникших затруднений в понимании учебного материала следует обратиться к другим источникам, где изложение может оказаться более доступным.

Приемы работы с текстом:

1. Проверка по вопросам учебника (устная и письменная);
2. Постановка вопросов к тексту;
3. Взаимная проверка по вопросам в парах;

4. Подробный или краткий пересказ;

5. Пересказ с опорой на план, ключевые слова, на иллюстрации или сочетание этих элементов (опорный конспект)

6. Составление конспекта в виде:

Плана
Схем
Таблиц
Тезисов

7. Комментирование

8. Иллюстрации к тексту

9. Пересказ в парах с опорой на конспект (планы, выписки и схемы);

10. Устное и письменное аннотирование с опорой на конспект;

11. Устное и письменное реферирование (констатирующее и критическое);

12. Устное и письменное рецензирование;

13. Выступления на семинарах;

14. Подготовка учебных докладов и обзорных рефератов (по нескольким источникам);

15. Групповая дискуссия и т.д.

Постановка вопросов к тексту. Этот прием является основным в процессе уяснения содержания, ведет к всестороннему пониманию учебного текста. Понимание текста складывается из понимания отдельных слов, предложений, логической структуры всего текста, его основной идеи и смысла, а также подтекста и общего замысла автора.

Поэтому вопросы могут возникать к разным аспектам текста: к непонятным словам и предложениям, к непонятным логическим связям между предложениями и абзацами текста, к связям содержания читаемого текста с другими текстами на эту тему. Этот прием учит не пропускать ни одного непонятного места в тексте, тут же формулировать вопрос и искать на него ответ.

Составления плана. План есть перечисление всех текстовых субъектов (т.е. тем текста).

Для того чтобы составить план, надо последовательно задавать себе в процессе чтения вопрос "о чем здесь говорится?", вычленять с помощью этого вопроса субъекты высказывания и записывать их в виде пунктов плана.

План может быть простой из нескольких пунктов или развернутый, состоящий из пунктов и подпунктов.

План может быть выполнен в двух формах:

1) в тезисной форме.

2) в форме номинативных (назывных) предложений. Пункты плана совпадают с информативными центрами абзацев.

Составление схемы. Схема — это графическое изображение логических связей между основными текстовыми субъектами. Средствами графического изображения являются геометрические фигуры (прямоугольники и др.) и их соединения (линии, стрелки), а также символические изображения и рисунки предметов. Схема отличается от плана наличием связей между элементами. Связи придают картине целостность и наглядность.

Тезирование (выписки основных суждений). Процесс тезирования состоит в формулировании основных тезисов (положений, утверждений, выводов) изучаемого текста. Тезисы могут быть составлены целиком из авторских высказываний (суждений), и тогда они пишутся в кавычках в виде прямых цитат. Если же тезисы формулируются самим читателем, тогда они излагаются в виде реферативного текста с помощью использования глаголов. Например: автор анализирует, отмечает, сравнивает, доказывает, объясняет и т.п.

Составление таблицы. Этот прием используется для обобщения и систематизации учебной информации, извлеченной из некоторого раздела.

Сокращения в конспектах.

При конспектировании допускается сокращенная запись слов. Но нельзя сокращать слова как попало. Недописанные слова и фразы через какое- то время теряют смысл, забываются, их значение может исказиться.

Для сокращения записи необходимо помнить несколько правил:

В письменной речи наибольшее количество информации приходится на первые буквы слов, поэтому при сокращении прилагательных и причастий можно сохранять 3-4 буквы и окончания. Например: положительный – полж-ный.

Окончания слов в русском языке играют большую роль, поэтому нельзя сокращать те окончания, которые обозначают признаки предметных отношений.

Можно при записи пропускать гласные, поскольку в русском языке смысловая нагрузка ложится на согласные, а гласные выполняют формообразующую функцию. Например: журналист – жрнлст.

Термины, новые слова и понятия записывать полностью. Например: Спектральным анализом наз-ют мет-д исслд-ния химсчк-го сост-ва раз-ных вещ-в по их спектрам испск-ия и поглщ-ия.

Использовать общепринятые сокращения слов и аббревиатур. Например: абсолютный – абс., автономный – авт.

Использовать знаки, получившие название кванторов, которые применяют в конспектах для сокращенной записи. Отработать свою, понятную через любое время систему сокращений.

ПАМЯТКА СТУДЕНТУ

работа с учебной литературой

При чтении не пропускайте ни одного слова, которое Вам непонятно.

Если перестали понимать смысл текста, то вернитесь назад до того места, где начали затрудняться. Причиной непонимания бывают, как правило, иностранные слова, термины. В таком случае обращайтесь к словарям.

Составление терминологического словаря, работа над основными понятиями также поможет в освоении материала.

Научитесь самостоятельно приобретать знания, работать с книгой, со средствами получения и обработки информации.

Научитесь пользоваться словарями, делать выписки, составлять текстовые таблицы, графики, логические схемы.

Особое внимание обратите на развитие интеллектуальных умений и навыков, умение самостоятельно выявлять причины событий, составлять сводные таблицы.

Научитесь анализировать, сравнивать, обобщать, доказывать на основе нескольких источников.

Научитесь вычленять главное, проблему, выдвигать гипотезу.

Добейтесь чтения со скоростью не менее 150 слов в минуту, при этом сразу выделяйте главное и таким образом кратко конспектируйте.

Изучаемый материал надо воспринимать не мозаично (тогда всё главное), а целостно, то есть вести логическую проработку материала по ходу чтения и при этом составлять логические цепочки (схемы).

Больше работайте с карандашом в руке, делайте записи, схемы и т.д. Это способствует лучшему усвоению, запоминанию.

ПРАВИЛА САМОСТОЯТЕЛЬНОЙ РАБОТЫ С УЧЕБНОЙ ЛИТЕРАТУРОЙ

Составить перечень книг, с которыми Вам следует познакомиться; «не старайтесь запомнить всё, что вам в ближайшее время не понадобится, – запомните только, где это можно отыскать».

Сам такой перечень должен быть систематизированным (что необходимо для семинаров, что для экзаменов, что пригодится для написания курсовых и дипломных работ, а что Вас интересует за рамками официальной учебной деятельности, то есть что может расширить Вашу общую культуру...).

Обязательно выписывать все выходные данные по каждой книге (при написании курсовых и дипломных работ это позволит очень сэкономить время).

Разобраться для себя, какие книги (или какие главы книг) следует прочитать более внимательно, а какие – просто просмотреть.

Естественно, все прочитанные книги, учебники и статьи следует конспектировать, но это не означает, что надо конспектировать «все подряд»: можно выписывать кратко основные идеи автора и иногда приводить наиболее яркие и показательные цитаты (с указанием страниц).

Если Вы раньше мало работали с научной литературой, то следует выработать в себе способность «воспринимать» сложные тексты; для этого лучший приём – научиться «читать медленно», когда Вам понятно каждое прочитанное слово (а если слово незнакомое, то либо с помощью словаря, либо с помощью преподавателя обязательно его узнать), и это может занять немалое время (у кого-то – до нескольких недель и даже месяцев); опыт показывает, что после этого студент каким-то «чудом» начинает буквально заглатывать книги и чуть ли не видеть «сквозь обложку», стоящая это работа или нет...

Чтение научного текста является частью познавательной деятельности. Её цель – извлечение из текста необходимой информации. От того на сколько осознанна читающим собственная внутренняя установка при обращении к печатному слову (найти нужные сведения,

усвоить информацию полностью или частично, критически проанализировать материал и т.п.) во многом зависит эффективность осуществляемого действия.

9.3. Методические рекомендации по написанию Доклада

Доклад-сообщение – это устное выступление на заданную тему. Время доклада 5-7 минут.

Цели доклада-сообщения: Научиться убедительно и кратко излагать свои мысли в устной форме. (Эффективно продавать свой интеллектуальный продукт). Донести информацию до слушателя, установить контакт с аудиторией и получить обратную связь.

План и содержание доклада-сообщения. Важно при подготовке доклада учитывать три его фазы: мотивацию, убеждение, побуждение. В первой фазе доклада рекомендуется использовать: риторические вопросы; актуальные события; оптический или акустический эффект; неожиданное для слушателей начало доклада.

Как правило, используется один из перечисленных приёмов. Главная цель фазы открытия (мотивации) – привлечь внимание слушателей к докладчику, поэтому длительность её минимальна.

При написании доклада по заданной теме обучающийся составляет план, подбирает основные источники. В процессе работы с источниками систематизирует полученные сведения, делает выводы и обобщения.

Ядром хорошего доклада является информация. Она должна быть новой и понятной. Важно в процессе доклада не только сообщить информацию, но и убедить слушателей в правильности своей точки зрения.

Доклад – продукт самостоятельной работы студента, представляющий собой публичное выступление по представлению полученных результатов решения определенной учебно-практической, учебно-исследовательской или научной темы. Средство контроля, важное для формирования универсальных компетенций обучающегося, при развитии навыков самостоятельного творческого мышления и изложения собственных умозаключений на основе изученного или прочитанного материала.

Изложение доклада как целостного авторского текста определяет критерии его оценки: новизна текста; обоснованность выбора источника; степень раскрытия сущности вопроса; соблюдение требований к докладу, соблюдение регламента времени.

9.4. Методические рекомендации для подготовки Презентации питчинг проекта

Питч – краткая, как правило, устная презентация идеи конкретному человеку или группе лиц

Задача питча – привлечь слушателя и дать краткую характеристику проекта. Главное – заставить человека задать уточняющие вопросы.

Питч используют, чтобы презентовать идею аудитории, когда время ограничено, а внимание – рассеяно.

Базовые составляющие любого питча включают несколько пунктов:

1. Кто вы?
2. Что хотите предложить?
3. Ваши навыки, умения, команда или ресурсы.
4. Сколько нужно денег или трудозатрат?
5. Почему все должно получиться ?

Схема идеального питча:

– 10 слайдов,
– не более 20 минут,
– шрифт – не менее 30 размера кегеля.

Как составить питч?

Определите, для кого вы выступаете.

Узнайте, сколько времени займет выступление.

Удостоверьтесь, что говорите только о ключевых деталях проекта. Чем больше деталей, тем сильнее рассеивается внимание слушателя.

Придерживайтесь схемы: сформулируйте запрос или проблему, предложите решение.

Основные черты хорошего питча

«Успешная» лексика. Использование глаголов в прошедшем времени, подчеркивающих достижения компании. («В январе мы продали все товары»)

Наглядная демонстрация продукта, его фото или видео. («Вы видите его перед собой»)

Прогнозирование. Настраивает слушателя на потенциальные выгоды. («Мы предполагаем, что 5000 человек воспользуются нашими услугами на этих каникулах»)

Статистические данные и сопоставление. Большие и правдивые цифры заставляют доверять спикеру.

Обращение к чувствам слушателей и похвала. («С вашей помощью мы сможем добиться лучших показателей»)

Шутки. Позволяют снять напряжение.

АВТОНОМНАЯ НЕКОММЕРЧЕСКАЯ ОРГАНИЗАЦИЯ ВЫСШЕГО ОБРАЗОВАНИЯ
«ВЫСШАЯ ШКОЛА СЦЕНИЧЕСКИХ ИСКУССТВ»

Факультет ТЕАТРОВЕДЕНИЯ И ТЕАТРАЛЬНЫХ ТЕХНОЛОГИЙ

УТВЕРЖДАЮ

Ректор Райкин К.А.

«02» июня 2025 г.

РАБОЧАЯ ПРОГРАММА ДИСЦИПЛИНЫ *(МОДУЛЯ)*

ТЕХНОЛОГИЯ СОЗДАНИЯ СЦЕНИЧЕСКОГО КОСТЮМА

Основная профессиональная образовательная программа
высшего образования – программа бакалавриата по направлению подготовки
52.03.04 ТЕХНОЛОГИЯ ХУДОЖЕСТВЕННОГО ОФОРМЛЕНИЯ СПЕКТАКЛЯ

Направленность (профиль):
СЦЕНИЧЕСКОЕ ОФОРМЛЕНИЕ СПЕКТАКЛЯ
(ХУДОЖНИК-ТЕХНОЛОГ СЦЕНЫ)

Квалификация выпускника
БАКАЛАВР

Москва
2025

Содержание

1. Цель и задачи освоения дисциплины (модуля)

2. Перечень планируемых результатов обучения по дисциплине (модулю), соотнесенных с индикаторами достижения компетенций, обеспечивающие достижение результатов освоения образовательной программы.

3. Место дисциплины в структуре образовательной программы

4. Объем дисциплины (модуля) в зачетных единицах с указанием количества академических часов, выделенных на контактную работу обучающихся с преподавателем (по видам учебных занятий) и на самостоятельную работу обучающихся

5. Содержание дисциплины (модуля), структурированное по темам, разделам с указанием количества академических часов и видов учебных занятий

5.1. Содержание разделов, тем дисциплины (модуля)

5.2. Содержание семинарских/практических занятий

5.3. Самостоятельная работа обучающихся по освоению дисциплины (модуля)

6. Учебно-методическое и информационное обеспечение дисциплины

6.1. Электронный образовательный ресурс

6.2. Перечень основной и дополнительной литературы, необходимой для освоения дисциплины

6.3. Перечень ресурсов информационно-телекоммуникационной сети «Интернет», используемых при освоении дисциплины

7. Описание материально-технической базы, необходимой для осуществления образовательного процесса по дисциплине

7.1. Перечень программного обеспечения

7.2. Материально-техническое обеспечение

8. ФОНД ОЦЕНОЧНЫХ СРЕДСТВ ДЛЯ ПРОВЕДЕНИЯ ПРОМЕЖУТОЧНОЙ АТТЕСТАЦИИ И ТЕКУЩЕГО КОНТРОЛЯ УСПЕВАЕМОСТИ ПО ДИСЦИПЛИНЕ (МОДУЛЮ)

8.1. Текущий контроль успеваемости

8.2. Промежуточная аттестация

9. МЕТОДИЧЕСКИЕ МАТЕРИАЛЫ

Рабочая программа дисциплины:
«Технология создания сценического костюма»

Рабочая программа дисциплины разработана в соответствии с требованиями Федерального государственного образовательного стандарта высшего образования – бакалавриат по направлению подготовки 52.03.04 Технология художественного оформления спектакля, утвержденным приказом Министерства образования и науки Российской Федерации от 16.11.2017 г. № 1123.

Организация-разработчик: АНО «Высшая школа сценических искусств»

1. Цель и задачи освоения дисциплины (модуля)

Цель освоения дисциплины: формирование у студентов комплекса профессиональных знаний, умений и навыков, необходимых для практической реализации проектов сценического костюма, от разработки технической документации до изготовления и подготовки костюма к эксплуатации в условиях театрального или кинопроизводства.

Задачи дисциплины: приобретение навыков разработки технологической документации на сценический костюм (составление технических рисунков, схем раскладки, спецификаций материалов, технологических карт), навыков работы с различными видами швейного оборудования, используемого в костюмерных цехах, опыта создания сложных элементов сценического костюма (каркасы, кринолины, турнюры, буфы, драпировки) навыков проведения примерок и подгонки сценического костюма на актерах; формирование умений по раскрою, пошиву и обработке различных материалов, используемых для создания сценического костюма, навыков декорирования и отделки сценического костюма (вышивка, аппликация, роспись, набивка, печать), умений по оценке качества готового сценического костюма и устранению дефектов, креативного подхода к решению профессиональных задач, связанных с технологией создания сценического костюма; развитие навыков работы в команде и взаимодействия с другими специалистами (художниками-постановщиками, актерами, костюмерами).

2. Перечень планируемых результатов обучения по дисциплине (модулю), соотнесенных с индикаторами достижения компетенций, обеспечивающие достижение результатов освоения образовательной программы

Компетенция	Индикатор достижения компетенции (ИД)	Планируемый результат обучения по дисциплине, соотнесенный с ИД
ОПК-1 Способен понимать и применять особенности выразительных средств искусства на определенном историческом этапе	**ОПК-1.1** Знает основы теории и истории искусства **ОПК-1.2** Умеет анализировать особенности выразительных средств искусства определенного исторического периода. **ОПК-1.3** Применяет в собственной профессиональной деятельности знания особенностей выразительных средств искусства	**Знать:** историю и теорию искусства, его виды, жанры (эпохи, стили, направления); этапы и формы развития искусства, особенности функционирования в различные эпохи; систему общих и универсальных понятий, прилагаемых к искусству; **Уметь:** оценивать достижения художественной культуры и искусства на основе знания исторического контекста; анализировать произведения литературы и искусства; высказывать собственные обоснованные и аргументированные взгляды. **Владеть:** профессиональной лексикой, грамотно использовать ее в своей деятельности.
ОПК-2 Способен осуществлять творческую деятельность в сфере искусства	**ОПК-2.1** Знает теоретические основы, историю и современное состояние избранной сферы искусства, а также закономерности художественного творчества **ОПК-2.2** Умеет реализовывать в практической деятельности полученные теоретические знания, применяя различные техники и приемы **ОПК-2.3.** Владеет развитым художественным мышлением, разнообразными художественно-выразительными средствами, а также опытом творческого самовыражения	**Знать:** основы технологии творческо-производственного процесса; закономерности художественного творчества, методы и приемы создания произведений искусства; основные выразительные средства, технологии и материалы в избранном виде искусства; специфику творческой работы в театрах разных видов и других организациях исполнительских искусств **Уметь:** применять разнообразные художественные техники, технологические приемы и методы творчества; создавать целостные, эмоционально-выразительные произведения искусства; воплощать оригинальные творческие идеи в конкретных художественных формах, применяя разнообразные техники и приемы; критически осмысливать собственную творческую деятельность **Владеть:** профессиональными навыками в избранных видах художественного творчества; методами и навыками творческого анализа и интерпретаций конкретных художественных произведений и событий с

		точки зрения содержания, художественной формы, драматургии и эстетики избранной сферы искусства; методами планирования и организации творческо-производственного процесса в организациях исполнительских искусств, комплексным анализом их деятельности.
ПК-1 Способен к воплощению внешней художественной формы спектакля (концерта, представления) в соответствии с замыслом и авторским проектом художника-постановщика	**ПК-1.1** Знает теоретические основы сценографии, особенности творческого замысла художника-постановщика и технологии сценического оформления спектакля. **ПК-1.2** Умеет применять технические и технологические знания при реализации внешней художественной формы авторского проекта, в соответствующей области профессиональной деятельности **ПК-1.3** Владеет навыками совместной работы с художником-постановщиком во время создания сценического оборудования и проведения репетиций и спектаклей.	**Знать:** теоретические и практические основы и закономерности создания сценического оформления спектакля как целостной художественной среды; особенности творческого видения и авторского проекта художника-постановщика, его пластический, цветовой, световой и пространственный замысел; технологические возможности и средства сценического оформления (декорации, реквизит, костюмы, свет, видео и др.); принципы взаимодействия различных сценических элементов в создании художественной образности спектакля **Уметь:** интерпретировать и глубоко осмысливать творческий замысел художника-постановщика; разрабатывать концепцию сценографического решения, соответствующую авторскому проекту; воплощать сценографические элементы в материальном воплощении, обеспечивая целостность художественной формы; осуществлять творческое взаимодействие с режиссером, художником-постановщиком и другими специалистами **Владеть:** навыками применения различных технологических и художественно-выразительных средств сценографии; способностью к пространственному, колористическому и световому оформлению сценической среды; опытом создания целостного сценографического решения, отвечающего художественному замыслу спектакля; методами организации и координации работы сценографической группы

3. Место дисциплины в структуре образовательной программы

Дисциплина *(модуль)* «Технология создания сценического костюма» относится к обязательной части Блока 1 «Дисциплины (модули)» образовательной программы.

4. Объем дисциплины (модуля) в зачетных единицах с указанием количества академических часов, выделенных на контактную работу обучающихся с преподавателем (по видам учебных занятий) и на самостоятельную работу обучающихся

Вид учебной работы	**Трудоемкость**									
	зач. ед.	**час.**	**по семестрам, час.**							
			1	**2**	**3**	**4**	**5**	**6**	**7**	**8**
Общая трудоемкость по учебному плану	**3**	**108**				**108**				
Лекции (Л)						18				
Практические (Пр)						36				
Курсовой проект (КРП)										
КСР						18				
Самостоятельная работа						32				
Консультация										
Промежуточная | Экзамен										

аттестации	Зачет/зачет с оценкой						4				

5. Содержание дисциплины (модуля), структурированное по темам, разделам с указанием количества академических часов и видов учебных занятий

№ п/п	Наименование раздела, темы	Количество академических часов – всего	из них					Формируемые компетенции
			Лекции	Практические	КСР	Самостоятельная работа	Консультации	
1	Раздел 1. Технология конфекционирования сценического костюма: Разработка технологической последовательности изготовления изделия. Детальное описание этапов, операций, используемого оборудования и технических требований.	18	4	6	4	4		ОПК-1; ОПК-2; ПК-1
2	Раздел 2. Технологии соединения деталей в сценическом костюме: Изучение и применение различных видов швов, клеевых и термоклеевых соединений. Выбор оптимального метода в зависимости от материала и конструкции.	12	2	4	2	4		ОПК-1; ОПК-2; ПК-1
3	Раздел 3. Технологии формообразования в сценическом костюме: Методы создания объемных форм, драпировок, складок и сборок. Использование различных каркасных материалов и техник.	12	2	4	2	4		ОПК-1; ОПК-2; ПК-1
4	Раздел 4. Технологии отделки и декорирования сценического костюма: Применение различных техник нанесения рисунка, вышивки, аппликации, росписи и других видов декора. Учет особенностей используемых материалов и требований к долговечности.	12	2	4	2	4		ОПК-1; ОПК-2; ПК-1
5	Раздел 5. Технологии обработки краев и срезов в сценическом костюме: Изучение и применение различных методов обработки краев деталей и срезов ткани. Выбор оптимального способа в зависимости от материала и конструкции изделия.	12	2	4	2	4		ОПК-1; ОПК-2; ПК-1
6	Раздел 6. Технологии влажно-тепловой обработки (ВТО) сценического костюма: Изучение и применение различных приемов ВТО для придания изделию формы, закрепления швов и отделки. Использование различных видов оборудования и приспособлений.	12	2	4	2	4		ОПК-1; ОПК-2; ПК-1

7	Раздел 7. Технологии подгонки и корректировки сценического костюма на фигуре актера: Изучение методов проведения примерок, выявления дефектов посадки и внесения необходимых изменений в конструкцию изделия. Учет индивидуальных особенностей фигуры актера	12	2	4	2	4		ОПК-1; ОПК-2; ПК-1
8	Раздел 8 Итоговый проект: Технологическая разработка и защита сценического костюма. Создание законченного образа.	14	2	6	2	4		ОПК-1; ОПК-2; ПК-1
Подготовка к зачету/экзамену		**4**				**4**		ОПК-1; ОПК-2; ПК-1
Итого объём часов дисциплины		**108**	**18**	**36**	**18**	**36**		

5.1. Содержание разделов, тем дисциплины (модуля)

Раздел 1: Технология конфекционирования сценического костюма

Определение конфекционирования: Разработка оптимальной последовательности технологических операций для изготовления изделия с учетом его сложности, используемых материалов, оборудования и квалификации исполнителей.

Этапы конфекционирования: Анализ эскиза костюма: Выявление конструктивных особенностей, определение используемых материалов, выбор методов отделки. Разбивка изделия на узлы: Определение последовательности сборки отдельных частей костюма (например, полочка, спинка, рукава, воротник). Составление технологической схемы: Графическое представление последовательности операций с указанием используемого оборудования и времени на выполнение.

Расчет трудоемкости изделия: Определение затрат времени на выполнение каждой операции и всего изделия в целом. Факторы, влияющие на конфекционирование: Сложность конструкции костюма. Свойства используемых материалов. Наличие и состояние оборудования. Квалификация исполнителей. Сроки изготовления.

Техническая документация: Оформление технологической последовательности в виде технологической карты или инструкции.

Раздел 2: Технологии соединения деталей в сценическом костюме

Классификация швов: Соединительные швы: Стачной, настрочной, накладной, запошивочный, встык. Краевые швы: Обметочный, окантовочный, обтачной, вподгибку. Отделочные швы: Вытачки, рельефы, складки, сборки.

Технологии выполнения швов: Ручные швы: Применение ручных швов для временного соединения деталей, выполнения отделки и ремонта. Машинные швы: Использование различных видов швейных машин для выполнения соединительных, краевых и отделочных швов. Специальные швы: Выполнение обметочных, потайных и других специализированных швов на специальном оборудовании.

Клеевые и термоклеевые соединения: Виды клеев и термоклеевых материалов: Выбор клея и термоклеевого материала в зависимости от типа соединяемых материалов и требований к прочности соединения. Технология нанесения клея: Равномерное нанесение клея на соединяемые поверхности, соблюдение времени выдержки и температуры. Технология термоклеевого соединения: Использование термопресса или утюга для активации клеевого слоя и создания прочного соединения. Контроль качества соединений: Проверка прочности, эластичности и эстетичности швов и клеевых соединений.

Раздел 3: Технологии формообразования в сценическом костюме

Драпировка: Виды драпировок: Мягкие, жесткие, симметричные, асимметричные.

Технологии создания драпировок: Наколка на манекене, использование специальных приспособлений, предварительное моделирование на бумаге.

Складки и сборки: Виды складок: Односторонние, встречные, бантовые, веерные. Виды сборок: Равномерные, неравномерные, присборенные на резинку или шнур. Технологии выполнения складок и сборок: Ручные и машинные способы.

Каркасы: Виды каркасных материалов: Проволока, регилин, пластик, китовый ус. Технологии создания каркасов: Сборка, сварка, склеивание, оплетка тканью. Интеграция каркасов в костюм: Обеспечение прочности и надежности крепления каркаса к ткани.

Применение формообразующих прокладочных материалов: Использование дублерина, флизелина, бортовки и других прокладочных материалов для придания формы и жесткости отдельным деталям костюма.

Раздел 4: Технологии отделки и декорирования сценического костюма

Нанесение рисунка: Ручная роспись: Использование кистей, красок по ткани, контуров для создания уникальных рисунков. Трафаретная печать: Использование принтеров для переноса цифровых изображений на ткань.

Вышивка: Ручная вышивка: Использование различных техник вышивки (гладь, крестик, бисером, пайетками) для создания объемных и текстурных узоров. Машинная вышивка:* Использование вышивальных машин для автоматизированного создания сложных узоров и надписей.

Аппликация: Виды аппликаций: Плоские, объемные, многослойные. Технологии выполнения аппликаций: Вырезание деталей, приклеивание, пришивание, обработка краев.

Прочие виды отделки:

Отделка тесьмой, кружевом, лентами: Пришивание, приклеивание, создание композиций из тесьмы и кружева. Создание объемных элементов: Изготовление цветов, листьев, бантов из ткани, кожи или других материалов. Применение страз, блесток, бусин: Приклеивание, пришивание, создание сверкающих узоров и акцентов.

Раздел 5: Технологии обработки краев и срезов в сценическом костюме

Обработка открытых срезов: Обметочный шов: Использование оверлока или ручного обметочного шва для предотвращения осыпания ткани. Окантовочный шов: Окантовка срезов ткани тесьмой, косой бейкой или другими материалами. Подгибка с закрытым срезом: Подгибка среза ткани дважды и застрачивание.

Обработка краев деталей: Обтачивание: Обтачивание краев деталей подкладкой или другой тканью. Окантовывание: Окантовывание краев деталей косой бейкой или другими материалами. Вытачивание: Вытачивание краев деталей для придания им определенной формы.

Укрепление краев: Применение клеевых кромок:* Использование клеевых кромок для укрепления краев деталей и предотвращения их деформации. Использование регилина или проволоки:* Укрепление краев деталей регилином или проволокой для придания им жесткости и формы.

Раздел 6: Технологии влажно-тепловой обработки (ВТО) сценического костюма

Виды ВТО: Утюжка: Придание формы деталям костюма, разглаживание швов и складок. Отпаривание: Удаление складок и замятий, придание объема и мягкости ткани. Прессование:* Формирование устойчивых складок, закрепление швов и отделки.

Оборудование для ВТО: Утюги: Бытовые и профессиональные утюги с различными функциями (паровой удар, регулировка температуры). Гладильные доски: Различные виды гладильных досок с поддувом, подогревом и другими функциями. Пресса: Ручные и автоматические прессы для формирования устойчивых складок и закрепления швов. Парогенераторы: Парогенераторы для отпаривания ткани и придания ей объема.

Технологические приемы ВТО: Разутюживание швов: Разглаживание швов в разные стороны для уменьшения толщины и придания им плоского вида. Заутюживание швов: Закрепление швов в одном направлении для создания четкой линии и придания формы детали. Формирование вытачек и рельефов: Придание формы деталям костюма с помощью утюжки и отпаривания. Закрепление отделки: Фиксация отделочных элементов (кружева, тесьмы, аппликаций) с помощью утюжки и прессования.

Раздел 7: Технологии подгонки и корректировки сценического костюма на фигуре актера

Подготовка к примерке: Проверка готовности костюма к примерке: Наличие всех деталей, обработка основных швов, временное соединение отдельных элементов. Обеспечение

комфортных условий для примерки: Наличие зеркала, удобного места для переодевания, необходимых инструментов и материалов (булавок, мела, ножниц).

Проведение примерки: Оценка посадки костюма на актере: Выявление дефектов посадки, таких как морщины, перекосы, недостаточное или избыточное прилегание. Определение необходимых изменений: Уточнение длины, ширины, положения вытачек и рельефов. Фиксация изменений: Нанесение отметок мелом, закалывание булавками, создание временных швов.

Внесение изменений в конструкцию костюма: Распороть швы: Аккуратно распороть швы, которые необходимо изменить. Изменить выкройку: Внести изменения в выкройку на основе результатов примерки. Перекроить детали: Выкроить новые детали или изменить существующие. Собрать костюм заново: Соединить детали с учетом внесенных изменений. Повторная примерка: Проверка внесенных изменений, уточнение посадки костюма на актере.

Раздел 8: Итоговый проект: Технологическая разработка и защита сценического костюма. Создание законченного образа

Выбор и анализ эскиза: определение замысла, конструкции, материалов.

Разработка технологической документации: Создание тех. рисунка, схемы раскладки, спецификации, тех. карты.

Изготовление сценического костюма: Раскрой, пошив, формообразование, отделка, подгонка.

Подготовка презентации проекта: Пояснительная записка, визуальный материал (фото, схемы).

Защита проекта: Презентация, ответы на вопросы комиссии, демонстрация костюма.

Критерии оценки проекта: Соответствие эскизу, качество изготовления, технологичность, функциональность, оформление документации, защита проекта.

5.2. Содержание практических занятий

Раздел 1: Технология конфекционирования сценического костюма

Анализ эскиза костюма: Изучение художественного замысла: Определение стиля, эпохи, характера персонажа, общей атмосферы спектакля. Выявление конструктивных особенностей: Определение силуэта, формы, количества деталей, наличия сложных элементов (каркасы, драпировки, отделка). Определение используемых материалов: Предварительный выбор тканей, фурнитуры и отделки на основе эскиза и требований художника по костюмам. Выбор методов отделки: Определение видов отделки (вышивка, аппликация, роспись) и технологий их выполнения.

Разбивка изделия на узлы: Определение основных узлов костюма: Полочка, спинка, рукава, воротник, юбка, брюки и т.д. Разработка схемы сборки узлов: Определение последовательности соединения отдельных деталей в узлы. Определение методов соединения узлов: Выбор швов, клеевых соединений и других методов соединения узлов между собой.

Составление технологической схемы: Определение всех технологических операций: Раскрой, стачивание, обметывание, притачивание, отпаривание, пришивание фурнитуры и т.д. Определение последовательности выполнения операций: Составление логичной последовательности операций, обеспечивающей эффективное и качественное изготовление костюма. Указание используемого оборудования: Перечисление швейных машин, утюгов, прессов и других инструментов, необходимых для выполнения каждой операции. Указание времени на выполнение каждой операции: Определение нормативного времени на выполнение каждой операции на основе опыта и знаний.

Расчет трудоемкости изделия: Суммирование времени на выполнение всех операций: Определение общей трудоемкости изделия в часах или минутах. Расчет стоимости работы: Определение стоимости работы на основе трудоемкости изделия и расценок на выполнение отдельных операций.

Оформление технологической документации: Составление технологической карты: Оформление технологической схемы в виде таблицы с указанием всех операций, оборудования, времени и материалов. Составление инструкции: Подробное описание каждой операции с указанием необходимых действий, инструментов и материалов.

Раздел 2: Технологии соединения деталей в сценическом костюме

Классификация швов: Соединительные швы Стачной шов: Соединение двух деталей лицевыми сторонами внутрь с последующим разутюживанием или заутюживанием шва.

Настрочной шов: Соединение двух деталей с наложением одной детали на другую и прокладыванием строчки по краю верхней детали. Накладной шов: Соединение двух деталей путем наложения одной детали на другую и прокладывания строчки по обеим деталям. Запошивочный шов: Прочный и износостойкий шов, используемый для соединения деталей, подвергающихся большим нагрузкам. Шов встык: Соединение двух деталей без наложения друг на друга, с использованием ленты или тесьмы для укрепления шва.

Краевые швы: Обметочный шов: Обработка срезов ткани для предотвращения осыпания. Окантовочный шов: Обшивание срезов ткани полоской ткани или тесьмой. Обтачной шов: Обтачивание краев деталей подкладкой или другой тканью. Шов вподгибку: Подгибка среза ткани один или два раза и застрачивание.

Отделочные швы: Вытачки: Сшивание частей ткани для придания формы изделию. Рельефы: Вертикальные швы, формирующие силуэт изделия. Складки: Заложенные и закрепленные участки ткани, создающие объем и декоративный эффект. Сборки: Присборенные участки ткани, создающие мягкие драпировки и объем.

Технологии выполнения швов: Ручные швы: Наметочный шов: Временное соединение деталей перед машинной строчкой. Обметочный шов: Обработка срезов ткани для предотвращения осыпания. Потайной шов: Соединение деталей без видимой строчки на лицевой стороне.

Машинные швы: Прямая строчка: Основной вид машинной строчки для соединения деталей. Зигзагообразная строчка: Используется для обработки краев ткани, выполнения эластичных швов и декоративной отделки. Оверлочная строчка: Обметывание срезов ткани для предотвращения осыпания.

Клеевые и термоклеевые соединения: Виды клеев и термоклеевых материалов: Клеи на водной основе: Экологичные, но менее прочные. Клеи на основе растворителей: Прочные, но токсичные. Термоклеевые материалы: Флизелин, дублерин, клеевая паутинка. Технология нанесения клея: Равномерное нанесение: Использование кисти, валика или пульверизатора для равномерного нанесения клея на соединяемые поверхности. Соблюдение времени выдержки: Ожидание необходимого времени для высыхания клея перед соединением деталей.

Технология термоклеевого соединения: Выбор температуры: Установка правильной температуры на утюге или термопрессе для активации клеевого слоя. Давление и время воздействия: Создание необходимого давления и выдержка времени для обеспечения прочного соединения.

Контроль качества соединений: Визуальный осмотр: Проверка ровности швов, отсутствия пропусков стежков, равномерности клеевого соединения. Проверка на прочность: Тестирование швов и клеевых соединений на разрыв, растяжение и другие виды деформации.

Раздел 3: Технологии формообразования в сценическом костюме

Драпировка: Виды драпировок: Мягкие драпировки:* Плавные линии, создающие объем и женственный силуэт. Жесткие драпировки: Четкие линии, создающие графичный и структурированный силуэт. Симметричные драпировки: Расположение складок и сборок симметрично относительно центральной линии. Асимметричные драпировки: Расположение складок и сборок асимметрично относительно центральной линии. Технологии создания драпировок: Наколка на манекене: Создание драпировки непосредственно на манекене с помощью булавок и драпировочной ткани. Использование специальных приспособлений: Применение драпировочных досок, шаблонов и других приспособлений для создания сложных драпировок. Предварительное моделирование на бумаге: Разработка схемы драпировки на бумаге с последующим переносом на ткань.

Складки и сборки:

Виды складок: Односторонние складки: Складки, заложенные в одну сторону. Встречные складки: Складки, заложенные навстречу друг другу. Бантовые складки: Складки, развернутые в виде банта. Веерные складки: Складки, расположенные в виде веера. Виды сборок: Равномерные сборки: Сборки, равномерно распределенные по всей длине ткани. Неравномерные сборки: Сборки, расположенные только в определенных местах ткани. Присборенные на резинку или шнур: Сборки, созданные с помощью резинки или шнура, продетых в кулиску. Технологии выполнения складок и сборок: Ручные способы: Заметывание, закладывание и закрепление складок вручную. Машинные способы: Использование специальных лапок для швейной машины для автоматического создания складок и сборок.

Каркасы:

Виды каркасных материалов: Проволока: Стальная, алюминиевая, медная (для создания жестких и прочных каркасов). Регилин: Пластиковая лента, используемая для придания формы

деталям одежды (воротники, манжеты, юбки). Пластик: Листовой, профильный (для создания легких и прочных каркасов). Китовый ус: Традиционный материал для создания каркасов кринолинов и турнюров. Технологии создания каркасов: Сборка: Соединение деталей каркаса с помощью винтов, болтов, заклепок или клея. Сварка: Соединение металлических деталей каркаса с помощью сварки. Оплетка тканью: Обтягивание каркаса тканью для придания ему эстетичного вида и защиты от повреждений. Интеграция каркасов в костюм: Надежное крепление: Обеспечение прочного и надежного крепления каркаса к ткани с помощью швов, лент, кнопок или других приспособлений. Комфорт актера: Обеспечение комфорта актера при ношении костюма с каркасом, исключение острых и давящих элементов.

Применение формообразующих прокладочных материалов:

Виды прокладочных материалов: Дублерин: Ткань с клеевым покрытием, используемая для укрепления деталей одежды. Флизелин: Нетканый материал с клеевым покрытием, используемый для придания формы и жесткости деталям одежды. Бортовка: Плотная ткань, используемая для укрепления бортов пиджаков и пальто. Технологии применения прокладочных материалов: Термообработка: Приклеивание прокладочного материала к ткани с помощью утюга или термопресса. Притачивание: Притачивание прокладочного материала к ткани с помощью швейной машины.

Раздел 4: Технологии отделки и декорирования сценического костюма

Нанесение рисунка: Ручная роспись: Подготовка ткани: Очистка ткани от загрязнений, нанесение грунта для лучшего сцепления краски. Выбор красок: Использование специальных красок для ткани, устойчивых к стирке и воздействию света. Техники росписи: Использование кистей, тампонов, аэрографа для создания различных эффектов. Трафаретная печать: Создание трафарета: Вырезание рисунка на трафаретной пленке или сетке. Подготовка краски: Смешивание краски с загустителем для придания ей необходимой вязкости. Нанесение краски: Протягивание краски через трафарет с помощью ракеля или валика. Цифровая печать по ткани: Подготовка изображения: Создание цифрового изображения в графическом редакторе. Выбор ткани: Использование специальных тканей, предназначенных для цифровой печати. Печать: Перенос изображения на ткань с помощью струйного принтера.

Вышивка: Ручная вышивка: Подготовка ткани: Натягивание ткани на пяльцы для обеспечения натяжения. Выбор ниток: Использование ниток различных цветов и текстур для создания разнообразных эффектов. Техники вышивки: Гладь, крестик, бисером, пайетками, лентами. Машинная вышивка: Подготовка файла: Создание программы для вышивальной машины с помощью специального программного обеспечения. Заправка машины: Установка ниток и иглы в вышивальную машину. Вышивка: Запуск программы и выполнение вышивки в автоматическом режиме.

Аппликация: Виды аппликаций: Плоские аппликации: Аппликации из ткани, кожи или других материалов, наклеенные или пришитые к основе. Объемные аппликации: Аппликации, создающие объемный эффект с помощью набивки или многослойного наложения материалов. Многослойные аппликации: Аппликации, состоящие из нескольких слоев материалов, создающих сложный и интересный эффект. Технологии выполнения аппликаций: Вырезание деталей: Точное вырезание деталей аппликации по шаблону. Приклеивание: Использование клея для временного или постоянного крепления деталей аппликации к основе. Пришивание: Пришивание деталей аппликации к основе ручными или машинными швами. Обработка краев: Обшивание или обтачивание краев аппликации для предотвращения осыпания и придания ей аккуратного вида.

Прочие виды отделки: Отделка тесьмой, кружевом, лентами: Выбор тесьмы, кружева, лент: Подбор подходящих материалов по цвету, фактуре и стилю. Пришивание: Пришивание тесьмы, кружева или лент к изделию ручными или машинными швами. Создание композиций: Комбинирование различных видов тесьмы, кружева и лент для создания сложных и интересных узоров. Создание объемных элементов: Изготовление цветов, листьев, бантов: Использование ткани, кожи или других материалов для создания объемных элементов. Прикрепление к изделию: Приклеивание или пришивание объемных элементов к костюму. Применение страз, блесток, бусин: Выбор страз, блесток, бусин: Подбор подходящих материалов по размеру, цвету и форме. Приклеивание: Приклеивание страз, блесток или бусин к ткани с помощью специального клея. Пришивание: Пришивание страз, блесток или бусин к ткани с помощью ниток и иголки.

Раздел 5: Технологии обработки краев и срезов в сценическом костюме

Обработка открытых срезов: Обметочный шов: Ручной обметочный шов: Выполнение обметочного шва вручную с помощью иголки и нитки. Машинный обметочный шов: Использование оверлока для обработки срезов ткани. Окантовочный шов: Окантовка косой

бейкой: Пришивание полоски ткани, выкроенной по косой, к краю изделия. Окантовка тесьмой: Пришивание тесьмы к краю изделия. Подгибка с закрытым срезом: Подгибка с одинарным швом: Подгибка среза ткани на изнаночную сторону на небольшую ширину и застрачивание. Подгибка с двойным швом: Подгибка среза ткани на изнаночную сторону дважды и застрачивание.

Обработка краев деталей: Обтачивание: Обтачивание подкладкой: Пришивание подкладки к краю детали лицевыми сторонами внутрь и выворачивание на лицевую сторону. Обтачивание обтачкой: Пришивание полоски ткани к краю детали лицевыми сторонами внутрь и выворачивание на лицевую сторону. Окантовывание: Окантовывание косой бейкой: Пришивание полоски ткани, выкроенной по косой, к краю детали с одновременной обработкой среза. Окантовывание тесьмой: Пришивание тесьмы к краю детали с одновременной обработкой среза. Вытачивание: Вытачивание углов: Придание углам деталей четкой формы с помощью надсечек и разутюживания швов. Вытачивание криволинейных срезов: Придание криволинейным срезам деталей плавной формы с помощью надсечек и растягивания ткани.

Укрепление краев: Применение клеевых кромок: Выбор клеевой кромки: Подбор клеевой кромки в соответствии с типом ткани и требуемой степенью укрепления. Приклеивание клеевой кромки: Приклеивание клеевой кромки к краю детали с помощью утюга. Использование регилина или проволоки: Выбор регилина или проволоки: Подбор регилина или проволоки в соответствии с требуемой жесткостью и формой. Прикрепление регилина или проволоки: Пришивание или приклеивание регилина или проволоки к краю детали.

Раздел 6: Технологии влажно-тепловой обработки (ВТО) сценического костюма

Виды ВТО: Утюжка: Разглаживание швов: Удаление заломов и складок на швах с помощью утюга. Формирование деталей: Придание деталям костюма желаемой формы с помощью утюга и пара. Отпаривание: Удаление складок и замятин: Обработка ткани паром для удаления складок и замятин. Придание объема и мягкости: Обработка ткани паром для придания ей объема и мягкости. Прессование: Формирование устойчивых складок: Создание четких и устойчивых складок на юбках, брюках и других деталях костюма. Закрепление швов и отделки: Фиксация швов и отделочных элементов с помощью давления и тепла.

Оборудование для ВТО: Утюги: Бытовые утюги: Утюги с регулировкой температуры и функцией отпаривания. Профессиональные утюги: Утюги с более высокой мощностью, давлением пара и более широким диапазоном температур. Гладильные доски: Обычные гладильные доски: Гладильные доски с регулировкой высоты и подставкой для утюга. Гладильные доски с поддувом: Гладильные доски, создающие воздушную подушку, облегчающую глажение тонких и деликатных тканей. Пресса: Ручные пресса: Пресса, управляемые вручную с помощью рычага. Автоматические пресса: Пресса, управляемые автоматически с помощью пневматики или электроники. Парогенераторы: Бытовые парогенераторы: Парогенераторы с небольшим резервуаром для воды. Профессиональные парогенераторы: Парогенераторы с большим резервуаром для воды и высокой производительностью пара.

Технологические приемы ВТО: Разутюживание швов: Разглаживание припусков шва в разные стороны для уменьшения толщины и придания шву плоского вида. Заутюживание швов: Закрепление припусков шва в одном направлении для создания четкой линии и придания формы детали. Формирование вытачек и рельефов: Придание вытачкам и рельефам желаемой формы с помощью утюжки и отпаривания. Закрепление отделки: Фиксация отделочных элементов (кружева, тесьмы, аппликаций) с помощью утюжки и прессования.

Раздел 7: Технологии подгонки и корректировки сценического костюма на фигуре актера

Подготовка к примерке: Проверка готовности костюма: Наличие всех деталей: Убедиться, что все детали костюма (рукава, воротник, пояс, фурнитура) присутствуют и находятся в надлежащем состоянии. Обработка основных швов: Проверить качество обработки основных швов, убедиться в отсутствии дефектов и незакрепленных ниток. Временное соединение элементов: Обеспечить временное соединение всех элементов костюма (например, сметочными швами или булавками) для удобства примерки. Обеспечение комфортных условий: Наличие зеркала: Обеспечить актеру возможность видеть себя в костюме со всех сторон. Удобное место для переодевания: Предоставить актеру удобное и уединенное место для переодевания. Необходимые инструменты: Подготовить иголки, нитки, булавки, мел, ножницы и другие инструменты, которые могут понадобиться во время примерки.

Проведение примерки: Оценка посадки костюма: Выявление дефектов посадки: Обратить внимание на наличие морщин, перекосов, заломов, неправильное расположение швов и другие дефекты посадки. Оценка свободы движений: Убедиться, что костюм не стесняет движений актера

и позволяет ему свободно выполнять все необходимые действия. Определение необходимых изменений: Уточнение длины: Определить необходимую длину рукавов, брюк, юбки и других элементов костюма. Уточнение ширины: Определить необходимую ширину плеч, груди, талии и бедер. Определение положения вытачек и рельефов: Уточнить положение и глубину вытачек и рельефов для обеспечения лучшей посадки костюма по фигуре. Фиксация изменений: Нанесение отметок мелом: Отметить мелом все необходимые изменения на ткани. Закалывание булавками: Заколоть булавками лишнюю ткань или места, требующие изменений. Создание временных швов: Сметать детали костюма временными швами для проверки правильности внесенных изменений.

Внесение изменений в конструкцию костюма: Распороть швы: Аккуратно распороть швы, которые необходимо изменить, стараясь не повредить ткань. Изменить выкройку: Внести необходимые изменения в выкройку на основе результатов примерки. Перекроить детали: Выкроить новые детали или изменить существующие в соответствии с измененной выкройкой. Собрать костюм заново: Соединить детали костюма с учетом внесенных изменений, соблюдая технологическую последовательность.

*Повторная примерка:** Провести повторную примерку костюма на актере для проверки правильности внесенных изменений и уточнения посадки.

Раздел 8: Итоговый проект: Технологическая разработка и защита сценического костюма. Создание законченного образа

Выбор и анализ эскиза: Выбор эскиза костюма: Студент выбирает эскиз сценического костюма, соответствующий требованиям сложности и объему работы. Анализ эскиза: Подробный анализ эскиза, определение художественного замысла, конструктивных особенностей, используемых материалов, методов отделки.

Разработка технологической документации: Составление технического рисунка: Выполнение технического рисунка костюма с указанием всех деталей, размеров и конструктивных особенностей. Разработка схемы раскладки: Разработка схемы раскладки ткани для оптимального использования материала. Составление спецификации материалов: Подробное описание всех используемых материалов с указанием артикулов, размеров, количества и стоимости. Составление технологической карты: Разработка технологической последовательности изготовления костюма с указанием всех операций, оборудования, времени и квалификации исполнителей.

Изготовление сценического костюма: Раскрой и пошив: Выполнение раскроя и пошива деталей костюма в соответствии с разработанной технологической документацией. Формообразование: Создание объемных форм, драпировок, складок и сборок. Отделка и декорирование: Выполнение отделки и декорирования костюма с использованием различных техник и материалов. Подгонка и корректировка: Проведение примерок и подгонка костюма на фигуре актера.

Подготовка презентации проекта: Оформление пояснительной записки: Описание процесса разработки и изготовления костюма, обоснование выбора материалов и технологий, анализ возникших проблем и способы их решения. Подготовка визуального материала: Подготовка фотографий, эскизов, схем и других визуальных материалов для демонстрации проекта.

Защита проекта: Презентация проекта: Представление проекта перед комиссией с демонстрацией готового костюма и подготовленных материалов. Ответы на вопросы: Ответы на вопросы комиссии, касающиеся технологических решений, особенностей изготовления и проблем, возникших в процессе работы. Демонстрация костюма: Демонстрация костюма на манекене или актере (по возможности) для оценки посадки, внешнего вида и соответствия эскизу.

Критерии оценки проекта: Соответствие эскизу: Точность воспроизведения эскиза в готовом изделии. Качество изготовления: Аккуратность выполнения швов, отделки, фурнитуры и других элементов. Технологичность: Оптимальность выбранных технологий и материалов, рациональность организации производственного процесса. Функциональность: Удобство ношения, свобода движений, прочность и износостойкость. Оформление документации: Полнота, точность и грамотность оформления технической документации. Защита проекта: Умение представить проект, обосновать принятые решения и ответить на вопросы комиссии.

5.3. Самостоятельная работа обучающихся по освоению дисциплины (модуля)

Раздел (тема) дисциплин, его содержание	Вид, содержание самостоятельной работы
Раздел 1. Технология конфекционирования сценического костюма: Разработка технологической последовательности	Изучение дополнительной литературы (работа с учебной литературой, методическими материалами по теме, изучение периодических изданий,

изготовления изделия. Детальное описание этапов, операций, используемого оборудования и технических требований.	специализированных книг, хрестоматий и сборников документов, занятия в архиве, музее, библиографическом отделе библиотеки); Поиск информации с использованием сети Интернет Посещение художественных выставок и музейных экспозиций Подбор иллюстративного материала. Выполнение творческих заданий.
Раздел 2. Технологии соединения деталей в сценическом костюме: Изучение и применение различных видов швов, клеевых и термоклеевых соединений. Выбор оптимального метода в зависимости от материала и конструкции.	Изучение дополнительной литературы (работа с учебной литературой, методическими материалами по теме, изучение периодических изданий, специализированных книг, хрестоматий и сборников документов, занятия в архиве, музее, библиографическом отделе библиотеки); Поиск информации с использованием сети Интернет Посещение художественных выставок и музейных экспозиций Подбор иллюстративного материала. Выполнение творческих заданий.
Раздел 3. Технологии формообразования в сценическом костюме: Методы создания объемных форм, драпировок, складок и сборок. Использование различных каркасных материалов и техник.	Изучение дополнительной литературы (работа с учебной литературой, методическими материалами по теме, изучение периодических изданий, специализированных книг, хрестоматий и сборников документов, занятия в архиве, музее, библиографическом отделе библиотеки); Поиск информации с использованием сети Интернет Посещение художественных выставок и музейных экспозиций Подбор иллюстративного материала. Выполнение творческих заданий.
Раздел 4. Технологии отделки и декорирования сценического костюма: Применение различных техник нанесения рисунка, вышивки, аппликации, росписи и других видов декора. Учет особенностей используемых материалов и требований к долговечности.	Изучение дополнительной литературы (работа с учебной литературой, методическими материалами по теме, изучение периодических изданий, специализированных книг, хрестоматий и сборников документов, занятия в архиве, музее, библиографическом отделе библиотеки); Поиск информации с использованием сети Интернет Посещение художественных выставок и музейных экспозиций Подбор иллюстративного материала. Выполнение творческих заданий.
Раздел 5. Технологии обработки краев и срезов в сценическом костюме: Изучение и применение различных методов обработки краев деталей и срезов ткани. Выбор оптимального способа в зависимости от материала и конструкции изделия.	Изучение дополнительной литературы (работа с учебной литературой, методическими материалами по теме, изучение периодических изданий, специализированных книг, хрестоматий и сборников документов, занятия в архиве, музее, библиографическом отделе библиотеки); Поиск информации с использованием сети Интернет Посещение художественных выставок и музейных экспозиций Подбор иллюстративного материала. Выполнение творческих заданий.
Раздел 6. Технологии влажно-тепловой обработки (ВТО) сценического костюма: Изучение и применение различных приемов ВТО для придания изделию формы, закрепления швов и отделки. Использование различных видов оборудования и приспособлений.	Изучение дополнительной литературы (работа с учебной литературой, методическими материалами по теме, изучение периодических изданий, специализированных книг, хрестоматий и сборников документов, занятия в архиве, музее, библиографическом отделе библиотеки); Поиск информации с использованием сети Интернет Посещение художественных выставок и музейных экспозиций Подбор иллюстративного материала. Выполнение творческих заданий.
Раздел 7. Технологии подгонки и корректировки сценического костюма на фигуре актера: Изучение методов проведения примерок, выявления дефектов посадки и внесения необходимых изменений в конструкцию изделия. Учет индивидуальных особенностей фигуры актера	Изучение дополнительной литературы (работа с учебной литературой, методическими материалами по теме, изучение периодических изданий, специализированных книг, хрестоматий и сборников документов, занятия в архиве, музее, библиографическом отделе библиотеки); Поиск информации с использованием сети Интернет Посещение художественных выставок и музейных

	экспозиций Подбор иллюстративного материала. Выполнение творческих заданий.
Раздел 8 Итоговый проект: Технологическая разработка и защита сценического костюма. Создание законченного образа.	Изучение дополнительной литературы (работа с учебной литературой, методическими материалами по теме, изучение периодических изданий, специализированных книг, хрестоматий и сборников документов, занятия в архиве, музее, библиографическом отделе библиотеки); Поиск информации с использованием сети Интернет Посещение художественных выставок и музейных экспозиций Подбор иллюстративного материала. Выполнение творческих заданий.

6. Учебно-методическое и информационное обеспечение дисциплины

6.1. Электронный образовательный ресурс

1.	Электронная библиотечная система «Университетская Библиотека Онлайн»	http://www.biblioclub.ru/

6.2. Учебная и дополнительная литература

Основная литература:

1. Томина, Т. А. Технология изготовления костюма : учебное пособие / Т. А. Томина ; Оренбургский государственный университет. – Оренбург : Оренбургский государственный университет, 2017. – 202 с. : схем., табл., ил. – Режим доступа: по подписке. – URL: https://biblioclub.ru/index.php?page=book&id=492643 (дата обращения: 16.09.2025). – Бибиогр. в кн. – Текст : электронный.
2. Томина, Т. А. Выбор материалов для изготовления швейного изделия : учебное пособие / Т. А. Томина ; Оренбургский государственный университет. – Оренбург : Оренбургский государственный университет, 2013. – 122 с. : ил., табл. – Режим доступа: по подписке. – URL: https://biblioclub.ru/index.php?page=book&id=270311 (дата обращения: 09.09.2025). – Библиогр.: с. 106. – Текст : электронный.
3. Одеждоведение : учебное пособие : [16+] / Ж. А. Фот, И. И. Шалмина, Л. В. Юферова, А. А. Старовойтова ; Омский государственный технический университет. – Омск : Омский государственный технический университет (ОмГТУ), 2019. – 206 с. : ил., табл., схем. – Режим доступа: по подписке. – URL: https://biblioclub.ru/index.php?page=book&id=683029 (дата обращения: 23.09.2025). – Библиогр.: с. 192-194. – ISBN 978-5-8149-2907-5. – Текст : электронный.
4. Фот, Ж. А. Дизайн-проектирование изделий сложных форм : учебное пособие / Ж. А. Фот, И. И. Шалмина ; Омский государственный технический университет. – Омск : Омский государственный технический университет (ОмГТУ), 2017. – 134 с. : ил. – Режим доступа: по подписке. – URL: https://biblioclub.ru/index.php?page=book&id=493302 (дата обращения: 23.09.2025). – Библиогр.: с. 82. – ISBN 978-5-8149-2409-4. – Текст : электронный.
5. Файзуллина, Р. Б. Технология швейных изделий : подготовительно-раскройное производство : учебное пособие : [16+] / Р. Б. Файзуллина, Ф. Р. Ковалева ; Казанский национальный исследовательский технологический университет, Институт технологий легкой промышленности, моды и дизайна. – Казань : Казанский национальный исследовательский технологический университет (КНИТУ), 2014. – 164 с. : Табл., ил. – Режим доступа: по подписке. – URL: https://biblioclub.ru/index.php?page=book&id=427920 (дата обращения: 23.09.2025). – Библиогр. в кн. – ISBN 978-5-7882-1561-7. – Текст : электронный.
6. Мешкова, Г. Я. Моделирование и художественное оформление одежды : учебное пособие / Г. Я. Мешкова. – Минск : РИПО, 2024. – 308 с. : ил., табл. – Режим доступа: по подписке. – URL: https://biblioclub.ru/index.php?page=book&id=724534 (дата обращения: 23.09.2025). – Библиогр.: с. 294-297. – ISBN 978-985-895-229-7. – Текст : электронный.

Дополнительная литература:

1. Алахова, С. С. Технология контроля качества производства швейных изделий : учебное пособие : [12+] / С. С. Алахова, Е. М. Лобацкая, А. Н. Махонь. – Минск : РИПО, 2014. – 286 с. : схем., табл., ил. – Режим доступа: по подписке. – URL: https://biblioclub.ru/index.php?page=book&id=463521 (дата обращения: 23.09.2025). – Библиогр.: с. 190-191. – ISBN 978-985-503-431-6. – Текст : электронный.

6.3. Электронные и Internet-ресурсы

1.	Российская Государственная библиотека. Электронный каталог	http://www.rsl.ru/index.php?f=97
2.	Альдебаран.	http://aldebaran.ru/
3.	Библиотека Гумер.	https://www.gumer.info/
4.	Библиотека научной и студенческой информации	http://bibliofond.ru
5.	Научная педагогическая электронная библиотека	http://elib.gnpbu.ru/
6.	Научная электронная библиотека eLIBRARY.RU	http://e-library.ru
7.	Научная электронная библиотека КиберЛенинка	http://cyberleninka.ru
8.	Национальная электронная библиотека	http://нэб.рф
9.	Некоммерческая электронная библиотека «ImWerden»: искусство, театр, кино и музыка	http://imwerden.de/
10.	Портал культурного наследия России	http://www.culture.ru
11.	Российская государственная библиотека искусств	http://liart.ru/ru/
12.	Электронная библиотека учебников	http://studentam.net/
13.	Библиотека Максима Мошкова	http://lib.ru/
14.	Классика.ру	https://klassika.ru/
15.	Русская виртуальная библиотека	https://rvb.ru/
16.	Библиотека изобразительных искусств	http://www.artlib.ru/
17.	Электронные публикации Института русской литературы (Пушкинского Дома) РАН	http://lib.pushkinskijdom.ru/
18.	Журнальный зал	https://magazines.gorky.media/
19.	Энциклопедии Кирилла и Мефодия	http://www.megabook.ru

7. Описание материально-технической базы, необходимой для осуществления образовательного процесса по дисциплине

7.1. Перечень программного обеспечения

1.	Лицензионное программное обеспечение	**nanoCAD** – право на использование программы для ЭВМ Платформа nanoCAD 24.0 (основной модуль), сетевая - 14 рабочих мест Модули: 3D (14 доп. мест), Механика (14 доп. мест), Растр (14 доп. мест), СПДС (14 доп. мест), Топоплан (14 доп. мест) – образовательная Лицензия № NC240P-******; **nanoCAD** – право на использование программы для ЭВМ Платформа nanoCAD 24.0 (основной модуль), локальная - 5 рабочих мест Модули: 3D (5 доп. мест), Механика (5 доп. мест), Растр (5 доп. мест), СПДС (5 доп. мест), Топоплан (5 доп. мест) – образовательная Лицензия № NC240P-******; **GstarCAD 2025** с пакетом обновлений SP2 – сетевая лицензия на 14 ПК № A901-E907-6D01-0A00-****-****-****-****; **GstarCAD 2025** с пакетом обновлений SP2 – сетевая лицензия на 9 ПК № 5E01-E907-6D01-0A00 -****-****-****-****; **Мовавика Максимум 25:** Мовавика Видео, Мовавика Запись экрана, Мовавика Конвертер, Мовавика Фото, Мовавика Слайд-шоу, Мовавика Эффекты. – Лицензия-ключ 125689-02689-*****-*****-*****-*****-*****; Windows XP, Microsoft windows 8, Microsoft office 2013;
2.	Свободно распространяемое программное обеспечение	OpenOffice: Writer, Calc, Impress, Draw, Base, Math
3.	Свободно распространяемое программное обеспечение отечественного производства	Яндекс.Браузер (https://browser.yandex.ru/), Dicter (https://www.dicter.ru/), Windows Player (https://windowsplayer.ru/), WindowsRar (https://windowsrar.ru/), PDFMaster (https://pdfmaster.ru/), ASTRA LINUX SPECIAL

		EDITION (https://astralinux.ru/products/astra-linux-special-edition/), LibreOffice (https://ru.libreoffice.org/), Okular (https://okular.kde.org/ru/download/), Редактор изображений Gimp (https://www.gimp.org/)

7.2. Материально-техническое обеспечение

№ п\п	Наименование помещений	Назначение помещений	Оснащенность (оборудование) помещений
1.	Учебная аудитория для проведения учебных занятий № 405	Учебная аудитория для проведения занятий лекционного и (или) семинарского типа и (или) групповые консультации, и (или) индивидуальную работу обучающихся (в том числе индивидуальные консультации), проведения практик, текущего контроля и промежуточной аттестации	– Рабочее место преподавателя: ПК-Моноблок Lenovo с доступом к сети Интернет и обеспечением доступа в электронную информационно-образовательную среду Института. – Интерактивная доска (Panasonic UB-T880W с проектором Panasonic PT-CW240). – ЖК телевизор «Panasonic 42». – Флипчарт-1 шт. – Мебель учебная (столы, стулья).
2.	Учебная аудитория для проведения учебных занятий № 510	Учебная аудитория для проведения занятий лекционного и (или) семинарского типа и (или) групповые консультации, и (или) индивидуальную работу обучающихся (в том числе индивидуальные консультации), проведения практик, текущего контроля и промежуточной аттестации	– Рабочее место преподавателя: ПК-Моноблок Lenovo с доступом к сети Интернет и обеспечением доступа в электронную информационно-образовательную среду Института. – Рабочие места для студентов. – Кроильный стол большой (**3 м × 2 м);** – Манекены – 7 шт; – Стойки для манекенов – 7 шт; – Швейная машинка – 2 шт; – Зеркало; – Гладильная доска; – Отпариватель; – Утюг – 2 шт; – Оверлок; – Инструменты и приспособления для раскроя различных материалов; – Флипчарт-1 шт; – Кондиционер.
3.	Учебная аудитория для проведения учебных занятий № 037	Учебная аудитория для проведения занятий лекционного и (или) семинарского типа и (или) групповые консультации, и (или) индивидуальную работу обучающихся (в том числе индивидуальные консультации), проведения практик, текущего контроля и промежуточной аттестации	Художественно-бутафорская мастерская: – стол рабочий бутафора; - 4 шт; – сушильный шкаф; – электроплита; – станок настольный универсальный; – шкаф для инструментов; – ларь для сыпучих материалов; – стол для работы с химреактивами; – станок скульптурный; – стенка для барельефов; – шкаф вытяжной для работы с химическими реактивами; – пресс ручной; – мольберт - 4 шт;
4.	Помещение для самостоятельной работы	Помещение для самостоятельной работы обучающихся	Читальный зал: – Посадочных мест: 15 – Рабочее место обучающегося: 15 шт. ПК Моноблок Lenovo с доступом к сети Интернет и в ЭИОС Вуза. – ЖК телевизор «Panasonic 42». – Учебная мебель (столы, стулья)

8. ФОНД ОЦЕНОЧНЫХ СРЕДСТВ ДЛЯ ПРОВЕДЕНИЯ ПРОМЕЖУТОЧНОЙ АТТЕСТАЦИИ И ТЕКУЩЕГО КОНТРОЛЯ УСПЕВАЕМОСТИ ПО ДИСЦИПЛИНЕ (МОДУЛЮ)

8.1. Текущий контроль успеваемости

Показателями оценивания результатов текущего контроля успеваемости обучающихся по дисциплине является:

активность обучающегося в рамках аудиторных учебных занятий: на лекционных и семинарских (практических) занятиях – уровень знаний, умений и навыков, продемонстрированных обучающимся;

результаты самостоятельной работы: письменные работы (доклады, статьи и другие публикации, эссе и т.п.), творческие работы и объекты;

посещаемость учебных занятий по дисциплинам (модулям), практикам;

другие значимые результаты работы обучающегося.

Текущий контроль успеваемости по дисциплине (модулю) проводится в ходе семинарских (практических) занятий методами устного или письменного опроса (работ), в процессе выступлений обучающихся.

Критерии оценки и оценочные материалы для проведения текущего контроля успеваемости:

Устный опрос

Устный опрос проводится по пройденным темам курса в ходе практических занятий.

Шкала оценивания	Критерии выставления оценок
«Отлично»	1) полное раскрытие вопроса; 2)указание точных названий и определений; 3) правильная формулировка понятий и категорий; 4) самостоятельность ответа, умение вводить и использовать собственные классификации и квалификации, анализировать и делать собственные выводы по рассматриваемой теме; 5) использование дополнительной литературы и иных материалов и др.
«Хорошо»	1) недостаточно полное, по мнению преподавателя, раскрытие темы; 2) несущественные ошибки в определении понятий, категорий и т.п., кардинально не меняющих суть изложения; 3) использование устаревшей учебной литературы и других источников
«Удовлетворительно»	1) отражение лишь общего направления изложения лекционного материала и материала современных учебников; 2) наличие достаточного количества несущественных или одной-двух существенных ошибок в определении понятий и категорий и т. п.; 3) использование устаревшей учебной литературы и других источников; 4) неспособность осветить проблематику учебной дисциплины и др.
«Неудовлетворительно»	1) нераскрытые темы; 2) большое количество существенных ошибок; 3) отсутствие умений и навыков, обозначенных выше в качестве критериев выставления положительных оценок др.

Творческий проект

Шкала оценивания	Критерии выставления оценок
«Отлично»	При выполнении практических заданий студент правильно решает поставленную преподавателем задачу, добивается грамотного композиционного решения. Содержание работы полностью соответствует теме работы. Работа имеет творческий характер, исполнена на высоком уровне исполнительского мастерства. Работа представлена в установленный преподавателем срок
«Хорошо»	При выполнении практических заданий правильно решает поставленную задачу. Содержание работы в достаточной степени соответствует теме.

	Работа выполнена самостоятельно. Исполнительская культура на достаточно хорошем уровне. Работа представлена в полном объеме и в установленный срок.
«Удовлетворительно»	При выполнении практических заданий студент правильно решает поставленную преподавателем задачу при низкой исполнительской культуре. Работа представлена не своевременно.
«Неудовлетворительно»	При выполнении практических заданий студент допускает грубые ошибки, показывает полное непонимание темы. Содержание работы не соответствует теме. Работа выполнена в неполном объеме. Исполнительская культура низкая

На каждом просмотре оценивается:

– степень готовности проекта в соответствии с требованиями просмотра и графиком работы студента;

– качество выполнения;

– контакт студента с руководителем;

– выполнение рекомендаций.

8.2. Промежуточная аттестация

Промежуточная аттестация *Зачет/Зачет с оценкой/Экзамен* может проводиться в устной или письменной форме, в форме выполнения практических заданий.

Описание показателей оценивания формируемых компетенций

Компетенция	Индикатор достижения компетенции (ИД)	Планируемый результат обучения по дисциплине, соотнесенный с ИД
ОПК-1 Способен понимать и применять особенности выразительных средств искусства на определенном историческом этапе	**ОПК-1.1** Знает основы теории и истории искусства **ОПК-1.2** Умеет анализировать особенности выразительных средств искусства определенного исторического периода. **ОПК-1.3** Применяет в собственной профессиональной деятельности знания особенностей выразительных средств искусства	**Знать:** историю и теорию искусства, его виды, жанры (эпохи, стили, направления); этапы и формы развития искусства, особенности функционирования в различные эпохи; систему общих и универсальных понятий, прилагаемых к искусству; **Уметь:** оценивать достижения художественной культуры и искусства на основе знания исторического контекста; анализировать произведения литературы и искусства; высказывать собственные обоснованные и аргументированные взгляды. **Владеть:** профессиональной лексикой, грамотно использовать ее в своей деятельности.
ОПК-2 Способен осуществлять творческую деятельность в сфере искусства	**ОПК-2.1** Знает теоретические основы, историю и современное состояние избранной сферы искусства, а также закономерности художественного творчества **ОПК-2.2** Умеет реализовывать в практической деятельности полученные теоретические знания, применяя различные техники и приемы **ОПК-2.3.** Владеет развитым художественным мышлением, разнообразными художественно-выразительными средствами, а также опытом творческого самовыражения	**Знать:** основы технологии творческо-производственного процесса; закономерности художественного творчества, методы и приемы создания произведений искусства; основные выразительные средства, технологии и материалы в избранном виде искусства; специфику творческой работы в театрах разных видов и других организациях исполнительских искусств **Уметь:** применять разнообразные художественные техники, технологические приемы и методы творчества; создавать целостные, эмоционально-выразительные произведения искусства; воплощать оригинальные творческие идеи в конкретных художественных формах, применяя разнообразные техники и приемы; критически осмысливать собственную творческую деятельность **Владеть:** профессиональными навыками в

		избранных видах художественного творчества; методами и навыками творческого анализа и интерпретаций конкретных художественных произведений и событий с точки зрения содержания, художественной формы, драматургии и эстетики избранной сферы искусства; методами планирования и организации творческо-производственного процесса в организациях исполнительских искусств, комплексным анализом их деятельности.
ПК-1 Способен к воплощению внешней художественной формы спектакля (концерта, представления) в соответствии с замыслом и авторским проектом художника-постановщика	**ПК-1.1** Знает теоретические основы сценографии, особенности творческого замысла художника-постановщика и технологии сценического оформления спектакля. **ПК-1.2** Умеет применять технические и технологические знания при реализации внешней художественной формы авторского проекта, в соответствующей области профессиональной деятельности **ПК-1.3** Владеет навыками совместной работы с художником-постановщиком во время создания сценического оборудования и проведения репетиций и спектаклей.	**Знать:** теоретические и практические основы и закономерности создания сценического оформления спектакля как целостной художественной среды; особенности творческого видения и авторского проекта художника-постановщика, его пластический, цветовой, световой и пространственный замысел; технологические возможности и средства сценического оформления (декорации, реквизит, костюмы, свет, видео и др.); принципы взаимодействия различных сценических элементов в создании художественной образности спектакля **Уметь:** интерпретировать и глубоко осмысливать творческий замысел художника-постановщика; разрабатывать концепцию сценографического решения, соответствующую авторскому проекту; воплощать сценографические элементы в материальном воплощении, обеспечивая целостность художественной формы; осуществлять творческое взаимодействие с режиссером, художником-постановщиком и другими специалистами **Владеть:** навыками применения различных технологических и художественно-выразительных средств сценографии; способностью к пространственному, колористическому и световому оформлению сценической среды; опытом создания целостного сценографического решения, отвечающего художественному замыслу спектакля; методами организации и координации работы сценографической группы

Показателями оценивания результатов при проведении промежуточной аттестации обучающихся по дисциплине является:

степень усвоения учебного материала;

научно-методический уровень ответа на поставленные вопросы;

доказательность и убедительность;

степень творчества и самостоятельности в подходе к раскрытию поставленных вопросов;

связь с предстоящей практической деятельностью, в том числе и с будущей профессиональной деятельностью.

степень активности студента на семинарских занятиях;

наличие пропусков семинарских и лекционных занятий по неуважительным причинам.

Шкала оценивания результатов промежуточной аттестации и критерии выставления оценок

Оценивание результатов промежуточной аттестации по дисциплине определяется шкалой оценивания: «отлично», «хорошо», «удовлетворительно», «неудовлетворительно», «зачтено», «не зачтено».

1. Устная форма: устный ответ на вопросы в форме собеседования по основным темам дисциплины.

Шкала оценивания	Критерии выставления оценок
Отлично/зачтено	Оценка «отлично» выставляется студенту, если он глубоко и прочно усвоил программный материал, исчерпывающе, последовательно, четко и логически стройно его излагает, умеет тесно увязывать теорию с практикой, свободно справляется с задачами, вопросами и другими видами применения знаний, причем не затрудняется с ответом при видоизменении заданий, использует в ответе материал разнообразных литературных источников, владеет разносторонними навыками и приемами выполнения практических задач
Хорошо/зачтено	Оценка «хорошо» выставляется студенту, если он твердо знает материал, грамотно и по существу излагает его, не допускает существенных неточностей в ответе на вопрос, правильно применяет теоретические положения при решении практических вопросов и задач, владеет необходимыми навыками и приемами их выполнения
Удовлетворительно/зачтено	Оценка «удовлетворительно» выставляется студенту, если он имеет знания только основного материала, но не усвоил его деталей, допускает неточности, недостаточно правильные формулировки, нарушения логической последовательности в изложении программного материала, испытывает затруднения при выполнении практических работ
Неудовлетворительно/ не зачтено	Оценка «неудовлетворительно» выставляется студенту, который не знает значительной части программного материала, допускает существенные ошибки, неуверенно, с большими затруднениями выполняет практические работы

2. Практическая работа – выполнение творческого проекта

Шкала оценивания	Критерии выставления оценок
«Отлично»	Проект отличается уникальностью и новизной подхода, содержит творческие находки и свежие идеи. Работа выполнена на высоком уровне, все элементы гармонично сочетаются друг с другом, нет технических недостатков. Проект полностью соответствует поставленным целям и задачам, а также техническим и эстетическим стандартам. Автор не боится экспериментировать, использует необычные материалы и техники, выходит за рамки привычных стандартов. Студент демонстрирует глубокое знание всех аспектов технологии создания сценического костюма, включая теоретические основы, технические процессы и практические навыки. Все задания выполнены без ошибок, качественно и своевременно. Студент показывает творческий подход к решению задач, применяя инновационные методы и нестандартные решения. Способен самостоятельно анализировать сложные задачи, находить и использовать дополнительную литературу, разрабатывать собственные проекты.
«Хорошо»	Идея проекта интересна, хотя и не обладает полной оригинальностью. Есть элементы новизны, но они не настолько выражены. Работа выполнена достаточно аккуратно, но есть небольшие недостатки в технике или оформлении. Проект в целом отвечает поставленным целям, но некоторые аспекты могли бы быть проработаны лучше. Автор проявил инициативу и креативность, но мог бы пойти дальше в своих экспериментах. Студент уверенно владеет основными понятиями и методами дисциплины, но может допускать незначительные ошибки в теории или практике. Задания выполняются правильно, но могут содержать мелкие недочеты. Творческий подход присутствует, однако студенту иногда не хватает оригинальности решений. Может работать над заданиями вне аудиторных занятий, но требует дополнительного контроля со стороны преподавателя.
«Удовлетворительно»	Идея проекта банальная и не вызывает особого интереса. Отсутствуют оригинальные подходы и новаторские решения. Работа выполнена небрежно, присутствуют явные технические огрехи и недостатки в оформлении. Проект частично отвечает поставленным целям, но многие важные аспекты упущены или плохо реализованы. Автор ограничился стандартным решением проблемы, не проявив желания экспериментировать и искать новые пути. Студент знает базовые аспекты

	дисциплины, но допускает значительные ошибки в понимании сложных тем. Практическая деятельность характеризуется недостаточной точностью и аккуратностью. Задания выполнены с ошибками, часто отсутствуют элементы творчества и новаторства. Качество работ оставляет желать лучшего. Выполняет задания лишь под контролем преподавателя, не стремится к углубленному изучению темы.
«Неудовлетворительно»	Проект абсолютно лишен творческих элементов, повторяет уже существующие работы без внесения каких-либо изменений. Работа выполнена крайне небрежно, имеет множество технических дефектов и грубо оформлена. Проект не достигает поставленных целей, многие важные аспекты отсутствуют или выполнены неправильно. Автор не проявил никакого интереса к проекту, использовал стандартные шаблоны и не пытался внести что-то новое. Студент не освоил даже базовых понятий курса, постоянно допускает грубые ошибки в ответах и практической деятельности. Работы либо вовсе не представлены, либо содержат серьезные ошибки, делающие их непригодными для использования. Отсутствие интереса к предмету, полное отсутствие попыток самостоятельного изучения материала.

Общие требования к творческому проекту (применяются с учетом семестра/курса)

Проект демонстрирует освоение студентами теоретических знаний и практических навыков, полученных в ходе обучения, и является важным этапом подготовки к профессиональной деятельности.

I. Общие положения:

Цель проекта: Закрепление, систематизация и углубление теоретических знаний и практических навыков по технологии создания сценического костюма; развитие умений самостоятельного решения профессиональных задач; подготовка к выполнению дипломного проекта.

Тип проекта: Индивидуальный творческий проект, включающий разработку технологической документации, изготовление сценического костюма и подготовку материалов для защиты проекта.

Руководство проектом: Руководство проектом осуществляет преподаватель дисциплины, оказывающий студенту консультационную помощь в процессе выполнения проекта.

Сроки выполнения: Сроки выполнения проекта определяются учебным планом и графиком учебного процесса.

II. Требования к эскизу костюма:

Выбор эскиза: Эскиз костюма выбирается студентом самостоятельно по согласованию с руководителем проекта. Эскиз должен соответствовать требованиям сложности, объема работы и наличию необходимых материалов и оборудования.

Сложность: Эскиз должен предусматривать изготовление костюма сложной конструкции с использованием различных технологий обработки материалов, формообразования и отделки.

Художественная ценность: Эскиз должен представлять собой интересный и оригинальный художественный образ, соответствующий требованиям сценического искусства.

Технологичность: Эскиз должен быть технологичным, т.е. предусматривать возможность его практической реализации с использованием доступных материалов, оборудования и технологий.

III. Требования к технологической документации:

Состав комплекта документации:

Технический рисунок костюма: Выполняется в соответствии с требованиями ЕСКД и должен содержать все необходимые проекции, разрезы и деталировки.

Схема раскладки ткани: Разрабатывается с учетом ширины ткани, направления долевой нити и экономичного расходования материала.

Спецификация материалов: Содержит подробное описание всех используемых материалов (ткани, фурнитура, отделка) с указанием артикулов, размеров, количества, стоимости и поставщиков.

Технологическая карта: Содержит описание последовательности операций по изготовлению костюма с указанием используемого оборудования, времени на выполнение каждой операции и квалификации исполнителей.

Ведомость размеров: Таблица с указанием размеров актера, необходимых для пошива костюма.

Содержание документации:

Документация должна содержать полную и достоверную информацию, необходимую для изготовления костюма.

Документация должна быть оформлена в соответствии с требованиями ГОСТов и других нормативных документов.

Документация должна быть представлена в электронном и бумажном виде.

IV. Требования к изготовлению сценического костюма:

Качество изготовления:

Точность воспроизведения эскиза: Готовый костюм должен точно соответствовать эскизу по силуэту, форме, цвету и отделке.

Аккуратность выполнения швов: Швы должны быть ровными, прочными, без пропусков стежков и дефектов.

Качество обработки краев: Края ткани должны быть обработаны аккуратно и надежно, чтобы предотвратить осыпание.

Надежность крепления фурнитуры: Фурнитура должна быть надежно закреплена и соответствовать требованиям безопасности.

Качество отделки: Отделка должна быть выполнена аккуратно и соответствовать требованиям художественного замысла.

Функциональность:

Удобство ношения: Костюм должен быть удобным для ношения, не стеснять движений и обеспечивать комфорт актера.

Свобода движений: Костюм должен обеспечивать свободу движений, необходимую для выполнения сценических задач.

Прочность и износостойкость: Костюм должен быть прочным и износостойким, чтобы выдержать интенсивную эксплуатацию в условиях театрального или кинопроизводства.

Соответствие размерам: Костюм должен соответствовать размерам актера, для которого он предназначен.

V. Требования к пояснительной записке (с расширением теоретической части):

Содержание пояснительной записки:

Введение: Обоснование выбора эскиза, описание художественного замысла, определение целей и задач проекта.

Историческая часть:

Исторический контекст: Подробное описание исторического периода, к которому относится костюм, включая политические, социальные, культурные и экономические особенности эпохи.

Анализ костюма-прототипа: Подробный анализ исторического костюма, послужившего прототипом для сценического костюма, включая описание кроя, материалов, отделки и символики.

Иконографический материал: Представление и анализ иконографического материала (картины, гравюры, фотографии, музейные экспонаты), послужившего источником информации при разработке костюма.

Сопоставление прототипа и сценической интерпретации: Обоснование отступлений от исторического прототипа и объяснение художественной необходимости внесения изменений в костюм.

Символика костюма: Описание символики костюма, включая значение цветов, материалов, отделки и аксессуаров.

Технологическая часть: Описание процесса разработки технологической документации, обоснование выбора материалов и технологий, расчет трудоемкости и стоимости изготовления костюма.

Практическая часть: Описание процесса изготовления костюма, анализ возникших проблем и способов их решения, оценка качества выполненной работы.

Заключение: Выводы о достижении поставленных целей и задач, оценка перспектив использования полученных знаний и навыков в профессиональной деятельности.

Список использованных источников: Перечисление всех источников информации, использованных при выполнении проекта, оформленное в соответствии с требованиями библиографического описания (ГОСТ Р 7.0.5-2008).

Оформление пояснительной записки:

Пояснительная записка должна быть оформлена в соответствии с требованиями к оформлению курсовых и дипломных работ (наличие титульного листа, оглавления, основного текста, приложений, списка литературы).

Объем пояснительной записки должен составлять 30-50 страниц машинописного текста.

Пояснительная записка должна быть представлена в электронном и бумажном виде.

Иллюстрации (иконографический материал, фотографии процесса изготовления костюма и готового изделия) должны быть хорошего качества и размещены в тексте пояснительной записки или в приложении.

3. Письменная форма: выполнение тестовых заданий. Тестовые задания выполняются в течение 45 минут и состоят из 20-30 вопросов разных типов. Преподаватель готовит несколько вариантов тестовых заданий.

Шкала оценивания	Критерии выставления оценок
Отлично/зачтено	85 – 100 %
Хорошо/зачтено	75 – 84 %
Удовлетворительно/зачтено	65 – 74 %
Неудовлетворительно/ не зачтено	0 – 64 %

ОЦЕНОЧНЫЕ МАТЕРИАЛЫ
(типовые контрольные задания и иные материалы) для проведения промежуточной аттестации и оценки сформированности компетенций по дисциплине (модулю)

Примерный перечень вопросов/заданий для проведения промежуточной аттестации

Задание 1. *Прочитайте текст задания и установите последовательность.*

Прочитайте этапы изготовления сценического костюма и установите их правильную последовательность:

а) Подбор тканей и фурнитуры
б) Обсуждение технического эскиза с режиссёром и художником
в) Изготовление лекал
г) Проведение примерки
д) Пошив костюма

Запишите соответствующую последовательность цифр слева направо

б	а	в	д	г

Задание 10. *Прочитайте текст задания и установите соответствие.*

К каждой позиции, данной в левом столбце, подберите соответствующую позицию из правого столбца:

Установите соответствие между типами ткани и их свойствами:

Тип ткани	Свойства
1. Шёлк	А. Высокая драпируемость, блеск
2. Войлок	Б. Формоустойчивость, плотность
3. Бархат	В. Глубокий цвет, эффектность сцены
4. Лен	Г. Воздухопроницаемость, натуральность

Запишите выбранные цифры под соответствующими буквами

1	**2**	**3**	**4**
А	**Б**	**В**	**Г**

Задание 17. *Прочитайте текст задания, выберите правильный ответ и запишите аргументы, обосновывающие правильность ответа*

Вопрос: Какой вид шва рекомендуется использовать для сцены с активной физической нагрузкой персонажа?

а) Открытый шов с оверлоком
б) Французский шов
в) Двойной стачной шов
г) Ручной потайной шов

Ответ: в) Двойной стачной шов

Обоснование: Он прочный, выдерживает нагрузку и не расходится при движении, что критично для сцены.

Задание 27. *Прочитайте текст задания и запишите развернутый обоснованный ответ.*

Вопрос: Сформулируйте основную задачу изготовления театрального макета

Ответ: Театральный макет – это, как правило, уменьшенная модель декорационного оформления. Основная задача макета – переведение двухмерного пространства эскиза в трехмерное пространство для конкретизации глубины пространства и объемов оформления.

Задание 28. *Прочитайте текст задания и запишите развернутый обоснованный ответ.*

Вопрос: Опишите этапы взаимодействия художника-технолога и актёра в процессе примерки. Укажите, какие нюансы следует учитывать при подгонке изделия.

Ответ: Примерка начинается с оценки посадки и комфорта. Художник учитывает особенности роли, движения, анатомии актёра, указывает портному, где нужны корректировки. Важно обеспечить свободу движений и визуальное соответствие образу.

9. МЕТОДИЧЕСКИЕ МАТЕРИАЛЫ

9.1. Методические рекомендации для подготовки к практическому (семинарскому) занятию

Семинарское занятие является традиционной и распространенной формой организации самостоятельной работы студентов при изучении дисциплин.

Самостоятельная подготовка к семинару направлена:

на развитие способности к чтению научной и иной литературы;

на поиск дополнительной информации, позволяющей глубже разобраться в некоторых вопросах;

на выделение при работе с разными источниками необходимой информации, которая требуется для полного ответа на вопросы плана семинарского занятия;

на выработку умения правильно выписывать высказывания авторов из имеющихся источников информации, оформлять их по библиографическим нормам;

на развитие умения осуществлять анализ выбранных источников информации;

на подготовку собственного выступления по обсуждаемым вопросам;

на формирование навыка оперативного реагирования на разные мнения, которые могут возникать при обсуждении тех или иных научных проблем.

Чтобы наиболее рационально и полно использовать все возможности семинара как вида занятия, для подготовки к нему необходимо:

внимательно прочитать конспект лекции по данной тематике;

ознакомиться с соответствующим разделом учебника;

проработать дополнительную литературу и источники;

решить задачи и выполнить другие письменные задания.

При подготовке к семинару:

проанализируйте тему семинара, подумайте о цели и основных проблемах, вынесенных на обсуждение;

внимательно прочитайте материал, данный преподавателем по этой теме на лекции;

изучите рекомендованную литературу, делая при этом конспекты прочитанного или выписки, которые понадобятся при обсуждении на семинаре;

постарайтесь сформулировать свое мнение по каждому вопросу и аргументирование его обосновать;

запишите возникшие во время самостоятельной работы с учебниками и научной литературой вопросы, чтобы затем на семинаре получить на них ответы.

В процессе работы на семинаре:

внимательно слушайте выступления других участников семинара, старайтесь соотнести, сопоставить их высказывания со своим мнением;

активно участвуйте в обсуждении рассматриваемых вопросов, не бойтесь высказывать свое мнение, но старайтесь, чтобы оно было подкреплено убедительными доводами;

если вы не согласны с чьим-то мнением, смело критикуйте его, но помните, что критика должна быть обоснованной и конструктивной, т. е. нести в себе какое-то конкретное предложение в качестве альтернативы;

после семинара кратко сформулируйте окончательный правильный ответ на вопросы, которые были рассмотрены.

Семинар помогает студентам глубоко овладеть предметом, способствует развитию у них умения самостоятельно работать с учебной литературой и первоисточниками, освоению ими методов научной работы и приобретению навыков научной аргументации, научного мышления.

Памятка «Правила запоминания»

Чтобы разобраться в материале, в процессе чтения или слушания необходимо проводить активную мыслительную обработку материала. В этом случае запоминание будет результатом этой активной работы над материалом и без специальных усилий, направленных на запоминание, не потребуется.

Правила запоминания:

Сосредоточься, нацелься на запоминание.

Старайся понять основной смысл излагаемого материала, иначе будет действовать механическая память, которая менее продуктивна, чем логическая.

Удели особое внимание структуре материала, уясни, чем вызвана такая последовательность его изложения.

Найди смысловые опорные пункты в материале, составь план, соотнеси эти пункты с планом.

Отдели основополагающий материал от иллюстративного, который запоминать не нужно.

Уясни, что ты уже знал и что узнал нового, и сравни новое с тем, что ты знал раньше.

Произнеси несколько раз новые слова, даты.

Проговори вслух формулировки выводов, законов.

Воспроизведи весь материал по плану, стараясь мысленно вообразить прочитанное.

9.2. Методические рекомендации по изучению дополнительной литературы (работа с учебной литературой, методическими материалами по теме)

Важной составляющей учебного процесса в вузе является работа с учебной и методической литературой. Самостоятельная работа студента с учебником позволяет осуществлять подготовку ко всем видам занятий: семинарским, практическим, тестированию, зачетам, экзаменам, вести научно-исследовательскую деятельность. В последние годы можно заметить тот факт, что студенты в вузе при подготовке к занятиям стали все меньше пользоваться учебниками, составлять конспекты. Причин тому множество, но в том числе и элементарное неумение пользоваться учебной литературой.

Учебник – основной и ведущий вид учебной литературы, в нем систематизировано, в сжатом виде излагается основной учебный материал на доступном студенту языке. Однако как пользоваться учебником студентов не учат. Зачастую вузы ограничиваются лишь несколькими

методическими рекомендациями: «Читать внимательно, вдумчиво, вести конспект и т.д.». Однако, чтобы материал был усвоен, его мало прочесть, его необходимо понять.

В процессе работы с учебной и научной литературой студент может:

делать записи по ходу чтения в виде простого или развернутого плана (создавать перечень основных вопросов, рассмотренных в источнике);

составлять тезисы (цитирование наиболее важных мест статьи или монографии, короткое изложение основных мыслей автора);

готовить аннотации (краткое обобщение основных вопросов работы);

создавать конспекты (развернутые тезисы, которые).

Выбрав нужный источник, следует найти интересующий раздел по оглавлению или алфавитному указателю, а также одноименный раздел конспекта лекций или учебного пособия. В случае возникших затруднений в понимании учебного материала следует обратиться к другим источникам, где изложение может оказаться более доступным.

Приемы работы с текстом:

1. Проверка по вопросам учебника (устная и письменная);
2. Постановка вопросов к тексту;
3. Взаимная проверка по вопросам в парах;
4. Подробный или краткий пересказ;
5. Пересказ с опорой на план, ключевые слова, на иллюстрации или сочетание этих элементов (опорный конспект)
6. Составление конспекта в виде:
   - Плана
   - Схем
   - Таблиц
   - Тезисов
7. Комментирование
8. Иллюстрации к тексту
9. Пересказ в парах с опорой на конспект (планы, выписки и схемы);
10. Устное и письменное аннотирование с опорой на конспект;
11. Устное и письменное реферирование (констатирующее и критическое);
12. Устное и письменное рецензирование;
13. Выступления на семинарах;
14. Подготовка учебных докладов и обзорных рефератов (по нескольким источникам);
15. Групповая дискуссия и т.д.

Постановка вопросов к тексту. Этот прием является основным в процессе уяснения содержания, ведет к всестороннему пониманию учебного текста. Понимание текста складывается из понимания отдельных слов, предложений, логической структуры всего текста, его основной идеи и смысла, а также подтекста и общего замысла автора.

Поэтому вопросы могут возникать к разным аспектам текста: к непонятным словам и предложениям, к непонятным логическим связям между предложениями и абзацами текста, к связям содержания читаемого текста с другими текстами на эту тему. Этот прием учит не пропускать ни одного непонятного места в тексте, тут же формулировать вопрос и искать на него ответ.

Составления плана. План есть перечисление всех текстовых субъектов (т.е. тем текста).

Для того чтобы составить план, надо последовательно задавать себе в процессе чтения вопрос "о чем здесь говорится?", вычленять с помощью этого вопроса субъекты высказывания и записывать их в виде пунктов плана.

План может быть простой из нескольких пунктов или развернутый, состоящий из пунктов и подпунктов.

План может быть выполнен в двух формах:

1) в тезисной форме.

2) в форме номинативных (назывных) предложений. Пункты плана совпадают с информативными центрами абзацев.

Составление схемы. Схема — это графическое изображение логических связей между основными текстовыми субъектами. Средствами графического изображения являются геометрические фигуры (прямоугольники и др.) и их соединения (линии, стрелки), а также символические изображения и рисунки предметов. Схема отличается от плана наличием связей между элементами. Связи придают картине целостность и наглядность.

Тезирование (выписки основных суждений). Процесс тезирования состоит в формулировании основных тезисов (положений, утверждений, выводов) изучаемого текста.

Тезисы могут быть составлены целиком из авторских высказываний (суждений), и тогда они пишутся в кавычках в виде прямых цитат. Если же тезисы формулируются самим читателем, тогда они излагаются в виде реферативного текста с помощью использования глаголов. Например: автор анализирует, отмечает, сравнивает, доказывает, объясняет и т.п.

Составление таблицы. Этот прием используется для обобщения и систематизации учебной информации, извлеченной из некоторого раздела.

Сокращения в конспектах.

При конспектировании допускается сокращенная запись слов. Но нельзя сокращать слова как попало. Недописанные слова и фразы через какое- то время теряют смысл, забываются, их значение может исказиться.

Для сокращения записи необходимо помнить несколько правил:

В письменной речи наибольшее количество информации приходится на первые буквы слов, поэтому при сокращении прилагательных и причастий можно сохранять 3-4 буквы и окончания. Например: положительный – полж-ный.

Окончания слов в русском языке играют большую роль, поэтому нельзя сокращать те окончания, которые обозначают признаки предметных отношений.

Можно при записи пропускать гласные, поскольку в русском языке смысловая нагрузка ложится на согласные, а гласные выполняют формообразующую функцию. Например: журналист – жрнлст.

Термины, новые слова и понятия записывать полностью. Например: Спектральным анализом наз-ют мет-д исслд-ния химсчк-го сост-ва раз-ных вещ-в по их спектрам испск-ия и поглщ-ия.

Использовать общепринятые сокращения слов и аббревиатур. Например: абсолютный – абс., автономный – авт.

Использовать знаки, получившие название кванторов, которые применяют в конспектах для сокращенной записи. Отработать свою, понятную через любое время систему сокращений.

ПАМЯТКА СТУДЕНТУ

работа с учебной литературой

При чтении не пропускайте ни одного слова, которое Вам непонятно.

Если перестали понимать смысл текста, то вернитесь назад до того места, где начали затрудняться. Причиной непонимания бывают, как правило, иностранные слова, термины. В таком случае обращайтесь к словарям.

Составление терминологического словаря, работа над основными понятиями также поможет в освоении материала.

Научитесь самостоятельно приобретать знания, работать с книгой, со средствами получения и обработки информации.

Научитесь пользоваться словарями, делать выписки, составлять текстовые таблицы, графики, логические схемы.

Особое внимание обратите на развитие интеллектуальных умений и навыков, умение самостоятельно выявлять причины событий, составлять сводные таблицы.

Научитесь анализировать, сравнивать, обобщать, доказывать на основе нескольких источников.

Научитесь вычленять главное, проблему, выдвигать гипотезу.

Добейтесь чтения со скоростью не менее 150 слов в минуту, при этом сразу выделяйте главное и таким образом кратко конспектируйте.

Изучаемый материал надо воспринимать не мозаично (тогда всё главное), а целостно, то есть вести логическую проработку материала по ходу чтения и при этом составлять логические цепочки (схемы).

Больше работайте с карандашом в руке, делайте записи, схемы и т.д. Это способствует лучшему усвоению, запоминанию.

ПРАВИЛА САМОСТОЯТЕЛЬНОЙ РАБОТЫ С УЧЕБНОЙ ЛИТЕРАТУРОЙ

Составить перечень книг, с которыми Вам следует познакомиться; «не старайтесь запомнить всё, что вам в ближайшее время не понадобится, – запомните только, где это можно отыскать».

Сам такой перечень должен быть систематизированным (что необходимо для семинаров, что для экзаменов, что пригодится для написания курсовых и дипломных работ, а что Вас интересует за рамками официальной учебной деятельности, то есть что может расширить Вашу общую культуру...).

Обязательно выписывать все выходные данные по каждой книге (при написании курсовых и дипломных работ это позволит очень сэкономить время).

Разобраться для себя, какие книги (или какие главы книг) следует прочитать более внимательно, а какие – просто просмотреть.

Естественно, все прочитанные книги, учебники и статьи следует конспектировать, но это не означает, что надо конспектировать «все подряд»: можно выписывать кратко основные идеи автора и иногда приводить наиболее яркие и показательные цитаты (с указанием страниц).

Если Вы раньше мало работали с научной литературой, то следует выработать в себе способность «воспринимать» сложные тексты; для этого лучший приём – научиться «читать медленно», когда Вам понятно каждое прочитанное слово (а если слово незнакомое, то либо с помощью словаря, либо с помощью преподавателя обязательно его узнать), и это может занять немалое время (у кого-то – до нескольких недель и даже месяцев); опыт показывает, что после этого студент каким-то «чудом» начинает буквально заглатывать книги и чуть ли не видеть «сквозь обложку», стоящая это работа или нет...

Чтение научного текста является частью познавательной деятельности. Её цель – извлечение из текста необходимой информации. От того на сколько осознанна читающим собственная внутренняя установка при обращении к печатному слову (найти нужные сведения, усвоить информацию полностью или частично, критически проанализировать материал и т.п.) во многом зависит эффективность осуществляемого действия.

9.3. Методические рекомендации по созданию сценического костюма

ИЗГОТОВЛЕНИЕ КОСТЮМА (поэтапно):

1. Раскрой:

Перенос выкройки на ткань: Точно перенесите выкройку, учитывая направление долевой нити.

Припуски: Оставьте припуски на швы (1.5 см), подгибку (3-5 см), на возможную усадку ткани (2-3 см).

Проверьте детали кроя: Убедитесь в наличии всех деталей и их соответствии выкройке.

2. Сметывание:

Наметочными стежками: Временно соедините детали, контролируя совмещение контрольных меток.

3. *Примерка (Первая):*

На модели/актере: Проверьте посадку изделия (свобода движений, соответствие силуэту).

Корректировка: Отметьте изменения мелом/булавками (длина, ширина, положение вытачек).

4. Пошив:

Машинные швы: Выполняйте машинные швы, строго следуя технологической карте (тип шва, длина стежка, натяжение нити).

ВТО: Выполняйте влажно-тепловую обработку после каждой операции (разутюживание, заутюживание).

5. Примерка (Вторая):

Уточнение: Уточните посадку изделия после машинной обработки.

Фурнитура: Установите фурнитуру (пуговицы, молнии, крючки).

6. Отделка:

Выполните отделку: (вышивка, аппликация, роспись) согласно эскизу.

Защитите отделку: Закрепите отделку (ВТО, клей).

7. Примерка (Финальная):

Окончательная проверка: Убедитесь в идеальной посадке, комфорте и соответствии эскизу.

8. Финальная ВТО:

Окончательная обработка: Выполните окончательную влажно-тепловую обработку изделия.

9.4. Методические рекомендации по техническому описанию костюма

Техническое описание костюма – это подробная документация, которая содержит все необходимые данные для воспроизведения, ремонта или модификации костюма. Оно служит руководством для швей, закройщиков, костюмеров и других специалистов, работающих над созданием или обслуживанием костюма.

В зависимости от сложности костюма и целей, для которых составляется описание, оно может включать различные разделы и подразделы. Вот основные компоненты технического описания костюма:

1. Общая информация:

• Название костюма: (Пример: "Костюм Клеопатры", "Платье для танца фламенко", "Костюм клоуна Бим-Бом")

• Назначение костюма: (Пример: "Для исполнения роли Клеопатры в спектакле 'Антоний и Клеопатра'", "Для танца фламенко", "Для циркового номера 'Веселый клоун'")

• Описание общего вида: (Краткое описание внешнего вида костюма, силуэта, основных элементов)

• Размер: (Указывается размер костюма по стандартной размерной сетке или индивидуальным меркам)

• Дата создания: (Дата разработки технического описания или изготовления костюма)

• Автор эскиза/дизайнер: (ФИО художника по костюмам)

• Исполнитель: (ФИО швеи, закройщика, костюмера)

2. Описание конструкции:

• Перечень деталей: (Полный список всех деталей костюма, включая основные и отделочные. Пример: "Перед", "Спинка", "Рукав", "Воротник", "Подкладка", "Пояс")

• Описание кроя: (Подробное описание особенностей кроя каждой детали. Пример: "Перед цельнокроеный", "Спинка с рельефами", "Рукав втачной, одношовный", "Воротник стойка", "Юбка - солнце")

• Схема сборки: (Описание последовательности соединения деталей костюма)

• Описание застежек: (Указываются вид и расположение застежек: молния, пуговицы, крючки, кнопки, шнуровка и т.д.)

• Особенности обработки швов: (Указываются виды швов, используемых для соединения деталей костюма, а также особенности обработки краев: обметочный шов, окантовка, подгибка и т.д.)

• Наличие и расположение каркасных элементов: (Указывается наличие и расположение корсета, кринолина, турнюра, регилина и т.д., а также способы их крепления)

• Наличие и расположение уплотняющих и формообразующих элементов: (Указывается наличие и расположение подплечников, бортовки, клеевой и неклеевой прокладки и т.д.)

3. Описание материалов:

• Перечень материалов: (Полный список всех материалов, использованных для изготовления костюма)

• Характеристики материалов: (Для каждого материала указываются состав, плотность, фактура, цвет, рисунок, производитель)

• Назначение материалов: (Указывается, для каких деталей костюма используется каждый материал)

• Расход материалов: (Указывается количество материала, необходимое для изготовления костюма)

4. Описание отделки:

• Перечень отделочных материалов: (Полный список всех отделочных материалов, использованных для украшения костюма: кружево, тесьма, бисер, пайетки, вышивка, аппликации, перья, стразы и т.д.)

• Способы крепления отделки: (Указываются способы крепления отделочных материалов: пришивание, приклеивание, приклеивание термоклеевыми материалами, привязывание и т.д.)

• Описание узора: (Подробное описание узора вышивки, аппликации или другого вида отделки)

• Расположение отделки: (Указывается место расположения отделочных элементов на костюме)

5. Дополнительная информация:

• Особенности ухода за костюмом: (Указываются рекомендации по стирке, чистке, глажке и хранению костюма)

• Ремонт и реставрация: (Указываются способы ремонта и реставрации костюма в случае повреждения)

• Особые требования: (Указываются особые требования к костюму, связанные с его функциональностью или сценическим образом)

• Чертежи и схемы: (Прилагаются чертежи и схемы сложных деталей костюма, каркасных конструкций, механизмов трансформации и т.д.)

• Фотографии: (Прилагаются фотографии костюма с разных ракурсов)

Важно:

• Техническое описание должно быть максимально подробным и понятным.

• Все измерения должны быть указаны в единой системе (например, в сантиметрах).

• Необходимо использовать четкую и профессиональную терминологию.

• Техническое описание должно быть подписано автором и утверждено художником по костюмам.

Грамотно составленное техническое описание – это залог успешного создания качественного и функционального костюма, соответствующего всем требованиям и ожиданиям.

9.5. Методические рекомендации по технологическому описанию костюма

Технологическое описание костюма (или технологическая карта) – это документ, содержащий подробное описание всех технологических операций, необходимых для изготовления костюма, включая выбор оборудования, режимы обработки, последовательность выполнения операций и контроль качества. В отличие от технического описания, которое фокусируется на внешнем виде и конструкции, технологическое описание акцентирует внимание на процессе производства.

Технологическое описание обеспечивает:

• Стандартизацию производства: Гарантирует, что каждый костюм, изготовленный по данной технологии, будет соответствовать заданным параметрам.

• Контроль качества: Позволяет контролировать качество выполнения каждой операции и выявлять дефекты на ранних стадиях производства.

• Оптимизацию процесса: Помогает оптимизировать производственный процесс, сократить время и затраты на изготовление костюма.

• Обучение персонала: Служит учебным материалом для новых сотрудников и обеспечивает передачу опыта и знаний.

Основные компоненты технологического описания костюма:

1. Общая информация:

• Название костюма: (Как в техническом описании)

• Размер: (Как в техническом описании)

• Артикул: (Уникальный идентификатор костюма)

• Автор технологического описания: (ФИО технолога)

• Дата составления:

2. Спецификация материалов:

• Перечень материалов и фурнитуры: (Как в техническом описании, но с более точными характеристиками и указанием артикулов)

• Расход материалов на единицу изделия: (Точный расчет расхода каждого материала с учетом припусков на швы и отходы)

• Требования к качеству материалов: (Стандарты, которым должны соответствовать материалы, например, устойчивость к истиранию, усадке, выцветанию)

3. Подготовительные операции:

• Декатировка тканей: (Описание процесса декатировки – обработки тканей для предотвращения усадки после пошива. Указывается температура, время и способ декатировки)

• Дублирование деталей: (Описание процесса дублирования – приклеивания к ткани прокладочных материалов для придания ей жесткости и формы. Указывается вид прокладочного материала, температура и время прессования)

• Раскрой:

• Способ раскроя: (Ручной, машинный, с использованием шаблонов)

• Схема раскладки лекал: (Оптимальное расположение лекал на ткани для экономии материала)

• Направление долевой нити: (Указывается направление долевой нити для каждой детали)

• Припуски на швы: (Указывается величина припусков на швы для каждой детали)

4. Технологическая последовательность операций:

• Перечень операций: (Подробный перечень всех операций, необходимых для изготовления костюма, в строгой последовательности)

• Описание каждой операции: (Для каждой операции указывается:

• Оборудование: Тип швейной машины, утюга, пресса и т.д.

• Приспособления: Специальные приспособления, используемые для выполнения операции.

• Режимы обработки: Скорость шитья, температура утюга, давление пресса и т.д.

• Параметры шва: Вид шва, длина стежка, натяжение нити и т.д.

• Требования к качеству: Критерии, которым должна соответствовать выполненная операция (ровность шва, отсутствие пропусков стежков, правильная посадка детали и т.д.)

• Нормы времени на выполнение каждой операции: (Время, необходимое для выполнения операции квалифицированным работником)

• Контроль качества: (Описание методов контроля качества, используемых для проверки выполненной операции)

Пример фрагмента технологического описания (соединение боковых швов юбки):

№	Операция	Оборудование	Приспособления	Режим обработки	Параметры шва	Требования к качеству	Норма времени
1	Соединение боковых швов	Прямострочная машина	Магнитная линейка	Скорость – средняя, давление лапки – нормальное	Шов стачной, 4 мм	Шов ровный, без пропусков стежков, нитки не обрезаны близко	3 мин
2	Заутюживание швов на спинку	Утюг с парогенератором	Колодка для утюжки	Температура – средняя, пар – умеренный		Шов заутюжен ровно, без заломов	1 мин

5. Контроль качества готового изделия:

• Перечень контролируемых параметров: (Перечень параметров, которые необходимо проверить в готовом костюме: соответствие размерам, правильность посадки, качество швов, отделки, отсутствие дефектов ткани и т.д.)

• Методы контроля: (Описание методов контроля, используемых для проверки каждого параметра: визуальный осмотр, измерение, примерка и т.д.)

• Критерии приемки: (Значения параметров, которым должен соответствовать годный костюм)

• Действия в случае обнаружения дефектов: (Описание действий, которые необходимо предпринять в случае обнаружения дефектов: исправление, переделка, утилизация)

6. Дополнительная информация:

• Схемы обработки сложных узлов: (Графические схемы, поясняющие сложные технологические операции)

• Фотографии этапов производства: (Фотографии, демонстрирующие правильное выполнение отдельных операций)

• Инструкции по эксплуатации оборудования:

Технологическое описание – это сложный и многогранный документ, требующий от технолога глубоких знаний и опыта в области швейного производства. Его наличие позволяет обеспечить выпуск качественной и конкурентоспособной продукции

АВТОНОМНАЯ НЕКОММЕРЧЕСКАЯ ОРГАНИЗАЦИЯ ВЫСШЕГО ОБРАЗОВАНИЯ
«ВЫСШАЯ ШКОЛА СЦЕНИЧЕСКИХ ИСКУССТВ»

Факультет ТЕАТРОВЕДЕНИЯ И ТЕАТРАЛЬНЫХ ТЕХНОЛОГИЙ

УТВЕРЖДАЮ

Ректор Райкин К.А.

«02» июня 2025 г.

РАБОЧАЯ ПРОГРАММА ДИСЦИПЛИНЫ *(МОДУЛЯ)*

ОРГАНИЗАЦИЯ ТЕАТРАЛЬНОГО ДЕЛА

Основная профессиональная образовательная программа
высшего образования – программа бакалавриата по направлению подготовки
52.03.04 ТЕХНОЛОГИЯ ХУДОЖЕСТВЕННОГО ОФОРМЛЕНИЯ СПЕКТАКЛЯ

Направленность (профиль):
СЦЕНИЧЕСКОЕ ОФОРМЛЕНИЕ СПЕКТАКЛЯ
(ХУДОЖНИК-ТЕХНОЛОГ СЦЕНЫ)

Квалификация выпускника
БАКАЛАВР

Москва
2025

Содержание

1. Цель и задачи освоения дисциплины (модуля)

2. Перечень планируемых результатов обучения по дисциплине (модулю), соотнесенных с индикаторами достижения компетенций, обеспечивающие достижение результатов освоения образовательной программы.

3. Место дисциплины в структуре образовательной программы

4. Объем дисциплины (модуля) в зачетных единицах с указанием количества академических часов, выделенных на контактную работу обучающихся с преподавателем (по видам учебных занятий) и на самостоятельную работу обучающихся

5. Содержание дисциплины (модуля), структурированное по темам, разделам с указанием количества академических часов и видов учебных занятий

5.1. Содержание разделов, тем дисциплины (модуля)

5.2. Содержание семинарских/практических занятий

5.3. Самостоятельная работа обучающихся по освоению дисциплины (модуля)

6. Учебно-методическое и информационное обеспечение дисциплины

6.1. Электронный образовательный ресурс

6.2. Перечень основной и дополнительной литературы, необходимой для освоения дисциплины

6.3. Перечень ресурсов информационно-телекоммуникационной сети «Интернет», используемых при освоении дисциплины

7. Описание материально-технической базы, необходимой для осуществления образовательного процесса по дисциплине

7.1. Перечень программного обеспечения

7.2. Материально-техническое обеспечение

8. ФОНД ОЦЕНОЧНЫХ СРЕДСТВ ДЛЯ ПРОВЕДЕНИЯ ПРОМЕЖУТОЧНОЙ АТТЕСТАЦИИ И ТЕКУЩЕГО КОНТРОЛЯ УСПЕВАЕМОСТИ ПО ДИСЦИПЛИНЕ (МОДУЛЮ)

8.1. Текущий контроль успеваемости

8.2. Промежуточная аттестация

9. МЕТОДИЧЕСКИЕ МАТЕРИАЛЫ

Рабочая программа дисциплины:
«Организация театрального дела»

Рабочая программа дисциплины разработана в соответствии с требованиями Федерального государственного образовательного стандарта высшего образования – бакалавриат по направлению подготовки 52.03.04 Технология художественного оформления спектакля, утвержденным приказом Министерства образования и науки Российской Федерации от 16.11.2017 г. № 1123.

Организация-разработчик: АНО «Высшая школа сценических искусств»

1. Цель и задачи освоения дисциплины (модуля)

Цель освоения дисциплины: ознакомление с основами организации театрального дела в России, формирование представлений о деятельности театра, как организации.

Задачи дисциплины: изучение организационной и экономической деятельности в условиях рыночной экономики наиболее значимых театров России; знакомство студентов с организационно-правовыми, социально-экономическими основами организации театрально-концертного дела, необходимого для участия в процессе практической деятельности в театральном и шоу бизнесе в современных социально-экономических условиях жизнедеятельности творческих организаций.

2. Перечень планируемых результатов обучения по дисциплине (модулю), соотнесенных с индикаторами достижения компетенций, обеспечивающие достижение результатов освоения образовательной программы.

Компетенция	Индикатор достижения компетенции (ИД)	Планируемый результат обучения по дисциплине, соотнесенный с ИД
УК-9 Способен принимать обоснованные экономические решения в различных областях жизнедеятельности	**УК-9.1** Знает базовые принципы функционирования экономики и экономического развития, цели и формы участия государства в экономике. **УК-9.2** Умеет анализировать информацию для принятия обоснованных экономических решений, применять экономические знания при выполнении практических задач. **УК-9.3** Владеет навыками применения экономических инструментов	**Знать:** основные документы, регламентирующие финансовую грамотность в профессиональной деятельности; источники финансирования профессиональной деятельности; принципы планирования экономической деятельности; критерии оценки затрат и обоснованности экономических решений; методы личного экономического и финансового планирования, основные финансовые инструменты, используемые для управления личными финансами **Уметь:** применять экономические знания при выполнении практических задач, позволяющие правильно оценивать ситуацию в экономике и принимать разумные экономические решения в различных областях жизнедеятельности, выбирая оптимальный способ их реализации; **Владеть:** навыками использования основных положений и методов экономических наук при решении социальных и профессиональных задач.
ПК-4 Способен руководить подразделениями театра (концертной организации, цирка), изготавливающими материальное оформление спектаклей (концертов, представлений), а также обеспечивающими все материально-технические компоненты их проведения	**ПК-4.1** Знает актуальную картину мирового и отечественного театрального процесса в своей профессиональной области **ПК-4.2** Знает основные принципы организации художественно-постановочной части в профессиональной организации исполнительских искусств **ПК-4.3** Умеет применять в профессиональной деятельности правила, нормы и требования охраны труда, техники безопасности, производственной санитарии и пожарной безопасности, оценивать риски, в том числе при возникновении нештатных ситуаций	**Знать:** глубокие профессиональные знания технологических процессов и современных материалов, используемых в театральном производстве (изготовление декораций, пошив костюмов, создание реквизита и других элементов оформления); передовые методы и инновационные решения в области театрального производства; нормативные требования по охране труда и технике безопасности при организации работы производственных подразделений театра **Уметь:** эффективно руководить подразделениями театра, занимающимися изготовлением материального оформления спектаклей; ставить цели, распределять задачи и контролировать работу сотрудников; разрабатывать и реализовывать комплексные планы и графики работ по материально-техническому обеспечению спектаклей; координировать деятельность всех задействованных служб и подразделений театра **Владеть:** навыками эффективного управления производственными подразделениями театра; методами организации и контроля

		технологических процессов театрального производства; способностью обеспечивать строгое соблюдение требований охраны труда и техники безопасности, принимает необходимые меры по предупреждению и минимизации профессиональных рисков; опытом разработки и реализации планов по материально-техническому обеспечению спектаклей

3. Место дисциплины в структуре образовательной программы

Дисциплина *(модуль)* «Организация театрального дела» относится к циклу ФТД (факультативные дисциплины) образовательной программы..

4. Объем дисциплины (модуля) в зачетных единицах с указанием количества академических часов, выделенных на контактную работу обучающихся с преподавателем (по видам учебных занятий) и на самостоятельную работу обучающихся

Вид учебной работы		Трудоемкость					
		зач. ед.	ак. час.	по семестрам, час.			
				1	2	3	4
Общая трудоемкость по учебному плану		**2**	**72**			*72*	
Лекции (Л)			16			16	
Практические занятия (Пр)			16			16	
Семинарские занятия (С)							
Контроль самостоятельной работы (КСР)							
Самостоятельная работа (СРС)			36			36	
Консультация							
Промежуточная аттестации	Экзамен						
	Зачет/зачет с оценкой		4			4	

5. **Содержание дисциплины (модуля), структурированное по темам, разделам с указанием количества академических часов и видов учебных занятий**

ОЧНАЯ ФОРМА ОБУЧЕНИЯ

№ п/п	Наименование раздела, темы	Количество академических часов – всего	из них					Формируемые компетенции
			Лекции	Практические	Контроль СРС	Самостоятельная работа	Консультации	
1	Раздел I. История театрального дела в России, театральные реформы в России и СССР. Театр в современной социально-культурной ситуации.	20	4	4		12		УК-1
2	Раздел II. Организационно-экономические аспекты деятельности театра.	28	8	8		12		УК-1
3	Раздел III. Специфика творческо-производственных отношений в театре.	20	4	4		12		УК-1
Подготовка к зачету/экзамену		**4**				**4**		УК-1
Итого объём часов дисциплины		**72**	**16**	**16**		**40**		

5.1. Содержание разделов, тем дисциплины (модуля)

Раздел I. История театрального дела в России и СССР, театральные реформы в России и СССР. Театр в современной социально-культурной ситуации

Тема 1. Введение

Искусство и художественная культура. Социальное бытование искусства. Социальные функции художественной культуры. Культурная политика. Художник, публика, государство, общество как участники культурного процесса.

Культурная политика России в историческом контексте и в контексте мирового опыта.

Театр как социальный институт. Социальные функции российского театра на различных этапах развития общества.

Тема 2. История организации театрального дела в России и СССР

Зарождение российского театра. Открытие профессионального Придворный театра в селе Преображенское в 1676 году. Петровские реформы и театр. Организация первого русского театра в 1756 году. Монополия императорских театров в столицах Отмена монополии императорских театров и реформа 1882 года. Система императорских театров в XVIII – XX веках. Императорские театры. Дирекция императорских театров. Казенные театры. Муниципальные театры Частные антрепризы, городские театры, актерские товарищества и артели в отечественной театральной истории. Гастролёрство, бенефисы и амплуа. Кризис в организации театрального дела в конце X1X века.

Зарождение режиссёрского репертуарного театра. Опыт МХТ как совсем нового частного театрального предприятия с особой организацией.

Реформы в области организации театрального дела в советский период. Два этапа огосударствления театрального дела. Первый этап - 1917 - 1928 гг. Ленинский Декрет об объединении театрального дела. Национализация театрального дела. Многоукладность. «Театральный Октябрь» В.Э.Мейехольда. Второй этап с 1928 г. - окончательное огосударствление театров в СССР.

Государственная культурная политика советского периода и театр. Формирование театральной сети в советское время. Новые виды театральных организаций – тюзы, кукольные театры. Унификация организационно-правовых форм. Советская репертуарная политика в СССР, цензура и работа с драматургами, формирование репертуара.

Театральный эксперимент (1987 – 1989 гг.). Перевод театров на новые условия хозяйствования. Положение о театре 1991 года. Театральные преобразования реформационного периода конца XX века.

Распад СССР, ликвидация социализма, переход на частнособственнические общественные отношения и проблемы сохранения репертуарного театра в России. Многообразие организационно-правовых форм театрального искусства в постсоветский период. Концепция развития театрального дела до 2020 года. Стратегия культурной политики до 2030 года. Проблемы современного состояния и перспектив развития театрального дела в России XX1века.

Тема 3. Сеть и структура театров и организаций других видов исполнительских искусств в современной России

Формирование сети театров. Виды театрального искусства и виды театров. Театры как организации различных видов собственности. Государственные (федеральные и региональные) театры, муниципальные театры, антреприза. Репертуарный театр и театр – проект. Задача сохранения, развития и преобразования структур репертуарного театра. Структура и функции подразделений театров разных видов. Проблема формирования театральных трупп и структур руководства театром.

Театральные агентства, продюсерские центры и другие организации в сфере исполнительских искусств.

Тема 4. Организационно-правовые основы театрального дела

Юридические и физические лица. Коммерческие и некоммерческие организации. Организационно-правовые формы. Правовые аспекты создания новых, реорганизации, ликвидации действующих организаций. Учредитель, учредительные документы. Положение о театре в РФ.

Раздел II. Организационно-экономические аспекты деятельности театра

Тема 5. Финансирование театров

Социально-культурное содержание государственного и негосударственного финансирования театра. Причины необходимости экономической поддержки театра. Нормативы

финансирования. Бюджетный кодекс Российской Федерации и правовая основа бюджетного финансирования театров – государственных (муниципальных) учреждений.

Предпринимательская деятельность некоммерческих организаций культуры.

Тема 6. Маркетинг в театральном деле

Структура аудитории театра. Социально-демографические характеристики аудитории. Маркетинг как метод формирования аудитории. Стратегия и концепция маркетинга. Маркетинговый инструментарий. Продукт, цена, место продаж, продвижение, PR, персонал как инструменты маркетинга. Автономность культурного продукта.

Тема 7. Основы ценообразования в театре

Соотношение спроса и предложения на рынке. Ценовая эластичность. Психологические основы ценообразования. Эффект престижа.

Ценообразование в театре. Цена билета как социальный регулятор потребления. Платежеспособный спрос. Билет и его цена – товар-услуга или социально-культурный фактор. Проблема общедоступности театрального искусства (история и современная ситуация).

Тема8. Фандрейзинг в театре

Традиции благотворительности в российской, европейской и американской культурах. Меценаты в России. Финансовые, политические, психологические и деловые мотивы спонсорства и меценатской помощи. Проблема зависимости театрального дела от финансово содержащих юридических и физических лиц.

Идеология и технология фандрейзинга. Стратегия фандрейзинга. Виды доноров. Субсидии фондов. Базы данных, анализ списка потенциальных доноров. Работа с донорами. Клубы друзей организаций исполнительских искусств. Благотворительные фонды в сфере культуры.

Тема 9. Планирование в театре

Планирование как процесс. Производственно-финансовый план театра. Краткосрочное, среднесрочное и перспективное планирование.

Структура творческо-производственного процесса в репертуарном театре. План репертуарного предложения. Планирование текущего репертуара.

Формирование репертуара, работа с авторами. Планирование и организация подготовки новых постановок: этапы, технология, взаимодействие внутритеатральных подразделений и отношения с внешними партнерами.

Тема10.Public Relations в театре

Public Relations как система связей с общественностью в постсоветский период. Формы и направления деятельности по связям с общественностью. PR организации, формирование имиджа, общественного лица, реноме. Стратегия коммуникаций.

Представительский пакет, создание буклетов и прочих репрезентативных материалов театра. Основные критерии анализа списка СМК.PR-кампания, PR акция. Пресс-релиз: технология создания и рассылки. Формирование информационного повода. Работа с электронными современными коммуникационными средствами, работа в соцсетях.

Тема 11. Организация показа спектаклей

Методы и критерии формирования прокатной афиши. Выездные и гастрольные спектакли. Понятие кассовых и гарантийных спектаклей. Посещаемость.

Реклама в театре и пропаганда театрального искусства. Формы и методы продвижения театральных билетов. Виды и формы рекламы. Абонементная система. Современные технологии ведения билетного хозяйства.

Раздел III. Специфика творческо-производственных отношений в театре

Тема 12. Спектакль и его элементы как объекты авторского и смежных прав

Понятие интеллектуальной собственности. Авторское право и смежные права. Нормативно-правовая основа защиты прав авторов и исполнителей в России и в мире.

Объекты и субъекты авторского права. Авторский договор. Авторы спектакля и авторы аудиовизуального произведения. Защита авторских и смежных прав. Формы авторского вознаграждения: гонорар и обязательные отчисления. Организации, управляющие имущественными правами авторов и исполнителей на коллективной основе. Права исполнителей. Имущественные и неимущественные права. Соавторство.

Отношения между театром и драматургом, композитором, балетмейстером. Роль литературной части во взаимоотношениях с авторами. Функции авторских обществ. Взаимоотношения с агентствами, представляющими интересы авторов.

Тема 13. Трудовые отношения в театре. Коллективный договор

Участники творческо-производственного процесса в театре. Творческие работники театров. Специфика трудовых отношений в театре. Критерии и условия формирования творческих составов. Проблемы формирования труппы в театрах различных видов и типов.

Понятие трудового договора. Стороны трудового договора. Заключение трудовых договоров на неопределенный срок либо на определенный срок (срочный трудовой договор).

Понятие «творческий работник» в российском трудовом законодательстве. Особенности трудового договора театра с творческими работниками.

Социальная защита работников театра. Театральная биржа.

Коллективный договор, заключаемый представителями работников (профсоюзы) и работодателя (руководитель организации), как регулятор социально-трудовых отношений в организации.

5.3. Самостоятельная работа обучающихся по освоению дисциплины (модуля)

Раздел (тема) дисциплин, его содержание	Вид, содержание самостоятельной работы
Раздел I. История театрального дела в России, театральные реформы в России и СССР. Театр в современной социально-культурной ситуации.	Подготовка к семинарскому занятию, устному опросу Изучение дополнительной литературы (работа с учебной литературой, методическими материалами по теме) Поиск информации с использованием сети Интернет.
Раздел II. Организационно-экономические аспекты деятельности театра.	Подготовка к семинарскому занятию, устному опросу Изучение дополнительной литературы (работа с учебной литературой, методическими материалами по теме) Поиск информации с использованием сети Интернет.
Раздел III. Специфика творческо-производственных отношений в театре.	Подготовка к семинарскому занятию, устному опросу Изучение дополнительной литературы (работа с учебной литературой, методическими материалами по теме) Поиск информации с использованием сети Интернет.

6. Учебно-методическое и информационное обеспечение дисциплины

6.1. Электронный образовательный ресурс

1.	Электронная библиотечная система «Университетская Библиотека Онлайн»	http://www.biblioclub.ru/

6.2. Учебная и дополнительная литература

Основная литература

1. Ашмаров, И. А. Организация театрального дела : учебное пособие : [16+] / И. А. Ашмаров. – Москва ; Берлин : Директ-Медиа, 2019. – 221 с. : табл., ил. – Режим доступа: по подписке. – URL: https://biblioclub.ru/index.php?page=book&id=563839 (дата обращения: 07.12.2023). – Библиогр. в кн. – ISBN 978-5-4499-0054-8. – Текст : электронный.

2. Театр XXI : экономика, социология, право / под общ. ред. А. Рубинштейн ; Государственный институт искусствознания. – Санкт-Петербург : Алетейя, 2022. – 386 с. : ил. – Режим доступа: по подписке. – URL: https://biblioclub.ru/index.php?page=book&id=686155 (дата обращения: 07.12.2023). – Библиогр. в кн. – ISBN 978-5-00165-390-5. – Текст : электронный.

3. Городецкая Л. А., Апфельбаум С. М., Мозговой Д. А., Кондрашова К. В. Проект театрального спектакля: экономика, финансирование, договорная работа. — Москва : Российский институт театрального искусства — ГИТИС, 2020. — 128 с. — Режим доступа : свободный. - URL : chrome-extension://efaidnbmnnnibpcajpcglclefindmkaj/https://gitis.net/upload/iblock/cd4/

4. Анашвили, В. В. Экономика культуры : культурные индустрии и эффективное развитие территорий : учебное пособие : [16+] / В. В. Анашвили ; Российская академия народного хозяйства и государственной службы при Президенте Российской Федерации. – Москва : Дело, 2021. – 66 с. : ил. – Режим доступа: по подписке. – URL: https://biblioclub.ru/index.php?page=book&id=694884 (дата обращения: 07.12.2023). – Библиогр.: с. 61. – ISBN 978-5-85006-368-9. – Текст : электронный.

5. Мухамедиева, С. А. Экономика культуры : пособие для студентов, обучающихся по направлениям подготовки 51.03.02, 51.03.03, 51.03.04, 51.03.06 : учебное пособие : [16+] / С. А. Мухамедиева ; Кемеровский государственный институт культуры. – Кемерово : Кемеровский государственный институт культуры (КемГИК), 2019. – 307 с. : ил. – (КемГИК –

подготовка кадров сферы культуры и искусства). – Режим доступа: по подписке. – URL: https://biblioclub.ru/index.php?page=book&id=696686 (дата обращения: 07.12.2023). – Библиогр.: с. 250–259. – ISBN 978-5-8154-0502-8. – Текст : электронный.

6. Лазарева, М. В. Менеджмент в сфере культуры и искусства : учебно-методическое пособие : [16+] / М. В. Лазарева, О. В. Устимова ; Кемеровский государственный институт культуры. – Кемерово : Кемеровский государственный институт культуры (КемГИК), 2023. – 129 с. : табл. – Режим доступа: по подписке. – URL: https://biblioclub.ru/index.php?page=book&id=702308 (дата обращения: 07.12.2023). – ISBN 978-5-8154-0672-8. – Текст : электронный.

Дополнительная литература

1. Галуцкий, Г.М. Финансово-экономическая деятельность в учреждениях культуры (Стратегия выживания в условиях рыночной экономики) / Г.М. Галуцкий. – Москва, 2001,331 с. – Текст : непосредственный.

2. Галуцкий, Г.М. Управляемость культуры и управление культурными процессами / Г.М. Галуцкий. – Москва, 1998. – 464 с. - Текст : непосредственный.

3. Менеджмент и маркетинг в сфере культуры. Практикум : учебное пособие / под ред. Е.Л. Шековой. – Санкт-Петербург : Лань ; Планета музыки, 2012. – 160 с. – Текст : непосредственный.

4. Экономика и менеджмент культуры : учебное пособие / науч. ред. : Н.В. Кротова, Е.В. Галаева, И.В. Чарная. – Москва : МГУКИ, 2007. – 456 с. – Текст : непосредственный.

5. Жизнь сцены и контрактный мир: сборник научных трудов / сост. : Ю.Б. Большакова, Ю.А. Покровская . –Москва : ГИТИС, 1994. – 198 с. – Текст : непосредственный.

6.3. Электронные и Internet-ресурсы

1.	Российская Государственная библиотека. Электронный каталог	http://www.rsl.ru/index.php?f=97
2.	Альдебаран.	http://aldebaran.ru/
3.	Библиотека Гумер.	https://www.gumer.info/
4.	Библиотека научной и студенческой информации	http://bibliofond.ru
5.	Научная педагогическая электронная библиотека	http://elib.gnpbu.ru/
6.	Научная электронная библиотека eLIBRARY.RU	http://e-library.ru
7.	Научная электронная библиотека КиберЛенинка	http://cyberleninka.ru
8.	Национальная электронная библиотека	http://нэб.рф
9.	Некоммерческая электронная библиотека «ImWerden»: искусство, театр, кино и музыка	http://imwerden.de/
10.	Портал культурного наследия России	http://www.culture.ru
11.	Российская государственная библиотека искусств	http://liart.ru/ru/
12.	Электронная библиотека учебников	http://studentam.net/
13.	Библиотека Максима Мошкова	http://lib.ru/
14.	Классика.ру	https://klassika.ru/
15.	Русская виртуальная библиотека	https://rvb.ru/
16.	Библиотека изобразительных искусств	http://www.artlib.ru/
17.	Электронные публикации Института русской литературы (Пушкинского Дома) РАН	http://lib.pushkinskijdom.ru/
18.	Журнальный зал	https://magazines.gorky.media/
19.	Энциклопедии Кирилла и Мефодия	http://www.megabook.ru

7. Описание материально-технической базы, необходимой для осуществления образовательного процесса по дисциплине

7.1. Перечень программного обеспечения

1.	Лицензионное программное обеспечение	операционная система Windows XP, Microsoft windows 8, Microsoft office 2013
2.	Свободно распространяемое программное обеспечение	OpenOffice: Writer, Calc, Impress, Draw, Base, Math
3.	Свободно распространяемое программное обеспечение отечественного производства	Яндекс.Браузер (https://browser.yandex.ru/), Dicter (https://www.dicter.ru/), Windows Player (https://windowsplayer.ru/), WindowsRar (https://windowsrar.ru/), PDFMaster (https://pdfmaster.ru/), ASTRA LINUX SPECIAL

		EDITION (https://astralinux.ru/products/astra-linux-special-edition/), LibreOffice (https://ru.libreoffice.org/), Okular (https://okular.kde.org/ru/download/), Редактор изображений Gimp (https://www.gimp.org/)

7.2. Материально-техническое обеспечение

№ п\п	Наименование помещений	Назначение помещений	Оснащенность (оборудование) помещений
1.	Учебная аудитория для проведения учебных занятий № 411	Учебная аудитория для проведения занятий лекционного и (или) семинарского типа и (или) групповые консультации, и (или) индивидуальную работу обучающихся (в том числе индивидуальные консультации), проведения практик, текущего контроля и промежуточной аттестации	– Рабочее место преподавателя: ПК-Моноблок Lenovo с доступом к сети Интернет и обеспечением доступа в электронную информационно-образовательную среду Института.. – Рабочее место обучающегося: 8 шт. ПК Моноблок Lenovo с доступом к сети Интернет и в ЭИОС Института.. – Интерактивная доска (Panasonic UB-T880W с проектором Panasonic PT-CW240). – Мебель учебная (столы, стулья).
2.	Помещение для самостоятельной работы	Помещение для самостоятельной работы обучающихся	Читальный зал: – Посадочных мест: 15 – Рабочее место обучающегося: 15 шт. ПК Моноблок Lenovo с доступом к сети Интернет и в ЭИОС Вуза. – ЖК телевизор «Panasonic 42». – Учебная мебель (столы, стулья)

8. ФОНД ОЦЕНОЧНЫХ СРЕДСТВ ДЛЯ ПРОВЕДЕНИЯ ПРОМЕЖУТОЧНОЙ АТТЕСТАЦИИ И ТЕКУЩЕГО КОНТРОЛЯ УСПЕВАЕМОСТИ ПО ДИСЦИПЛИНЕ (МОДУЛЮ)

8.1. Текущий контроль успеваемости

Показателями оценивания результатов текущего контроля успеваемости обучающихся по дисциплине является:

активность обучающегося в рамках аудиторных учебных занятий: на лекционных и семинарских (практических) занятиях – уровень знаний, умений и навыков, продемонстрированных обучающимся;

результаты самостоятельной работы: письменные работы (доклады, статьи и другие публикации, эссе и т.п.), творческие работы и объекты;

посещаемость учебных занятий по дисциплинам (модулям), практикам;

другие значимые результаты работы обучающегося.

Текущий контроль успеваемости по дисциплине (модулю) проводится в ходе семинарских (практических) занятий методами устного или письменного опроса (работ), в процессе выступлений обучающихся.

Критерии оценки и оценочные материалы для проведения текущего контроля успеваемости:

Устный опрос

Устный опрос проводится по пройденным темам курса в ходе семинарских/практических занятий.

Шкала оценивания	Критерии выставления оценок

«Отлично»	1) полное раскрытие вопроса; 2)указание точных названий и определений; 3) правильная формулировка понятий и категорий; 4) самостоятельность ответа, умение вводить и использовать собственные классификации и квалификации, анализировать и делать собственные выводы по рассматриваемой теме; 5) использование дополнительной литературы и иных материалов и др.
«Хорошо»	1) недостаточно полное, по мнению преподавателя, раскрытие темы; 2) несущественные ошибки в определении понятий, категорий и т.п., кардинально не меняющих суть изложения; 3) использование устаревшей учебной литературы и других источников
«Удовлетворительно»	1) отражение лишь общего направления изложения лекционного материала и материала современных учебников; 2) наличие достаточного количества несущественных или одной-двух существенных ошибок в определении понятий и категорий и т. п.; 3) использование устаревшей учебной литературы и других источников; 4) неспособность осветить проблематику учебной дисциплины и др.
«Неудовлетворительно»	1) нераскрытые темы; 2) большое количество существенных ошибок; 3) отсутствие умений и навыков, обозначенных выше в качестве критериев выставления положительных оценок др.

Доклад

Доклады по основным разделам дисциплины заслушиваются в ходе практических занятий.

Шкала оценивания	Критерии выставления оценок
Отлично	Соответствие целям и задачам дисциплины, актуальность темы и рассматриваемых проблем, соответствие содержания заявленной теме, заявленная тема полностью раскрыта, рассмотрение дискуссионных вопросов по проблеме, сопоставлены различные точки зрения по рассматриваемому вопросу, научность языка изложения, логичность и последовательность в изложении материала, количество исследованной литературы, в том числе новейших источников по проблеме, четкость выводов,
Хорошо	Соответствие целям и задачам дисциплины, актуальность темы и рассматриваемых проблем, соответствие содержания заявленной теме, научность языка изложения, заявленная тема раскрыта недостаточно полно, отсутствуют новейшие литературные источники по проблеме,
Удовлетворительно	Соответствие целям и задачам дисциплины, содержание работы не в полной мере соответствует заявленной теме, заявленная тема раскрыта недостаточно полно, использовано небольшое количество научных источников, нарушена логичность и последовательность в изложении материала
Неудовлетворительно	Работа не соответствует целям и задачам дисциплины, содержание работы не соответствует заявленной теме, содержание работы изложено не научным стилем

Примерные темы докладов по основным разделам дисциплины

I. Общие вопросы организации театрального дела:

1. История развития театрального дела в России (или другой стране по выбору): от истоков до современности.
2. Театр как социальный институт: роль и функции театра в обществе.
3. Типология театров: государственные, муниципальные, частные, антрепризные, репертуарные, театры-студии.
4. Правовые основы деятельности театра: законодательство в сфере культуры, авторское право, трудовое право.
5. Организационная структура театра: дирекция, художественный совет, творческие и административные цеха.
6. Управление театром: принципы, методы, стили руководства.
7. Стратегическое планирование в театре: цели, задачи, разработка стратегии развития.

II. Финансово-экономические аспекты:

8. Финансовое обеспечение деятельности театра: бюджетное финансирование, внебюджетные источники, спонсорство, гранты.

9. Формирование бюджета театра: доходы, расходы, планирование.

10. Ценообразование в театре: факторы, влияющие на формирование цен на билеты.

11. Экономика театра: анализ затрат, расчет рентабельности спектаклей.

12. Маркетинг и продвижение театрального продукта: целевая аудитория, каналы продвижения, PR-кампании.

13. Менеджмент в сфере театрального дела: управление персоналом, финансами, ресурсами.

III. Творческо-производственный процесс:

14. Организация репертуарной политики театра: принципы формирования репертуара, учет интересов аудитории, художественная ценность.

15. Планирование и организация постановочного процесса: этапы, сроки, ресурсы.

16. Взаимодействие творческих и технических цехов в процессе создания спектакля.

17. Организация гастрольной деятельности театра: планирование, подготовка, логистика.

18. Организация работы с авторскими правами: заключение договоров, выплата авторских вознаграждений.

19. Организация работы билетной кассы: продажа билетов, бронирование, учет.

20. Организация работы со зрителем: обслуживание, обратная связь, повышение лояльности.

IV. Управление персоналом:

21. Кадровая политика театра: привлечение, отбор, обучение, мотивация персонала.

22. Организация работы художественного персонала: актеры, режиссеры, художники, композиторы.

23. Организация работы технического персонала: монтировщики, осветители, звукорежиссеры, костюмеры.

24. Оплата труда в театре: системы оплаты, премии, надбавки.

25. Мотивация персонала в театре: материальные и нематериальные стимулы.

26. Конфликты в театральном коллективе: причины, методы разрешения.

V. Театр и современность:

27. Инновации в театральном деле: новые формы, технологии, подходы.

28. Театр в цифровой среде: онлайн-трансляции, виртуальные спектакли, цифровые архивы.

29. Социальная ответственность театра: благотворительность, инклюзия, работа с социально незащищенными группами населения.

30. Международное сотрудничество в театральном деле: фестивали, обмен опытом, совместные проекты.

31. Театр и образование: работа со школьниками и студентами, образовательные программы.

32. Роль театра в формировании культурной идентичности и патриотическом воспитании.

VI. Управление театральным зданием и ресурсами:

33. Эксплуатация театрального здания: содержание, ремонт, обеспечение безопасности.

34. Управление сценическим оборудованием: обслуживание, ремонт, модернизация.

35. Организация хранения декораций, костюмов, реквизита.

36. Обеспечение пожарной безопасности в театре: меры предосторожности, эвакуация.

8.2. Промежуточная аттестация

Промежуточная аттестация *Зачет/Зачет с оценкой/Экзамен* может проводиться в устной и/или письменной форме, в форме выполнения практических заданий.

Описание показателей оценивания формируемых компетенций

Компетенция	Индикатор достижения компетенции (ИД)	Планируемый результат обучения по дисциплине, соотнесенный с ИД
УК-1 Способен осуществлять поиск, критический анализ и синтез информации, применять системный подход для решения поставленных задач	**УК-1.1.** Находит и критически анализирует информацию, необходимую для решения поставленной задачи. **УК-1.2**. Рассматривает возможные варианты решения задачи, оценивая их достоинства и недостатки. **УК-1.3.** Грамотно, логично, аргументировано формирует собственные суждения и оценки. Отличает факты от мнений, интерпретаций, оценок и т.д. в рассуждениях других участников деятельности. **УК-1.4.** Определяет и оценивает последствия возможных решений задачи.	**Знать:** принципы сбора, отбора и обобщения информации; актуальные российские и зарубежные источники информации в сфере профессиональной деятельности; методы системного анализа; **Уметь:** соотносить разнородные явления и систематизировать их в рамках избранных видов профессиональной деятельности; осуществлять критический анализ и синтез информации, оценивать надежность источников информации, работать с противоречивой информацией, полученной из разных источников; выбирать источники информации, адекватные поставленным задачам в соответствии с видами профессиональной деятельности; критически оценивать высказывания других участников деятельности и осуществлять сравнительный анализ различных теоретических утверждений и обобщений; **Владеть:** практическими навыками системного подхода в выборе оптимальных способов решения задач.

Шкала оценивания результатов промежуточной аттестации и критерии выставления оценок

Оценивание результатов промежуточной аттестации по дисциплине определяется шкалой оценивания: «отлично», «хорошо», «удовлетворительно», «неудовлетворительно», «зачтено», «не зачтено».

1. Устная форма: устный ответ на вопросы в форме собеседования по основным темам дисциплины.

Шкала оценивания	Критерии выставления оценок
Отлично/зачтено	Оценка «отлично» выставляется студенту, если он глубоко и прочно усвоил программный материал, исчерпывающе, последовательно, четко и логически стройно его излагает, умеет тесно увязывать теорию с практикой, свободно справляется с задачами, вопросами и другими видами применения знаний, причем не затрудняется с ответом при видоизменении заданий, использует в ответе материал разнообразных литературных источников, владеет разносторонними навыками и приемами выполнения практических задач
Хорошо/зачтено	Оценка «хорошо» выставляется студенту, если он твердо знает материал, грамотно и по существу излагает его, не допускает существенных неточностей в ответе на вопрос, правильно применяет теоретические положения при решении практических вопросов и задач, владеет необходимыми навыками и приемами их выполнения
Удовлетворительно/зачтено	Оценка «удовлетворительно» выставляется студенту, если он имеет знания только основного материала, но не усвоил его деталей, допускает неточности, недостаточно правильные формулировки, нарушения логической последовательности в изложении программного материала, испытывает затруднения при выполнении практических работ
Неудовлетворительно/ не зачтено	Оценка «неудовлетворительно» выставляется студенту, который не знает значительной части программного материала, допускает существенные ошибки, неуверенно, с большими затруднениями выполняет практические работы

2. Письменная форма: выполнение тестовых заданий. Тестовые задания выполняются в течение 45 минут и состоят из 20-30 вопросов разных типов. Преподаватель готовит несколько вариантов тестовых заданий.

Шкала оценивания	Критерии выставления оценок
Отлично/зачтено	85 – 100 %
Хорошо/зачтено	75 – 84 %
Удовлетворительно/зачтено	65 – 74 %
Неудовлетворительно/ не зачтено	0 – 64 %

ОЦЕНОЧНЫЕ МАТЕРИАЛЫ
(типовые контрольные задания и иные материалы)
для проведения промежуточной аттестации
и оценки сформированности компетенций по дисциплине (модулю)

Примерный перечень вопросов/заданий для проведения промежуточной аттестации

Задание 1. *Прочитайте текст задания и установите последовательность.*

1. Какая организационно-правовая форма театра предполагает наибольшую зависимость от государственного финансирования?
а) Автономная некоммерческая организация.
б) Государственное бюджетное учреждение.
в) Муниципальное автономное учреждение.
г) Общество с ограниченной ответственностью.

2. Что такое репертуар театра?
а) Список актеров, работающих в театре.
б) Список пьес, поставленных в театре за все время его существования.
в) Список пьес, идущих в театре в текущем сезоне.
г) Список сотрудников театра.

3. Какой отдел театра отвечает за создание декораций и костюмов?
а) Административно-хозяйственная часть.
б) Художественно-постановочная часть.
в) Отдел маркетинга и PR.
г) Бухгалтерия.

4. Что является основным источником дохода для антрепризного театра?
а) Государственное финансирование.
б) Спонсорские пожертвования.
в) Продажа билетов.
г) Доходы от сдачи помещений в аренду.

5. Что такое "роялти" в театральном деле?
а) Плата за аренду театрального здания.
б) Плата за использование авторских прав.
в) Плата за услуги театральных критиков.
г) Плата актерам за участие в спектакле.

6. Что такое "кассовый план" театра?
а) План расходов театра на текущий сезон.
б) План доходов театра от продажи билетов.
в) Список актеров, получающих зарплату в кассе театра.
г) Расписание работы билетной кассы.

2. Вопрос: Какой из перечисленных факторов является наиболее важным при формировании репертуарной политики театра, ориентированного на детскую аудиторию?

а) Стремление к коммерческому успеху.
б) Соответствие спектаклей возрастным особенностям и интересам детей.
в) Привлечение известных актеров.
г) Использование современных технологий.

Ответ: б) Соответствие спектаклей возрастным особенностям и интересам детей.

Обоснование: Детский театр в первую очередь должен учитывать психологические и образовательные потребности детей, а не только коммерческие соображения

9. МЕТОДИЧЕСКИЕ МАТЕРИАЛЫ

9.1. Методические рекомендации для подготовки к практическому (семинарскому) занятию

Семинарское занятие является традиционной и распространенной формой организации самостоятельной работы студентов при изучении дисциплин.

Самостоятельная подготовка к семинару направлена:

на развитие способности к чтению научной и иной литературы;

на поиск дополнительной информации, позволяющей глубже разобраться в некоторых вопросах;

на выделение при работе с разными источниками необходимой информации, которая требуется для полного ответа на вопросы плана семинарского занятия;

на выработку умения правильно выписывать высказывания авторов из имеющихся источников информации, оформлять их по библиографическим нормам;

на развитие умения осуществлять анализ выбранных источников информации;

на подготовку собственного выступления по обсуждаемым вопросам;

на формирование навыка оперативного реагирования на разные мнения, которые могут возникать при обсуждении тех или иных научных проблем.

Чтобы наиболее рационально и полно использовать все возможности семинара как вида занятия, для подготовки к нему необходимо:

внимательно прочитать конспект лекции по данной тематике;

ознакомиться с соответствующим разделом учебника;

проработать дополнительную литературу и источники;

решить задачи и выполнить другие письменные задания.

При подготовке к семинару:

проанализируйте тему семинара, подумайте о цели и основных проблемах, вынесенных на обсуждение;

внимательно прочитайте материал, данный преподавателем по этой теме на лекции;

изучите рекомендованную литературу, делая при этом конспекты прочитанного или выписки, которые понадобятся при обсуждении на семинаре;

постарайтесь сформулировать свое мнение по каждому вопросу и аргументирование его обосновать;

запишите возникшие во время самостоятельной работы с учебниками и научной литературой вопросы, чтобы затем на семинаре получить на них ответы.

В процессе работы на семинаре:

внимательно слушайте выступления других участников семинара, старайтесь соотнести, сопоставить их высказывания со своим мнением;

активно участвуйте в обсуждении рассматриваемых вопросов, не бойтесь высказывать свое мнение, но старайтесь, чтобы оно было подкреплено убедительными доводами;

если вы не согласны с чьим-то мнением, смело критикуйте его, но помните, что критика должна быть обоснованной и конструктивной, т. е. нести в себе какое-то конкретное предложение в качестве альтернативы;

после семинара кратко сформулируйте окончательный правильный ответ на вопросы, которые были рассмотрены.

Семинар помогает студентам глубоко овладеть предметом, способствует развитию у них умения самостоятельно работать с учебной литературой и первоисточниками, освоению ими методов научной работы и приобретению навыков научной аргументации, научного мышления.

Памятка «Правила запоминания»

Чтобы разобраться в материале, в процессе чтения или слушания необходимо проводить активную мыслительную обработку материала. В этом случае запоминание будет результатом этой активной работы над материалом и без специальных усилий, направленных на запоминание, не потребуется.

Правила запоминания:

Сосредоточься, нацельсь на запоминание.

Старайся понять основной смысл излагаемого материала, иначе будет действовать механическая память, которая менее продуктивна, чем логическая.

Удели особое внимание структуре материала, уясни, чем вызвана такая последовательность его изложения.

Найди смысловые опорные пункты в материале, составь план, соотнеси эти пункты с планом.

Отдели основополагающий материал от иллюстративного, который запоминать не нужно.

Уясни, что ты уже знал и что узнал нового, и сравни новое с тем, что ты знал раньше.

Произнеси несколько раз новые слова, даты.

Проговори вслух формулировки выводов, законов.

Воспроизведи весь материал по плану, стараясь мысленно вообразить прочитанное.

9.2. Методические рекомендации по изучению дополнительной литературы (работа с учебной литературой, методическими материалами по теме)

Важной составляющей учебного процесса в вузе является работа с учебной и методической литературой. Самостоятельная работа студента с учебником позволяет осуществлять подготовку ко всем видам занятий: семинарским, практическим, тестированию, зачетам, экзаменам, вести научно-исследовательскую деятельность. В последние годы можно заметить тот факт, что студенты в вузе при подготовке к занятиям стали все меньше пользоваться учебниками, составлять конспекты. Причин тому множество, но в том числе и элементарное неумение пользоваться учебной литературой.

Учебник – основной и ведущий вид учебной литературы, в нем систематизировано, в сжатом виде излагается основной учебный материал на доступном студенту языке. Однако как пользоваться учебником студентов не учат. Зачастую вузы ограничиваются лишь несколькими методическими рекомендациями: «Читать внимательно, вдумчиво, вести конспект и т.д.». Однако, чтобы материал был усвоен, его мало прочесть, его необходимо понять.

В процессе работы с учебной и научной литературой студент может:

делать записи по ходу чтения в виде простого или развернутого плана (создавать перечень основных вопросов, рассмотренных в источнике);

составлять тезисы (цитирование наиболее важных мест статьи или монографии, короткое изложение основных мыслей автора);

готовить аннотации (краткое обобщение основных вопросов работы);

создавать конспекты (развернутые тезисы, которые).

Выбрав нужный источник, следует найти интересующий раздел по оглавлению или алфавитному указателю, а также одноименный раздел конспекта лекций или учебного пособия. В случае возникших затруднений в понимании учебного материала следует обратиться к другим источникам, где изложение может оказаться более доступным.

Приемы работы с текстом:

1. Проверка по вопросам учебника (устная и письменная);
2. Постановка вопросов к тексту;
3. Взаимная проверка по вопросам в парах;
4. Подробный или краткий пересказ;
5. Пересказ с опорой на план, ключевые слова, на иллюстрации или сочетание этих элементов (опорный конспект)
6. Составление конспекта в виде:
   - Плана
   - Схем
   - Таблиц
   - Тезисов
7. Комментирование
8. Иллюстрации к тексту
9. Пересказ в парах с опорой на конспект (планы, выписки и схемы);
10. Устное и письменное аннотирование с опорой на конспект;
11. Устное и письменное реферирование (констатирующее и критическое);
12. Устное и письменное рецензирование;
13. Выступления на семинарах;
14. Подготовка учебных докладов и обзорных рефератов (по нескольким источникам);
15. Групповая дискуссия и т.д.

Постановка вопросов к тексту. Этот прием является основным в процессе уяснения содержания, ведет к всестороннему пониманию учебного текста. Понимание текста складывается

из понимания отдельных слов, предложений, логической структуры всего текста, его основной идеи и смысла, а также подтекста и общего замысла автора.

Поэтому вопросы могут возникать к разным аспектам текста: к непонятным словам и предложениям, к непонятным логическим связям между предложениями и абзацами текста, к связям содержания читаемого текста с другими текстами на эту тему. Этот прием учит не пропускать ни одного непонятного места в тексте, тут же формулировать вопрос и искать на него ответ.

Составления плана. План есть перечисление всех текстовых субъектов (т.е. тем текста).

Для того чтобы составить план, надо последовательно задавать себе в процессе чтения вопрос "о чем здесь говорится?", вычленять с помощью этого вопроса субъекты высказывания и записывать их в виде пунктов плана.

План может быть простой из нескольких пунктов или развернутый, состоящий из пунктов и подпунктов.

План может быть выполнен в двух формах:

1) в тезисной форме.

2) в форме номинативных (назывных) предложений. Пункты плана совпадают с информативными центрами абзацев.

Составление схемы. Схема — это графическое изображение логических связей между основными текстовыми субъектами. Средствами графического изображения являются геометрические фигуры (прямоугольники и др.) и их соединения (линии, стрелки), а также символические изображения и рисунки предметов. Схема отличается от плана наличием связей между элементами. Связи придают картине целостность и наглядность.

Тезирование (выписки основных суждений). Процесс тезирования состоит в формулировании основных тезисов (положений, утверждений, выводов) изучаемого текста. Тезисы могут быть составлены целиком из авторских высказываний (суждений), и тогда они пишутся в кавычках в виде прямых цитат. Если же тезисы формулируются самим читателем, тогда они излагаются в виде реферативного текста с помощью использования глаголов. Например: автор анализирует, отмечает, сравнивает, доказывает, объясняет и т.п.

Составление таблицы. Этот прием используется для обобщения и систематизации учебной информации, извлеченной из некоторого раздела.

Сокращения в конспектах.

При конспектировании допускается сокращенная запись слов. Но нельзя сокращать слова как попало. Недописанные слова и фразы через какое- то время теряют смысл, забываются, их значение может исказиться.

Для сокращения записи необходимо помнить несколько правил:

В письменной речи наибольшее количество информации приходится на первые буквы слов, поэтому при сокращении прилагательных и причастий можно сохранять 3-4 буквы и окончания. Например: положительный – полж-ный.

Окончания слов в русском языке играют большую роль, поэтому нельзя сокращать те окончания, которые обозначают признаки предметных отношений.

Можно при записи пропускать гласные, поскольку в русском языке смысловая нагрузка ложится на согласные, а гласные выполняют формообразующую функцию. Например: журналист – жрнлст.

Термины, новые слова и понятия записывать полностью. Например: Спектральным анализом наз-ют мет-д исслд-ния химсчк-го сост-ва раз-ных вещ-в по их спектрам испск-ия и поглщ-ия.

Использовать общепринятые сокращения слов и аббревиатур. Например: абсолютный – абс., автономный – авт.

Использовать знаки, получившие название кванторов, которые применяют в конспектах для сокращенной записи. Отработать свою, понятную через любое время систему сокращений.

ПАМЯТКА СТУДЕНТУ

работа с учебной литературой

При чтении не пропускайте ни одного слова, которое Вам непонятно.

Если перестали понимать смысл текста, то вернитесь назад до того места, где начали затрудняться. Причиной непонимания бывают, как правило, иностранные слова, термины. В таком случае обращайтесь к словарям.

Составление терминологического словаря, работа над основными понятиями также поможет в освоении материала.

Научитесь самостоятельно приобретать знания, работать с книгой, со средствами получения и обработки информации.

Научитесь пользоваться словарями, делать выписки, составлять текстовые таблицы, графики, логические схемы.

Особое внимание обратите на развитие интеллектуальных умений и навыков, умение самостоятельно выявлять причины событий, составлять сводные таблицы.

Научитесь анализировать, сравнивать, обобщать, доказывать на основе нескольких источников.

Научитесь вычленять главное, проблему, выдвигать гипотезу.

Добейтесь чтения со скоростью не менее 150 слов в минуту, при этом сразу выделяйте главное и таким образом кратко конспектируйте.

Изучаемый материал надо воспринимать не мозаично (тогда всё главное), а целостно, то есть вести логическую проработку материала по ходу чтения и при этом составлять логические цепочки (схемы).

Больше работайте с карандашом в руке, делайте записи, схемы и т.д. Это способствует лучшему усвоению, запоминанию.

ПРАВИЛА САМОСТОЯТЕЛЬНОЙ РАБОТЫ С УЧЕБНОЙ ЛИТЕРАТУРОЙ

Составить перечень книг, с которыми Вам следует познакомиться; «не старайтесь запомнить всё, что вам в ближайшее время не понадобится, – запомните только, где это можно отыскать».

Сам такой перечень должен быть систематизированным (что необходимо для семинаров, что для экзаменов, что пригодится для написания курсовых и дипломных работ, а что Вас интересует за рамками официальной учебной деятельности, то есть что может расширить Вашу общую культуру...).

Обязательно выписывать все выходные данные по каждой книге (при написании курсовых и дипломных работ это позволит очень сэкономить время).

Разобраться для себя, какие книги (или какие главы книг) следует прочитать более внимательно, а какие – просто просмотреть.

Естественно, все прочитанные книги, учебники и статьи следует конспектировать, но это не означает, что надо конспектировать «все подряд»: можно выписывать кратко основные идеи автора и иногда приводить наиболее яркие и показательные цитаты (с указанием страниц).

Если Вы раньше мало работали с научной литературой, то следует выработать в себе способность «воспринимать» сложные тексты; для этого лучший приём – научиться «читать медленно», когда Вам понятно каждое прочитанное слово (а если слово незнакомое, то либо с помощью словаря, либо с помощью преподавателя обязательно его узнать), и это может занять немалое время (у кого-то – до нескольких недель и даже месяцев); опыт показывает, что после этого студент каким-то «чудом» начинает буквально заглатывать книги и чуть ли не видеть «сквозь обложку», стоящая это работа или нет...

Чтение научного текста является частью познавательной деятельности. Её цель – извлечение из текста необходимой информации. От того на сколько осознанна читающим собственная внутренняя установка при обращении к печатному слову (найти нужные сведения, усвоить информацию полностью или частично, критически проанализировать материал и т.п.) во многом зависит эффективность осуществляемого действия.

9.3. Методические рекомендации по написанию Доклада

Доклад-сообщение – это устное выступление на заданную тему. Время доклада 5-7 минут.

Цели доклада-сообщения: Научиться убедительно и кратко излагать свои мысли в устной форме. (Эффективно продавать свой интеллектуальный продукт). Донести информацию до слушателя, установить контакт с аудиторией и получить обратную связь.

План и содержание доклада-сообщения. Важно при подготовке доклада учитывать три его фазы: мотивацию, убеждение, побуждение. В первой фазе доклада рекомендуется использовать: риторические вопросы; актуальные события; оптический или акустический эффект; неожиданное для слушателей начало доклада.

Как правило, используется один из перечисленных приёмов. Главная цель фазы открытия (мотивации) – привлечь внимание слушателей к докладчику, поэтому длительность её минимальна.

При написании доклада по заданной теме обучающийся составляет план, подбирает основные источники. В процессе работы с источниками систематизирует полученные сведения, делает выводы и обобщения.

Ядром хорошего доклада является информация. Она должна быть новой и понятной. Важно в процессе доклада не только сообщить информацию, но и убедить слушателей в правильности своей точки зрения.

Доклад – продукт самостоятельной работы студента, представляющий собой публичное выступление по представлению полученных результатов решения определенной учебно-практической, учебно-исследовательской или научной темы. Средство контроля, важное для формирования универсальных компетенций обучающегося, при развитии навыков самостоятельного творческого мышления и изложения собственных умозаключений на основе изученного или прочитанного материала.

Изложение доклада как целостного авторского текста определяет критерии его оценки: новизна текста; обоснованность выбора источника; степень раскрытия сущности вопроса; соблюдение требований к докладу, соблюдение регламента времени.

АВТОНОМНАЯ НЕКОММЕРЧЕСКАЯ ОРГАНИЗАЦИЯ ВЫСШЕГО ОБРАЗОВАНИЯ
«ВЫСШАЯ ШКОЛА СЦЕНИЧЕСКИХ ИСКУССТВ»

Факультет ТЕАТРОВЕДЕНИЯ И ТЕАТРАЛЬНЫХ ТЕХНОЛОГИЙ

УТВЕРЖДАЮ

Ректор Райкин К.А.

«02» июня 2025 г.

РАБОЧАЯ ПРОГРАММА ДИСЦИПЛИНЫ *(МОДУЛЯ)*

ОСНОВЫ РЕЖИССУРЫ

Основная профессиональная образовательная программа
высшего образования – программа бакалавриата по направлению подготовки
52.03.04 ТЕХНОЛОГИЯ ХУДОЖЕСТВЕННОГО ОФОРМЛЕНИЯ СПЕКТАКЛЯ

Направленность (профиль):
СЦЕНИЧЕСКОЕ ОФОРМЛЕНИЕ СПЕКТАКЛЯ
(ХУДОЖНИК-ТЕХНОЛОГ СЦЕНЫ)

Квалификация выпускника
БАКАЛАВР

Москва
2025

Содержание

1. Цель и задачи освоения дисциплины (модуля)

2. Перечень планируемых результатов обучения по дисциплине (модулю), соотнесенных с индикаторами достижения компетенций, обеспечивающие достижение результатов освоения образовательной программы.

3. Место дисциплины в структуре образовательной программы

4. Объем дисциплины (модуля) в зачетных единицах с указанием количества академических часов, выделенных на контактную работу обучающихся с преподавателем (по видам учебных занятий) и на самостоятельную работу обучающихся

5. Содержание дисциплины (модуля), структурированное по темам, разделам с указанием количества академических часов и видов учебных занятий

5.1. Содержание разделов, тем дисциплины (модуля)

5.2. Содержание семинарских/практических занятий

5.3. Самостоятельная работа обучающихся по освоению дисциплины (модуля)

6. Учебно-методическое и информационное обеспечение дисциплины

6.1. Электронный образовательный ресурс

6.2. Перечень основной и дополнительной литературы, необходимой для освоения дисциплины

6.3. Перечень ресурсов информационно-телекоммуникационной сети «Интернет», используемых при освоении дисциплины

7. Описание материально-технической базы, необходимой для осуществления образовательного процесса по дисциплине

7.1. Перечень программного обеспечения

7.2. Материально-техническое обеспечение

8. ФОНД ОЦЕНОЧНЫХ СРЕДСТВ ДЛЯ ПРОВЕДЕНИЯ ПРОМЕЖУТОЧНОЙ АТТЕСТАЦИИ И ТЕКУЩЕГО КОНТРОЛЯ УСПЕВАЕМОСТИ ПО ДИСЦИПЛИНЕ (МОДУЛЮ)

8.1. Текущий контроль успеваемости

8.2. Промежуточная аттестация

9. МЕТОДИЧЕСКИЕ МАТЕРИАЛЫ

Рабочая программа дисциплины:
«Основы режиссуры»

Рабочая программа дисциплины разработана в соответствии с требованиями Федерального государственного образовательного стандарта высшего образования – бакалавриат по направлению подготовки 52.03.04 Технология художественного оформления спектакля, утвержденным приказом Министерства образования и науки Российской Федерации от 16.11.2017 г. № 1123.

Организация-разработчик: АНО «Высшая школа сценических искусств»

1. Цель и задачи освоения дисциплины (модуля)

Цель освоения дисциплины: оснащение знаниями и навыками в области «режиссерской грамматики»; знакомство с ведущей ролью режиссёра в современном театральном искусстве; изучение основ режиссуры, комплексное овладение первоначальными элементами искусства режиссерского мастерства

Задачи дисциплины: знакомство с теоретическими основами режиссерского мастерства; освоение методики разработки режиссерского плана; овладение технологией отбора и организацией подачи режиссерского материала; изучение специфики композиционного построения драматургии; ознакомление с разнообразными типами сценариев; овладение методикой драматургического анализа и определения идейно-художественного уровня постановки; обучение навыкам инсценирования художественного поэтического и прозаического материала; обучение технологии режиссерско-постановочной работы.

2. Перечень планируемых результатов обучения по дисциплине (модулю), соотнесенных с индикаторами достижения компетенций, обеспечивающие достижение результатов освоения образовательной программы.

Компетенция	Индикатор достижения компетенции (ИД)	Планируемый результат обучения по дисциплине, соотнесенный с ИД
ОПК-1 Способен понимать и применять особенности выразительных средств искусства на определенном историческом этапе	**ОПК-1.1** Знает основы теории и истории искусства **ОПК-1.2** Умеет анализировать особенности выразительных средств искусства определенного исторического периода. **ОПК-1.3** Применяет в собственной профессиональной деятельности знания особенностей выразительных средств искусства	**Знать:** историю и теорию искусства, его виды, жанры (эпохи, стили, направления); этапы и формы развития искусства, особенности функционирования в различные эпохи; систему общих и универсальных понятий, прилагаемых к искусству; **Уметь:** оценивать достижения художественной культуры и искусства на основе знания исторического контекста; анализировать произведения литературы и искусства; высказывать собственные обоснованные и аргументированные взгляды. **Владеть:** профессиональной лексикой, грамотно использовать ее в своей деятельности.
ПК-1 Способен к воплощению внешней художественной формы спектакля (концерта, представления) в соответствии с замыслом и авторским проектом художника-постановщика	**ПК-1.1** Знает теоретические основы сценографии, особенности творческого замысла художника-постановщика и технологии сценического оформления спектакля. **ПК-1.2** Умеет применять технические и технологические знания при реализации внешней художественной формы авторского проекта, в соответствующей области профессиональной деятельности **ПК-1.3** Владеет навыками совместной работы с художником-постановщиком во время создания сценического оборудования и проведения репетиций и спектаклей.	**Знать:** теоретические и практические основы и закономерности создания сценического оформления спектакля как целостной художественной среды; особенности творческого видения и авторского проекта художника-постановщика, его пластический, цветовой, световой и пространственный замысел; технологические возможности и средства сценического оформления (декорации, реквизит, костюмы, свет, видео и др.); принципы взаимодействия различных сценических элементов в создании художественной образности спектакля **Уметь:** интерпретировать и глубоко осмысливать творческий замысел художника-постановщика; разрабатывать концепцию сценографического решения, соответствующую авторскому проекту; воплощать сценографические элементы в материальном воплощении, обеспечивая целостность художественной формы; осуществлять творческое взаимодействие с режиссером, художником-постановщиком и другими специалистами **Владеть:** навыками применения различных технологических и художественно-выразительных средств сценографии;

		способностью к пространственному, колористическому и световому оформлению сценической среды; опытом создания целостного сценографического решения, отвечающего художественному замыслу спектакля; методами организации и координации работы сценографической группы

3. Место дисциплины в структуре образовательной программы

Дисциплина *(модуль)* «Основы режиссуры» относится к относится к циклу ФТД (факультативные дисциплины) образовательной программы.

4. Объем дисциплины (модуля) в зачетных единицах с указанием количества академических часов, выделенных на контактную работу обучающихся с преподавателем (по видам учебных занятий) и на самостоятельную работу обучающихся

Вид учебной работы		Трудоемкость					
		зач. ед.	ак. час.	по семестрам, час.			
				5	6	7	8
Общая трудоемкость по учебному плану		**2**	**72**	*72*			
Лекции (Л)			18	18			
Практические занятия (Пр)			18	18			
Контроль самостоятельной работы (КСР)							
Самостоятельная работа (СРС)			32	32			
Консультация							
Промежуточная аттестации	Экзамен						
	Зачет/зачет с оценкой		4	4			

5. Содержание дисциплины (модуля), структурированное по темам, разделам с указанием количества академических часов и видов учебных занятий

№ п/п	Наименование раздела, темы	Количество академических часов – всего	из них					Формируемые компетенции
			Лекции	Практические	Контроль СРС	Самостоятельная работа	Консультации	
1	Тема №1: «Режиссура как искусство управления»	16	6	6		6		ОПК-1; ПК-1
2	Тема №2: «Работа с актерским составом»	30	6	6		16		ОПК-1; ПК-1
3	Тема №3: «Монтаж как инструмент режиссуры в театре»	22	6	6		10		ОПК-1; ПК-1
Подготовка к зачету/экзамену		**4**				**4**		ОПК-1; ПК-1
Итого объём часов дисциплины		**72**	**18**	**18**		**36**		

5.1. Содержание разделов, тем дисциплины (модуля)

Тема №1: «Режиссура как искусство управления»

Краткая характеристика: Введение в профессию режиссера, объяснение роли режиссера в процессе создания фильма/спектакля, а также обсуждение основных принципов работы над проектом.

Содержание:

1. **История профессии**: От истоков до современности – эволюция роли режиссера.
2. **Функции режиссера**: Организация съемочного процесса, работа с актерами, взаимодействие с командой.
3. **Творческий процесс**: Поиск идеи, разработка концепции, создание сценария.
4. **Практические аспекты**: Подбор актеров, выбор локаций, работа с оператором и художником-постановщиком.
5. **Контроль качества**: Как режиссер следит за соблюдением художественного замысла и качеством исполнения.
6. **Примеры успешных проектов**: Анализ работ известных режиссеров и их подходов к созданию фильмов/спектаклей.

Тема №2: «Работа с актерским составом»

Краткая характеристика: Фокус на взаимодействии режиссера с актерами, методы работы над ролями, техника репетиций и психологическая подготовка актеров.

Содержание:

1. **Психология актера**: Понимание внутреннего мира персонажа, мотивация и эмоции.
2. **Методы работы с актерами**: Различные подходы к работе с разными типами актеров (метод Станиславского, Мейерхольда и др.).
3. **Репетиции**: Этапы подготовки, техники проведения репетиционного процесса.
4. **Импровизация**: Роль импровизации в создании образа, ее плюсы и минусы.
5. **Взаимодействие на площадке/сцене**: Как создать атмосферу доверия и сотрудничества между актерами и режиссером.
6. **Кейс-стади**: Примеры успешной работы режиссеров с известными актерами.

Тема №3: «Монтаж как инструмент режиссуры в театре»

Краткая характеристика: Рассмотрение монтажа как важнейшего элемента театральной постановки, его влияния на восприятие зрителей и роль в создании целостного спектакля.

Содержание:

1. **Основы монтажа в театре**: Определение понятия монтажа в контексте театра, отличие от кинематографического монтажа.
2. **Монтажная структура спектакля**: Сцены, акты, переходы между ними, их значение в драматургии.
3. **Эмоциональный эффект**: Как монтаж влияет на эмоциональную реакцию зрителей, создание напряжения и расслабления.
4. **Темпоритм**: Управление временем через монтаж, ускорение и замедление действий на сцене.
5. **Типы монтажа в театре**: Линейный монтаж, параллельный монтаж, ассоциативный монтаж.
6. **Пример из практики**: Анализ монтажных решений в классических и современных театральных постановках.
7. **Современные технологии**: Использование световых эффектов, музыки и мультимедиа для усиления монтажных приемов.

5.2. Содержание семинарских/практических занятий

Тема №1: «Создание концепта проекта»

Название семинара

Цель: Научить студентов разрабатывать концепцию будущего проекта, учитывая все ключевые элементы режиссуры.

Задачи:

Разработка идеи проекта.

Создание сценарного плана.

Выбор жанра и стиля.
Определение целевой аудитории.

Ход занятия:

Разминка: Обсуждение примеров успешных концептов в кино и театре.

Основная часть: Студенты делятся на группы и создают свои собственные концепты будущих проектов. Они должны представить идею, описать жанр, целевую аудиторию и основные художественные приемы.

Заключительная часть: Презентация концептов перед всей группой и обсуждение их сильных и слабых сторон.

Тема №2: «Мастерство работы с актерами»

Название семинара: «Мастерство работы с актерами»

Цель: Научиться применять различные методы работы с актерами и развивать навыки взаимодействия с ними.

Задачи:

Изучение различных методов работы с актерами.
Практическое применение этих методов.
Развитие коммуникативных навыков.

Ход занятия:

Разминка: Упражнения на доверие и взаимодействие внутри группы.

Основная часть: Студенты работают в парах или группах, используя разные методы работы с актерами (например, метод Станиславского). Они должны подготовить небольшой этюд и продемонстрировать его перед всей группой.

Заключительная часть: Обсуждение результатов, обратная связь от преподавателя и других участников.

Импровизационные упражнения

Задание: Участвовать в серии импровизационных упражнений, направленных на развитие актёрских навыков и умения быстро реагировать на непредвиденные обстоятельства. Например, можно предложить студентам разыграть сценку без заранее подготовленного текста.

Цели: Улучшить навыки общения с актёрами и развить способность к спонтанному творчеству.

Постановка этюда

Задание: Подготовить и поставить короткий этюд (до 5 минут) на основе предложенной ситуации или текста. Студенты должны распределить роли, разработать мизансцены и провести репетицию.

Цели: Развить навыки работы с актёрами, понимание пространства сцены и умение управлять вниманием зрителей.

Тема №3: «Монтажные решения в действии»

Название семинара: «Монтажные решения в действии»

Цель: Освоить практические навыки монтажа и понять, как он влияет на восприятие зрителей.

Задачи:

Изучение типов монтажа.
Применение монтажных решений на практике.
Анализ монтажных решений в реальных проектах.

Ход занятия:

Просмотр и анализ фрагментов из разных спектаклей или фильмов, где используется определенный тип монтажа.

Анализ сцен из известных фильмов

Задание: Выбрать сцену из известного фильма и проанализировать её с точки зрения режиссуры. Нужно обратить внимание на композицию кадра, движение камеры, освещение, звуковые эффекты и монтаж.

Цели: Научиться разбирать режиссёрские приёмы и понимать, как они влияют на

восприятие сцены зрителями.

5.3. Самостоятельная работа обучающихся по освоению дисциплины (модуля)

Раздел (тема) дисциплин, его содержание	Вид, содержание самостоятельной работы
Тема №1: «Режиссура как искусство управления»	Подготовка к семинарскому занятию, устному опросу; Изучение дополнительной литературы (работа с учебной литературой, методическими материалами по теме) Поиск информации с использованием сети Интернет. Посещение театральных постановок и критическое осмысление актерских работ. Чтение и анализ текстов произведений
Тема №2: «Работа с актерским составом»	Подготовка к семинарскому занятию, устному опросу; Изучение дополнительной литературы (работа с учебной литературой, методическими материалами по теме) Поиск информации с использованием сети Интернет. Посещение театральных постановок и критическое осмысление актерских работ. Чтение и анализ текстов произведений
Тема №3: «Монтаж как инструмент режиссуры в театре»	Подготовка к семинарскому занятию, устному опросу; Изучение дополнительной литературы (работа с учебной литературой, методическими материалами по теме) Поиск информации с использованием сети Интернет. Посещение театральных постановок и критическое осмысление актерских работ. Чтение и анализ текстов произведений

6. Учебно-методическое и информационное обеспечение дисциплины

6.1. Электронный образовательный ресурс

1.	Электронная библиотечная система «Университетская Библиотека Онлайн»	http://www.biblioclub.ru/

6.2. Перечень основной и дополнительной литературы, необходимой для освоения дисциплины

Основная литература:

1. Филонов, В. Ф. Событие как первооснова сценического действия : учебное пособие по дисциплинам «Мастерство артиста драматического театра», «Режиссура и актерское мастерство» / В. Ф. Филонов ; Челябинский государственный институт культуры, Кафедра театрального искусства. – Челябинск : ЧГИК, 2016. – 132 с. – Режим доступа: по подписке. – URL: https://biblioclub.ru/index.php?page=book&id=491935 (дата обращения: 16.09.2024). – Библиогр.: с. 101-104. – ISBN 978-5-94839-533-3. – Текст : электронный.
2. Куксов, А. Н. Драматургия и режиссура массовых театрализованных представлений : учебно-методическое пособие : [12+] / А. Н. Куксов ; Министерство культуры Нижегородской области, Нижегородский областной колледж культуры. – Москва ; Берлин : Директ-Медиа, 2018. – 148 с. – Режим доступа: по подписке. – URL: https://biblioclub.ru/index.php?page=book&id=493599 (дата обращения: 16.09.2024). – ISBN 978-5-4475-9699-6. – DOI 10.23681/493599. – Текст : электронный.
3. Калужских, Е. В. Метод действенного анализа как технология работы над пьесой : учебное пособие / Е. В. Калужских. – Челябинск : Челябинская государственная академия культуры и искусств, 2014. – 84 с. : ил. – Режим доступа: по подписке. – URL: https://biblioclub.ru/index.php?page=book&id=492090 (дата обращения: 16.09.2024). – ISBN 978-5-94839-455-8. – Текст : электронный.

4. Гончарук, А. Ю. Актерское мастерство и основы режиссуры / А. Ю. Гончарук ; Российский государственный социальный университет, Высшая школа музыки им. А. Г. Шнитке (Институт). – Москва ; Берлин : Директ-Медиа, 2017. – 213 с. : ил., табл. – Режим доступа: по подписке. – URL: https://biblioclub.ru/index.php?page=book&id=457829 (дата обращения: 16.09.2024). – Библиогр. в кн. – ISBN 978-5-4475-9126-7. – DOI 10.23681/457829. – Текст : электронный.

Дополнительная литература:

1. Грибова, О. П. Особенности режиссуры спектакля передвижного театра : учебное пособие : [12+] / О. П. Грибова, А. В. Лещенко. – Москва ; Берлин : Директ-Медиа, 2020. – 88 с. – Режим доступа: по подписке. – URL: https://biblioclub.ru/index.php?page=book&id=574767 (дата обращения: 17.09.2024). – Библиогр. в кн. – ISBN 978-5-4499-0738-7. – DOI 10.23681/574767. – Текст : электронный.
2. Щёлкина, Е. А. Основы режиссуры художественно-спортивных представлений на открытом воздухе : учебное пособие : [12+] / Е. А. Щёлкина. – Москва ; Берлин : Директ-Медиа, 2020. – 48 с. : ил. – Режим доступа: по подписке. – URL: https://biblioclub.ru/index.php?page=book&id=598543 (дата обращения: 16.10.2024). – Библиогр. в кн. – ISBN 978-5-4499-1618-1. – DOI 10.23681/598543. – Текст : электронный.
3. Бураченко, А. И. Анализ режиссуры спектакля : учебное пособие для студентов, обучающихся по направлению подготовки 50.03.04 «Теория и история искусств», квалификация (степень) выпускника «бакалавр» : [16+] / А. И. Бураченко ; Кемеровский государственный институт культуры, Социально-гуманитарный факультет, Кафедра культурологии, философии и искусствоведения. – Кемерово : Кемеровский государственный институт культуры (КемГИК), 2022. – 144 с. : табл. – Режим доступа: по подписке. – URL: https://biblioclub.ru/index.php?page=book&id=701055 (дата обращения: 16.10.2024). – Библиогр. в кн. – ISBN 978-5-8154-0643-8. – Текст : электронный.

6.3. Перечень ресурсов информационно-телекоммуникационной сети «Интернет», используемых при освоении дисциплины

1.	Российская Государственная библиотека. Электронный каталог	http://www.rsl.ru/index.php?f=97
2.	Альдебаран.	http://aldebaran.ru/
3.	Библиотека Гумер.	https://www.gumer.info/
4.	Библиотека научной и студенческой информации	http://bibliofond.ru
5.	Научная педагогическая электронная библиотека	http://elib.gnpbu.ru/
6.	Научная электронная библиотека eLIBRARY.RU	http://e-library.ru
7.	Научная электронная библиотека КиберЛенинка	http://cyberleninka.ru
8.	Национальная электронная библиотека	http://нэб.рф
9.	Некоммерческая электронная библиотека «ImWerden»: искусство, театр, кино и музыка	http://imwerden.de/
10.	Портал культурного наследия России	http://www.culture.ru
11.	Российская государственная библиотека искусств	http://liart.ru/ru/
12.	Электронная библиотека учебников	http://studentam.net/
13.	Библиотека Максима Мошкова	http://lib.ru/
14.	Классика.ру	https://klassika.ru/
15.	Русская виртуальная библиотека	https://rvb.ru/
16.	Библиотека изобразительных искусств	http://www.artlib.ru/
17.	Электронные публикации Института русской литературы (Пушкинского Дома) РАН	http://lib.pushkinskijdom.ru/
18.	Журнальный зал	https://magazines.gorky.media/
19.	Энциклопедии Кирилла и Мефодия	http://www.megabook.ru

7. Описание материально-технической базы, необходимой для осуществления образовательного процесса по дисциплине

7.1. Перечень программного обеспечения

1.	Лицензионное программное обеспечение	операционная система Windows XP, Microsoft windows 8, Microsoft office 2013
2.	Свободно распространяемое программное обеспечение	OpenOffice: Writer, Calc, Impress, Draw, Base, Math
3.	Свободно распространяемое программное обеспечение отечественного производства	Яндекс.Браузер (https://browser.yandex.ru/), Dicter (https://www.dicter.ru/), Windows Player (https://windowsplayer.ru/), WindowsRar (https://windowsrar.ru/), PDFMaster (https://pdfmaster.ru/), ASTRA LINUX SPECIAL EDITION (https://astralinux.ru/products/astra-linux-special-edition/), LibreOffice (https://ru.libreoffice.org/), Okular (https://okular.kde.org/ru/download/), Редактор изображений Gimp (https://www.gimp.org/)

7.2. Материально-техническое обеспечение

№ п\п	Наименование помещений	Назначение помещений	Оснащенность (оборудование) помещений
1.	Учебная аудитория для проведения учебных занятий № 401	Учебная аудитория для проведения занятий лекционного и (или) семинарского типа и (или) групповые консультации, и (или) индивидуальную работу обучающихся (в том числе индивидуальные консультации), проведения практик, текущего контроля и промежуточной аттестации	– Рабочее место преподавателя: ПК-Моноблок Lenovo с доступом к сети Интернет и обеспечением доступа в электронную информационно-образовательную среду Института. – Интерактивная доска (Panasonic UB-T880W с проектором Panasonic PT-CW240). – ЖК телевизор «Panasonic 42». – Мебель учебная (столы, стулья).
2.	Помещение для самостоятельной работы	Помещение для самостоятельной работы обучающихся	Читальный зал: – Посадочных мест: 15 – Рабочее место обучающегося: 15 шт. ПК Моноблок Lenovo с доступом к сети Интернет и в ЭИОС Вуза. – ЖК телевизор «Panasonic 42». – Учебная мебель (столы, стулья)

8. ФОНД ОЦЕНОЧНЫХ СРЕДСТВ ДЛЯ ПРОВЕДЕНИЯ ПРОМЕЖУТОЧНОЙ АТТЕСТАЦИИ И ТЕКУЩЕГО КОНТРОЛЯ УСПЕВАЕМОСТИ ПО ДИСЦИПЛИНЕ (МОДУЛЮ)

8.1. Текущий контроль успеваемости

Показателями оценивания результатов текущего контроля успеваемости обучающихся по дисциплине является:

активность обучающегося в рамках аудиторных учебных занятий: на лекционных и семинарских (практических) занятиях – уровень знаний, умений и навыков, продемонстрированных обучающимся;

результаты самостоятельной работы: письменные работы (доклады, статьи и другие публикации, эссе и т.п.), творческие работы и объекты и др;

посещаемость учебных занятий по дисциплинам (модулям), практикам;

другие значимые результаты работы обучающегося.

Текущий контроль успеваемости по дисциплине (модулю) проводится в ходе семинарских (практических) занятий методами устного или письменного опроса (работ), в процессе выступлений обучающихся.

Критерии оценки и оценочные материалы для проведения текущего контроля успеваемости:

Устный опрос

Устный опрос проводится по пройденным темам курса в ходе семинарских занятий.

Шкала оценивания	Критерии выставления оценок
«Отлично»	1) полное раскрытие вопроса; 2)указание точных названий и определений; 3) правильная формулировка понятий и категорий; 4) самостоятельность ответа, умение вводить и использовать собственные классификации и квалификации, анализировать и делать собственные выводы по рассматриваемой теме; 5) использование дополнительной литературы и иных материалов и др.
«Хорошо»	1) недостаточно полное, по мнению преподавателя, раскрытие темы; 2) несущественные ошибки в определении понятий, категорий и т.п., кардинально не меняющих суть изложения; 3) использование устаревшей учебной литературы и других источников
«Удовлетворительно»	1) отражение лишь общего направления изложения лекционного материала и материала современных учебников; 2) наличие достаточного количества несущественных или одной-двух существенных ошибок в определении понятий и категорий и т. п.; 3) использование устаревшей учебной литературы и других источников; 4) неспособность осветить проблематику учебной дисциплины и др.
«Неудовлетворительно»	1) нераскрытые темы; 2) большое количество существенных ошибок; 3) отсутствие умений и навыков, обозначенных выше в качестве критериев выставления положительных оценок др.

Доклад

Доклады по основным разделам дисциплины заслушиваются в ходе семинарских/практических занятий.

Шкала оценивания	Критерии выставления оценок
Отлично	Соответствие целям и задачам дисциплины, актуальность темы и рассматриваемых проблем, соответствие содержания заявленной теме, заявленная тема полностью раскрыта, рассмотрение дискуссионных вопросов по проблеме, сопоставлены различные точки зрения по рассматриваемому вопросу, научность языка изложения, логичность и последовательность в изложении материала, количество исследованной литературы, в том числе новейших источников по проблеме, четкость выводов,
Хорошо	Соответствие целям и задачам дисциплины, актуальность темы и рассматриваемых проблем, соответствие содержания заявленной теме, научность языка изложения, заявленная тема раскрыта недостаточно полно, отсутствуют новейшие литературные источники по проблеме,
Удовлетворительно	Соответствие целям и задачам дисциплины, содержание работы не в полной мере соответствует заявленной теме, заявленная тема раскрыта недостаточно полно, использовано небольшое количество научных источников, нарушена логичность и последовательность в изложении материала
Неудовлетворительно	Работа не соответствует целям и задачам дисциплины, содержание работы не соответствует заявленной теме, содержание работы изложено не научным стилем

Примерные темы докладов по основным разделам дисциплины

1.Историческое развитие режиссуры: от античности до наших дней
2.Основные функции режиссера в театре и кино
3.Режиссура как синтез искусств: взаимодействие с драматургией, музыкой, живописью
4.Метод Станиславского и его влияние на мировую режиссуру
5.Психологическая подготовка актера под руководством режиссера
6.Творческая индивидуальность режиссера: поиск собственного стиля
7.Режиссерская интерпретация классики: проблемы и решения
8.Современная экспериментальная режиссура: поиски новых форм
9.Режиссура массовых зрелищ: фестивали, парады, церемонии открытия
10.Особенности режиссерской работы в телевизионных постановках
11.Монтаж как часть режиссерского процесса
12.Работа режиссера с декорациями и костюмами
13.Музыкальное сопровождение в спектакле: роль режиссера
14.Использование света и цвета в режиссуре
15.Режиссура документального фильма: этика и эстетика
16.Режиссура анимационного кино: специфические приемы и техники
17.Театр абсурда и его режиссура
18.Режиссура и актерское мастерство: взаимное влияние
19.Режиссура детского театра: особенности работы с юным зрителем
20.Режиссура в условиях ограниченного бюджета: как добиться успеха?
21.Режиссура музыкальных спектаклей: мюзиклы и оперы
22.Режиссура камерных спектаклей: минимализм и максимальная выразительность
23.Режиссура уличного театра: свобода и ограничения
24.Режиссура иммерсивного театра: погружение зрителя в действие
25.Режиссура виртуальной реальности: новые горизонты творчества
26.Режиссура кабаре и варьете: традиции и новации
27.Режиссура комедийного жанра: смех как средство выражения
28.Режиссура трагедии: как передать глубину человеческих страданий
29.Режиссура фэнтези и научной фантастики: создание мира на сцене
30.Режиссура кукольного театра: магия анимации
31.Режиссура моноспектакля: одиночество на сцене
32.Режиссура нон-стоп шоу: непрерывное действие без антрактов
33.Режиссура хоррора: создание атмосферы страха и напряжения
34.Режиссура вербатима: театр реальных историй
35.Режиссура site-specific: адаптация постановки к конкретному месту
36.Технологические аспекты работы режиссера с освещением
37.Совместная работа режиссера и художника-постановщика: создание единого визуального образа спектакля
38.Звукорежиссура в театре: технические средства и художественное видение

8.2. Промежуточная аттестация

Промежуточная аттестация *Зачет/Зачет с оценкой/Экзамен* может проводиться в устной или письменной форме.

Описание показателей оценивания формируемых компетенций

Компетенция	Индикатор достижения компетенции (ИД)	Планируемый результат обучения по дисциплине, соотнесенный с ИД
ОПК-1 Способен понимать и применять особенности выразительных средств искусства на определенном историческом этапе	**ОПК-1.1** Знает основы теории и истории искусства **ОПК-1.2** Умеет анализировать особенности выразительных средств искусства определенного исторического периода. **ОПК-1.3** Применяет в собственной профессиональной деятельности знания	**Знать:** историю и теорию искусства, его виды, жанры (эпохи, стили, направления); этапы и формы развития искусства, особенности функционирования в различные эпохи; систему общих и универсальных понятий, прилагаемых к искусству; **Уметь:** оценивать достижения художественной культуры и искусства на основе знания исторического контекста; анализировать произведения литературы и

	особенностей выразительных средств искусства	искусства; высказывать собственные обоснованные и аргументированные взгляды. **Владеть:** профессиональной лексикой, грамотно использовать ее в своей деятельности.
ПК-1 Способен к воплощению внешней художественной формы спектакля (концерта, представления) в соответствии с замыслом и авторским проектом художника-постановщика	**ПК-1.1** Знает теоретические основы сценографии, особенности творческого замысла художника-постановщика и технологии сценического оформления спектакля. **ПК-1.2** Умеет применять технические и технологические знания при реализации внешней художественной формы авторского проекта, в соответствующей области профессиональной деятельности **ПК-1.3** Владеет навыками совместной работы с художником-постановщиком во время создания сценического оборудования и проведения репетиций и спектаклей.	**Знать:** теоретические и практические основы и закономерности создания сценического оформления спектакля как целостной художественной среды; особенности творческого видения и авторского проекта художника-постановщика, его пластический, цветовой, световой и пространственный замысел; технологические возможности и средства сценического оформления (декорации, реквизит, костюмы, свет, видео и др.); принципы взаимодействия различных сценических элементов в создании художественной образности спектакля **Уметь:** интерпретировать и глубоко осмысливать творческий замысел художника-постановщика; разрабатывать концепцию сценографического решения, соответствующую авторскому проекту; воплощать сценографические элементы в материальном воплощении, обеспечивая целостность художественной формы; осуществлять творческое взаимодействие с режиссером, художником-постановщиком и другими специалистами **Владеть:** навыками применения различных технологических и художественно-выразительных средств сценографии; способностью к пространственному, колористическому и световому оформлению сценической среды; опытом создания целостного сценографического решения, отвечающего художественному замыслу спектакля; методами организации и координации работы сценографической группы

Шкала оценивания результатов промежуточной аттестации и критерии выставления оценок

Оценивание результатов промежуточной аттестации по дисциплине определяется шкалой оценивания: «отлично», «хорошо», «удовлетворительно», «неудовлетворительно», «зачтено», «не зачтено».

1. Устная форма: устный ответ на вопросы в форме собеседования по основным темам дисциплины.

Шкала оценивания	Критерии выставления оценок
Отлично/зачтено	Оценка «отлично» выставляется студенту, если он глубоко и прочно усвоил программный материал, исчерпывающе, последовательно, четко и логически стройно его излагает, умеет тесно увязывать теорию с практикой, свободно справляется с задачами, вопросами и другими видами применения знаний, причем не затрудняется с ответом при видоизменении заданий, использует в ответе материал разнообразных литературных источников, владеет разносторонними навыками и приемами выполнения практических задач
Хорошо/зачтено	Оценка «хорошо» выставляется студенту, если он твердо знает материал, грамотно и по существу излагает его, не допускает существенных неточностей в ответе на вопрос, правильно применяет теоретические положения при решении практических вопросов и задач,

	владеет необходимыми навыками и приемами их выполнения
Удовлетворительно/зачтено	Оценка «удовлетворительно» выставляется студенту, если он имеет знания только основного материала, но не усвоил его деталей, допускает неточности, недостаточно правильные формулировки, нарушения логической последовательности в изложении программного материала, испытывает затруднения при выполнении практических работ
Неудовлетворительно/ не зачтено	Оценка «неудовлетворительно» выставляется студенту, который не знает значительной части программного материала, допускает существенные ошибки, неуверенно, с большими затруднениями выполняет практические работы

2. Письменная форма: выполнение тестовых заданий. Тестовые задания выполняются в течение 45 минут и состоят из 20-30 вопросов разных типов. Преподаватель готовит несколько вариантов тестовых заданий.

Шкала оценивания	Критерии выставления оценок
Отлично/зачтено	85 – 100 %
Хорошо/зачтено	75 – 84 %
Удовлетворительно/зачтено	65 – 74 %
Неудовлетворительно/ не зачтено	0 – 64 %

ОЦЕНОЧНЫЕ МАТЕРИАЛЫ
(типовые контрольные задания и иные материалы) для проведения промежуточной аттестации и оценки сформированности компетенций по дисциплине (модулю)

Примерный перечень вопросов/заданий для проведения промежуточной аттестации

Задание 1. *Прочитайте текст задания, выберите правильный ответ*

1. Что такое мизансцена?
a) Композиция кадра в кино
b) Расположение актеров на сцене относительно друг друга и предметов обстановки
c) Режиссерская концепция постановки
d) Метод работы с актерами

2. Кто считается одним из первых профессиональных режиссеров в мире?
a) Константин Сергеевич Станиславский
b) Всеволод Эмильевич Мейерхольд
c) Андрей Тарковский
d) Сергей Эйзенштейн

3. Что такое "монтаж" в контексте театра?
a) Процесс сборки отдельных частей спектакля в единое целое
b) Техника освещения сцены
c) Работа с актерами на репетициях
d) Создание звукового сопровождения

5. Что такое "декорация" в театре?
a) Костюм актера
b) Предметы мебели на сцене
c) Элементы оформления сцены, создающие иллюзию места действия
d) Музыкальное сопровождение спектакля

8. Как называется процесс создания эскизов костюмов и декораций для спектакля?
a) Художественная концепция
b) Художественное оформление

c) Постановочный процесс
d) Репетиционный процесс

11. Что такое "сценография" в театре?
a) Построение сюжета спектакля
b) Оформление сцены, включая декорации, костюмы и освещение
c) Работа с актерами на репетициях
d) Монтаж видеозаписей спектакля

15. Что такое "реплика" в театре?
a) Повторение одной и той же сцены
b) Ответ одного актера другому
c) Запасной костюм актера
d) Дополнительный экземпляр декорации

22. Как называется завершающий этап работы над спектаклем, когда все элементы объединяются в единое целое?
a) Финальная репетиция
b) Генеральный прогон
c) Монтаж
d) Сборка

Задание 7. *Прочитайте текст задания и запишите развернутый обоснованный ответ.*

Вопрос: Сравните роли режиссера и драматурга.
Ответ: Режиссер отвечает за постановку и интерпретацию текста, тогда как драматург создает оригинальный текст пьесы.

Задание 8. *Прочитайте текст задания и запишите развернутый обоснованный ответ.*

Вопрос: В чем различие между классическим и современным театром с точки зрения режиссуры?
Ответ: Классический театр придерживается установленных традиций, тогда как современный стремится исследовать новые формы и подходы.

9. МЕТОДИЧЕСКИЕ МАТЕРИАЛЫ

9.1. Методические рекомендации для подготовки к практическому (семинарскому) занятию

Семинарское занятие является традиционной и распространенной формой организации самостоятельной работы студентов при изучении дисциплин.

Самостоятельная подготовка к семинару направлена:

на развитие способности к чтению научной и иной литературы;

на поиск дополнительной информации, позволяющей глубже разобраться в некоторых вопросах;

на выделение при работе с разными источниками необходимой информации, которая требуется для полного ответа на вопросы плана семинарского занятия;

на выработку умения правильно выписывать высказывания авторов из имеющихся источников информации, оформлять их по библиографическим нормам;

на развитие умения осуществлять анализ выбранных источников информации;

на подготовку собственного выступления по обсуждаемым вопросам;

на формирование навыка оперативного реагирования на разные мнения, которые могут возникать при обсуждении тех или иных научных проблем.

Чтобы наиболее рационально и полно использовать все возможности семинара как вида занятия, для подготовки к нему необходимо:

внимательно прочитать конспект лекции по данной тематике;

ознакомиться с соответствующим разделом учебника;

проработать дополнительную литературу и источники;

решить задачи и выполнить другие письменные задания.

При подготовке к семинару:

проанализируйте тему семинара, подумайте о цели и основных проблемах, вынесенных на обсуждение;

внимательно прочитайте материал, данный преподавателем по этой теме на лекции;

изучите рекомендованную литературу, делая при этом конспекты прочитанного или выписки, которые понадобятся при обсуждении на семинаре;

постарайтесь сформулировать свое мнение по каждому вопросу и аргументирование его обосновать;

запишите возникшие во время самостоятельной работы с учебниками и научной литературой вопросы, чтобы затем на семинаре получить на них ответы.

В процессе работы на семинаре:

внимательно слушайте выступления других участников семинара, старайтесь соотнести, сопоставить их высказывания со своим мнением;

активно участвуйте в обсуждении рассматриваемых вопросов, не бойтесь высказывать свое мнение, но старайтесь, чтобы оно было подкреплено убедительными доводами;

если вы не согласны с чьим-то мнением, смело критикуйте его, но помните, что критика должна быть обоснованной и конструктивной, т. е. нести в себе какое-то конкретное предложение в качестве альтернативы;

после семинара кратко сформулируйте окончательный правильный ответ на вопросы, которые были рассмотрены.

Семинар помогает студентам глубоко овладеть предметом, способствует развитию у них умения самостоятельно работать с учебной литературой и первоисточниками, освоению ими методов научной работы и приобретению навыков научной аргументации, научного мышления.

Памятка «Правила запоминания»

Чтобы разобраться в материале, в процессе чтения или слушания необходимо проводить активную мыслительную обработку материала. В этом случае запоминание будет результатом этой активной работы над материалом и без специальных усилий, направленных на запоминание, не потребуется.

Правила запоминания:

Сосредоточься, нацелься на запоминание.

Старайся понять основной смысл излагаемого материала, иначе будет действовать механическая память, которая менее продуктивна, чем логическая.

Удели особое внимание структуре материала, уясни, чем вызвана такая последовательность его изложения.

Найди смысловые опорные пункты в материале, составь план, соотнеси эти пункты с планом.

Отдели основополагающий материал от иллюстративного, который запоминать не нужно.

Уясни, что ты уже знал и что узнал нового, и сравни новое с тем, что ты знал раньше.

Произнеси несколько раз новые слова, даты.

Проговори вслух формулировки выводов, законов.

Воспроизведи весь материал по плану, стараясь мысленно вообразить прочитанное.

9.2. Методические рекомендации по изучению дополнительной литературы (работа с учебной литературой, методическими материалами по теме)

Важной составляющей учебного процесса в вузе является работа с учебной и методической литературой. Самостоятельная работа студента с учебником позволяет осуществлять подготовку ко всем видам занятий: семинарским, практическим, тестированию, зачетам, экзаменам, вести научно-исследовательскую деятельность. В последние годы можно заметить тот факт, что студенты в вузе при подготовке к занятиям стали все меньше пользоваться учебниками, составлять конспекты. Причин тому множество, но в том числе и элементарное неумение пользоваться учебной литературой.

Учебник – основной и ведущий вид учебной литературы, в нем систематизировано, в сжатом виде излагается основной учебный материал на доступном студенту языке. Однако как пользоваться учебником студентов не учат. Зачастую вузы ограничиваются лишь несколькими методическими рекомендациями: «Читать внимательно, вдумчиво, вести конспект и т.д.». Однако, чтобы материал был усвоен, его мало прочесть, его необходимо понять.

В процессе работы с учебной и научной литературой студент может:

делать записи по ходу чтения в виде простого или развернутого плана (создавать перечень основных вопросов, рассмотренных в источнике);

составлять тезисы (цитирование наиболее важных мест статьи или монографии, короткое изложение основных мыслей автора);

готовить аннотации (краткое обобщение основных вопросов работы);

создавать конспекты (развернутые тезисы, которые).

Выбрав нужный источник, следует найти интересующий раздел по оглавлению или алфавитному указателю, а также одноименный раздел конспекта лекций или учебного пособия. В случае возникших затруднений в понимании учебного материала следует обратиться к другим источникам, где изложение может оказаться более доступным.

Приемы работы с текстом:

1. Проверка по вопросам учебника (устная и письменная);
2. Постановка вопросов к тексту;
3. Взаимная проверка по вопросам в парах;
4. Подробный или краткий пересказ;
5. Пересказ с опорой на план, ключевые слова, на иллюстрации или сочетание этих элементов (опорный конспект)
6. Составление конспекта в виде:
   - Плана
   - Схем
   - Таблиц
   - Тезисов
7. Комментирование
8. Иллюстрации к тексту
9. Пересказ в парах с опорой на конспект (планы, выписки и схемы);
10. Устное и письменное аннотирование с опорой на конспект;
11. Устное и письменное реферирование (констатирующее и критическое);
12. Устное и письменное рецензирование;
13. Выступления на семинарах;
14. Подготовка учебных докладов и обзорных рефератов (по нескольким источникам);
15. Групповая дискуссия и т.д.

Постановка вопросов к тексту. Этот прием является основным в процессе уяснения содержания, ведет к всестороннему пониманию учебного текста. Понимание текста складывается из понимания отдельных слов, предложений, логической структуры всего текста, его основной идеи и смысла, а также подтекста и общего замысла автора.

Поэтому вопросы могут возникать к разным аспектам текста: к непонятным словам и предложениям, к непонятным логическим связям между предложениями и абзацами текста, к связям содержания читаемого текста с другими текстами на эту тему. Этот прием учит не пропускать ни одного непонятного места в тексте, тут же формулировать вопрос и искать на него ответ.

Составления плана. План есть перечисление всех текстовых субъектов (т.е. тем текста).

Для того чтобы составить план, надо последовательно задавать себе в процессе чтения вопрос "о чем здесь говорится?", вычленять с помощью этого вопроса субъекты высказывания и записывать их в виде пунктов плана.

План может быть простой из нескольких пунктов или развернутый, состоящий из пунктов и подпунктов.

План может быть выполнен в двух формах:

1) в тезисной форме.

2) в форме номинативных (назывных) предложений. Пункты плана совпадают с информативными центрами абзацев.

Составление схемы. Схема — это графическое изображение логических связей между основными текстовыми субъектами. Средствами графического изображения являются геометрические фигуры (прямоугольники и др.) и их соединения (линии, стрелки), а также символические изображения и рисунки предметов. Схема отличается от плана наличием связей между элементами. Связи придают картине целостность и наглядность.

Тезирование (выписки основных суждений). Процесс тезирования состоит в формулировании основных тезисов (положений, утверждений, выводов) изучаемого текста. Тезисы могут быть составлены целиком из авторских высказываний (суждений), и тогда они пишутся в кавычках в виде прямых цитат. Если же тезисы формулируются самим читателем, тогда

они излагаются в виде реферативного текста с помощью использования глаголов. Например: автор анализирует, отмечает, сравнивает, доказывает, объясняет и т.п.

Составление таблицы. Этот прием используется для обобщения и систематизации учебной информации, извлеченной из некоторого раздела.

Сокращения в конспектах.

При конспектировании допускается сокращенная запись слов. Но нельзя сокращать слова как попало. Недописанные слова и фразы через какое- то время теряют смысл, забываются, их значение может исказиться.

Для сокращения записи необходимо помнить несколько правил:

В письменной речи наибольшее количество информации приходится на первые буквы слов, поэтому при сокращении прилагательных и причастий можно сохранять 3-4 буквы и окончания. Например: положительный – полж-ный.

Окончания слов в русском языке играют большую роль, поэтому нельзя сокращать те окончания, которые обозначают признаки предметных отношений.

Можно при записи пропускать гласные, поскольку в русском языке смысловая нагрузка ложится на согласные, а гласные выполняют формообразующую функцию. Например: журналист – жрнлст.

Термины, новые слова и понятия записывать полностью. Например: Спектральным анализом наз-ют мет-д исслд-ния химсчк-го сост-ва раз-ных вещ-в по их спектрам испск-ия и поглщ-ия.

Использовать общепринятые сокращения слов и аббревиатур. Например: абсолютный – абс., автономный – авт.

Использовать знаки, получившие название кванторов, которые применяют в конспектах для сокращенной записи. Отработать свою, понятную через любое время систему сокращений.

ПАМЯТКА СТУДЕНТУ

работа с учебной литературой

При чтении не пропускайте ни одного слова, которое Вам непонятно.

Если перестали понимать смысл текста, то вернитесь назад до того места, где начали затрудняться. Причиной непонимания бывают, как правило, иностранные слова, термины. В таком случае обращайтесь к словарям.

Составление терминологического словаря, работа над основными понятиями также поможет в освоении материала.

Научитесь самостоятельно приобретать знания, работать с книгой, со средствами получения и обработки информации.

Научитесь пользоваться словарями, делать выписки, составлять текстовые таблицы, графики, логические схемы.

Особое внимание обратите на развитие интеллектуальных умений и навыков, умение самостоятельно выявлять причины событий, составлять сводные таблицы.

Научитесь анализировать, сравнивать, обобщать, доказывать на основе нескольких источников.

Научитесь вычленять главное, проблему, выдвигать гипотезу.

Добейтесь чтения со скоростью не менее 150 слов в минуту, при этом сразу выделяйте главное и таким образом кратко конспектируйте.

Изучаемый материал надо воспринимать не мозаично (тогда всё главное), а целостно, то есть вести логическую проработку материала по ходу чтения и при этом составлять логические цепочки (схемы).

Больше работайте с карандашом в руке, делайте записи, схемы и т.д. Это способствует лучшему усвоению, запоминанию.

ПРАВИЛА САМОСТОЯТЕЛЬНОЙ РАБОТЫ С УЧЕБНОЙ ЛИТЕРАТУРОЙ

Составить перечень книг, с которыми Вам следует познакомиться; «не старайтесь запомнить всё, что вам в ближайшее время не понадобится, – запомните только, где это можно отыскать».

Сам такой перечень должен быть систематизированным (что необходимо для семинаров, что для экзаменов, что пригодится для написания курсовых и дипломных работ, а что Вас интересует за рамками официальной учебной деятельности, то есть что может расширить Вашу общую культуру...).

Обязательно выписывать все выходные данные по каждой книге (при написании курсовых и дипломных работ это позволит очень сэкономить время).

Разобраться для себя, какие книги (или какие главы книг) следует прочитать более внимательно, а какие – просто просмотреть.

Естественно, все прочитанные книги, учебники и статьи следует конспектировать, но это не означает, что надо конспектировать «все подряд»: можно выписывать кратко основные идеи автора и иногда приводить наиболее яркие и показательные цитаты (с указанием страниц).

Если Вы раньше мало работали с научной литературой, то следует выработать в себе способность «воспринимать» сложные тексты; для этого лучший приём – научиться «читать медленно», когда Вам понятно каждое прочитанное слово (а если слово незнакомое, то либо с помощью словаря, либо с помощью преподавателя обязательно его узнать), и это может занять немалое время (у кого-то – до нескольких недель и даже месяцев); опыт показывает, что после этого студент каким-то «чудом» начинает буквально заглатывать книги и чуть ли не видеть «сквозь обложку», стоящая это работа или нет...

Чтение научного текста является частью познавательной деятельности. Её цель – извлечение из текста необходимой информации. От того на сколько осознанна читающим собственная внутренняя установка при обращении к печатному слову (найти нужные сведения, усвоить информацию полностью или частично, критически проанализировать материал и т.п.) во многом зависит эффективность осуществляемого действия.

9.3. Методические рекомендации по написанию Доклада

Доклад-сообщение – это устное выступление на заданную тему. Время доклада 5-7 минут.

Цели доклада-сообщения: Научиться убедительно и кратко излагать свои мысли в устной форме. (Эффективно продавать свой интеллектуальный продукт). Донести информацию до слушателя, установить контакт с аудиторией и получить обратную связь.

План и содержание доклада-сообщения. Важно при подготовке доклада учитывать три его фазы: мотивацию, убеждение, побуждение. В первой фазе доклада рекомендуется использовать: риторические вопросы; актуальные события; оптический или акустический эффект; неожиданное для слушателей начало доклада.

Как правило, используется один из перечисленных приёмов. Главная цель фазы открытия (мотивации) – привлечь внимание слушателей к докладчику, поэтому длительность её минимальна.

При написании доклада по заданной теме обучающийся составляет план, подбирает основные источники. В процессе работы с источниками систематизирует полученные сведения, делает выводы и обобщения.

Ядром хорошего доклада является информация. Она должна быть новой и понятной. Важно в процессе доклада не только сообщить информацию, но и убедить слушателей в правильности своей точки зрения.

Доклад – продукт самостоятельной работы студента, представляющий собой публичное выступление по представлению полученных результатов решения определенной учебно-практической, учебно-исследовательской или научной темы. Средство контроля, важное для формирования универсальных компетенций обучающегося, при развитии навыков самостоятельного творческого мышления и изложения собственных умозаключений на основе изученного или прочитанного материала.

Изложение доклада как целостного авторского текста определяет критерии его оценки: новизна текста; обоснованность выбора источника; степень раскрытия сущности вопроса; соблюдение требований к докладу, соблюдение регламента времени.

9.4. Упражнения для самостоятельной работы – дикция, интонация, голос

Упражнение 1.

Возьмите небольшое стихотворение, известное всем. Прочитайте его с осложняющими обстоятельствами, например:

если бы у него болел зуб
попала соринка в глаз
жали бы туфли
был пирожок во рту
хотелось бы в туалет

Можно также представить такие ситуации:

поездка в переполненном транспорте
под звуки вальса в парке
когда рядом плачет ребенок и актер хочет его развеселить

Как бы эти внешние условия влияли на характер разговора?

Упражнение 2.

А. С. Макаренко свидетельствовал, что он стал считать себя мастером, когда научился говорить эту фразу с 18 различными интонациями.

Эта фраза может быть произнесена с различными оттенками: восклицательным, вопросительным, удивленным, ошеломленным, ироническим, сатирическим, уничижительным, любовным, доносительным, безразличным, саркастическим, патетическим, униженным, насмешливым, прокурорским, жестоким, командирским, пренебрежительным, просительным, презирающим, снисходительным и т.п.

Фраза: «ИДИ СЮДА!» (или любая другая).

Упражнение 3.

Эмоции в лицах:

изумление удивление-возмущение страдание

радость подозрительность плач

испуг задумчивость гнев

боль безысходность шок

Упражнение 4.

Мини-история для одного актера. Мини-истории могут быть следующие:

Вы включили телевизор. Показывают какой-то «ужастик». Вам страшно. Вы закрываете глаза. Потом переключаете на другую программу. Там показывают что-то смешное. Переключаете снова. Там показывают футбол. Вот забили гол. Ура! Изображайте ваши эмоции. Переключаете опять. Здесь идет какой-то неприличный фильм, вам и смотреть-то стыдно. Еще один канал – здесь что-то скучное, вы засыпаете.

Читаешь журнал

Пишешь письмо

Подслушиваешь под дверью

Ешь вкусное, потом от него тошнит

Рассматриваешь картины на выставке, пытаешься незаметно отколупнуть краску

Упражнение 5.

Мини-история для двух актеров. Разыграются без слов следующие ситуации:

Один читает газету, смеется, другой подглядывает

Двое едут в общественном транспорте. Один сидит, другой стоит и хочет, чтоб сидящий уступил ему место, а сидящий делает вид, что не замечает его

Двое сидят за столом и кушают. Одни угощает, а другой не хочет есть какое-нибудь блюдо, он и выплюнуть его пытается, пока другой не видит, и ему в тарелку переложить и т.д.

Упражнение 6.

Перед игрой на сцене актеру необходимо сделать разминку лица. Возьмите зеркало. Найдите подвижные части лица: брови и лоб, глаза, губы и щеки, язык, нос (ноздри). По очереди двигайте, к примеру, только бровями. Поднимите их, как можно выше, затем опустите, как можно ниже. Поднимите по очереди: одну, потом другую бровь. Потом сделайте несколько разных движений с глазами, губами. 3-5 минут разминки дадут вам ощущение подвижности своего лица. Вы почувствуете, что даже говорить вам стало легче (при условии, что вы перед этим хорошо размяли губ и язык).

Упражнение 7.

Для актера очень важно, чтобы его лицо было выразительным. Если человек хорошо выражает свои эмоции на лице, то зрителю легче понять сцену. Давайте изучим свое лицо. Это упражнение в числе первых упражнений по мимике лица. Для чего нужно знать свое лицо? Мы не всегда знаем, как мы выглядим в той или иной ситуации (когда удивляемся, например, или когда сердимся). Изучив мимику своего лица, подкорректировав ее, вы будете уверены.

Вот, к примеру, изобразим удивление. Что вы делаете, когда удивляетесь? Рот приоткрыт, брови ползут вверх, глаза широко раскрываются. Это общепринятое выражение лица. Если актер будет так играть, то зрители поймут, что он удивляется. Какие эмоции актеры должны уметь изображать на своем лице?

10 самых общепринятых масок:

1. Страх
2. Злость
3. Любовь (влюбленность)
4. Радость
5. Смирение
6. Раскаяние, угрызение совести
7. Плач

8. Стеснение, смущение
9. Раздумье, размышление
10. Презрение
11. Равнодушие
12. Боль
13. Сонливость
14. Прошение (вы кого-то о чем-то просите)

АВТОНОМНАЯ НЕКОММЕРЧЕСКАЯ ОРГАНИЗАЦИЯ ВЫСШЕГО ОБРАЗОВАНИЯ
«ВЫСШАЯ ШКОЛА СЦЕНИЧЕСКИХ ИСКУССТВ»

Факультет ТЕАТРОВЕДЕНИЯ И ТЕАТРАЛЬНЫХ ТЕХНОЛОГИЙ

УТВЕРЖДАЮ

Ректор Райкин К.А.

«02» июня 2025 г.

РАБОЧАЯ ПРОГРАММА ДИСЦИПЛИНЫ *(МОДУЛЯ)*

УПРАВЛЕНИЕ ТЕАТРАЛЬНЫМИ ПРОЕКТАМИ

Основная профессиональная образовательная программа
высшего образования – программа бакалавриата по направлению подготовки
52.03.04 ТЕХНОЛОГИЯ ХУДОЖЕСТВЕННОГО ОФОРМЛЕНИЯ СПЕКТАКЛЯ

Направленность (профиль):
СЦЕНИЧЕСКОЕ ОФОРМЛЕНИЕ СПЕКТАКЛЯ
(ХУДОЖНИК-ТЕХНОЛОГ СЦЕНЫ)

Квалификация выпускника
БАКАЛАВР

Москва
2025

Содержание

1. Цель и задачи освоения дисциплины (модуля)

2. Перечень планируемых результатов обучения по дисциплине (модулю), соотнесенных с индикаторами достижения компетенций, обеспечивающие достижение результатов освоения образовательной программы.

3. Место дисциплины в структуре образовательной программы

4. Объем дисциплины (модуля) в зачетных единицах с указанием количества академических часов, выделенных на контактную работу обучающихся с преподавателем (по видам учебных занятий) и на самостоятельную работу обучающихся

5. Содержание дисциплины (модуля), структурированное по темам, разделам с указанием количества академических часов и видов учебных занятий

5.1. Содержание разделов, тем дисциплины (модуля)

5.2. Содержание семинарских/практических занятий

5.3. Самостоятельная работа обучающихся по освоению дисциплины (модуля)

6. Учебно-методическое и информационное обеспечение дисциплины

6.1. Электронный образовательный ресурс

6.2. Перечень основной и дополнительной литературы, необходимой для освоения дисциплины

6.3. Перечень ресурсов информационно-телекоммуникационной сети «Интернет», используемых при освоении дисциплины

7. Описание материально-технической базы, необходимой для осуществления образовательного процесса по дисциплине

7.1. Перечень программного обеспечения

7.2. Материально-техническое обеспечение

8. ФОНД ОЦЕНОЧНЫХ СРЕДСТВ ДЛЯ ПРОВЕДЕНИЯ ПРОМЕЖУТОЧНОЙ АТТЕСТАЦИИ И ТЕКУЩЕГО КОНТРОЛЯ УСПЕВАЕМОСТИ ПО ДИСЦИПЛИНЕ (МОДУЛЮ)

8.1. Текущий контроль успеваемости

8.2. Промежуточная аттестация

9. МЕТОДИЧЕСКИЕ МАТЕРИАЛЫ

Рабочая программа дисциплины:
«Управление театральными проектами»

Рабочая программа дисциплины разработана в соответствии с требованиями Федерального государственного образовательного стандарта высшего образования – бакалавриат по направлению подготовки 52.03.04 Технология художественного оформления спектакля, утвержденным приказом Министерства образования и науки Российской Федерации от 16.11.2017 г. № 1123.

Организация-разработчик: АНО «Высшая школа сценических искусств»

1. Цель и задачи освоения дисциплины (модуля)

Цель освоения дисциплины: является формирование целостной системы знаний в области разработки и управления инновационными проектами в сфере театрального искусства.

Задачи дисциплины: раскрыть содержание основных понятий, концепций и подходов, формирующих основу современных знаний в области теории инновационного проектирования в сфере театрального искусства; развить умения и навыки в сфере эффективного управления, лидерства и командной работы.

2. Перечень планируемых результатов обучения по дисциплине (модулю), соотнесенных с индикаторами достижения компетенций, обеспечивающие достижение результатов освоения образовательной программы.

Компетенция	Индикатор достижения компетенции (ИД)	Планируемый результат обучения по дисциплине, соотнесенный с ИД
УК-9 Способен принимать обоснованные экономические решения в различных областях жизнедеятельности	**УК-9.1** Знает базовые принципы функционирования экономики и экономического развития, цели и формы участия государства в экономике. **УК-9.2** Умеет анализировать информацию для принятия обоснованных экономических решений, применять экономические знания при выполнении практических задач. **УК-9.3** Владеет навыками применения экономических инструментов	**Знать:** основные документы, регламентирующие финансовую грамотность в профессиональной деятельности; источники финансирования профессиональной деятельности; принципы планирования экономической деятельности; критерии оценки затрат и обоснованности экономических решений; методы личного экономического и финансового планирования, основные финансовые инструменты, используемые для управления личными финансами **Уметь:** применять экономические знания при выполнении практических задач, позволяющие правильно оценивать ситуацию в экономике и принимать разумные экономические решения в различных областях жизнедеятельности, выбирая оптимальный способ их реализации; **Владеть:** навыками использования основных положений и методов экономических наук при решении социальных и профессиональных задач.
ПК-4 Способен руководить подразделениями театра (концертной организации, цирка), изготавливающими материальное оформление спектаклей (концертов, представлений), а также обеспечивающими все материально-технические компоненты их проведения	**ПК-4.1** Знает актуальную картину мирового и отечественного театрального процесса в своей профессиональной области **ПК-4.2** Знает основные принципы организации художественно-постановочной части в профессиональной организации исполнительских искусств **ПК-4.3** Умеет применять в профессиональной деятельности правила, нормы и требования охраны труда, техники безопасности, производственной санитарии и пожарной безопасности, оценивать риски, в том числе при возникновении нештатных ситуаций	**Знать:** глубокие профессиональные знания технологических процессов и современных материалов, используемых в театральном производстве (изготовление декораций, пошив костюмов, создание реквизита и других элементов оформления); передовые методы и инновационные решения в области театрального производства; нормативные требования по охране труда и технике безопасности при организации работы производственных подразделений театра **Уметь:** эффективно руководить подразделениями театра, занимающимися изготовлением материального оформления спектаклей; ставить цели, распределять задачи и контролировать работу сотрудников; разрабатывать и реализовывать комплексные планы и графики работ по материально-техническому обеспечению спектаклей; координировать деятельность всех задействованных служб и подразделений театра **Владеть:** навыками эффективного управления производственными подразделениями театра; методами организации и контроля

		технологических процессов театрального производства; способностью обеспечивать строгое соблюдение требований охраны труда и техники безопасности, принимает необходимые меры по предупреждению и минимизации профессиональных рисков; опытом разработки и реализации планов по материально-техническому обеспечению спектаклей

3. Место дисциплины в структуре образовательной программы

Дисциплина *(модуль)* «Управление театральными проектами» относится к относится к циклу ФТД (факультативные дисциплины) образовательной программы.

4. Объем дисциплины (модуля) в зачетных единицах с указанием количества академических часов, выделенных на контактную работу обучающихся с преподавателем (по видам учебных занятий) и на самостоятельную работу обучающихся

Вид учебной работы		Трудоемкость					
		зач. ед.	ак. час.	по семестрам, час.			
				5	6	7	8
Общая трудоемкость по учебному плану		**2**	**72**			***72***	
Лекции (Л)			8			8	
Практические занятия (Пр)			24			24	
Контроль самостоятельной работы (КСР)							
Самостоятельная работа (СРС)			36			36	
Консультация							
Промежуточная аттестации	Экзамен						
	Зачет/зачет с оценкой		4			4	

5. Содержание дисциплины (модуля), структурированное по темам, разделам с указанием количества академических часов и видов учебных занятий

№ п/п	Наименование раздела, темы	Количество академических часов – всего	из них					Формируемые компетенции
			Лекции	Практические	Контроль СРС	Самостоятельная работа	Консультации	
1	Тема 1. Введение в управление театральными проектами	8	1	3		4		ПК-4
2	Тема 2. Разработка концепции театрального проекта	10	1	3		6		ПК-4
3	Тема 3. Финансовый менеджмент в театре	8	1	3		4		ПК-4
4	Тема 4. Маркетинг и продвижение театральных проектов	8	1	3		4		ПК-4
5	Тема 5. Управление творческим коллективом	10	1	3		6		ПК-4
6	Тема 6. Правовые аспекты театрального менеджмента	8	1	3		4		ПК-4
7	Тема 7. Оценка эффективности театрального проекта	8	1	3		4		ПК-4
8	Тема 8. Современные тенденции в театральном менеджменте	8	1	3		4		ПК-4
Подготовка к зачету/экзамену		**4**				**4**		ПК-4

Итого объём часов дисциплины	**72**	**8**	**24**		**40**		

5.1. Содержание разделов, тем дисциплины (модуля)

Тема 1. Введение в управление театральными проектами

Краткая характеристика: Основы управления проектами в сфере театра. Понятие проекта, его жизненный цикл, участники процесса создания спектакля.

Краткое содержание лекций:

Определение понятия «театральный проект».

Жизненный цикл театрального проекта.

Участники проекта: режиссер, продюсер, художник-постановщик, актерский состав.

Основные этапы работы над проектом: от идеи до премьеры.

Тема 2. Разработка концепции театрального проекта

Краткая характеристика: Формирование идейной основы проекта, выбор репертуара, постановочных решений, работа с драматургией.

Краткое содержание лекций:

Поиск вдохновения для нового проекта.

Анализ драматургического материала.

Выбор репертуара и адаптация текста под конкретные условия постановки.

Постановочные решения: сценография, костюмы, свет, звук.

Тема 3. Финансовый менеджмент в театре

Краткая характеристика: Бюджетирование проектов, источники финансирования, управление затратами, привлечение спонсоров и инвесторов.

Краткое содержание лекций:

Составление бюджета театрального проекта.

Источники финансирования: государственные гранты, частные инвестиции, краудфандинг.

Контроль за расходованием средств.

Привлечение спонсоров и партнеров.

Тема 4. Маркетинг и продвижение театральных проектов

Краткая характеристика: Создание маркетинговой стратегии, реклама, PR, работа со СМИ, социальные сети и онлайн-продвижение.

Краткое содержание лекций:

Разработка маркетинговой стратегии.

Рекламная кампания: афиши, билборды, радио и телевидение.

Работа с прессой и блогерами.

Продвижение через социальные сети и интернет-ресурсы.

Тема 5. Управление творческим коллективом

Краткая характеристика: Организация работы творческого коллектива, мотивация актеров и сотрудников, разрешение конфликтов, взаимодействие между участниками проекта.

Краткое содержание лекций:

Роль режиссера и продюсера в управлении коллективом.

Мотивация участников проекта.

Конфликтология в театре.

Эффективное взаимодействие между режиссером, актерами и техническим персоналом.

Тема 6. Правовые аспекты театрального менеджмента

Краткая характеристика: Авторские права, договоры с авторами, актерами и техническими специалистами, правовые вопросы проката спектаклей.

Краткое содержание лекций:

Авторское право и интеллектуальная собственность в театре.

Договоры с авторами пьес и композиторами.

Трудовые отношения с актерами и техническим персоналом.

Прокат спектаклей и юридические аспекты гастролей.

Тема 7. Оценка эффективности театрального проекта

Краткая характеристика: Методы оценки успешности проекта, анализ отзывов зрителей и критиков, финансовые показатели, обратная связь от команды.

Краткое содержание лекций:

Критерии успеха театрального проекта.

Отзывы зрителей и критика прессы.

Финансовые результаты проекта.

Обратная связь от творческой группы и технического персонала.

Тема 8. Современные тенденции в театральном менеджменте

Краткая характеристика: Новые формы взаимодействия с аудиторией, цифровые технологии в театре, инклюзивные проекты, экологические инициативы.

Краткое содержание лекций:

Интерактивный театр и новые форматы общения со зрителем.

Использование цифровых технологий в постановке и продвижении спектаклей.

Инклюзивный театр и доступность искусства для всех категорий населения.

Экологические инициативы в театральной индустрии.

5.2. Содержание практических занятий

Тема 1. Введение в управление театральными проектами

Краткая характеристика: Основы управления проектами в сфере театра. Понятие проекта, его жизненный цикл, участники процесса создания спектакля.

Краткое содержание лекций:

Определение понятия «театральный проект».

Жизненный цикл театрального проекта.

Участники проекта: режиссер, продюсер, художник-постановщик, актерский состав.

Основные этапы работы над проектом: от идеи до премьеры.

Тема 2. Разработка концепции театрального проекта

Краткая характеристика: Формирование идейной основы проекта, выбор репертуара, постановочных решений, работа с драматургией.

Краткое содержание лекций:

Поиск вдохновения для нового проекта.

Анализ драматургического материала.

Выбор репертуара и адаптация текста под конкретные условия постановки.

Постановочные решения: сценография, костюмы, свет, звук.

Тема 3. Финансовый менеджмент в театре

Краткая характеристика: Бюджетирование проектов, источники финансирования, управление затратами, привлечение спонсоров и инвесторов.

Краткое содержание лекций:

Составление бюджета театрального проекта.

Источники финансирования: государственные гранты, частные инвестиции, краудфандинг.

Контроль за расходованием средств.

Привлечение спонсоров и партнеров.

Тема 4. Маркетинг и продвижение театральных проектов

Краткая характеристика: Создание маркетинговой стратегии, реклама, PR, работа со СМИ, социальные сети и онлайн-продвижение.

Краткое содержание лекций:

Разработка маркетинговой стратегии.

Рекламная кампания: афиши, билборды, радио и телевидение.

Работа с прессой и блогерами.

Продвижение через социальные сети и интернет-ресурсы.

Тема 5. Управление творческим коллективом

Краткая характеристика: Организация работы творческого коллектива, мотивация актеров и сотрудников, разрешение конфликтов, взаимодействие между участниками проекта.

Краткое содержание лекций:

Роль режиссера и продюсера в управлении коллективом.

Мотивация участников проекта.

Конфликтология в театре.

Эффективное взаимодействие между режиссером, актерами и техническим персоналом.

Тема 6. Правовые аспекты театрального менеджмента

Краткая характеристика: Авторские права, договоры с авторами, актерами и техническими специалистами, правовые вопросы проката спектаклей.

Краткое содержание лекций:

Авторское право и интеллектуальная собственность в театре.

Договоры с авторами пьес и композиторами.

Трудовые отношения с актерами и техническим персоналом.

Прокат спектаклей и юридические аспекты гастролей.

Тема 7. Оценка эффективности театрального проекта

Краткая характеристика: Методы оценки успешности проекта, анализ отзывов зрителей и критиков, финансовые показатели, обратная связь от команды.

Краткое содержание лекций:

Критерии успеха театрального проекта.

Отзывы зрителей и критика прессы.

Финансовые результаты проекта.

Обратная связь от творческой группы и технического персонала.

Тема 8. Современные тенденции в театральном менеджменте

Краткая характеристика: Новые формы взаимодействия с аудиторией, цифровые технологии в театре, инклюзивные проекты, экологические инициативы.

Краткое содержание лекций:

Интерактивный театр и новые форматы общения со зрителем.

Использование цифровых технологий в постановке и продвижении спектаклей.

Инклюзивный театр и доступность искусства для всех категорий населения.

Экологические инициативы в театральной индустрии.

Этот тематический план охватывает ключевые аспекты управления театральными проектами, начиная от разработки концепции и заканчивая оценкой результатов и современными тенденциями в отрасли.

5.3. Самостоятельная работа обучающихся по освоению дисциплины (модуля)

Раздел (тема) дисциплин, его содержание	Вид, содержание самостоятельной работы
Тема 1. Культурная политика: понятие, принципы, цели и задачи	Подготовка к семинарскому занятию, устному опросу; Изучение дополнительной литературы (работа с учебной литературой, методическими материалами по теме) Поиск информации с использованием сети Интернет.
Тема 2. Ценностно-нормативный цивилизационный подход в государственной культурной политике.	Подготовка к семинарскому занятию, устному опросу; Изучение дополнительной литературы (работа с учебной литературой, методическими материалами по теме) Поиск информации с использованием сети Интернет.
Тема 3. Правовые основы государственной культурной политики РФ. Культурный суверенитет.	Подготовка к семинарскому занятию, устному опросу; Изучение дополнительной литературы (работа с учебной литературой, методическими материалами по теме) Поиск информации с использованием сети Интернет.
Тема 4. Государственная культурная	Подготовка к семинарскому занятию, устному опросу;

политика средневековой Руси, Российской империи	Изучение дополнительной литературы (работа с учебной литературой, методическими материалами по теме) Поиск информации с использованием сети Интернет.
Тема 5. Государственная культурная политика советского периода	Подготовка к семинарскому занятию, устному опросу; Изучение дополнительной литературы (работа с учебной литературой, методическими материалами по теме) Поиск информации с использованием сети Интернет.
Тема 6. Государственная политика в области культурного наследия и его сохранения.	Подготовка к семинарскому занятию, устному опросу; Изучение дополнительной литературы (работа с учебной литературой, методическими материалами по теме) Поиск информации с использованием сети Интернет.
Тема 7. Культурно-языковая политика в современной России.	Подготовка к семинарскому занятию, устному опросу; Изучение дополнительной литературы (работа с учебной литературой, методическими материалами по теме) Поиск информации с использованием сети Интернет.
Тема 8. Традиционная культура как объект культурной политики. Этно-культурная политика РФ.	Подготовка к семинарскому занятию, устному опросу; Изучение дополнительной литературы (работа с учебной литературой, методическими материалами по теме) Поиск информации с использованием сети Интернет.
Тема 9. Молодежь и культурная политика	Подготовка к семинарскому занятию, устному опросу; Изучение дополнительной литературы (работа с учебной литературой, методическими материалами по теме) Поиск информации с использованием сети Интернет.
Тема 10. Политика Российской Федерации в сфере международно-культурного гуманитарного сотрудничества.	Подготовка к семинарскому занятию, устному опросу; Изучение дополнительной литературы (работа с учебной литературой, методическими материалами по теме) Поиск информации с использованием сети Интернет.

6. Учебно-методическое и информационное обеспечение дисциплины

6.1. Электронный образовательный ресурс

1.	Электронная библиотечная система «Университетская Библиотека Онлайн»	http://www.biblioclub.ru/

6.2. Перечень основной и дополнительной литературы, необходимой для освоения дисциплины

Основная литература

1. Гайдуков, И. Н. Искусство управлять : истории из практики ТОП-менеджера / И. Н. Гайдуков. – Санкт-Петербург : Скифия, 2022. – 218 с. – Режим доступа: по подписке. – URL: https://biblioclub.ru/index.php?page=book&id=690625 (дата обращения: 17.09.2024). – ISBN 978-5-00025-263-5. – Текст : электронный.
2. Управление персоналом : учебное пособие / П. Э. Шлендер, В. В. Лукашевич, В. Д. Мостова [и др.] ; под ред. П. Э. Шлендера. – Москва : Юнити-Дана, 2017. – 319 с. : ил., табл. – Режим доступа: по подписке. – URL: https://biblioclub.ru/index.php?page=book&id=615887 (дата обращения: 17.09.2024). – Библиогр. в кн. – ISBN 5-238-00909-7. – Текст : электронный.
3. Василенко, В. А. Управление персоналом : научная методология : учебное пособие : [16+] / В. А. Василенко. – Москва : Директ-Медиа, 2022. – 200 с. : ил., табл. – Режим доступа: по подписке. – URL: https://biblioclub.ru/index.php?page=book&id=687654 (дата обращения: 17.09.2024). – Библиогр.: с. 191-196. – ISBN 978-5-4499-3076-7. – DOI 10.23681/687654. – Текст : электронный.
4. Управление персоналом : учебное пособие : [12+] / авт.-сост. А. И. Коломиец. – Москва : Директ-Медиа, 2022. – 176 с. : табл. – Режим доступа: по подписке. – URL: https://biblioclub.ru/index.php?page=book&id=683095 (дата обращения: 17.09.2024). – ISBN 978-5-4499-2877-1. – Текст : электронный.
5. Дейнека, А. В. Управление персоналом организации : учебник / А. В. Дейнека. – 3-е изд., стер. – Москва : Дашков и К°, 2022. – 288 с. : ил., табл. – (Учебные издания для бакалавров). – Режим доступа: по подписке. –

URL: https://biblioclub.ru/index.php?page=book&id=684384 (дата обращения: 17.09.2024). – Библиогр. в кн. – ISBN 978-5-394-04539-4. – Текст : электронный.
6. Данилина, Е. И. Инновационный менеджмент в управлении персоналом : учебник / Е. И. Данилина, Д. В. Горелов, Я. И. Маликова. – 5-е изд. – Москва : Дашков и К°, 2023. – 208 с. : ил., табл., схем. – (Учебные издания для бакалавров). – Режим доступа: по подписке. – URL: https://biblioclub.ru/index.php?page=book&id=710065 (дата обращения: 17.09.2024). – Библиогр.: с. 206-209. – ISBN 978-5-394-05307-8. – Текст : электронный.

Дополнительная литература:

1. Кириллова, Н. Б. Менеджмент социокультурной сферы : учебное пособие / Н. Б. Кириллова ; Уральский федеральный университет им. первого Президента России Б. Н. Ельцина. – 3-е изд., доп. – Екатеринбург : Издательство Уральского университета, 2017. – 190 с. – Режим доступа: по подписке. – URL: https://biblioclub.ru/index.php?page=book&id=695457 (дата обращения: 23.09.2024). – Библиогр. – ISBN 978-5-7996-2249-7. – Текст : электронный.
2. Кириллова, Н. Б. Медиакультура и основы медиаменеджмента : учебное пособие : [16+] / Н. Б. Кириллова. – Москва ; Берлин : Директ-Медиа, 2020. – 186 с. – Режим доступа: по подписке. – URL: https://biblioclub.ru/index.php?page=book&id=597869 (дата обращения: 23.09.2024). – Библиогр.: с. 168-171. – ISBN 978-5-4499-1563-4. – D

6.3. Перечень ресурсов информационно-телекоммуникационной сети «Интернет», используемых при освоении дисциплины

1.	Российская Государственная библиотека. Электронный каталог	http://www.rsl.ru/index.php?f=97
2.	Альдебаран.	http://aldebaran.ru/
3.	Библиотека Гумер.	https://www.gumer.info/
4.	Библиотека научной и студенческой информации	http://bibliofond.ru
5.	Научная педагогическая электронная библиотека	http://elib.gnpbu.ru/
6.	Научная электронная библиотека eLIBRARY.RU	http://e-library.ru
7.	Научная электронная библиотека КиберЛенинка	http://cyberleninka.ru
8.	Национальная электронная библиотека	http://нэб.рф
9.	Некоммерческая электронная библиотека «ImWerden»: искусство, театр, кино и музыка	http://imwerden.de/
10.	Портал культурного наследия России	http://www.culture.ru
11.	Российская государственная библиотека искусств	http://liart.ru/ru/
12.	Электронная библиотека учебников	http://studentam.net/
13.	Библиотека Максима Мошкова	http://lib.ru/
14.	Классика.ру	https://klassika.ru/
15.	Русская виртуальная библиотека	https://rvb.ru/
16.	Библиотека изобразительных искусств	http://www.artlib.ru/
17.	Электронные публикации Института русской литературы (Пушкинского Дома) РАН	http://lib.pushkinskijdom.ru/
18.	Журнальный зал	https://magazines.gorky.media/
19.	Энциклопедии Кирилла и Мефодия	http://www.megabook.ru

7. Описание материально-технической базы, необходимой для осуществления образовательного процесса по дисциплине

7.1. Перечень программного обеспечения

1.	Лицензионное программное обеспечение	операционная система Windows XP, Microsoft windows 8, Microsoft office 2013
2.	Свободно распространяемое программное обеспечение	OpenOffice: Writer, Calc, Impress, Draw, Base, Math
3.	Свободно распространяемое программное обеспечение	Яндекс.Браузер (https://browser.yandex.ru/), Dicter (https://www.dicter.ru/), Windows Player

	отечественного производства	(https://windowsplayer.ru/), WindowsRar (https://windowsrar.ru/), PDFMaster (https://pdfmaster.ru/), ASTRA LINUX SPECIAL EDITION (https://astralinux.ru/products/astra-linux-special-edition/), LibreOffice (https://ru.libreoffice.org/), Okular (https://okular.kde.org/ru/download/), Редактор изображений Gimp (https://www.gimp.org/)

7.2. Материально-техническое обеспечение

№ п\п	Наименование помещений	Назначение помещений	Оснащенность (оборудование) помещений
1.	Учебная аудитория для проведения учебных занятий № 411	Учебная аудитория для проведения занятий лекционного и (или) семинарского типа и (или) групповые консультации, и (или) индивидуальную работу обучающихся (в том числе индивидуальные консультации), проведения практик, текущего контроля и промежуточной аттестации	– Рабочее место преподавателя: ПК-Моноблок Lenovo с доступом к сети Интернет и обеспечением доступа в электронную информационно-образовательную среду Института.. – Рабочее место обучающегося: 8 шт. ПК Моноблок Lenovo с доступом к сети Интернет и в ЭИОС Института.. – Интерактивная доска (Panasonic UB-T880W с проектором Panasonic PT-CW240). – Мебель учебная (столы, стулья).
2.	Помещение для самостоятельной работы	Помещение для самостоятельной работы обучающихся	Читальный зал: – Посадочных мест: 15 – Рабочее место обучающегося: 15 шт. ПК Моноблок Lenovo с доступом к сети Интернет и в ЭИОС Вуза. – ЖК телевизор «Panasonic 42». – Учебная мебель (столы, стулья)

8. ФОНД ОЦЕНОЧНЫХ СРЕДСТВ ДЛЯ ПРОВЕДЕНИЯ ПРОМЕЖУТОЧНОЙ АТТЕСТАЦИИ И ТЕКУЩЕГО КОНТРОЛЯ УСПЕВАЕМОСТИ ПО ДИСЦИПЛИНЕ (МОДУЛЮ)

8.1. Текущий контроль успеваемости

Показателями оценивания результатов текущего контроля успеваемости обучающихся по дисциплине является:

активность обучающегося в рамках аудиторных учебных занятий: на лекционных и семинарских (практических) занятиях – уровень знаний, умений и навыков, продемонстрированных обучающимся;

результаты самостоятельной работы: письменные работы (доклады, статьи и другие публикации, эссе и т.п.), творческие работы и объекты и др;

посещаемость учебных занятий по дисциплинам (модулям), практикам;

другие значимые результаты работы обучающегося.

Текущий контроль успеваемости по дисциплине (модулю) проводится в ходе семинарских (практических) занятий методами устного или письменного опроса (работ), в процессе выступлений обучающихся.

Критерии оценки и оценочные материалы для проведения текущего контроля успеваемости:

Устный опрос

Устный опрос проводится по пройденным темам курса в ходе семинарских занятий.

Шкала оценивания	Критерии выставления оценок
«Отлично»	1) полное раскрытие вопроса;

	2)указание точных названий и определений; 3) правильная формулировка понятий и категорий; 4) самостоятельность ответа, умение вводить и использовать собственные классификации и квалификации, анализировать и делать собственные выводы по рассматриваемой теме; 5) использование дополнительной литературы и иных материалов и др.
«Хорошо»	1) недостаточно полное, по мнению преподавателя, раскрытие темы; 2) несущественные ошибки в определении понятий, категорий и т.п., кардинально не меняющих суть изложения; 3) использование устаревшей учебной литературы и других источников
«Удовлетворительно»	1) отражение лишь общего направления изложения лекционного материала и материала современных учебников; 2) наличие достаточного количества несущественных или одной-двух существенных ошибок в определении понятий и категорий и т. п.; 3) использование устаревшей учебной литературы и других источников; 4) неспособность осветить проблематику учебной дисциплины и др.
«Неудовлетворительно»	1) нераскрытые темы; 2) большое количество существенных ошибок; 3) отсутствие умений и навыков, обозначенных выше в качестве критериев выставления положительных оценок др.

Доклад

Доклады по основным разделам дисциплины заслушиваются в ходе семинарских/практических занятий.

Шкала оценивания	Критерии выставления оценок
Отлично	Соответствие целям и задачам дисциплины, актуальность темы и рассматриваемых проблем, соответствие содержания заявленной теме, заявленная тема полностью раскрыта, рассмотрение дискуссионных вопросов по проблеме, сопоставлены различные точки зрения по рассматриваемому вопросу, научность языка изложения, логичность и последовательность в изложении материала, количество исследованной литературы, в том числе новейших источников по проблеме, четкость выводов,
Хорошо	Соответствие целям и задачам дисциплины, актуальность темы и рассматриваемых проблем, соответствие содержания заявленной теме, научность языка изложения, заявленная тема раскрыта недостаточно полно, отсутствуют новейшие литературные источники по проблеме,
Удовлетворительно	Соответствие целям и задачам дисциплины, содержание работы не в полной мере соответствует заявленной теме, заявленная тема раскрыта недостаточно полно, использовано небольшое количество научных источников, нарушена логичность и последовательность в изложении материала
Неудовлетворительно	Работа не соответствует целям и задачам дисциплины, содержание работы не соответствует заявленной теме, содержание работы изложено не научным стилем

Примерные темы докладов по основным разделам дисциплины

1.История развития театрального менеджмента в России
2.Особенности управления проектами в государственных и частных театрах
3.Роль продюсера в создании успешного театрального проекта
4.Маркетинговая стратегия для премьерного спектакля
5.Финансовое планирование и контроль расходов в театре
6.Правовые аспекты авторских прав в театральной деятельности
7.Современные тренды в театральном искусстве и их влияние на управление проектами
8.Цифровые технологии в продвижении театральных проектов
9.Эффективность использования социальных сетей для рекламы спектаклей
10.Инновационные подходы к привлечению аудитории в театр
11.Концепция инклюзивного театра: возможности и вызовы
12.Экологическое сознание в театральной практике

13.Организация гастрольной деятельности: логистика и финансы
14.Создание бренда театра: имиджевые стратегии
15.Краудфандинг как источник финансирования театральных проектов
16.Работа с меценатами и спонсорами: успешные кейсы
17.Управление рисками в театральных проектах
18.Оценка эффективности театрального проекта: количественные и качественные метрики
19.Творческая команда: мотивация и управление конфликтами
20.Интеграция образовательных программ в деятельность театра
21.Театр и кино: синергия двух искусств
22.Использование VR-технологий в театральных постановках
23.Международное сотрудничество в театральной сфере
24.Разработка программы лояльности для постоянных зрителей
25.Продюсирование музыкальных спектаклей: особенности и сложности
26.Анализ успешных международных театральных фестивалей
27.Проектирование театрального пространства: архитектура и дизайн
28.Психологический аспект восприятия театрального искусства
29.Этика в театральном менеджменте
30.Молодежь и театр: привлечение новой аудитории
31.Документооборот и отчетность в театральной компании
32.Корпоративные мероприятия в театре: организация и проведение
33.Адаптация классических произведений для современной сцены
34.Перспективы развития театрального образования в России

8.2. Промежуточная аттестация

Промежуточная аттестация *Зачет/Зачет с оценкой/Экзамен* может проводиться в устной или письменной форме.

Описание показателей оценивания формируемых компетенций

Компетенция	Индикатор достижения компетенции (ИД)	Планируемый результат обучения по дисциплине, соотнесенный с ИД
ПК-4 Способен руководить подразделениями театра (концертной организации, цирка), изготавливающими материальное оформление спектаклей (концертов, представлений), а также обеспечивающими все материально-технические компоненты их проведения	**ПК-4.1** Знает актуальную картину мирового и отечественного театрального процесса в своей профессиональной области **ПК-4.2** Знает основные принципы организации художественно-постановочной части в профессиональной организации исполнительских искусств **ПК-4.3** Умеет применять в профессиональной деятельности правила, нормы и требования охраны труда, техники безопасности, производственной санитарии и пожарной безопасности, оценивать риски, в том числе при возникновении нештатных ситуаций	**Знать:** глубокие профессиональные знания технологических процессов и современных материалов, используемых в театральном производстве (изготовление декораций, пошив костюмов, создание реквизита и других элементов оформления); передовые методы и инновационные решения в области театрального производства; нормативные требования по охране труда и технике безопасности при организации работы производственных подразделений театра **Уметь:** эффективно руководить подразделениями театра, занимающимися изготовлением материального оформления спектаклей; ставить цели, распределять задачи и контролировать работу сотрудников; разрабатывать и реализовывать комплексные планы и графики работ по материально-техническому обеспечению спектаклей; координировать деятельность всех задействованных служб и подразделений театра **Владеть:** навыками эффективного управления производственными подразделениями театра; методами организации и контроля технологических процессов театрального производства; способностью обеспечивать строгое соблюдение требований охраны труда и техники безопасности, принимает необходимые меры по предупреждению и минимизации профессиональных рисков;

		опытом разработки и реализации планов по материально-техническому обеспечению спектаклей

Шкала оценивания результатов промежуточной аттестации и критерии выставления оценок

Оценивание результатов промежуточной аттестации по дисциплине определяется шкалой оценивания: «отлично», «хорошо», «удовлетворительно», «неудовлетворительно», «зачтено», «не зачтено».

1. Презентации питчинг проекта.

Шкала оценивания	Критерии выставления оценок
Отлично/зачтено	**Четкость идеи**: Идея проекта четко сформулирована и понятна без дополнительных объяснений. **Уникальность**: Проект выделяется среди конкурентов благодаря своей оригинальности и новизне. **Целевая аудитория**: Ясно определена целевая аудитория, ее потребности и проблемы, которые решает проект. **Реалистичность**: Представлены реалистичные планы реализации проекта с учетом возможных рисков и ограничений. **Экономическая модель**: Четко описаны источники дохода и финансовые прогнозы, убедительные аргументы о прибыльности проекта. **Презентация**: Питч был представлен динамично, уверенно и захватывающе, привлекая внимание аудитории. **Ответы на вопросы**: Спикер легко отвечает на все вопросы, демонстрируя глубокое понимание темы. **Эмоциональный отклик**: Презентация вызывает эмоциональный отклик у слушателей, вдохновляет их на поддержку проекта.
Хорошо/зачтено	**Четкость идеи**: Основная идея проекта ясна, но может потребоваться немного больше деталей. **Уникальность**: Есть элементы уникальности, хотя проект не полностью отличается от существующих решений. **Целевая аудитория**: Целевая аудитория определена, но возможно требуется уточнение потребностей и проблем. **Реалистичность**: Планы реализации проекта достаточно реалистичны, но могут потребовать доработки. **Экономическая модель**: Финансовые аспекты представлены, однако могут быть недостаточно проработаны. **Презентация**: Питч был структурирован и интересен, но мог бы быть более ярким и запоминающимся. **Ответы на вопросы**: Ответы на большинство вопросов были даны корректно, но некоторые моменты могли вызывать сомнения. **Эмоциональный отклик**: Презентация вызвала интерес, но могла бы быть более эмоциональной и вовлекающей.
Удовлетворительно/зачтено	**Четкость идеи**: Идея проекта изложена, но требует уточнения и конкретизации. **Уникальность**: Проект мало чем отличается от уже существующих решений, отсутствует ярко выраженная инновация. **Целевая аудитория**: Определение целевой аудитории неполное или слишком общее. **Реалистичность**: Планы реализации выглядят нереалистичными или слабо обоснованными. **Экономическая модель**: Экономические расчеты слабые или отсутствуют, финансовая перспектива неясна. **Презентация**: Питч был скучным или плохо организованным, вызывал трудности восприятия. **Ответы на вопросы**: На многие вопросы ответы были расплывчатыми

	или неверными. **Эмоциональный отклик**: Презентация оставила равнодушие, не смогла заинтересовать аудиторию.
Неудовлетворительно/ не зачтено	**Четкость идеи**: Идея проекта непонятна или противоречива. **Уникальность**: Полностью отсутствует уникальность, проект является копией других предложений. **Целевая аудитория**: Нет четкого понимания, кто является целевой аудиторией. **Реалистичность**: Реализация проекта выглядит невозможной или крайне маловероятной. **Экономическая модель**: Отсутствуют экономические обоснования, проект кажется нерентабельным. **Презентация**: Питч был хаотичным, непоследовательным и скучным. **Ответы на вопросы**: Вопросы остались без ответа или ответы были ошибочными.

Примерная структура питча:

* Кто вы такой, какая у вас роль в проекте (сценарист, режиссер, продюсер, агент).
* Почему именно вы представляете этот проект?
* Почему вы представляете именно этот проект?
* Почему именно вы представляете этот проект именно сейчас — и именно здесь?
* Жанр вашего проекта.
* Хронометраж и формат (что именно вы представляете: сериал, веб-сериал, короткометражку, полнометражный фильм и так далее).
* История — без общих слов, предельно коротко, но предельно конкретно. Сюжет: завязка, кульминация, развязка, герои, обстоятельства места и времени действия.
* Ваша личная связь с историей (эта информация может войти в пункты 2–4, но может быть и отдельным «микросюжетом», который вы сочтете нужным рассказать).
* Что вы ищете, чего вы хотите и чего ждете от аудитории.
* Благодарность аудитории — жюри за то, что отобрали, фестивалю — за то, что пригласили. Важно: не забудьте упомянуть, сколько вы здесь (то есть на питчинге, фестивале или рынке) пробудете и как вас найти для продолжения разговора.

2. Письменная форма: выполнение тестовых заданий. Тестовые задания выполняются в течение 45 минут и состоят из 20-30 вопросов разных типов. Преподаватель готовит несколько вариантов тестовых заданий.

Шкала оценивания	Критерии выставления оценок
Отлично/зачтено	85 – 100 %
Хорошо/зачтено	75 – 84 %
Удовлетворительно/зачтено	65 – 74 %
Неудовлетворительно/ не зачтено	0 – 64 %

ОЦЕНОЧНЫЕ МАТЕРИАЛЫ
(типовые контрольные задания и иные материалы) для проведения промежуточной аттестации и оценки сформированности компетенций по дисциплине (модулю)

Примерный перечень вопросов/заданий для проведения промежуточной аттестации

1: Что такое театральный проект?
A. Постановка спектакля
B. Разработка нового театрального костюма
C. Временная деятельность, направленная на создание уникального продукта или услуги

18: Что такое контроль качества в театральных проектах?
A. Проверка соответствия готового продукта ожиданиям зрителей
B. Контроль над соблюдением графика репетиций

C. Оценка работы осветителей

23: Что такое ресурсное планирование в театральных проектах?
A. Распределение ресурсов (людей, материалов, времени) для достижения целей проекта
B. Составление расписания гастролей
C. Выбор декораций для спектакля

25: Что такое мониторинг и контроль в управлении проектами?
A. Постоянное отслеживание хода выполнения проекта и принятие мер по устранению отклонений
B. Проведение регулярных совещаний с командой
C. Внесение изменений в сценарий

27: Что такое постпроектный анализ?
A. Оценка результатов проекта после его завершения
B. Обсуждение отзывов зрителей
C. Анализ бюджета проекта

29: Что такое PR-план в театральных проектах?
A. План продвижения спектакля через СМИ и другие каналы коммуникации
B. График пресс-конференций
C. Список партнеров проекта

30: Что такое бенчмаркинг в управлении проектами?
A. Сравнение методов и практик проекта с лучшими примерами в отрасли
B. Оценка качества исполнения ролей актерами
C. Анализ финансовой отчетности

9. МЕТОДИЧЕСКИЕ МАТЕРИАЛЫ

9.1. Методические рекомендации для подготовки к практическому (семинарскому) занятию

Семинарское занятие является традиционной и распространенной формой организации самостоятельной работы студентов при изучении дисциплин.

Самостоятельная подготовка к семинару направлена:

на развитие способности к чтению научной и иной литературы;

на поиск дополнительной информации, позволяющей глубже разобраться в некоторых вопросах;

на выделение при работе с разными источниками необходимой информации, которая требуется для полного ответа на вопросы плана семинарского занятия;

на выработку умения правильно выписывать высказывания авторов из имеющихся источников информации, оформлять их по библиографическим нормам;

на развитие умения осуществлять анализ выбранных источников информации;

на подготовку собственного выступления по обсуждаемым вопросам;

на формирование навыка оперативного реагирования на разные мнения, которые могут возникать при обсуждении тех или иных научных проблем.

Чтобы наиболее рационально и полно использовать все возможности семинара как вида занятия, для подготовки к нему необходимо:

внимательно прочитать конспект лекции по данной тематике;

ознакомиться с соответствующим разделом учебника;

проработать дополнительную литературу и источники;

решить задачи и выполнить другие письменные задания.

При подготовке к семинару:

проанализируйте тему семинара, подумайте о цели и основных проблемах, вынесенных на обсуждение;

внимательно прочитайте материал, данный преподавателем по этой теме на лекции;

изучите рекомендованную литературу, делая при этом конспекты прочитанного или выписки, которые понадобятся при обсуждении на семинаре;

постарайтесь сформулировать свое мнение по каждому вопросу и аргументирование его обосновать;

запишите возникшие во время самостоятельной работы с учебниками и научной литературой вопросы, чтобы затем на семинаре получить на них ответы.

В процессе работы на семинаре:

внимательно слушайте выступления других участников семинара, старайтесь соотнести, сопоставить их высказывания со своим мнением;

активно участвуйте в обсуждении рассматриваемых вопросов, не бойтесь высказывать свое мнение, но старайтесь, чтобы оно было подкреплено убедительными доводами;

если вы не согласны с чьим-то мнением, смело критикуйте его, но помните, что критика должна быть обоснованной и конструктивной, т. е. нести в себе какое-то конкретное предложение в качестве альтернативы;

после семинара кратко сформулируйте окончательный правильный ответ на вопросы, которые были рассмотрены.

Семинар помогает студентам глубоко овладеть предметом, способствует развитию у них умения самостоятельно работать с учебной литературой и первоисточниками, освоению ими методов научной работы и приобретению навыков научной аргументации, научного мышления.

Памятка «Правила запоминания»

Чтобы разобраться в материале, в процессе чтения или слушания необходимо проводить активную мыслительную обработку материала. В этом случае запоминание будет результатом этой активной работы над материалом и без специальных усилий, направленных на запоминание, не потребуется.

Правила запоминания:

Сосредоточься, нацелься на запоминание.

Старайся понять основной смысл излагаемого материала, иначе будет действовать механическая память, которая менее продуктивна, чем логическая.

Удели особое внимание структуре материала, уясни, чем вызвана такая последовательность его изложения.

Найди смысловые опорные пункты в материале, составь план, соотнеси эти пункты с планом.

Отдели основополагающий материал от иллюстративного, который запоминать не нужно.

Уясни, что ты уже знал и что узнал нового, и сравни новое с тем, что ты знал раньше.

Произнеси несколько раз новые слова, даты.

Проговори вслух формулировки выводов, законов.

Воспроизведи весь материал по плану, стараясь мысленно вообразить прочитанное.

9.2. Методические рекомендации по изучению дополнительной литературы (работа с учебной литературой, методическими материалами по теме)

Важной составляющей учебного процесса в вузе является работа с учебной и методической литературой. Самостоятельная работа студента с учебником позволяет осуществлять подготовку ко всем видам занятий: семинарским, практическим, тестированию, зачетам, экзаменам, вести научно-исследовательскую деятельность. В последние годы можно заметить тот факт, что студенты в вузе при подготовке к занятиям стали все меньше пользоваться учебниками, составлять конспекты. Причин тому множество, но в том числе и элементарное неумение пользоваться учебной литературой.

Учебник – основной и ведущий вид учебной литературы, в нем систематизировано, в сжатом виде излагается основной учебный материал на доступном студенту языке. Однако как пользоваться учебником студентов не учат. Зачастую вузы ограничиваются лишь несколькими методическими рекомендациями: «Читать внимательно, вдумчиво, вести конспект и т.д.». Однако, чтобы материал был усвоен, его мало прочесть, его необходимо понять.

В процессе работы с учебной и научной литературой студент может:

делать записи по ходу чтения в виде простого или развернутого плана (создавать перечень основных вопросов, рассмотренных в источнике);

составлять тезисы (цитирование наиболее важных мест статьи или монографии, короткое изложение основных мыслей автора);

готовить аннотации (краткое обобщение основных вопросов работы);

создавать конспекты (развернутые тезисы, которые).

Выбрав нужный источник, следует найти интересующий раздел по оглавлению или алфавитному указателю, а также одноименный раздел конспекта лекций или учебного пособия. В случае возникших затруднений в понимании учебного материала следует обратиться к другим источникам, где изложение может оказаться более доступным.

Приемы работы с текстом:

1. Проверка по вопросам учебника (устная и письменная);
2. Постановка вопросов к тексту;
3. Взаимная проверка по вопросам в парах;
4. Подробный или краткий пересказ;
5. Пересказ с опорой на план, ключевые слова, на иллюстрации или сочетание этих элементов (опорный конспект)
6. Составление конспекта в виде:
   - Плана
   - Схем
   - Таблиц
   - Тезисов
7. Комментирование
8. Иллюстрации к тексту
9. Пересказ в парах с опорой на конспект (планы, выписки и схемы);
10. Устное и письменное аннотирование с опорой на конспект;
11. Устное и письменное реферирование (констатирующее и критическое);
12. Устное и письменное рецензирование;
13. Выступления на семинарах;
14. Подготовка учебных докладов и обзорных рефератов (по нескольким источникам);
15. Групповая дискуссия и т.д.

Постановка вопросов к тексту. Этот прием является основным в процессе уяснения содержания, ведет к всестороннему пониманию учебного текста. Понимание текста складывается из понимания отдельных слов, предложений, логической структуры всего текста, его основной идеи и смысла, а также подтекста и общего замысла автора.

Поэтому вопросы могут возникать к разным аспектам текста: к непонятным словам и предложениям, к непонятным логическим связям между предложениями и абзацами текста, к связям содержания читаемого текста с другими текстами на эту тему. Этот прием учит не пропускать ни одного непонятного места в тексте, тут же формулировать вопрос и искать на него ответ.

Составления плана. План есть перечисление всех текстовых субъектов (т.е. тем текста).

Для того чтобы составить план, надо последовательно задавать себе в процессе чтения вопрос "о чем здесь говорится?", вычленять с помощью этого вопроса субъекты высказывания и записывать их в виде пунктов плана.

План может быть простой из нескольких пунктов или развернутый, состоящий из пунктов и подпунктов.

План может быть выполнен в двух формах:

1) в тезисной форме.

2) в форме номинативных (назывных) предложений. Пункты плана совпадают с информативными центрами абзацев.

Составление схемы. Схема — это графическое изображение логических связей между основными текстовыми субъектами. Средствами графического изображения являются геометрические фигуры (прямоугольники и др.) и их соединения (линии, стрелки), а также символические изображения и рисунки предметов. Схема отличается от плана наличием связей между элементами. Связи придают картине целостность и наглядность.

Тезирование (выписки основных суждений). Процесс тезирования состоит в формулировании основных тезисов (положений, утверждений, выводов) изучаемого текста. Тезисы могут быть составлены целиком из авторских высказываний (суждений), и тогда они пишутся в кавычках в виде прямых цитат. Если же тезисы формулируются самим читателем, тогда они излагаются в виде реферативного текста с помощью использования глаголов. Например: автор анализирует, отмечает, сравнивает, доказывает, объясняет и т.п.

Составление таблицы. Этот прием используется для обобщения и систематизации учебной информации, извлеченной из некоторого раздела.

Сокращения в конспектах.

При конспектировании допускается сокращенная запись слов. Но нельзя сокращать слова как попало. Недописанные слова и фразы через какое- то время теряют смысл, забываются, их значение может исказиться.

Для сокращения записи необходимо помнить несколько правил:

В письменной речи наибольшее количество информации приходится на первые буквы слов, поэтому при сокращении прилагательных и причастий можно сохранять 3-4 буквы и окончания. Например: положительный – полж-ный.

Окончания слов в русском языке играют большую роль, поэтому нельзя сокращать те окончания, которые обозначают признаки предметных отношений.

Можно при записи пропускать гласные, поскольку в русском языке смысловая нагрузка ложится на согласные, а гласные выполняют формообразующую функцию. Например: журналист – жрнлст.

Термины, новые слова и понятия записывать полностью. Например: Спектральным анализом наз-ют мет-д исслд-ния химсчк-го сост-ва раз-ных вещ-в по их спектрам испск-ия и поглщ-ия.

Использовать общепринятые сокращения слов и аббревиатур. Например: абсолютный – абс., автономный – авт.

Использовать знаки, получившие название кванторов, которые применяют в конспектах для сокращенной записи. Отработать свою, понятную через любое время систему сокращений.

ПАМЯТКА СТУДЕНТУ

работа с учебной литературой

При чтении не пропускайте ни одного слова, которое Вам непонятно.

Если перестали понимать смысл текста, то вернитесь назад до того места, где начали затрудняться. Причиной непонимания бывают, как правило, иностранные слова, термины. В таком случае обращайтесь к словарям.

Составление терминологического словаря, работа над основными понятиями также поможет в освоении материала.

Научитесь самостоятельно приобретать знания, работать с книгой, со средствами получения и обработки информации.

Научитесь пользоваться словарями, делать выписки, составлять текстовые таблицы, графики, логические схемы.

Особое внимание обратите на развитие интеллектуальных умений и навыков, умение самостоятельно выявлять причины событий, составлять сводные таблицы.

Научитесь анализировать, сравнивать, обобщать, доказывать на основе нескольких источников.

Научитесь вычленять главное, проблему, выдвигать гипотезу.

Добейтесь чтения со скоростью не менее 150 слов в минуту, при этом сразу выделяйте главное и таким образом кратко конспектируйте.

Изучаемый материал надо воспринимать не мозаично (тогда всё главное), а целостно, то есть вести логическую проработку материала по ходу чтения и при этом составлять логические цепочки (схемы).

Больше работайте с карандашом в руке, делайте записи, схемы и т.д. Это способствует лучшему усвоению, запоминанию.

ПРАВИЛА САМОСТОЯТЕЛЬНОЙ РАБОТЫ С УЧЕБНОЙ ЛИТЕРАТУРОЙ

Составить перечень книг, с которыми Вам следует познакомиться; «не старайтесь запомнить всё, что вам в ближайшее время не понадобится, – запомните только, где это можно отыскать».

Сам такой перечень должен быть систематизированным (что необходимо для семинаров, что для экзаменов, что пригодится для написания курсовых и дипломных работ, а что Вас интересует за рамками официальной учебной деятельности, то есть что может расширить Вашу общую культуру...).

Обязательно выписывать все выходные данные по каждой книге (при написании курсовых и дипломных работ это позволит очень сэкономить время).

Разобраться для себя, какие книги (или какие главы книг) следует прочитать более внимательно, а какие – просто просмотреть.

Естественно, все прочитанные книги, учебники и статьи следует конспектировать, но это не означает, что надо конспектировать «все подряд»: можно выписывать кратко основные идеи автора и иногда приводить наиболее яркие и показательные цитаты (с указанием страниц).

Если Вы раньше мало работали с научной литературой, то следует выработать в себе способность «воспринимать» сложные тексты; для этого лучший приём – научиться «читать медленно», когда Вам понятно каждое прочитанное слово (а если слово незнакомое, то либо с помощью словаря, либо с помощью преподавателя обязательно его узнать), и это может занять немалое время (у кого-то – до нескольких недель и даже месяцев); опыт показывает, что после этого студент каким-то «чудом» начинает буквально заглатывать книги и чуть ли не видеть «сквозь обложку», стоящая это работа или нет...

Чтение научного текста является частью познавательной деятельности. Её цель – извлечение из текста необходимой информации. От того на сколько осознанна читающим собственная внутренняя установка при обращении к печатному слову (найти нужные сведения, усвоить информацию полностью или частично, критически проанализировать материал и т.п.) во многом зависит эффективность осуществляемого действия.

9.3. Методические рекомендации по написанию Доклада

Доклад-сообщение – это устное выступление на заданную тему. Время доклада 5-7 минут.

Цели доклада-сообщения: Научиться убедительно и кратко излагать свои мысли в устной форме. (Эффективно продавать свой интеллектуальный продукт). Донести информацию до слушателя, установить контакт с аудиторией и получить обратную связь.

План и содержание доклада-сообщения. Важно при подготовке доклада учитывать три его фазы: мотивацию, убеждение, побуждение. В первой фазе доклада рекомендуется использовать: риторические вопросы; актуальные события; оптический или акустический эффект; неожиданное для слушателей начало доклада.

Как правило, используется один из перечисленных приёмов. Главная цель фазы открытия (мотивации) – привлечь внимание слушателей к докладчику, поэтому длительность её минимальна.

При написании доклада по заданной теме обучающийся составляет план, подбирает основные источники. В процессе работы с источниками систематизирует полученные сведения, делает выводы и обобщения.

Ядром хорошего доклада является информация. Она должна быть новой и понятной. Важно в процессе доклада не только сообщить информацию, но и убедить слушателей в правильности своей точки зрения.

Доклад – продукт самостоятельной работы студента, представляющий собой публичное выступление по представлению полученных результатов решения определенной учебно-практической, учебно-исследовательской или научной темы. Средство контроля, важное для формирования универсальных компетенций обучающегося, при развитии навыков самостоятельного творческого мышления и изложения собственных умозаключений на основе изученного или прочитанного материала.

Изложение доклада как целостного авторского текста определяет критерии его оценки: новизна текста; обоснованность выбора источника; степень раскрытия сущности вопроса; соблюдение требований к докладу, соблюдение регламента времени.

9.4. Методические рекомендации для подготовки Презентации питчинг проекта

Питч – краткая, как правило, устная презентация идеи конкретному человеку или группе лиц

Задача питча – привлечь слушателя и дать краткую характеристику проекта. Главное – заставить человека задать уточняющие вопросы.

Питч используют, чтобы презентовать идею аудитории, когда время ограничено, а внимание – рассеяно.

Базовые составляющие любого питча включают несколько пунктов:

1. Кто вы?
2. Что хотите предложить?
3. Ваши навыки, умения, команда или ресурсы.
4. Сколько нужно денег или трудозатрат?
5. Почему все должно получиться ?

Схема идеального питча:

– 10 слайдов,
– не более 20 минут,
– шрифт – не менее 30 размера кегеля.

Как составить питч?

Определите, для кого вы выступаете.

Узнайте, сколько времени займет выступление.

Удостоверьтесь, что говорите только о ключевых деталях проекта. Чем больше деталей, тем сильнее рассеивается внимание слушателя.

Придерживайтесь схемы: сформулируйте запрос или проблему, предложите решение.

Основные черты хорошего питча

«Успешная» лексика. Использование глаголов в прошедшем времени, подчеркивающих достижения компании. («В январе мы продали все товары»)

Наглядная демонстрация продукта, его фото или видео. («Вы видите его перед собой»)

Прогнозирование. Настраивает слушателя на потенциальные выгоды. («Мы предполагаем, что 5000 человек воспользуются нашими услугами на этих каникулах»)

Статистические данные и сопоставление. Большие и правдивые цифры заставляют доверять спикеру.

Обращение к чувствам слушателей и похвала. («С вашей помощью мы сможем добиться лучших показателей»)

Шутки. Позволяют снять напряжение.

АВТОНОМНАЯ НЕКОММЕРЧЕСКАЯ ОРГАНИЗАЦИЯ ВЫСШЕГО ОБРАЗОВАНИЯ
«ВЫСШАЯ ШКОЛА СЦЕНИЧЕСКИХ ИСКУССТВ»

Факультет ТЕАТРОВЕДЕНИЯ И ТЕАТРАЛЬНЫХ ТЕХНОЛОГИЙ

УТВЕРЖДАЮ

Ректор Райкин К.А.

«02» июня 2025 г.

РАБОЧАЯ ПРОГРАММА ДИСЦИПЛИНЫ *(МОДУЛЯ)*

СЦЕНИЧЕСКАЯ ТЕХНОЛОГИЯ ВЫСТАВОЧНОГО ПРОСТРАНСТВА

Основная профессиональная образовательная программа
высшего образования – программа бакалавриата по направлению подготовки
52.03.04 ТЕХНОЛОГИЯ ХУДОЖЕСТВЕННОГО ОФОРМЛЕНИЯ СПЕКТАКЛЯ

Направленность (профиль):
СЦЕНИЧЕСКОЕ ОФОРМЛЕНИЕ СПЕКТАКЛЯ
(ХУДОЖНИК-ТЕХНОЛОГ СЦЕНЫ)

Квалификация выпускника
БАКАЛАВР

Москва
2025

Содержание

1. Цель и задачи освоения дисциплины (модуля)

2. Перечень планируемых результатов обучения по дисциплине (модулю), соотнесенных с индикаторами достижения компетенций, обеспечивающие достижение результатов освоения образовательной программы.

3. Место дисциплины в структуре образовательной программы

4. Объем дисциплины (модуля) в зачетных единицах с указанием количества академических часов, выделенных на контактную работу обучающихся с преподавателем (по видам учебных занятий) и на самостоятельную работу обучающихся

5. Содержание дисциплины (модуля), структурированное по темам, разделам с указанием количества академических часов и видов учебных занятий

5.1. Содержание разделов, тем дисциплины (модуля)

5.2. Содержание семинарских/практических занятий

5.3. Самостоятельная работа обучающихся по освоению дисциплины (модуля)

6. Учебно-методическое и информационное обеспечение дисциплины

6.1. Электронный образовательный ресурс

6.2. Перечень основной и дополнительной литературы, необходимой для освоения дисциплины

6.3. Перечень ресурсов информационно-телекоммуникационной сети «Интернет», используемых при освоении дисциплины

7. Описание материально-технической базы, необходимой для осуществления образовательного процесса по дисциплине

7.1. Перечень программного обеспечения

7.2. Материально-техническое обеспечение

8. ФОНД ОЦЕНОЧНЫХ СРЕДСТВ ДЛЯ ПРОВЕДЕНИЯ ПРОМЕЖУТОЧНОЙ АТТЕСТАЦИИ И ТЕКУЩЕГО КОНТРОЛЯ УСПЕВАЕМОСТИ ПО ДИСЦИПЛИНЕ (МОДУЛЮ)

8.1. Текущий контроль успеваемости

8.2. Промежуточная аттестация

9. МЕТОДИЧЕСКИЕ МАТЕРИАЛЫ

Рабочая программа дисциплины:
«Сценическая технология выставочного пространства»

Рабочая программа дисциплины разработана в соответствии с требованиями Федерального государственного образовательного стандарта высшего образования – бакалавриат по направлению подготовки 52.03.04 Технология художественного оформления спектакля, утвержденным приказом Министерства образования и науки Российской Федерации от 16.11.2017 г. № 1123.

Организация-разработчик: АНО «Высшая школа сценических искусств»

1. Цель и задачи освоения дисциплины (модуля)

Цель освоения дисциплины является сформировать представление о художественных средствах оформления выставок, общих принципах и методах построения экспозиций.

Задачи освоения дисциплины: рассмотреть классификацию выставочно-презентационной деятельности; познакомить с особенностями современного выставочного процесса, ролью, местом художественной и музейной выставки в современной культуре; разобрать специфику отдельных видов выставочных проектов, типологию экспозиций, функциональные особенности различных выставок, экономические аспекты выставочной деятельности; овладение навыками композиционного решения при художественном оформлении выставочного пространства, сценической постановки.

2. Перечень планируемых результатов обучения по дисциплине (модулю), соотнесенных с индикаторами достижения компетенций, обеспечивающие достижение результатов освоения образовательной программы.

Компетенция	Индикатор достижения компетенции (ИД)	Планируемый результат обучения по дисциплине, соотнесенный с ИД
ПК-2 Способен использовать при оформлении спектаклей (концертов, представлений) новейшие достижения в области театрально-постановочной техники, технологии и новых материалов	**ПК-2.1.** Обладает комплексной информацией о средствах, инструментах и технологиях, используемых при производстве и эксплуатации компонентов сценического оформления в соответствии с областью профессиональной деятельности. **ПК-2.2.** Использует новейшие достижения в области театральной техники, технологии и новых материалов в технологических разработках, соответствующих области профессиональной деятельности. **ПК-2.3.** Применяет технические и технологические знания при реализации внешней художественной формы авторского проекта, в соответствующей области профессиональной деятельности	**Знать:** современные тенденции развития театрально-постановочной техники, новейшие технологические разработки и инновационные материалы; технические характеристики, возможности и особенности применения современного постановочного оборудования, включая световое, звуковое, видеооборудование, сценические механизмы и т.д.; принципы и методы интеграции инновационных технических решений в сценографическое оформление спектаклей, концертов, представлений; специфику использования нестандартных, экспериментальных материалов и технологий в сценическом дизайне **Уметь:** анализировать, оценивать и прогнозировать развитие театрально-постановочной техники и технологий; разрабатывать концепции сценографического оформления с использованием новейших технических возможностей; экспериментировать с инновационными материалами, приёмами и технологиями для создания уникальных художественных решений; организовывать эффективное взаимодействие с техническими службами для реализации нестандартных сценографических проектов **Владеть:** навыками работы с современным постановочным оборудованием, программным обеспечением; способностью к нестандартному творческому мышлению и креативному подходу в применении инновационных технических средств; опытом реализации оригинальных, технологически сложных сценографических решений с использованием новейших достижений; методами координации деятельности технических служб при воплощении инновационных сценографических проектов

3. Место дисциплины в структуре образовательной программы

Дисциплина *(модуль)* «Сценическая технология выставочного пространства» относится к относится к циклу ФТД (факультативные дисциплины) образовательной программы.

4. Объем дисциплины (модуля) в зачетных единицах с указанием количества академических часов, выделенных на контактную работу обучающихся с преподавателем (по видам учебных занятий) и на самостоятельную работу обучающихся

Вид учебной работы		Трудоемкость					
		зач. ед.	ак. час.	по семестрам, час.			
				5	6	7	8
Общая трудоемкость по учебному плану		**2**	**72**	***72***			
Лекции (Л)			16	16			
Практические занятия (Пр)			16	16			
Контроль самостоятельной работы (КСР)							
Самостоятельная работа (СРС)			36	36			
Консультация							
Промежуточная аттестации	Экзамен						
	Зачет/зачет с оценкой		4	4			

5. Содержание дисциплины (модуля), структурированное по темам, разделам с указанием количества академических часов и видов учебных занятий

№ п/п	Наименование раздела, темы	Количество академических часов – всего	из них					Формируемые компетенции
			Лекции	Практические	Контроль СРС	Самостоятельная работа	Консультации	
1	Тема 1. Введение в сценическую технологию выставочного пространства	6	1	1		4		ПК-2
2	Тема 2. Основы сценографии выставочного пространства	8	2	2		4		ПК-2
3	Тема 3. Световая техника в выставочном пространстве	8	2	2		4		ПК-2
4	Тема 4. Мультимедийные технологии в выставочном пространстве	8	2	2		4		ПК-2
5	Тема 5. Интерактивность и участие зрителя в выставке	8	2	2		4		ПК-2
6	Тема 6. Проектирование выставочного пространства	8	2	2		4		ПК-2
7	Тема 7. Экскурсионная программа и коммуникация с аудиторией	8	2	2		4		ПК-2
8	Тема 8. Оценка эффективности выставочного проекта	8	2	2		4		ПК-2
9	Тема 9. Перспективы развития выставочной индустрии	6	1	1		4		ПК-2
Подготовка к зачету/экзамену		**4**				**4**		ПК-2
Итого объём часов дисциплины		**72**	**16**	**16**		**40**		

5.1. Содержание разделов, тем дисциплины (модуля)

Тема 1. Введение в сценическую технологию выставочного пространства

Краткая характеристика: Исторические предпосылки возникновения выставок и экспозиций. Основные цели и задачи курса.

Содержание лекции: История развития выставочной деятельности от древних времен до современности. Роль выставки в культуре и искусстве. Современные тенденции в создании выставочных пространств.

Тема 2. Основы сценографии выставочного пространства

Краткая характеристика: Принципы построения экспозиции, работа со сценографическими элементами.

Содержание лекции: Композиционные принципы построения выставочного пространства. Работа с цветом, светом и формой. Создание атмосферы через сценографические элементы.

Тема 3. Световая техника в выставочном пространстве

Краткая характеристика: Использование света для создания выразительности и акцентирования внимания зрителей.

Содержание лекции: Типы освещения и их применение в выставках. Разработка световых сценариев. Интерактивный свет и его использование в современных экспозициях.

Тема 4. Мультимедийные технологии в выставочном пространстве

Краткая характеристика: Применение мультимедиа для усиления эмоционального воздействия и интерактивности выставки.

Содержание лекции: Виды мультимедийных технологий (видео, аудио, интерактивные инсталляции). Примеры использования мультимедиа в выставках. Создание контента для мультимедийных проектов.

Тема 5. Интерактивность и участие зрителя в выставке

Краткая характеристика: Способы вовлечения аудитории в процесс восприятия выставки.

Содержание лекции: Методы взаимодействия с посетителями выставки. Примеры успешных интерактивных проектов. Психология восприятия и влияние интерактивности на восприятие информации.

Тема 6. Проектирование выставочного пространства

Краткая характеристика: Этапы разработки проекта выставки, начиная с концепции и заканчивая реализацией.

Содержание лекции: Формулирование идеи и концепции выставки. Разработка технического задания. Планировка и зонирование пространства. Подбор материалов и оборудования.

Тема 7. Экскурсионная программа и коммуникация с аудиторией

Краткая характеристика: Организация экскурсий и других форм коммуникации с посетителями выставки.

Содержание лекции: Методика проведения экскурсий. Создание информационных материалов для посетителей. Взаимодействие с прессой и социальными сетями.

Тема 8. Оценка эффективности выставочного проекта

Краткая характеристика: Критерии оценки успешности выставки и методы анализа результатов.

Содержание лекции: Показатели эффективности выставки (количество посетителей, отзывы, медиаохват). Анализ обратной связи от посетителей. Уроки, извлеченные из реализованных проектов.

Тема 9. Перспективы развития выставочной индустрии

Краткая характеристика: Обзор текущих тенденций и прогноз на будущее развитие выставочной деятельности.

Содержание лекции: Новые технологии и подходы к созданию выставок. Глобальные тренды в области культуры и искусства. Возможности для молодых специалистов в сфере выставочной деятельности.

5.2. Содержание практических занятий

Тема 1. Введение в сценическую технологию выставочного пространства

Вопросы для обсуждения

Как изменялась роль выставок в обществе на протяжении истории?

Какие ключевые факторы определяют успех современной выставки?

Как вы думаете, какие инновации могут изменить подход к организации выставок в будущем?

Тема 2. Основы сценографии выставочного пространства

Вопросы для обсуждения

Какие композиционные принципы являются наиболее важными при проектировании выставочного пространства?

Как цвет и форма влияют на восприятие зрителем экспонатов?

Приведите примеры удачных решений в оформлении выставочных пространств.

Тема 3. Световая техника в выставочном пространстве

Вопросы для обсуждения

Какие типы освещения используются в выставках и для каких целей?

Как свет может подчеркнуть достоинства экспоната и скрыть его недостатки?

Что такое интерактивный свет и как он используется в современных экспозициях?

Тема 4. Мультимедийные технологии в выставочном пространстве

Вопросы для обсуждения

Какие виды мультимедийных технологий применяются в выставках?

Как мультимедиа помогает усилить эмоциональное воздействие выставки?

Приведите примеры успешного использования мультимедиа в выставочных проектах.

Тема 5. Интерактивность и участие зрителя в выставке

Вопросы для обсуждения

Почему важно привлекать зрителей к активному участию в выставке?

Какие методы взаимодействия с посетителями вы считаете наиболее эффективными?

Как психология восприятия влияет на выбор методов привлечения внимания зрителей?

Тема 6. Проектирование выставочного пространства

Вопросы для обсуждения

Какие этапы включает в себя разработка проекта выставки?

Как выбрать оптимальное расположение экспонатов в пространстве?

Какие материалы и оборудование чаще всего используются при создании выставок?

Тема 7. Экскурсионная программа и коммуникация с аудиторией

Вопросы для обсуждения

Какие формы коммуникации с посетителями выставки существуют?

Как организовать экскурсию так, чтобы она была интересной и познавательной?

Как использовать социальные сети и другие каналы для продвижения выставки?

Тема 8. Оценка эффективности выставочного проекта

Вопросы для обсуждения

Какие критерии используются для оценки успешности выставки?

Как анализ обратной связи от посетителей помогает улучшить будущие проекты?

Какие уроки можно извлечь из уже реализованных выставочных проектов?

Тема 9. Перспективы развития выставочной индустрии

Вопросы для обсуждения

Какие новые технологии и подходы появляются в сфере выставочной деятельности?
Как глобальные тренды в культуре и искусстве влияют на организацию выставок?
Какие возможности открываются перед молодыми специалистами в этой области?

5.3. Самостоятельная работа обучающихся по освоению дисциплины (модуля)

Раздел (тема) дисциплин, его содержание	Вид, содержание самостоятельной работы
Тема 1. Введение в сценическую технологию выставочного пространства	Подготовка к семинарскому занятию, устному опросу; Изучение дополнительной литературы (работа с учебной литературой, методическими материалами по теме) Поиск информации с использованием сети Интернет.
Тема 2. Основы сценографии выставочного пространства	Подготовка к семинарскому занятию, устному опросу; Изучение дополнительной литературы (работа с учебной литературой, методическими материалами по теме) Поиск информации с использованием сети Интернет.
Тема 3. Световая техника в выставочном пространстве	Подготовка к семинарскому занятию, устному опросу; Изучение дополнительной литературы (работа с учебной литературой, методическими материалами по теме) Поиск информации с использованием сети Интернет.
Тема 4. Мультимедийные технологии в выставочном пространстве	Подготовка к семинарскому занятию, устному опросу; Изучение дополнительной литературы (работа с учебной литературой, методическими материалами по теме) Поиск информации с использованием сети Интернет.
Тема 5. Интерактивность и участие зрителя в выставке	Подготовка к семинарскому занятию, устному опросу; Изучение дополнительной литературы (работа с учебной литературой, методическими материалами по теме) Поиск информации с использованием сети Интернет.
Тема 6. Проектирование выставочного пространства	Подготовка к семинарскому занятию, устному опросу; Изучение дополнительной литературы (работа с учебной литературой, методическими материалами по теме) Поиск информации с использованием сети Интернет.
Тема 7. Экскурсионная программа и коммуникация с аудиторией	Подготовка к семинарскому занятию, устному опросу; Изучение дополнительной литературы (работа с учебной литературой, методическими материалами по теме) Поиск информации с использованием сети Интернет.
Тема 8. Оценка эффективности выставочного проекта	Подготовка к семинарскому занятию, устному опросу; Изучение дополнительной литературы (работа с учебной литературой, методическими материалами по теме) Поиск информации с использованием сети Интернет.
Тема 9. Перспективы развития выставочной индустрии	Подготовка к семинарскому занятию, устному опросу; Изучение дополнительной литературы (работа с учебной литературой, методическими материалами по теме) Поиск информации с использованием сети Интернет.

6. Учебно-методическое и информационное обеспечение дисциплины

6.1. Электронный образовательный ресурс

1.	Электронная библиотечная система «Университетская Библиотека Онлайн»	http://www.biblioclub.ru/

6.2. Перечень основной и дополнительной литературы, необходимой для освоения дисциплины

Основная литература

1. Карцева, Е. А. Выставочное и галерейное дело : учебное пособие : [16+] / Е. А. Карцева. – 2-е изд., испр. и доп. – Москва : Директ-Медиа,

2023. – 204 с. : ил. – Режим доступа: по подписке. – URL: https://biblioclub.ru/index.php?page=book&id=706875 (дата обращения: 16.10.2024). – Библиогр. в кн. – ISBN 978-5-4499-3914-2. – DOI 10.23681/706875. – Текст : электронный.
2. Селицкий, А. Л. Цветоведение : учебное пособие / А. Л. Селицкий. – Минск : РИПО, 2019. – 161 с. : ил. – Режим доступа: по подписке. – URL: https://biblioclub.ru/index.php?page=book&id=600115 (дата обращения: 16.10.2024). – Библиогр. в кн. – ISBN 978-985-503-977-9. – Текст : электронный.
3. Карцева, Е. А. Динамика художественной выставки. Культурная интерпретация / Е. А. Карцева. – Москва ; Берлин : Директ-Медиа, 2019. – 166 с. : ил. – Режим доступа: по подписке. – URL: https://biblioclub.ru/index.php?page=book&id=499178 (дата обращения: 16.10.2024). – Библиогр.: с. 156-163. – ISBN 978-5-4475-9928-7. – DOI 10.23681/499178. – Текст : электронный.
4. Майстровская, М. Т. Музей как объект культуры. XX век : искусство экспозиционного ансамбля / М. Т. Майстровская ; Московская государственная художественно-промышленная академия им. С. Г. Строганова. – Москва : Прогресс-Традиция, 2018. – 682 с. : ил. – Режим доступа: по подписке. – URL: https://biblioclub.ru/index.php?page=book&id=483001 (дата обращения: 16.10.2024). – Библиогр. в кн. – ISBN 978-5-89826-508-3. – Текст : электронный.
5. Потиенко, Н. Д. Проектирование искусственного освещения помещений общественного назначения : учебное пособие : [16+] / Н. Д. Потиенко ; Самарский государственный архитектурно-строительный университет. – Самара : Самарский государственный архитектурно-строительный университет, 2013. – 196 с. : ил. – Режим доступа: по подписке. – URL: https://biblioclub.ru/index.php?page=book&id=256146 (дата обращения: 16.10.2024). – Библиогр.: с. 97-98. – ISBN 978-5-9585-0489-3. – Текст : электронный.

Дополнительная литература

1. Экспозиционная деятельность музеев-заповедников и современные музейные практики: проблемы брендирования территорий : сборник научных статей по итогам Всероссийской научно-практической конференции с международным участием (26–27 ноября 2020 г.) / науч. ред. А. В. Окороков ; ред.-сост. Т. А. Зотова ; Российский научно-исследовательский институт культурного и природного наследия имени Д. С. Лихачёва. – Москва : Институт Наследия, 2022. – 292 с. : ил. – Режим доступа: по подписке. – URL: https://biblioclub.ru/index.php?page=book&id=702729 (дата обращения: 16.10.2024). – Библиогр. в кн. – ISBN 978-5-86443-399-7. – DOI 10.34685/HI.2022.44.23.001. – Текст : электронный.
2. Визуальные искусства в современном художественном и информационном пространстве : сборник научных трудов / под общ. ред. А. В. Шункова ; отв. ред. Т. Ю. Казарина, Н. С. Попова ; Кемеровский государственный институт культуры. – Кемерово : Кемеровский государственный институт культуры (КемГИК), 2017. – Выпуск 2. – 378 с. – Режим доступа: по подписке. – URL: https://biblioclub.ru/index.php?page=book&id=613052 (дата обращения: 16.10.2024). – Библиогр. в кн. – ISBN 978-5-8154-0403-8 (Вып. 2). – ISBN 978-5-8154-0327-7. – Текст : электронный.
3. Самуйлова, В. И. Дизайн-проект графического сопровождения к выставке "Подлинный Баухаус. Выставка столетия" : выпускная квалификационная работа / В. И. Самуйлова ; Ленинградский государственный университет имени А.С. Пушкина, Факультет философии, культурологии и искусства, Кафедра культурологии и искусства. – Санкт-Петербург : б.и., 2019. – 59 с. : ил. – Режим доступа:

по подписке. – URL: https://biblioclub.ru/index.php?page=book&id=563753 (дата обращения: 16.10.2024). – Текст : электронный.
4. Экспозиционная деятельность музеев в контексте реализации «Стратегии государственной культурной политики на период до 2030 года» / Т. П. Поляков, Т. А. Зотова, Ю. В. Пустовойт [и др.] ; Российский научно-исследовательский институт культурного и природного наследия имени Д. С. Лихачёва. – Москва : Институт Наследия, 2021. – 438 с. – Режим доступа: по подписке. – URL: https://biblioclub.ru/index.php?page=book&id=685935 (дата обращения: 16.10.2024). – Библиогр. в кн. – ISBN 978-5-86443-344-7. – DOI 10.34685/HI.2020.11.84.020. – Текст : электронный.

6.3. Перечень ресурсов информационно-телекоммуникационной сети «Интернет», используемых при освоении дисциплины

1.	Российская Государственная библиотека. Электронный каталог	http://www.rsl.ru/index.php?f=97
2.	Альдебаран.	http://aldebaran.ru/
3.	Библиотека Гумер.	https://www.gumer.info/
4.	Библиотека научной и студенческой информации	http://bibliofond.ru
5.	Научная педагогическая электронная библиотека	http://elib.gnpbu.ru/
6.	Научная электронная библиотека eLIBRARY.RU	http://e-library.ru
7.	Научная электронная библиотека КиберЛенинка	http://cyberleninka.ru
8.	Национальная электронная библиотека	http://нэб.рф
9.	Некоммерческая электронная библиотека «ImWerden»: искусство, театр, кино и музыка	http://imwerden.de/
10.	Портал культурного наследия России	http://www.culture.ru
11.	Российская государственная библиотека искусств	http://liart.ru/ru/
12.	Электронная библиотека учебников	http://studentam.net/
13.	Библиотека Максима Мошкова	http://lib.ru/
14.	Классика.ру	https://klassika.ru/
15.	Русская виртуальная библиотека	https://rvb.ru/
16.	Библиотека изобразительных искусств	http://www.artlib.ru/
17.	Электронные публикации Института русской литературы (Пушкинского Дома) РАН	http://lib.pushkinskijdom.ru/
18.	Журнальный зал	https://magazines.gorky.media/
19.	Энциклопедии Кирилла и Мефодия	http://www.megabook.ru

7. Описание материально-технической базы, необходимой для осуществления образовательного процесса по дисциплине

7.1. Перечень программного обеспечения

1.	Лицензионное программное обеспечение	**nanoCAD** – право на использование программы для ЭВМ Платформа nanoCAD 24.0 (основной модуль), сетевая - 14 рабочих мест Модули: 3D (14 доп. мест), Механика (14 доп. мест), Растр (14 доп. мест), СПДС (14 доп. мест), Топоплан (14 доп. мест) – образовательная Лицензия № NC240P-******; **nanoCAD** – право на использование программы для ЭВМ Платформа nanoCAD 24.0 (основной модуль), локальная - 5 рабочих мест Модули: 3D (5 доп. мест), Механика (5 доп. мест), Растр (5 доп. мест), СПДС (5 доп. мест), Топоплан (5 доп. мест) – образовательная Лицензия № NC240P-******; **GstarCAD 2025** с пакетом обновлений SP2 – сетевая лицензия на 14 ПК № A901-E907-6D01-0A00-****-****-****-****; **GstarCAD 2025** с пакетом обновлений SP2 – сетевая лицензия на 9 ПК № 5E01-E907-6D01-0A00 -****-****-****-****; **Мовавика Максимум 25:** Мовавика Видео, Мовавика Запись экрана, Мовавика Конвертер, Мовавика Фото, Мовавика

		Слайд-шоу, Мовавика Эффекты. – Лицензия-ключ 125689-02689-*****-*****-*****-*****-*****; **Capture 2024 for Windows** – лицензия для учебных заведений (https://www.capture.se/Buy/Licensing); **NANO Антивирус Pro** – лицензия (https://www.nanoav.ru); Windows XP, Microsoft windows 8, Microsoft office 2013;
2.	Свободно распространяемое программное обеспечение	OpenOffice: Writer, Calc, Impress, Draw, Base, Math, **MA 3D Software 3.9.61.3** (https://www.malighting.com/downloads/)
3.	Свободно распространяемое программное обеспечение отечественного производства	Яндекс.Браузер (https://browser.yandex.ru/), Dicter (https://www.dicter.ru/), Windows Player (https://windowsplayer.ru/), WindowsRar (https://windowsrar.ru/), PDFMaster (https://pdfmaster.ru/), ASTRA LINUX SPECIAL EDITION (https://astralinux.ru/products/astra-linux-special-edition/), LibreOffice (https://ru.libreoffice.org/), Okular (https://okular.kde.org/ru/download/), Редактор изображений Gimp (https://www.gimp.org/)

7.2. Материально-техническое обеспечение

№ п\п	Наименование помещений	Назначение помещений	Оснащенность (оборудование) помещений
1.	Учебная аудитория для проведения учебных занятий № 410	Учебная аудитория для проведения занятий лекционного и (или) семинарского типа и (или) групповые консультации, и (или) индивидуальную работу обучающихся (в том числе индивидуальные консультации), проведения практик, текущего контроля и промежуточной аттестации	– Рабочее место преподавателя: ПК-Моноблок Lenovo с доступом к сети Интернет и обеспечением доступа в электронную информационно-образовательную среду Института.. – Рабочее место обучающегося: 8 шт. ПК Моноблок Lenovo с доступом к сети Интернет и в ЭИОС Института.. – Мебель учебная (столы, стулья).
2.	Помещение для самостоятельной работы	Помещение для самостоятельной работы обучающихся	Читальный зал: – Посадочных мест: 15 – Рабочее место обучающегося: 15 шт. ПК Моноблок Lenovo с доступом к сети Интернет и в ЭИОС Вуза. – ЖК телевизор «Panasonic 42». – Учебная мебель (столы, стулья)

8. ФОНД ОЦЕНОЧНЫХ СРЕДСТВ ДЛЯ ПРОВЕДЕНИЯ ПРОМЕЖУТОЧНОЙ АТТЕСТАЦИИ И ТЕКУЩЕГО КОНТРОЛЯ УСПЕВАЕМОСТИ ПО ДИСЦИПЛИНЕ (МОДУЛЮ)

8.1. Текущий контроль успеваемости

Показателями оценивания результатов текущего контроля успеваемости обучающихся по дисциплине является:

активность обучающегося в рамках аудиторных учебных занятий: на лекционных и семинарских (практических) занятиях – уровень знаний, умений и навыков, продемонстрированных обучающимся;

результаты самостоятельной работы: письменные работы (доклады, статьи и другие публикации, эссе и т.п.), творческие работы и объекты и др;

посещаемость учебных занятий по дисциплинам (модулям), практикам;

другие значимые результаты работы обучающегося.

Текущий контроль успеваемости по дисциплине (модулю) проводится в ходе семинарских (практических) занятий методами устного или письменного опроса (работ), в процессе выступлений обучающихся.

Критерии оценки и оценочные материалы для проведения текущего контроля успеваемости:

Устный опрос

Устный опрос проводится по пройденным темам курса в ходе семинарских занятий.

Шкала оценивания	Критерии выставления оценок
«Отлично»	1) полное раскрытие вопроса; 2)указание точных названий и определений; 3) правильная формулировка понятий и категорий; 4) самостоятельность ответа, умение вводить и использовать собственные классификации и квалификации, анализировать и делать собственные выводы по рассматриваемой теме; 5) использование дополнительной литературы и иных материалов и др.
«Хорошо»	1) недостаточно полное, по мнению преподавателя, раскрытие темы; 2) несущественные ошибки в определении понятий, категорий и т.п., кардинально не меняющих суть изложения; 3) использование устаревшей учебной литературы и других источников
«Удовлетворительно»	1) отражение лишь общего направления изложения лекционного материала и материала современных учебников; 2) наличие достаточного количества несущественных или одной-двух существенных ошибок в определении понятий и категорий и т. п.; 3) использование устаревшей учебной литературы и других источников; 4) неспособность осветить проблематику учебной дисциплины и др.
«Неудовлетворительно»	1) нераскрытые темы; 2) большое количество существенных ошибок; 3) отсутствие умений и навыков, обозначенных выше в качестве критериев выставления положительных оценок др.

Доклад

Доклады по основным разделам дисциплины заслушиваются в ходе семинарских/практических занятий.

Шкала оценивания	Критерии выставления оценок
Отлично	Соответствие целям и задачам дисциплины, актуальность темы и рассматриваемых проблем, соответствие содержания заявленной теме, заявленная тема полностью раскрыта, рассмотрение дискуссионных вопросов по проблеме, сопоставлены различные точки зрения по рассматриваемому вопросу, научность языка изложения, логичность и последовательность в изложении материала, количество исследованной литературы, в том числе новейших источников по проблеме, четкость выводов,
Хорошо	Соответствие целям и задачам дисциплины, актуальность темы и рассматриваемых проблем, соответствие содержания заявленной теме, научность языка изложения, заявленная тема раскрыта недостаточно полно, отсутствуют новейшие литературные источники по проблеме,
Удовлетворительно	Соответствие целям и задачам дисциплины, содержание работы не в полной мере соответствует заявленной теме, заявленная тема раскрыта недостаточно полно, использовано небольшое количество научных источников, нарушена логичность и последовательность в изложении материала
Неудовлетворительно	Работа не соответствует целям и задачам дисциплины, содержание работы не соответствует заявленной теме, содержание работы изложено не научным стилем

Примерные темы докладов по основным разделам дисциплины

1.История развития выставочной деятельности
2.Современные тенденции в дизайне выставочных пространств

3.Композиционные принципы построения экспозиции
4.Цвет и свет в выставочном пространстве
5.Использование мультимедийных технологий в выставках
6.Интерактивные элементы в выставочных проектах
7.Психологические аспекты восприятия выставочного пространства
8.Экскурсии и коммуникация с аудиторией на выставках
9.Проектирование выставочного пространства: от идеи до реализации
10.Организация временных и постоянных выставок
11.Технические аспекты создания выставочных стендов
12.Освещение как инструмент создания атмосферы на выставке
13.Применение инновационных материалов в выставочной практике
14.Маркетинг и продвижение выставочных мероприятий
15.Эффективность выставочного проекта: критерии и методы оценки
16.Выставки в музеях: особенности и подходы
17.Сценография в выставочном пространстве
18.Видеоарт и кинетическое искусство в выставках
19.Звуковое оформление выставочных пространств
20.Цифровые технологии в музейных экспозициях
21.Эко-дизайн в выставочной практике
22.Креативные подходы к оформлению выставок
23.Инклюзивные выставки: доступное искусство для всех
24.Создание виртуальных туров по выставкам
25.Социальные сети и интернет-маркетинг для продвижения выставок
26.Международные выставки: опыт и перспективы
27.Специфика организации выставок в разных странах
28.Архитектурные решения для выставочных залов
29.Мобильные приложения для навигации по выставочным пространствам
30.Арт-инсталляции в выставке: создание уникальных впечатлений
31.Фестивальная культура и выставки
32.Брендинг и айдентика выставочных проектов
33.Управление проектами в выставочной индустрии
34.Коллаборации между художниками и дизайнерами в выставочной практике
35.Будущее выставочной индустрии: прогнозы и вызовы

8.2. Промежуточная аттестация

Промежуточная аттестация *Зачет/Зачет с оценкой/Экзамен* может проводиться в устной или письменной форме.

Описание показателей оценивания формируемых компетенций

Компетенция	Индикатор достижения компетенции (ИД)	Планируемый результат обучения по дисциплине, соотнесенный с ИД
ПК-2 Способен использовать при оформлении спектаклей (концертов, представлений) новейшие достижения в области театрально-постановочной техники, технологии и новых материалов	**ПК-2.1.** Обладает комплексной информацией о средствах, инструментах и технологиях, используемых при производстве и эксплуатации компонентов сценического оформления в соответствии с областью профессиональной деятельности. **ПК-2.2.** Использует новейшие достижения в области театральной техники, технологии и новых материалов в технологических разработках, соответствующих области профессиональной	**Знать:** современные тенденции развития театрально-постановочной техники, новейшие технологические разработки и инновационные материалы; технические характеристики, возможности и особенности применения современного постановочного оборудования, включая световое, звуковое, видеооборудование, сценические механизмы и т.д.; принципы и методы интеграции инновационных технических решений в сценографическое оформление спектаклей, концертов, представлений; специфику использования нестандартных, экспериментальных материалов и технологий

	деятельности. **ПК-2.3.** Применяет технические и технологические знания при реализации внешней художественной формы авторского проекта, в соответствующей области профессиональной деятельности	в сценическом дизайне **Уметь:** анализировать, оценивать и прогнозировать развитие театрально-постановочной техники и технологий; разрабатывать концепции сценографического оформления с использованием новейших технических возможностей; экспериментировать с инновационными материалами, приёмами и технологиями для создания уникальных художественных решений; организовывать эффективное взаимодействие с техническими службами для реализации нестандартных сценографических проектов **Владеть:** навыками работы с современным постановочным оборудованием, программным обеспечением; способностью к нестандартному творческому мышлению и креативному подходу в применении инновационных технических средств; опытом реализации оригинальных, технологически сложных сценографических решений с использованием новейших достижений; методами координации деятельности технических служб при воплощении инновационных сценографических проектов

Шкала оценивания результатов промежуточной аттестации и критерии выставления оценок

Оценивание результатов промежуточной аттестации по дисциплине определяется шкалой оценивания: «отлично», «хорошо», «удовлетворительно», «неудовлетворительно», «зачтено», «не зачтено».

1. Устная форма: устный ответ на вопросы в форме собеседования по основным темам дисциплины.

Шкала оценивания	Критерии выставления оценок
Отлично/зачтено	Оценка «отлично» выставляется студенту, если он глубоко и прочно усвоил программный материал, исчерпывающе, последовательно, четко и логически стройно его излагает, умеет тесно увязывать теорию с практикой, свободно справляется с задачами, вопросами и другими видами применения знаний, причем не затрудняется с ответом при видоизменении заданий, использует в ответе материал разнообразных литературных источников, владеет разносторонними навыками и приемами выполнения практических задач
Хорошо/зачтено	Оценка «хорошо» выставляется студенту, если он твердо знает материал, грамотно и по существу излагает его, не допускает существенных неточностей в ответе на вопрос, правильно применяет теоретические положения при решении практических вопросов и задач, владеет необходимыми навыками и приемами их выполнения
Удовлетворительно/зачтено	Оценка «удовлетворительно» выставляется студенту, если он имеет знания только основного материала, но не усвоил его деталей, допускает неточности, недостаточно правильные формулировки, нарушения логической последовательности в изложении программного материала, испытывает затруднения при выполнении практических работ
Неудовлетворительно/ не зачтено	Оценка «неудовлетворительно» выставляется студенту, который не знает значительной части программного материала, допускает существенные ошибки, неуверенно, с большими затруднениями выполняет практические работы

2. Письменная форма: выполнение тестовых заданий. Тестовые задания выполняются в течение 45 минут и состоят из 20-30 вопросов разных типов. Преподаватель готовит несколько вариантов тестовых заданий.

Шкала оценивания	Критерии выставления оценок
Отлично/зачтено	85 – 100 %
Хорошо/зачтено	75 – 84 %
Удовлетворительно/зачтено	65 – 74 %
Неудовлетворительно/ не зачтено	0 – 64 %

ОЦЕНОЧНЫЕ МАТЕРИАЛЫ
(типовые контрольные задания и иные материалы) для проведения промежуточной аттестации и оценки сформированности компетенций по дисциплине (модулю)

Примерный перечень вопросов/заданий для проведения промежуточной аттестации

Задание 1. *Прочитайте текст задания, выберите правильный ответ*

1. Что такое экспозиция?
a) Комплекс мероприятий по подготовке выставки
b) Размещение экспонатов для демонстрации зрителю
c) Совокупность оборудования для создания выставочной среды
d) Процесс монтажа экспозиции

2. Как называется специалист, который занимается художественным оформлением выставок?
a) Дизайнер
b) Художник-постановщик
c) Экспозиционер
d) Декорационный мастер

3. Какой элемент является ключевым при создании светового дизайна выставки?
a) Цветовая гамма
b) Освещенность
c) Направление света
d) Тип ламп

4. Какие материалы чаще всего используются для изготовления стендов на выставке?
a) Металл и стекло
b) Дерево и пластик
c) Картон и ткань
d) Бетон и камень

5. Для чего используется видеомэппинг на выставках?
a) Для привлечения внимания к конкретным экспонатам
b) Для создания интерактивных зон
c) Для имитации движения объектов
d) Для визуализации архитектурных решений

6. В каком формате обычно проводятся специализированные выставки?
a) Онлайн
b) Оффлайн
c) Смешанный формат
d) Только виртуально

7. Назначение выставочных стендов включает в себя:
a) Презентацию продукции компании

b) Привлечение новых клиентов
c) Продвижение бренда
d*) Все вышеперечисленное*

8. На что влияет правильный выбор цветовой гаммы в оформлении выставки?
a) На восприятие информации посетителями
b) На настроение посетителей
c) На уровень освещенности помещения
d) На акустические свойства помещения

9. Кто отвечает за общую концепцию и дизайн выставки?
a) Архитектор
b) Менеджер проекта
c) Куратор выставки
d) Арт-директор

10. Зачем нужен планировочный проект выставочного зала?
a) Для определения местоположения экспонатов
b) Для расчета затрат на аренду площадей
c) Для обеспечения безопасности посетителей
d) Для оценки вместимости зала

11. К какому типу освещения относится подсветка отдельных элементов экспозиции?
a) Общее освещение
b) Локальное освещение
c) Акцентное освещение
d) Комбинированное освещение

12. Чем отличается стационарная выставка от временной?
a) Временем проведения
b) Количеством экспонатов
c) Местом проведения
d) Целевыми аудиториями

13. Что такое мультимедийные технологии в контексте выставочной деятельности?
a) Использование компьютеров для управления экспозицией
b) Применение видео-, аудио- и интерактивных систем
c) Создание онлайн-каталогов
d) Организация прямых трансляций

14. Какое оборудование необходимо для создания интерактивной зоны на выставке?
a) Сенсорные экраны
b) Проекторы
c) Компьютеры
d) Все перечисленные варианты

15. Почему важно учитывать психологию восприятия цвета при оформлении выставки?
a) Чтобы создать уютную атмосферу
b) Чтобы привлечь внимание к определенным зонам
c) Чтобы избежать перегрузки зрительного восприятия
d) Чтобы соответствовать корпоративному стилю

16. Какие элементы входят в состав мультимедийного контента на выставке?
a) Видео и аудиоматериалы
b) Графика и анимация
c) Интерактивные приложения
d) Все вышеперечисленные элементы

17. Цель использования мультимедиа на выставке заключается в:
a) Повышении интереса посетителей

b) Улучшении информативности экспозиции
c) Создании уникального опыта взаимодействия
d) Во всем вышеупомянутом

18. Назначение макета выставочного пространства состоит в том, чтобы:
a) Определить расположение экспонатов
b) Оценить затраты на строительство стендов
c) Проверить соответствие концепции выставки
d) Убедиться в соблюдении норм пожарной безопасности

19. Для чего применяется зонирование выставочного пространства?
a) Для удобства навигации посетителей
b) Для распределения потоков людей
c) Для выделения ключевых зон экспозиции
d) Всё вышеперечисленное

20. В чем заключается роль куратора выставки?
a) В разработке концепции выставки
b) В подборе экспонатов
c) В координации работы команды
d) Во всех перечисленных аспектах

21. Зачем нужны системы вентиляции и кондиционирования на выставке?
a) Для поддержания комфортной температуры
b) Для удаления запахов
c) Для предотвращения конденсата
d) Для соблюдения санитарных норм

22. На что влияет правильное использование шрифта в оформлении выставки?
a) На читаемость текста
b) На эстетическое восприятие
c) На ассоциацию с брендом
d) На все вышеперечисленные аспекты

23. Где чаще всего размещаются информационные стойки на выставке?
a) В центре зала
b) Возле входа
c) Рядом с основными экспонатами
d) В углу зала

24. Что такое интерактивный экспонат?
a) Объект, который можно потрогать руками
b) Устройство, которое реагирует на действия посетителя
c) Модель, которую можно разобрать и собрать обратно
d) Экспонат, который движется самостоятельно

25. Какая информация должна быть указана на информационном стенде?
a) Название компании
b) Контактные данные
c) Описание продукции
d) Вся вышеуказанная информация

26. Какой документ определяет порядок и сроки выполнения работ по созданию выставки?
a) Календарный план
b) Технический паспорт
c) Акт приема-сдачи работ
d) Договор аренды

27. Кто отвечает за безопасность на выставке?
a) Организатор выставки

b) Охрана
c) Специалисты по технике безопасности
d) Все вышеперечисленные лица

28. Когда проводится монтаж выставки?
a) За день до открытия
b) За неделю до открытия
c) По индивидуальному графику
d) После окончания выставки

29. Сколько времени занимает демонтаж выставки после ее закрытия?
a) Один день
b) Несколько часов
c) От нескольких дней до недели
d) Зависит от сложности конструкции

Задание 2. *Прочитайте текст задания и запишите развернутый обоснованный ответ.*

Вопрос: Перечислите три основных этапа подготовки выставки:
Ответ: Подготовка концепции, разработка дизайна, монтаж экспозиции.

Задание 3. *Прочитайте текст задания и запишите развернутый обоснованный ответ.*

Вопрос: Назовите два типа освещения, используемых на выставках:
Ответ: Общее освещение, локальное освещение.

Задание 4. *Прочитайте текст задания и запишите развернутый обоснованный ответ.*

Вопрос: Какие три фактора влияют на выбор цветовой гаммы при оформлении выставки?
Ответ: Психологическое воздействие, соответствие бренду, гармоничность сочетания

Задание 5. *Прочитайте текст задания и запишите развернутый обоснованный ответ.*

Вопрос: Что означает термин "экспозиция"?
Ответ: Размещение экспонатов для демонстрации зрителю.

Задание 6. *Прочитайте текст задания и запишите развернутый обоснованный ответ.*

Вопрос: Каковы функции информационного стенда на выставке?
Ответ: Информирование посетителей о компании, продуктах, услугах; предоставление контактной информации.

Задание 7. *Прочитайте текст задания и запишите развернутый обоснованный ответ.*

Вопрос: Назовите три вида мультимедийных технологий, применяемых на выставках:
Ответ: Видеопрезентации, интерактивные панели, аудиогиды.

Задание 8. *Прочитайте текст задания и запишите развернутый обоснованный ответ.*

Вопрос: Что такое зонирование выставочного пространства?

Ответ: Разделение выставочного пространства на функциональные зоны для улучшения навигации и распределения потока посетителей.

Задание 9. *Прочитайте текст задания и запишите развернутый обоснованный ответ.*

Вопрос: Почему важно использовать интерактивные элементы на выставке?

Ответ: Увеличение вовлеченности и интереса посетителей, улучшение восприятия информации.

Задание 10. *Прочитайте текст задания и запишите развернутый обоснованный ответ.*

Вопрос: Что такое макет выставочного пространства и зачем он нужен?

Ответ: Макет выставочного пространства представляет собой уменьшенную копию реального пространства, служит для проверки концепции, расположения экспонатов и оценки затрат.

9. МЕТОДИЧЕСКИЕ МАТЕРИАЛЫ

9.1. Методические рекомендации для подготовки к практическому (семинарскому) занятию

Семинарское занятие является традиционной и распространенной формой организации самостоятельной работы студентов при изучении дисциплин.

Самостоятельная подготовка к семинару направлена:

на развитие способности к чтению научной и иной литературы;

на поиск дополнительной информации, позволяющей глубже разобраться в некоторых вопросах;

на выделение при работе с разными источниками необходимой информации, которая требуется для полного ответа на вопросы плана семинарского занятия;

на выработку умения правильно выписывать высказывания авторов из имеющихся источников информации, оформлять их по библиографическим нормам;

на развитие умения осуществлять анализ выбранных источников информации;

на подготовку собственного выступления по обсуждаемым вопросам;

на формирование навыка оперативного реагирования на разные мнения, которые могут возникать при обсуждении тех или иных научных проблем.

Чтобы наиболее рационально и полно использовать все возможности семинара как вида занятия, для подготовки к нему необходимо:

внимательно прочитать конспект лекции по данной тематике;

ознакомиться с соответствующим разделом учебника;

проработать дополнительную литературу и источники;

решить задачи и выполнить другие письменные задания.

При подготовке к семинару:

проанализируйте тему семинара, подумайте о цели и основных проблемах, вынесенных на обсуждение;

внимательно прочитайте материал, данный преподавателем по этой теме на лекции;

изучите рекомендованную литературу, делая при этом конспекты прочитанного или выписки, которые понадобятся при обсуждении на семинаре;

постарайтесь сформулировать свое мнение по каждому вопросу и аргументирование его обосновать;

запишите возникшие во время самостоятельной работы с учебниками и научной литературой вопросы, чтобы затем на семинаре получить на них ответы.

В процессе работы на семинаре:

внимательно слушайте выступления других участников семинара, старайтесь соотнести, сопоставить их высказывания со своим мнением;

активно участвуйте в обсуждении рассматриваемых вопросов, не бойтесь высказывать свое мнение, но старайтесь, чтобы оно было подкреплено убедительными доводами;

если вы не согласны с чьим-то мнением, смело критикуйте его, но помните, что критика должна быть обоснованной и конструктивной, т. е. нести в себе какое-то конкретное предложение в качестве альтернативы;

после семинара кратко сформулируйте окончательный правильный ответ на вопросы, которые были рассмотрены.

Семинар помогает студентам глубоко овладеть предметом, способствует развитию у них умения самостоятельно работать с учебной литературой и первоисточниками, освоению ими методов научной работы и приобретению навыков научной аргументации, научного мышления.

Памятка «Правила запоминания»

Чтобы разобраться в материале, в процессе чтения или слушания необходимо проводить активную мыслительную обработку материала. В этом случае запоминание будет результатом этой активной работы над материалом и без специальных усилий, направленных на запоминание, не потребуется.

Правила запоминания:

Сосредоточься, нацелься на запоминание.

Старайся понять основной смысл излагаемого материала, иначе будет действовать механическая память, которая менее продуктивна, чем логическая.

Удели особое внимание структуре материала, уясни, чем вызвана такая последовательность его изложения.

Найди смысловые опорные пункты в материале, составь план, соотнеси эти пункты с планом.

Отдели основополагающий материал от иллюстративного, который запоминать не нужно.

Уясни, что ты уже знал и что узнал нового, и сравни новое с тем, что ты знал раньше.

Произнеси несколько раз новые слова, даты.

Проговори вслух формулировки выводов, законов.

Воспроизведи весь материал по плану, стараясь мысленно вообразить прочитанное.

9.2. Методические рекомендации по изучению дополнительной литературы (работа с учебной литературой, методическими материалами по теме)

Важной составляющей учебного процесса в вузе является работа с учебной и методической литературой. Самостоятельная работа студента с учебником позволяет осуществлять подготовку ко всем видам занятий: семинарским, практическим, тестированию, зачетам, экзаменам, вести научно-исследовательскую деятельность. В последние годы можно заметить тот факт, что студенты в вузе при подготовке к занятиям стали все меньше пользоваться учебниками, составлять конспекты. Причин тому множество, но в том числе и элементарное неумение пользоваться учебной литературой.

Учебник – основной и ведущий вид учебной литературы, в нем систематизировано, в сжатом виде излагается основной учебный материал на доступном студенту языке. Однако как пользоваться учебником студентов не учат. Зачастую вузы ограничиваются лишь несколькими методическими рекомендациями: «Читать внимательно, вдумчиво, вести конспект и т.д.». Однако, чтобы материал был усвоен, его мало прочесть, его необходимо понять.

В процессе работы с учебной и научной литературой студент может:

делать записи по ходу чтения в виде простого или развернутого плана (создавать перечень основных вопросов, рассмотренных в источнике);

составлять тезисы (цитирование наиболее важных мест статьи или монографии, короткое изложение основных мыслей автора);

готовить аннотации (краткое обобщение основных вопросов работы);

создавать конспекты (развернутые тезисы, которые).

Выбрав нужный источник, следует найти интересующий раздел по оглавлению или алфавитному указателю, а также одноименный раздел конспекта лекций или учебного пособия. В случае возникших затруднений в понимании учебного материала следует обратиться к другим источникам, где изложение может оказаться более доступным.

Приемы работы с текстом:

1. Проверка по вопросам учебника (устная и письменная);
2. Постановка вопросов к тексту;
3. Взаимная проверка по вопросам в парах;
4. Подробный или краткий пересказ;
5. Пересказ с опорой на план, ключевые слова, на иллюстрации или сочетание этих элементов (опорный конспект)
6. Составление конспекта в виде:
    - Плана
    - Схем
    - Таблиц
    - Тезисов
7. Комментирование
8. Иллюстрации к тексту
9. Пересказ в парах с опорой на конспект (планы, выписки и схемы);
10. Устное и письменное аннотирование с опорой на конспект;
11. Устное и письменное реферирование (констатирующее и критическое);
12. Устное и письменное рецензирование;
13. Выступления на семинарах;
14. Подготовка учебных докладов и обзорных рефератов (по нескольким источникам);
15. Групповая дискуссия и т.д.

Постановка вопросов к тексту. Этот прием является основным в процессе уяснения содержания, ведет к всестороннему пониманию учебного текста. Понимание текста складывается из понимания отдельных слов, предложений, логической структуры всего текста, его основной идеи и смысла, а также подтекста и общего замысла автора.

Поэтому вопросы могут возникать к разным аспектам текста: к непонятным словам и предложениям, к непонятным логическим связям между предложениями и абзацами текста, к связям содержания читаемого текста с другими текстами на эту тему. Этот прием учит не пропускать ни одного непонятного места в тексте, тут же формулировать вопрос и искать на него ответ.

Составления плана. План есть перечисление всех текстовых субъектов (т.е. тем текста).

Для того чтобы составить план, надо последовательно задавать себе в процессе чтения вопрос "о чем здесь говорится?", вычленять с помощью этого вопроса субъекты высказывания и записывать их в виде пунктов плана.

План может быть простой из нескольких пунктов или развернутый, состоящий из пунктов и подпунктов.

План может быть выполнен в двух формах:

1) в тезисной форме.

2) в форме номинативных (назывных) предложений. Пункты плана совпадают с информативными центрами абзацев.

Составление схемы. Схема — это графическое изображение логических связей между основными текстовыми субъектами. Средствами графического изображения являются геометрические фигуры (прямоугольники и др.) и их соединения (линии, стрелки), а также символические изображения и рисунки предметов. Схема отличается от плана наличием связей между элементами. Связи придают картине целостность и наглядность.

Тезирование (выписки основных суждений). Процесс тезирования состоит в формулировании основных тезисов (положений, утверждений, выводов) изучаемого текста. Тезисы могут быть составлены целиком из авторских высказываний (суждений), и тогда они пишутся в кавычках в виде прямых цитат. Если же тезисы формулируются самим читателем, тогда они излагаются в виде реферативного текста с помощью использования глаголов. Например: автор анализирует, отмечает, сравнивает, доказывает, объясняет и т.п.

Составление таблицы. Этот прием используется для обобщения и систематизации учебной информации, извлеченной из некоторого раздела.

Сокращения в конспектах.

При конспектировании допускается сокращенная запись слов. Но нельзя сокращать слова как попало. Недописанные слова и фразы через какое- то время теряют смысл, забываются, их значение может исказиться.

Для сокращения записи необходимо помнить несколько правил:

В письменной речи наибольшее количество информации приходится на первые буквы слов, поэтому при сокращении прилагательных и причастий можно сохранять 3-4 буквы и окончания. Например: положительный – полж-ный.

Окончания слов в русском языке играют большую роль, поэтому нельзя сокращать те окончания, которые обозначают признаки предметных отношений.

Можно при записи пропускать гласные, поскольку в русском языке смысловая нагрузка ложится на согласные, а гласные выполняют формообразующую функцию. Например: журналист – жрнлст.

Термины, новые слова и понятия записывать полностью. Например: Спектральным анализом наз-ют мет-д исслд-ния химсчк-го сост-ва раз-ных вещ-в по их спектрам испск-ия и поглщ-ия.

Использовать общепринятые сокращения слов и аббревиатур. Например: абсолютный – абс., автономный – авт.

Использовать знаки, получившие название кванторов, которые применяют в конспектах для сокращенной записи. Отработать свою, понятную через любое время систему сокращений.

ПАМЯТКА СТУДЕНТУ

работа с учебной литературой

При чтении не пропускайте ни одного слова, которое Вам непонятно.

Если перестали понимать смысл текста, то вернитесь назад до того места, где начали затрудняться. Причиной непонимания бывают, как правило, иностранные слова, термины. В таком случае обращайтесь к словарям.

Составление терминологического словаря, работа над основными понятиями также поможет в освоении материала.

Научитесь самостоятельно приобретать знания, работать с книгой, со средствами получения и обработки информации.

Научитесь пользоваться словарями, делать выписки, составлять текстовые таблицы, графики, логические схемы.

Особое внимание обратите на развитие интеллектуальных умений и навыков, умение самостоятельно выявлять причины событий, составлять сводные таблицы.

Научитесь анализировать, сравнивать, обобщать, доказывать на основе нескольких источников.

Научитесь вычленять главное, проблему, выдвигать гипотезу.

Добейтесь чтения со скоростью не менее 150 слов в минуту, при этом сразу выделяйте главное и таким образом кратко конспектируйте.

Изучаемый материал надо воспринимать не мозаично (тогда всё главное), а целостно, то есть вести логическую проработку материала по ходу чтения и при этом составлять логические цепочки (схемы).

Больше работайте с карандашом в руке, делайте записи, схемы и т.д. Это способствует лучшему усвоению, запоминанию.

ПРАВИЛА САМОСТОЯТЕЛЬНОЙ РАБОТЫ С УЧЕБНОЙ ЛИТЕРАТУРОЙ

Составить перечень книг, с которыми Вам следует познакомиться; «не старайтесь запомнить всё, что вам в ближайшее время не понадобится, – запомните только, где это можно отыскать».

Сам такой перечень должен быть систематизированным (что необходимо для семинаров, что для экзаменов, что пригодится для написания курсовых и дипломных работ, а что Вас интересует за рамками официальной учебной деятельности, то есть что может расширить Вашу общую культуру...).

Обязательно выписывать все выходные данные по каждой книге (при написании курсовых и дипломных работ это позволит очень сэкономить время).

Разобраться для себя, какие книги (или какие главы книг) следует прочитать более внимательно, а какие – просто просмотреть.

Естественно, все прочитанные книги, учебники и статьи следует конспектировать, но это не означает, что надо конспектировать «все подряд»: можно выписывать кратко основные идеи автора и иногда приводить наиболее яркие и показательные цитаты (с указанием страниц).

Если Вы раньше мало работали с научной литературой, то следует выработать в себе способность «воспринимать» сложные тексты; для этого лучший приём – научиться «читать медленно», когда Вам понятно каждое прочитанное слово (а если слово незнакомое, то либо с помощью словаря, либо с помощью преподавателя обязательно его узнать), и это может занять немалое время (у кого-то – до нескольких недель и даже месяцев); опыт показывает, что после этого студент каким-то «чудом» начинает буквально заглатывать книги и чуть ли не видеть «сквозь обложку», стоящая это работа или нет...

Чтение научного текста является частью познавательной деятельности. Её цель – извлечение из текста необходимой информации. От того на сколько осознанна читающим собственная внутренняя установка при обращении к печатному слову (найти нужные сведения, усвоить информацию полностью или частично, критически проанализировать материал и т.п.) во многом зависит эффективность осуществляемого действия.

9.3. Методические рекомендации по написанию Доклада

Доклад-сообщение – это устное выступление на заданную тему. Время доклада 5-7 минут.

Цели доклада-сообщения: Научиться убедительно и кратко излагать свои мысли в устной форме. (Эффективно продавать свой интеллектуальный продукт). Донести информацию до слушателя, установить контакт с аудиторией и получить обратную связь.

План и содержание доклада-сообщения. Важно при подготовке доклада учитывать три его фазы: мотивацию, убеждение, побуждение. В первой фазе доклада рекомендуется использовать: риторические вопросы; актуальные события; оптический или акустический эффект; неожиданное для слушателей начало доклада.

Как правило, используется один из перечисленных приёмов. Главная цель фазы открытия (мотивации) – привлечь внимание слушателей к докладчику, поэтому длительность её минимальна.

При написании доклада по заданной теме обучающийся составляет план, подбирает основные источники. В процессе работы с источниками систематизирует полученные сведения, делает выводы и обобщения.

Ядром хорошего доклада является информация. Она должна быть новой и понятной. Важно в процессе доклада не только сообщить информацию, но и убедить слушателей в правильности своей точки зрения.

Доклад – продукт самостоятельной работы студента, представляющий собой публичное выступление по представлению полученных результатов решения определенной учебно-практической, учебно-исследовательской или научной темы. Средство контроля, важное для формирования универсальных компетенций обучающегося, при развитии навыков самостоятельного творческого мышления и изложения собственных умозаключений на основе изученного или прочитанного материала.

Изложение доклада как целостного авторского текста определяет критерии его оценки: новизна текста; обоснованность выбора источника; степень раскрытия сущности вопроса; соблюдение требований к докладу, соблюдение регламента времени.